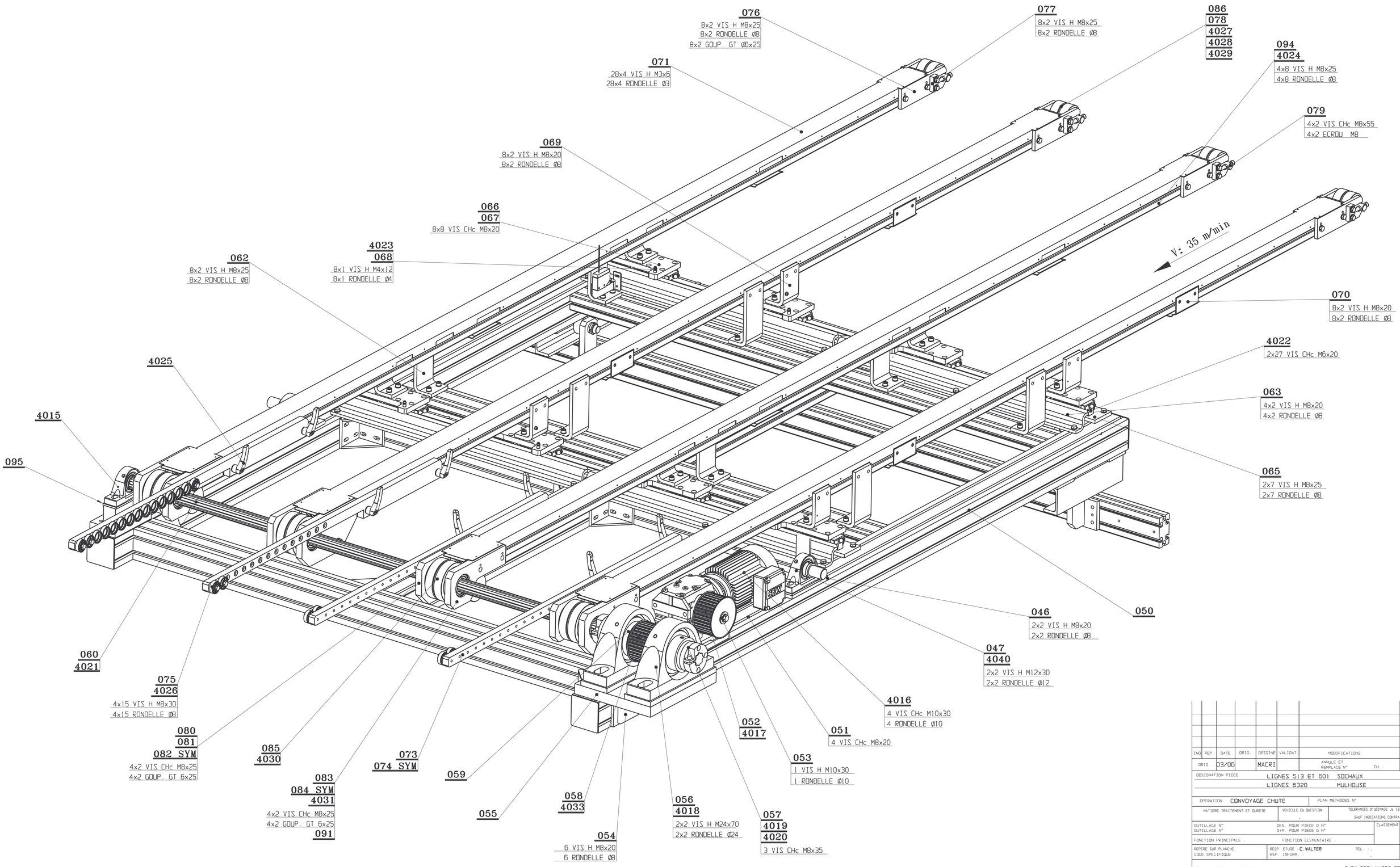

IND	REP.	DATE	ORIG.	DESSINE	VALIDAT.	MODIFICATIONS	MICRO FILM
ORIG.		03/06		MACRI		ANNULE ET REMPLACE N° OU :	

DESIGNATION PIECE: LIGNES 513 ET 601 SOCHAUX
LIGNES 6320 MULHOUSE

OPERATION: CONVOYAGE CHUTE — PLAN METHODES N°

MATIERE TRAITEMENT ET DURETE — VEHICULE DU QUESTION . — TOLERANCES D'USINAGE Js 13/js 13 SAUF INDICATIONS CONTRAIRES

OUTILLAGE N° — OUTILLAGE N° — DES. POUR PIECE D N° — SYM. POUR PIECE G N° — CLASSEMENT — INDICATIF

FONCTION PRINCIPALE : — FONCTION ELEMENTAIRE :

REPERE SUR PLANCHE — CODE SPECIFIQUE — RESP. ETUDE : C.WALTER — REP. INFORM. — TEL. : . — TIRAGE

Tel: 01.34.29.46.00
Fax: 01.34.19.09.88

EURALTECH/MACRI-BOUSSARD
14 AVENUE DE L'ESCOUVRIER
95200 SARCELLES

CONVOYEUR

STR/EMB	1 DIEDRE	FORMAT	ECHELLE	INDICE	CLICHE	PLANCHE
		A0	1/1	OR		005/

N° PLAN
A800338000
J503191000

Ce plan est la propriété des sociétés indiquées ci-dessus et ne peut être reproduit ou communiqué sans l'autorisation du GIE PSA PEUGEOT CITROEN ou de la SOCIETE GENERALE D'ACHATS (SOGEDAC) agissant comme leur mandataire.

FICHIER: