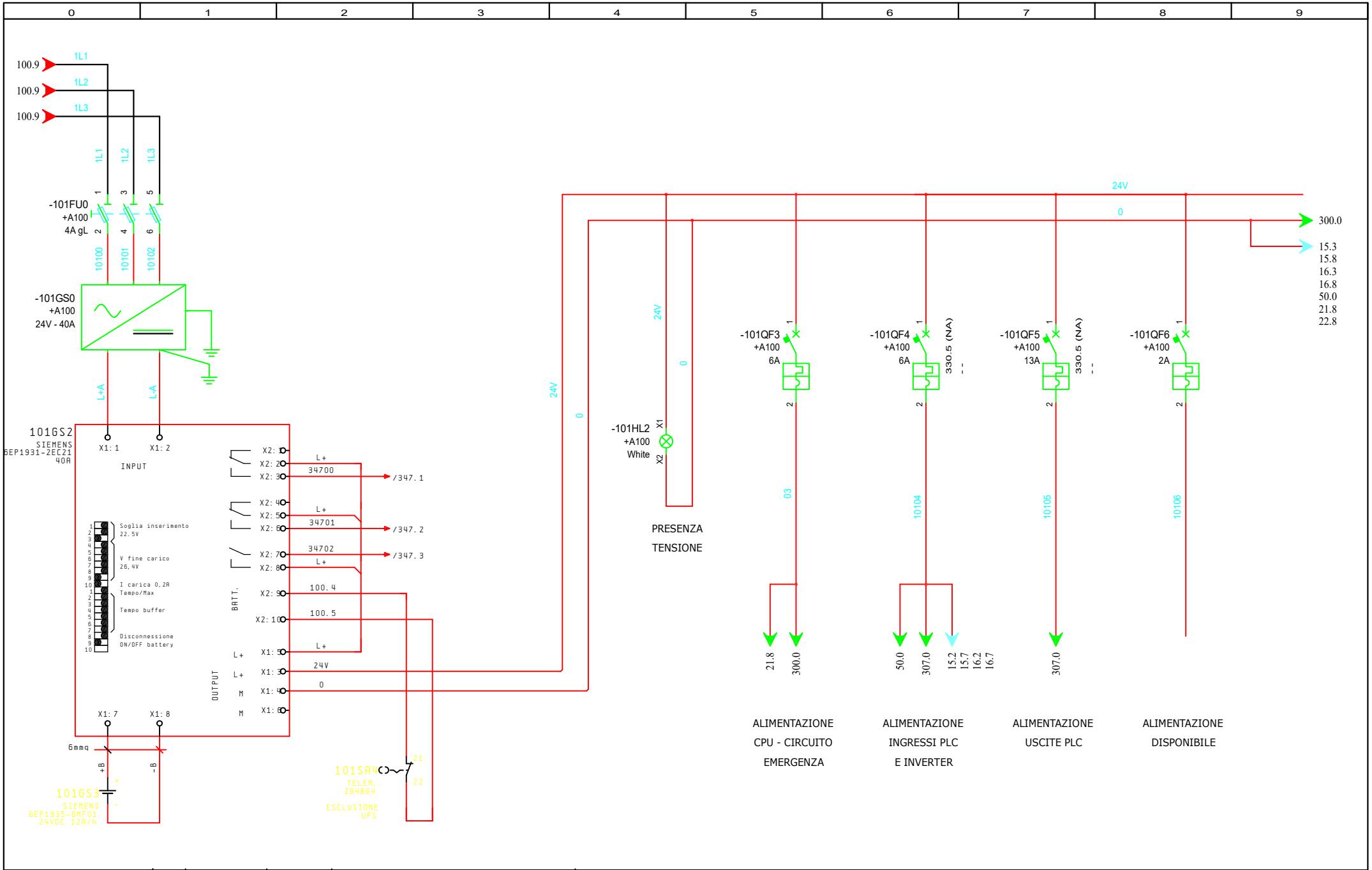

Logo Bonomi1.bmp

REV.	DATA	FIRMA	MODIFICA
0	03/07/2012	C. S.	AS BUILT

AUTOMHA
automatic material handling

PROGETTO: QUADRO CONCENTRATORE A100 AREA 4000
CLIENTE: PACARO RIETI
COMMESSA: 926
TITOLO: Alimentatore e protezioni 24Vdc
DIS.: C. S.
DATA: 03/07/2012

FOGLIO 101
DI 160

100 ◀▶ 102