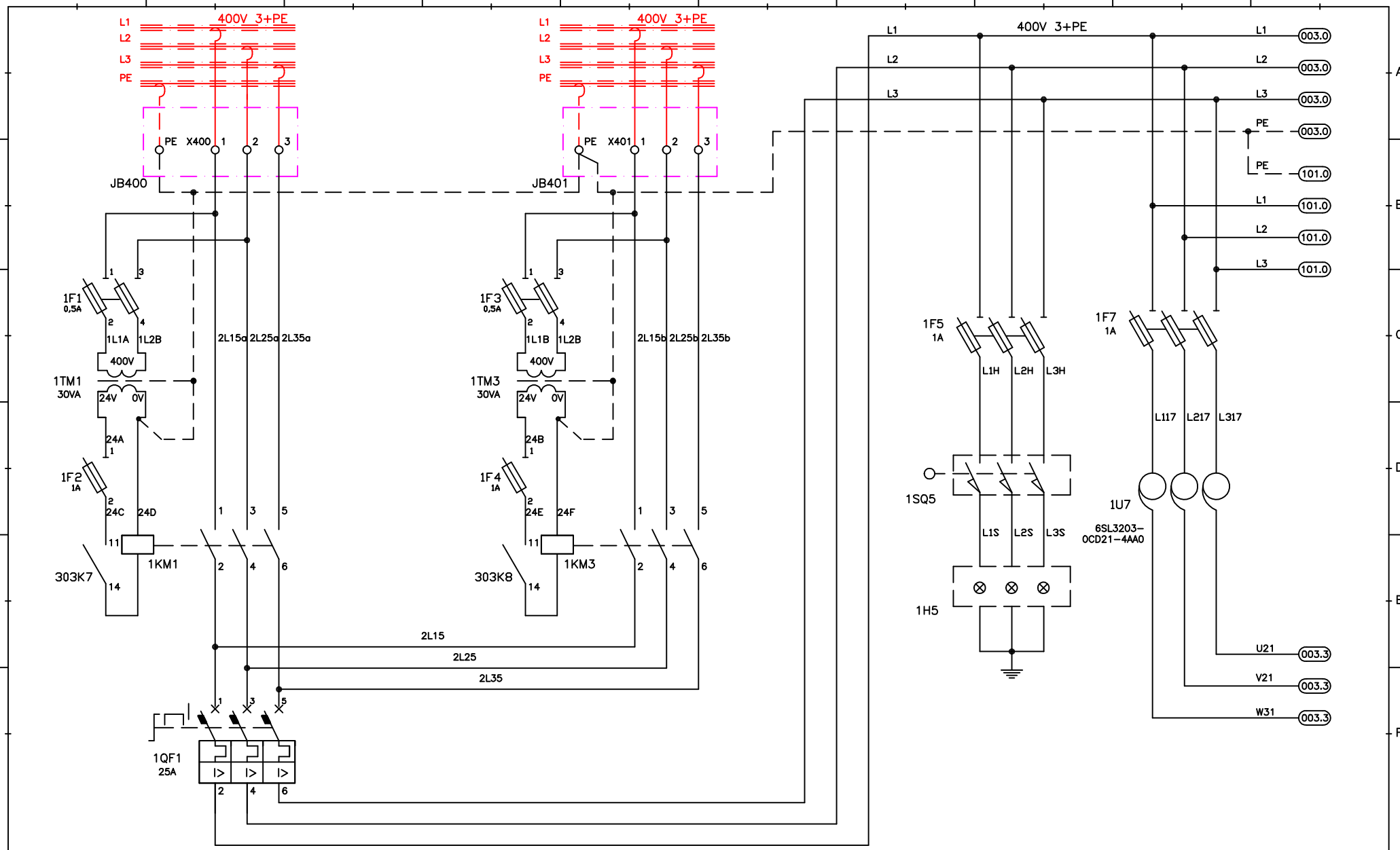

ute Automha			
REV.	2	DATA	
REV.	1	DATA	
REV.	0	DATA	24/02/2012

AUTOMHA
automatic material handling

PACARO

file: 71510031-001r1

DWG: 7 1 – 5 1 – 0 – 0 3 1

ITEM: CONTROL CABINET – SHUTTLE 4A10 – A200

DESCRIPTION: POWER SUPPLY

PREVIOUS: 000
SHEET: 001
NEXT: 003

E' vietata la riproduzione e l'uso dei disegni senza l'autorizzazione di Automha