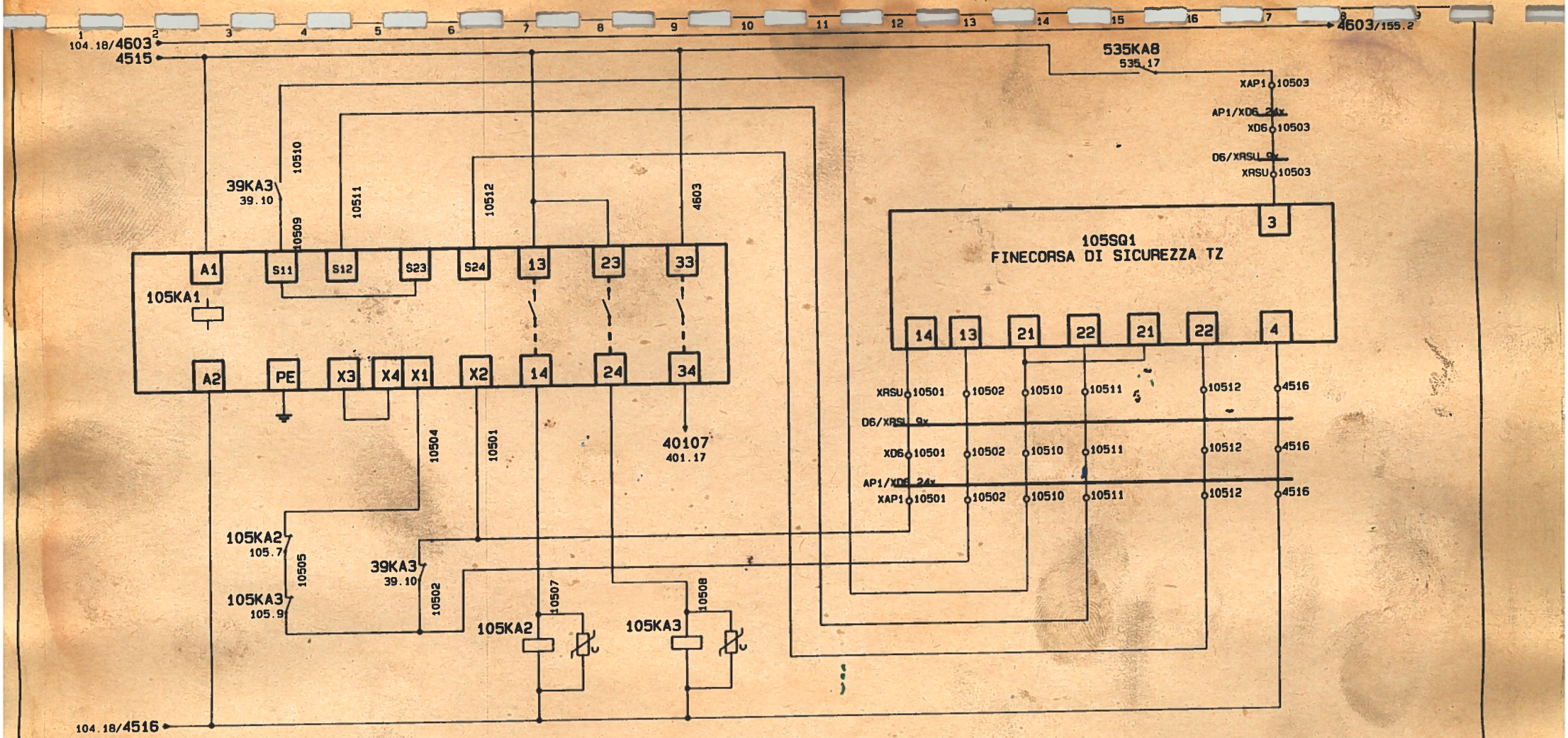

Modifiche:

Segue Foglio 131

Precede Foglio 104

Main Contractor: SIEMENS S.p.a.

S·D·A AUTOMAZIONI — VIETATA LA RIPRODUZ. O COMUNICAZIONE A TERZI SENZA AUTORIZZAZ. SCRITTA	Dis. S.D.A.	DISEGNO N. 436.50.00	MACCHINA	DESCRIZIONE	COMMESSA N. 1/0190	Fg. n. 105
	DATA 28.Gen.1998	STD.	MAGAZZINO INTEROPERAZIONALE BASAMENTO MOTORE	CIRCUITO CONTROLLO RIPARO SUPERIORE	CLIENTE F.M.A PRATOLA SERRA Gr.	di 4000