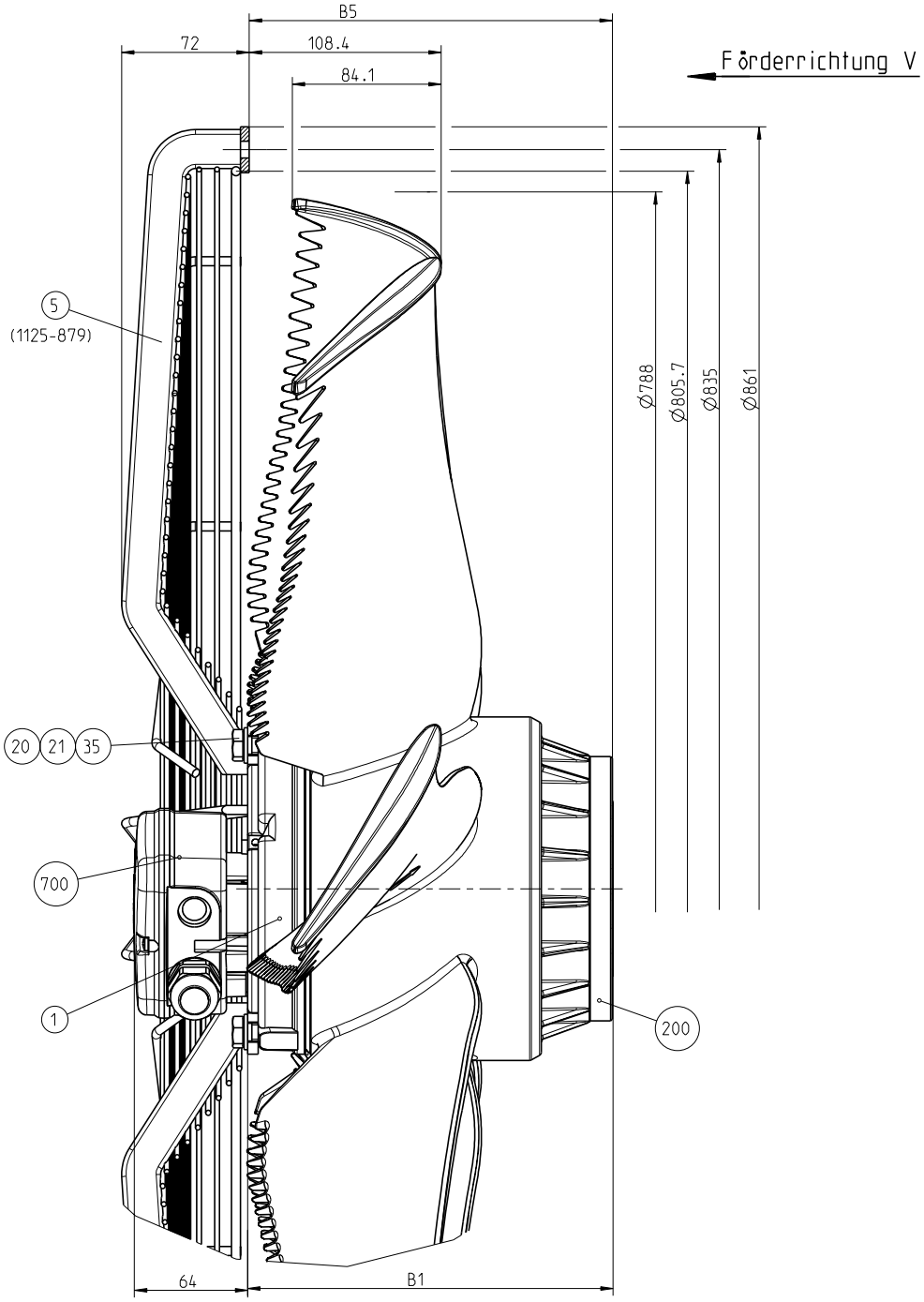

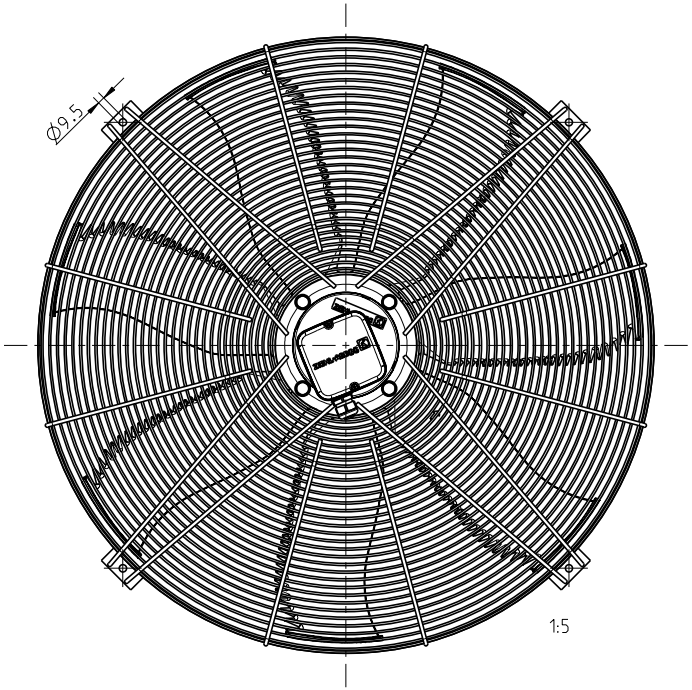

in kg

ZEICHNUNGSNR	BENENNUNG	B1	B5	MASSE
*19080-1607.1	FN080-__1.6F.V7	156.5	150.5	28.2
*19080-1607.2	FN080-__1.6K.V7	181.5	175.5	31.8
*19080-1607.3	FN080-__1.6N.V7	206.5	200.5	36.1

zeichn. Darstellung entspr. Var.3

ZIEHL-ABEGG

Allgemeintoleranzen
general tolerances

Maßstab
scale 1:2

Baugr.137

This drawing is property of Ziehl-Abegg AG. The reproduction, distribution and utilization is subject to authorization. All rights reserved.

Index index	Änderung revision	Datum date	Name name
	erstellt drawn	10.07.2009	ler
	geprüft checked	10.07.2009	ler
	Norm standard		

Benennung
title
FN080-__1.6_.V7
k62

Zeichnungsnummer
drawing number
19080-1607

Ersatz für
replacement for

Maße in mm
dimensions in mm

Teilenummer
part number

Zeichnung drawing A2

Blatt sheet 1

Weitergabe sowie Vervielfältigung dieses Dokuments, Verwertung und Mitteilung seines Inhalts sind verboten, soweit nicht ausdrücklich gestattet. Zuwiderhandlungen verpflichten zu Schadenersatz. Alle Rechte für den Fall der Patent-, Gebrauchsmuster- oder Geschmacksmustereintragung vorbehalten.

The reproduction, distribution and utilization of this document as well as the communication of its contents to others without explicit authorization is prohibited. Offenders will be held liable for the payment of damages. All rights reserved in the event of the grant of a patent, utility model or design.