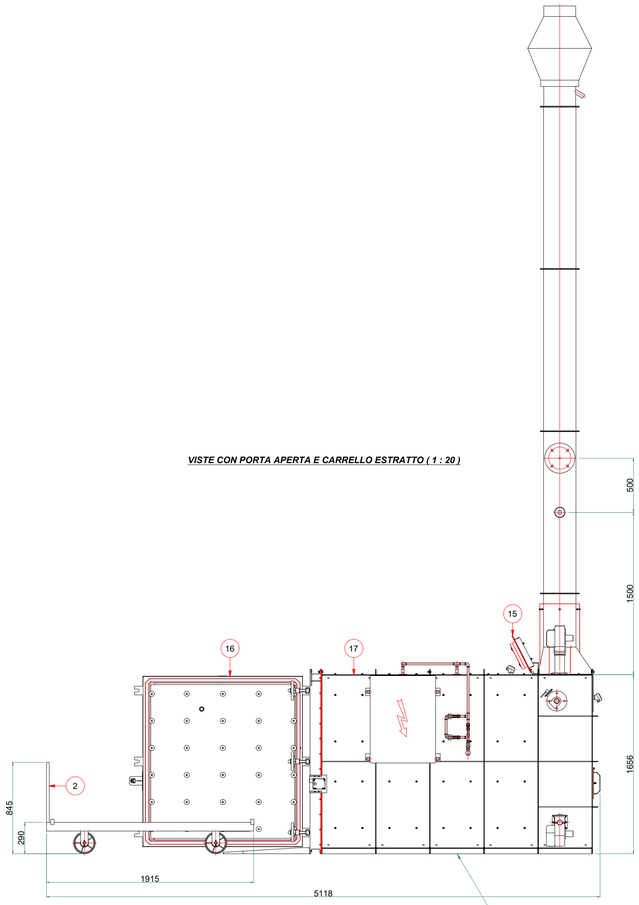

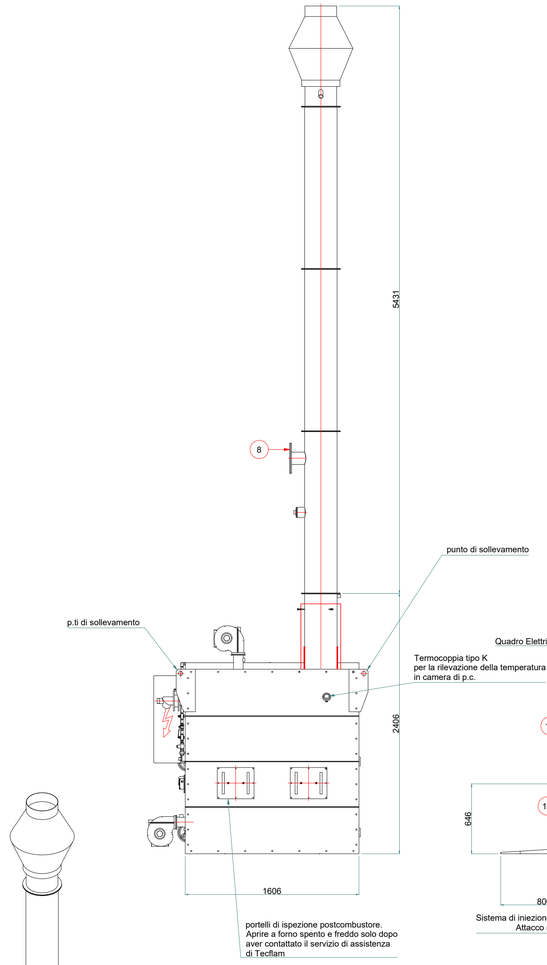

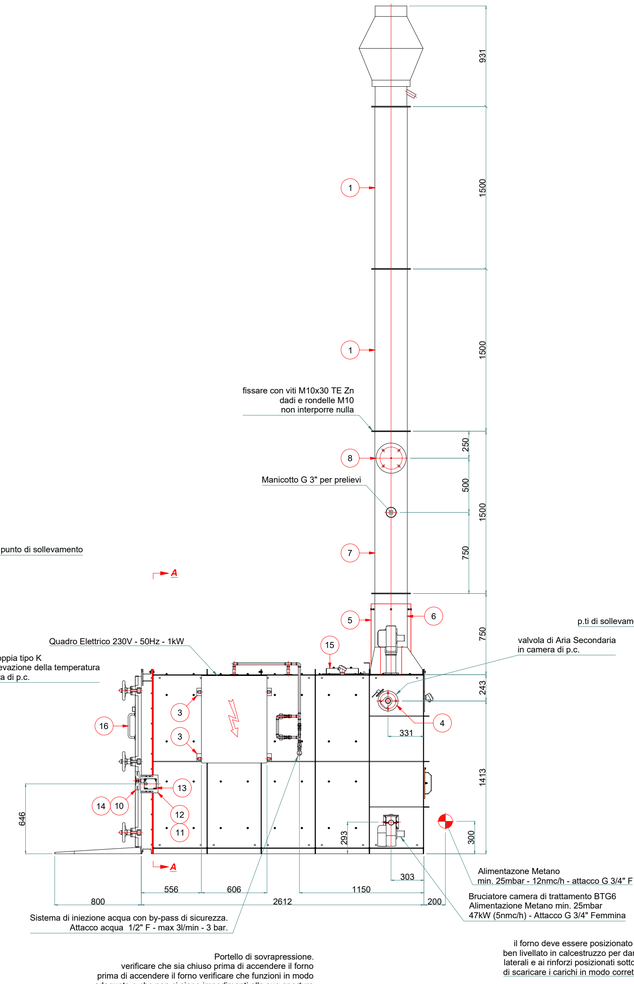

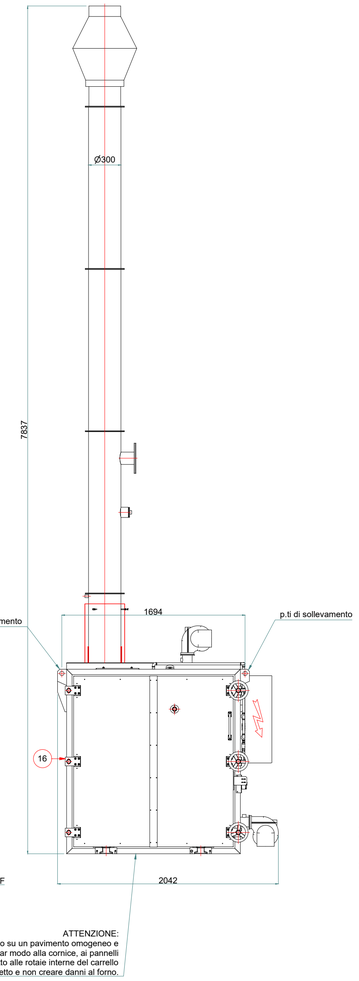

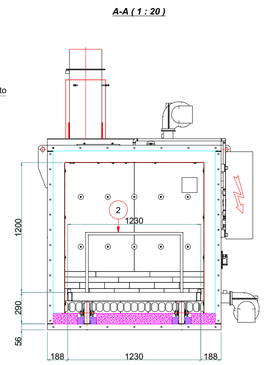

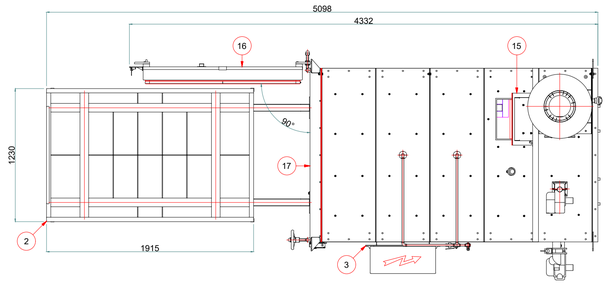

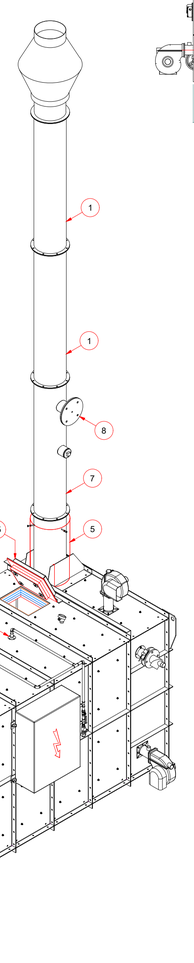

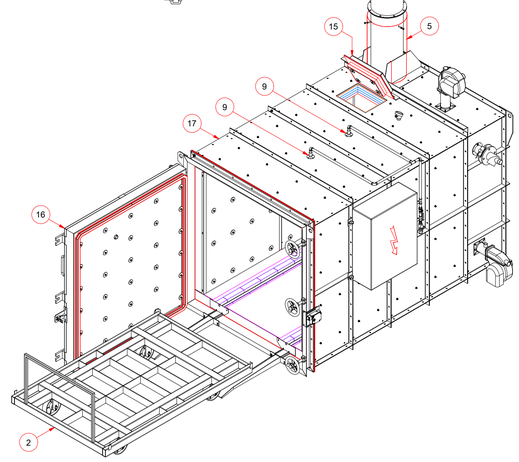

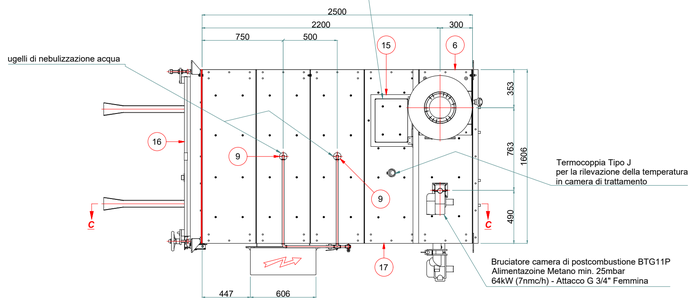

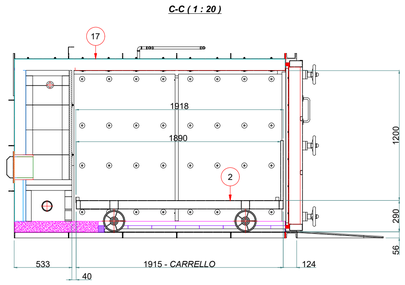

PESO TOTALE: circa 3000kg

Pos	Drawing No	Description	Qty	Material
17	YR000162	Complessivo rivestimento camera	1	
16	YR000135	ASSIEME PORTA CON RIVESTIMENTO	1	
15	YR000022	RIVESTIMENTO PORTELLO ANTIESPLOSIONE	1	
14	XCSZ03	TELEMECANIQUE - ATTUATORE	1	
13	XCSE7311	TELEMECANIQUE - INTERRUTTURE	1	
12	FFO00015	Piatto per interruttore di sicurezza XCS-E	1	S235JR
11	FFO00014	Piatto fisso per interruttore di sicurezza XCS-E	1	S235JR
10	FFO00013	Staffa per attuatore XCS-Z03	1	S235JR
9	FFO00001	Collegamento per ugello forno	2	
8	FFF00600	Flangia cieca	1	S235JR
7	FFF00454	Camino Ø646 L=1350 con prelievo emissioni	1	
6	FFF00382	Camino Economy Combi sx	1	
5	FFF00360	PROTEZIONE CAMINO	1	
4	FFF00340	Raccordo valvola E225	1	S235JR
3	FFF00338	Staffa fissaggio qe E225	2	S235JR
2	FFF00337	Carrello E225	1	
1	FFF00086	Camino Ø300 L=1500	2	

Revisioni / Revisions / Доработка: 1, 2, 3, 4, 5

Note / Note / Примечание | Weight / Вес

Cliente / Client / Клиент: **R.E.M. Elettromeccanica**

Progetto / Project / Проект: *FORNO ECONOMY 224*

Descrizione / Description / Описание: *ASSIEME GENERALE*

Designer / Проектировщик: SIGNORELLI | Data / Date / Дата: 21/09/2021 | Scala / Scale / Масштаб: 1 : 20

Disegno N° / Drawing No. / Дизайн Номера: **21.21485_90** | I.R.

Tecflam bruciatori e macchine termiche — TecnecoForni marchio di Tecflam

Tecflam srl, via E. Curiel 3, 42025 Corriago (Reggio Emilia), Italy - Web: www.tecflam.it - Email: tecflam@tecflam.it - PEC: amministrazione@pec.tecflam.it - Tel. +39 0522 944327