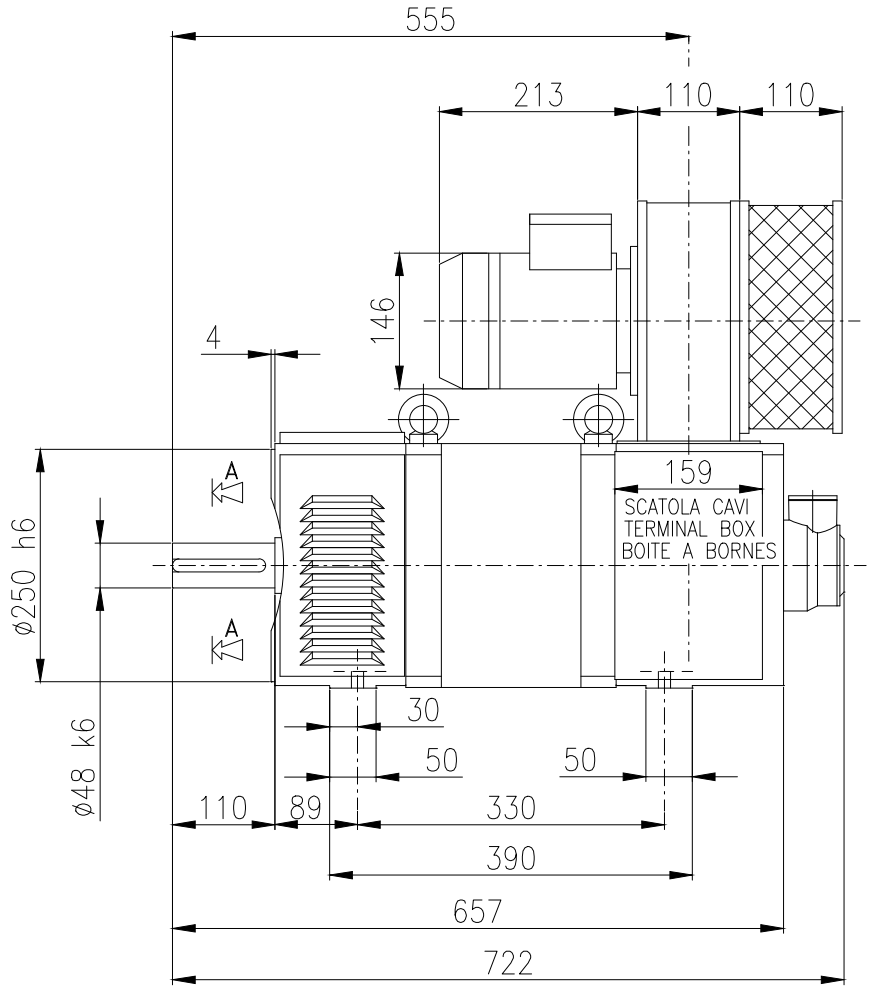

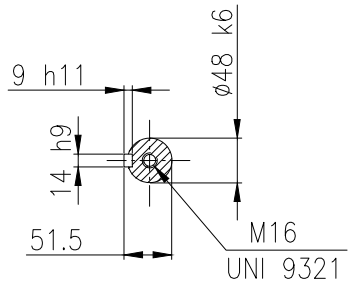

SEZ. A–A

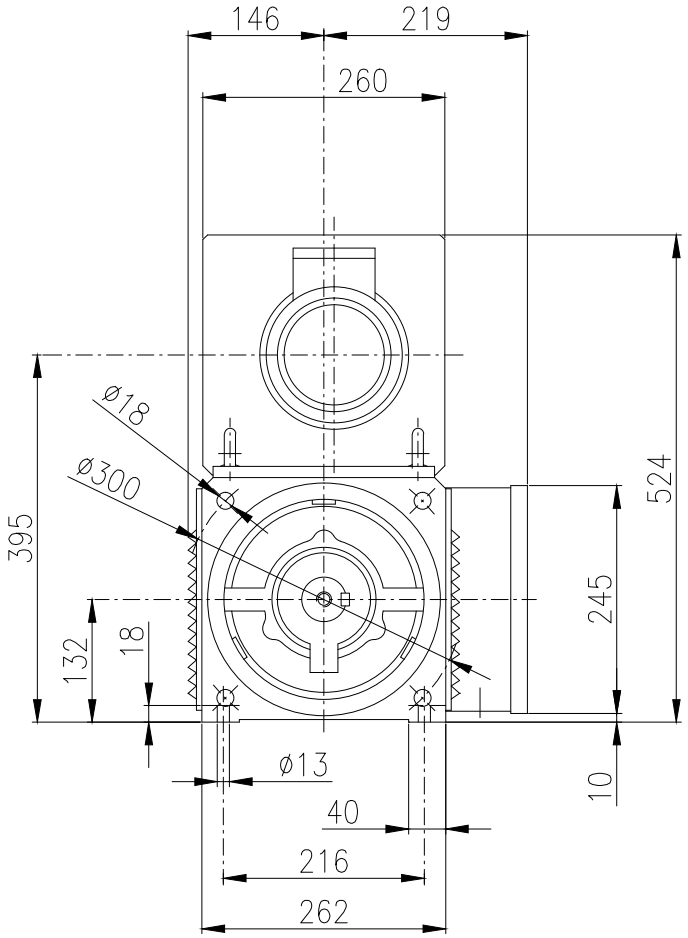

Modifiche :
–
–
–
–
–

OUTLINE D.C. MOTOR TYPE RA 132 N S PVA/B35
TERMINAL BOX ON THE RIGHT SIDE DRIVE END VIEW
IC 06 – IM 2001 – IP 23

ENCOMBREMENT MOTEUR A C.C. TYPE RA 132 N S PVA/B35
BOITE A BORNES A DROITE VUE COTE ENTRAINEMENT
IC 06 – IM 2001 – IP 23

INGOMBRO MOTORE A C.C. TIPO RA 132 N S PVA/B35
SCATOLA CAVI A DESTRA VISTA L.A.
IC 06 – IM 2001 – IP 23

A TERMINE DI LEGGE CI RISERVIAMO LA PROPRIETA' DI QUESTO DISEGNO CON IL DIVIETO DI RIPRODURLO O DI RENDERLO NOTO A TERZI SENZA LA NOSTRA AUTORIZZAZIONE.

SICMEMOTORI

N° DIS.
DRAW. N°
PLAN N°

R 7E 4 AA 700

MOD. 0

	Firma	Data
Disegn.	F.Gadrino	27/09/18
Controll.	F.Gadrino	27/09/18
Visto	F.Gadrino	27/09/18