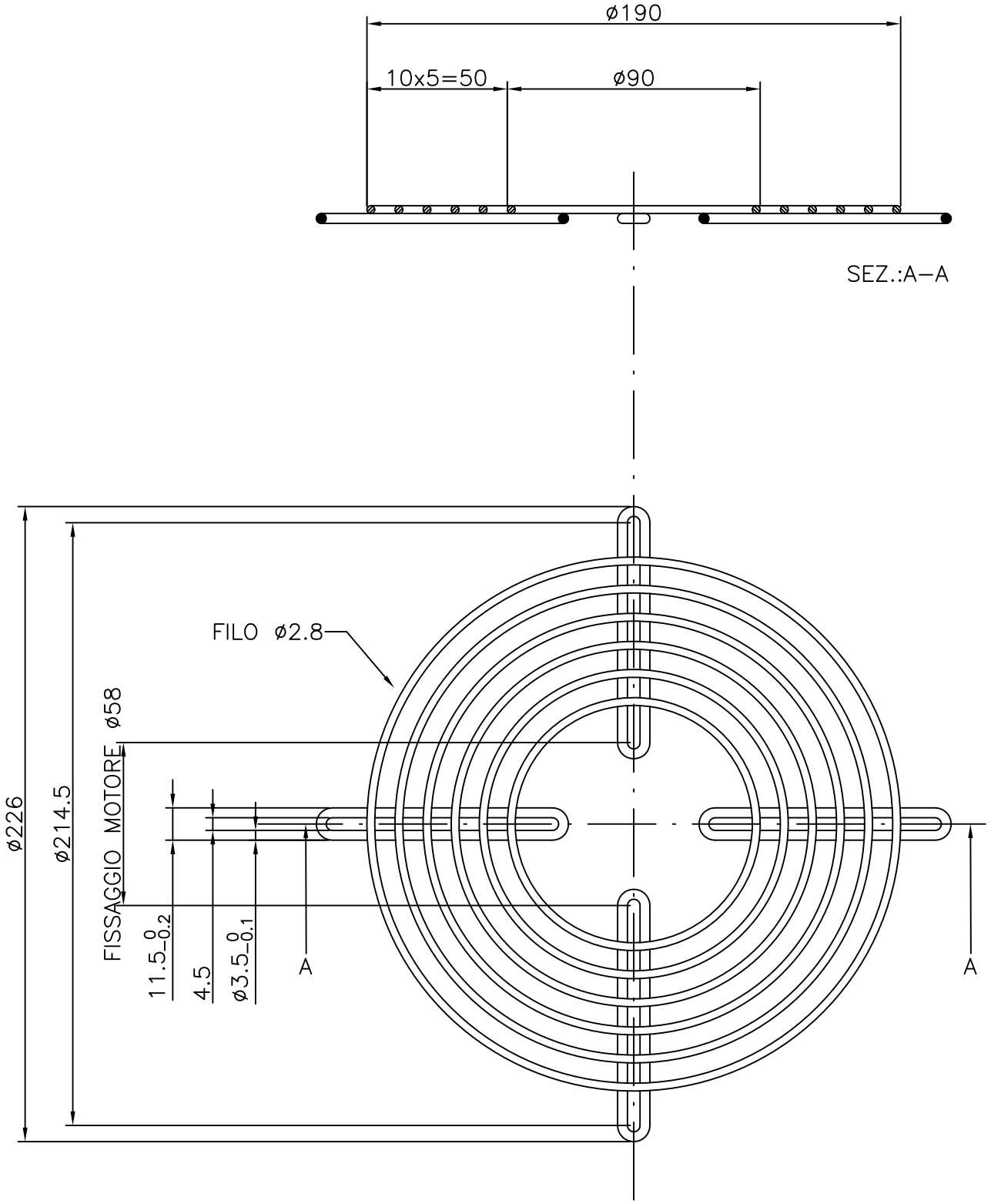

REVISIONI			
3	25/11/04	IR	MODIFICATO PASSO ANELLI
2	12/07/02	IR	AGGIORNATO CON TOLLERANZE
1	25/09/01	IR	RIFATTO DISEGNO SENZA MODIFICHE
	DATA	FIRMA	MODIFICHE

ebmpapst

Cod.: G020011–00–01

Dis.N°: G020011	Desc.: Griglia piana ø200, PER MOTORI 68		
Mat.: FE		Sp.: .	Kg: .
Data: 07/11/1992	Scala : 1 : 2	TOLL. GEN. : ± 0,5 – ANG. ± 1°	
Dis. : IR	Vern.:	Tipo : .	
Ver. :		Colore : NERO	
App. :	Tratt.: .		

LA PROPRIETA' DI QUESTO DISEGNO E' DELLA "ebm–papst s.r.l.". NON SONO CONCESSE COPIE O RIPRODUZIONI, ANCHE PARZIALI, SENZA LA NOSTRA AUTORIZZAZIONE SCRITTA.