Ø54	H7 $^{+0.03}_{0}$ $^{54.03}_{54}$
Maß	Passung

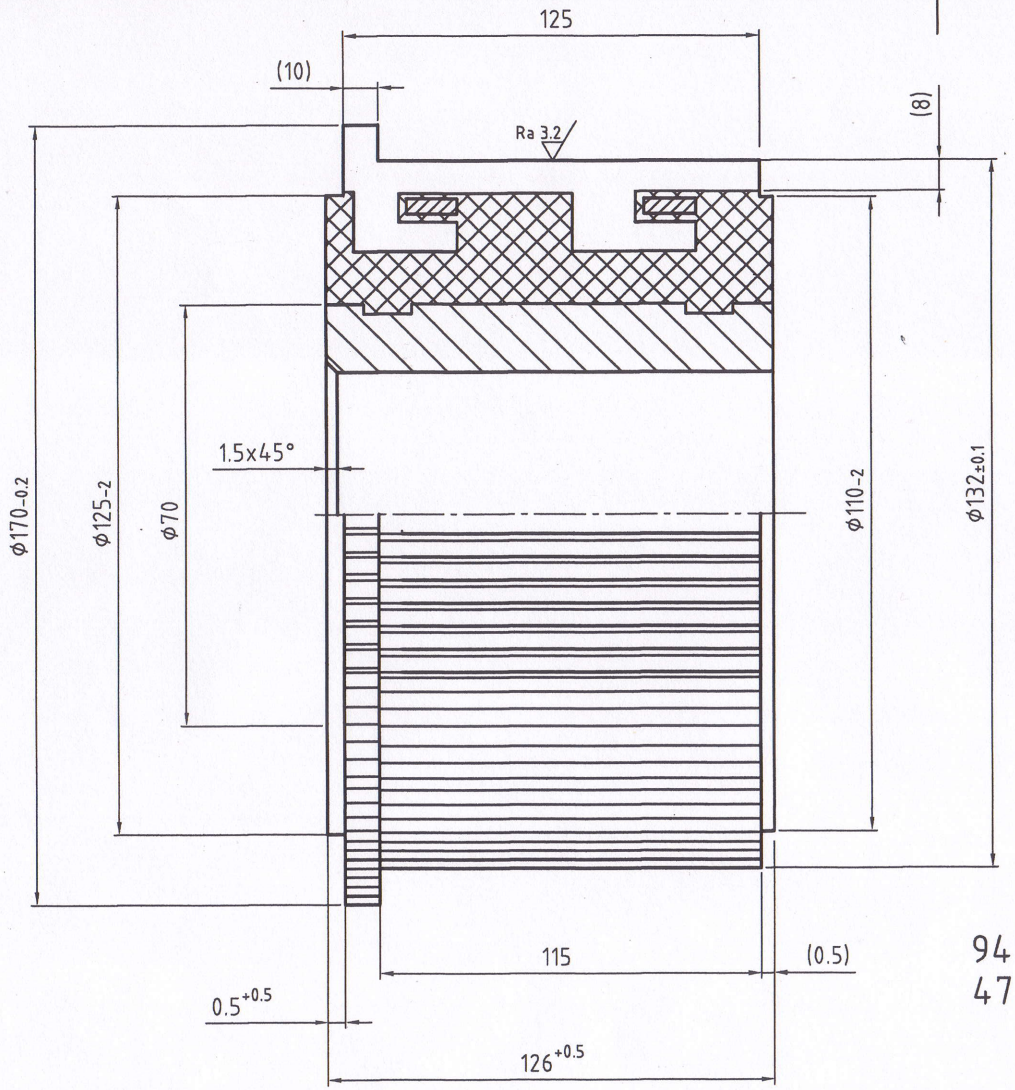

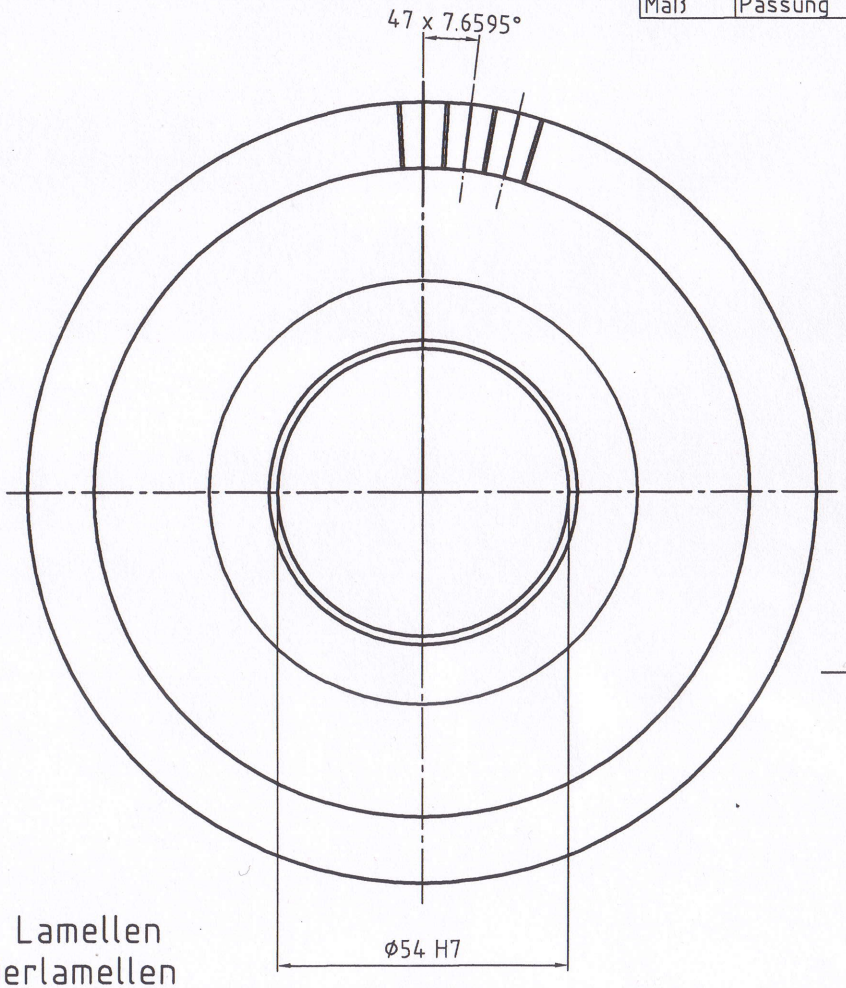

94 Cu- Lamellen
47 Isolierlamellen

Prüfspannung:

Lam. / Lam.	500 V
Lam. / Buchse	3.000 V

Schleuderdrehzahl: 3.000 min^{-1}

							Oberfläche	Maßstab	Position	Menge
					Datum	Name				
				Bearb.	13.05.13	B. Smolka	Preßstoff - Kommutator			
				Gepr.	13.05.13	B. Smolka	47 Lamellen			
				Norm						
				Kommutatoren & Schleifringkörper Finsterwalde GmbH			0.4416	Blatt		
Zust.	Änderung	Datum	Name	BDV Nr.				Bl		