- SCATOLA CAVI - TERMINAL BOX - BOITE A BORNES	3 - ENTRATA ARIA - AIR INLET - ENTREE D' AIR	5 - LATO COLLETTORE - COMMUTATOR END - COTE' COLLECTEUR	7 -	9 - FILTRO - FILTER - FILTRE	11 -	13 - DINAMO TACHIMETRICA - TACHOGENERATOR - DYNAMO TACHYMETRIQUE	15 -
- GOLFARI DI SOLLEVAMENTO - LIFTING LUGS - ANNEAUX DE LEVAGE	4 - USCITA ARIA - AIR OUTLET - SORTIE D' AIR	6 - MORSETTO DI TERRA - GROUNDING BOLT - BORNE DE TERRE	8 -	10 -	12 -	14 -	16 -

TIPO - TYPE	B	BB	L	LE	MASSA WEIGHT MASSE	MOMENTO DI INERZIA MOMENT OF INERTIA MOMENT D'INERTIE
NP 100N R2	355	412	540	478	82 Kg	0.034 Kgm²
NP 100N S2	395	452	580	518	94 Kg	0.040 Kgm²
NP 100N M2	445	502	630	568	109 Kg	0.047 Kgm²
NP 100N L2	475	532	660	598	118 Kg	0.052 Kgm²

TIPO - TYPE	LT	DT
REO 444 N1	155	75
REO 444 R1	195	94
REO 444 R2	215	94
TDP 0,2 T4	205	105
FRB 11/6	165	98
RDC 14	100	98

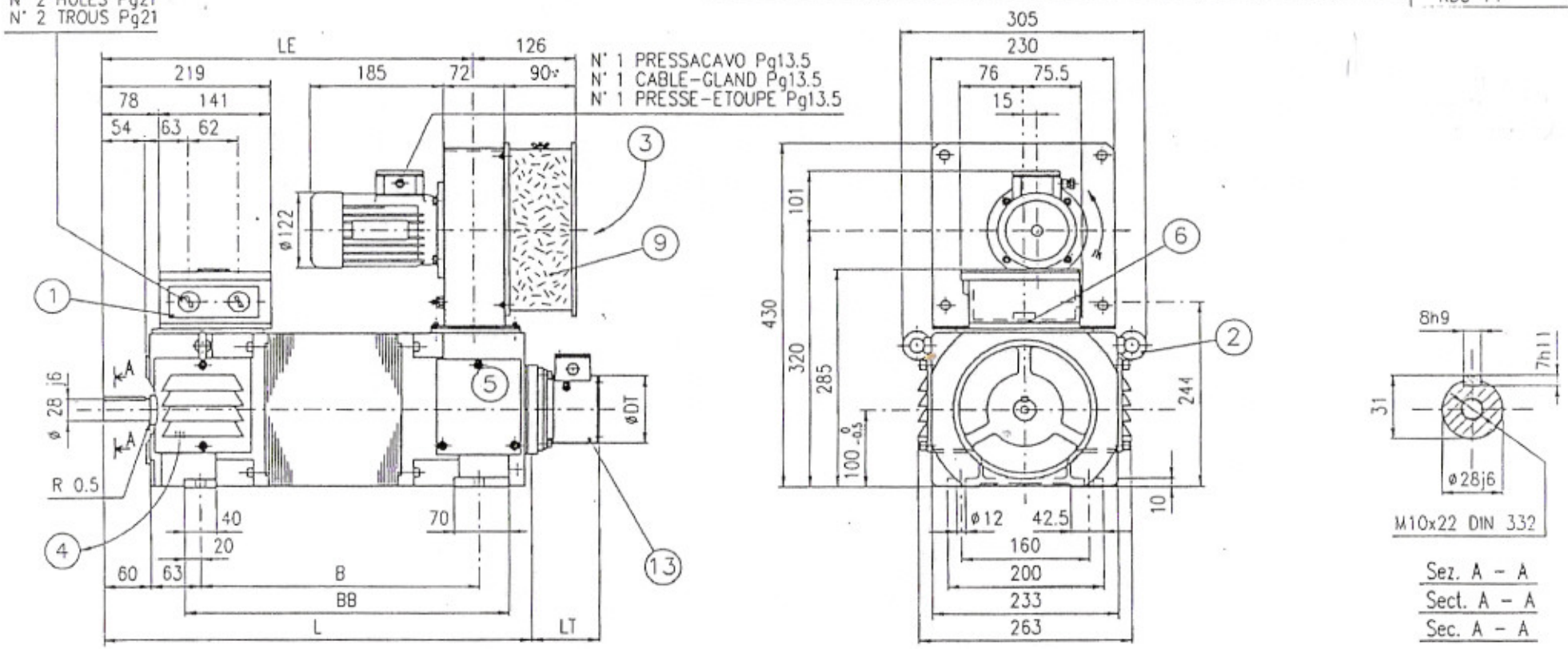

Modifiche :
-
-
-
-
-

OUTLINE D.C. MOTOR TYPE NP 100 PVA/B3
TERMINAL BOX ON THE TOP
IC 06 - IM 1001 - IP 23 S

ENCOMBREMENT MOTEUR A C.C. TYPE NP 100 PVA/B3
BOITE A BORNES EN HAUT
IC 06 - IM 1001 - IP 23 S

INGOMBRO MOTORE A C.C. TIPO NP 100 PVA/B3
SCATOLA CAVI IN ALTO
IC 06 - IM 1001 - IP 23 S

A TERMINE DI LEGGE CI RISERVIAMO LA PROPRIETA' DI QUESTO DISEGNO CON IL DIVIETO DI RIPRODURLO O DI RENDERLO NOTO A TERZI SENZA LA NOSTRA AUTORIZZAZIONE.

SICHEMOTORI S.p.A.

	Firma	Data
Disegn.	Filonzi	12/
Controll.	Gandini	/06/
Visto		'94

N° DIS. DRAW. N° PLAN N° R 35 R 01 501 MOD C