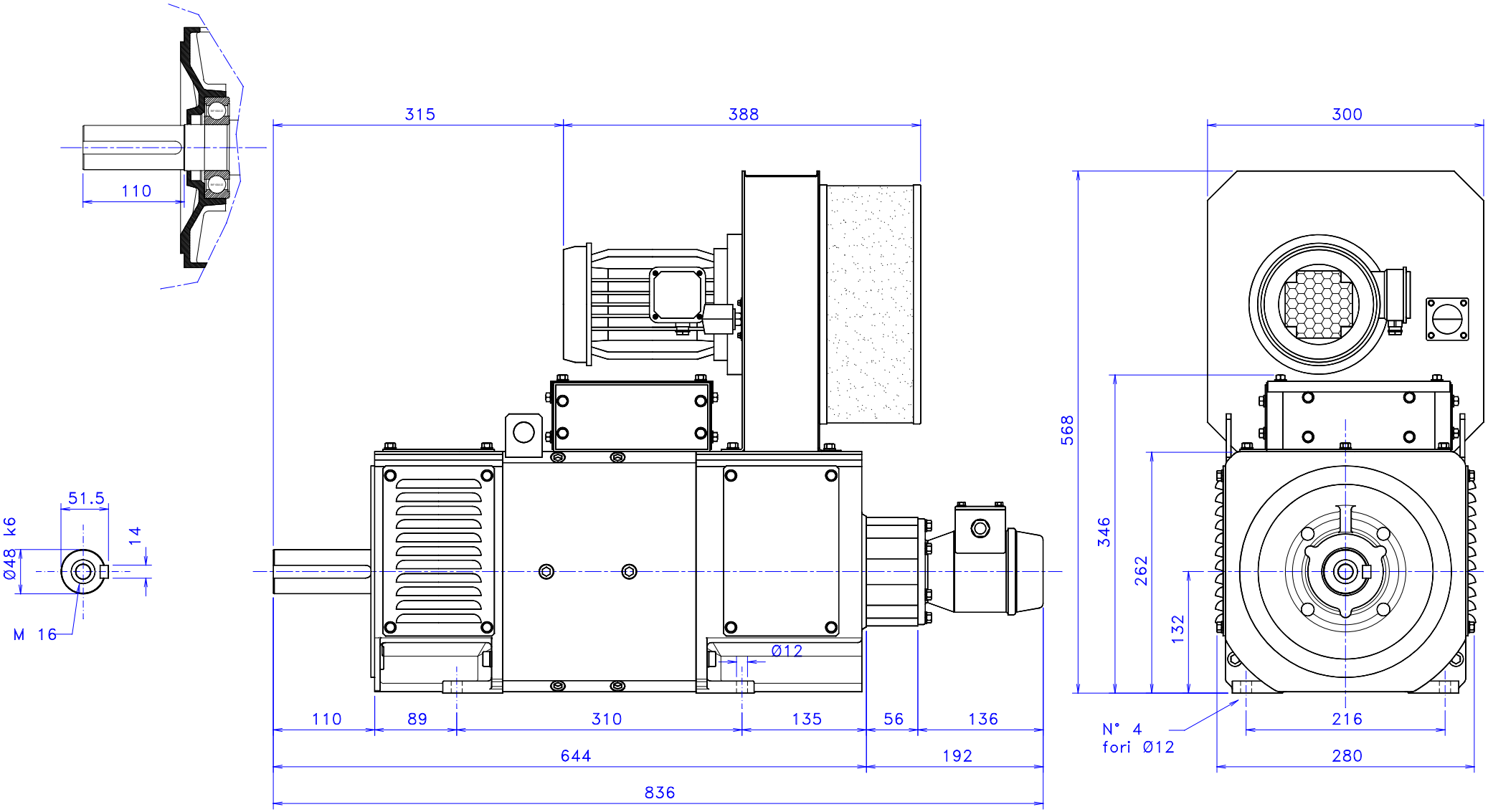

STIPAF MURARO S.p.A. Zermeghedo - Vicenza	CON.		SCALA		TOLLERANZE		DATA				
	VIS.		DESCRIZIONE				sostituito	sostituisce			
	DIS. B 132SB3		Disegno di ingombro motore L_B 132 S albero Ø48x110 B3 IC 06				DIS.	DIS.			
							DIS. A. Tilio	24/03/99	Nr.pezzi	OGGETTO	Pos.	MATERIALE	Peso Unit.