Denom./Cod. art. - Spazzola	1.00.95.115.371	Qualita'	CG651
Dimensioni mm.	31.8 x 31.8 x 64	Marcatura	CG651

Toll. gen. mancanti ±0,5

Toll. gen. angolo ±30'

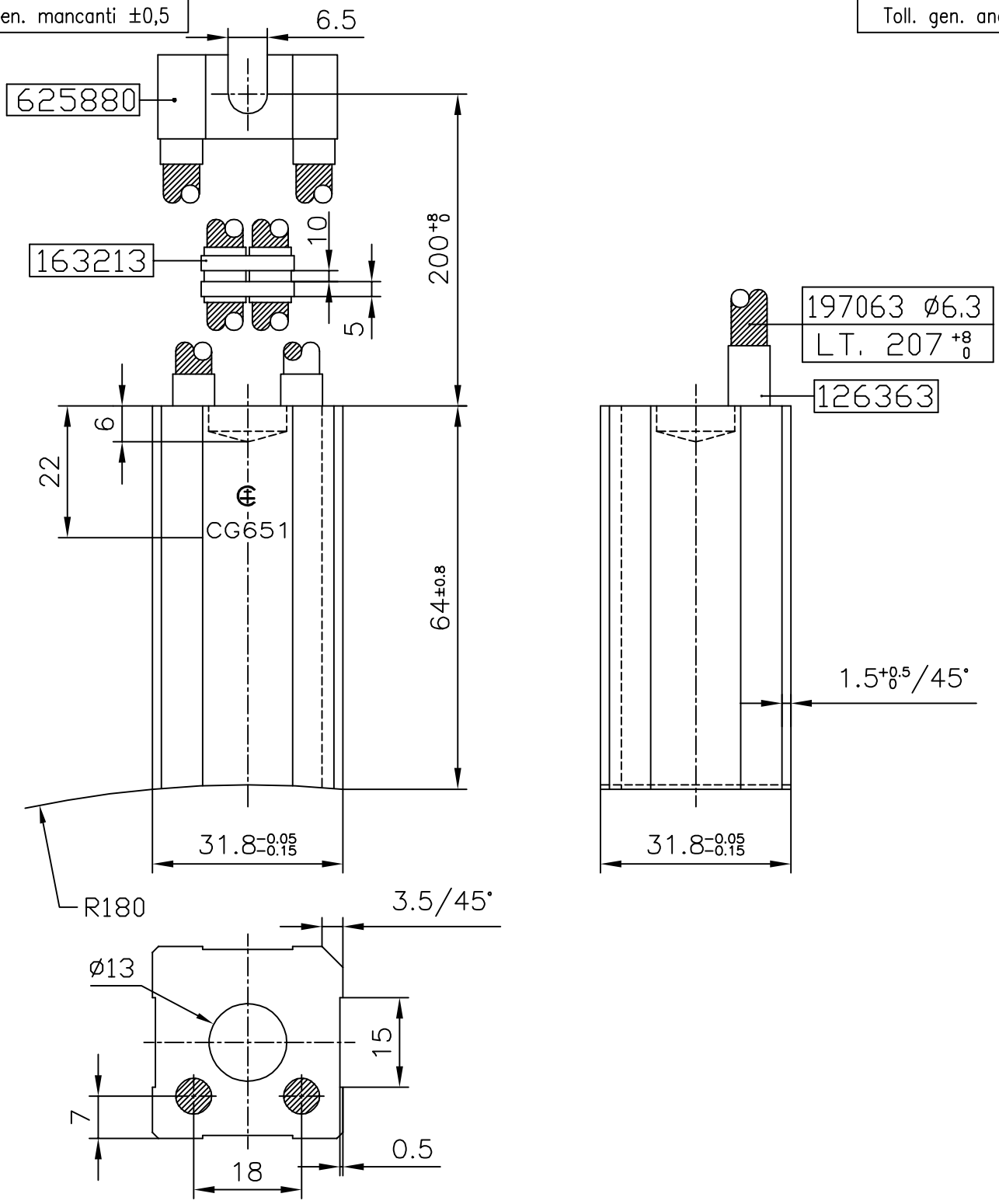

Rev.	Descrizione modifica	Modificato		Approvato	

	Disegnato	Controllato	Approvato	Data	Firma	Data	Firma
Data	23/10/12	23/10/2	23/10/12				
Firma	SCACCIA	CIOTOLI	CESCHIN				

Questo disegno è di proprietà della società MERSEN ITALIA S.p.A. a norma di legge è vietato riprodurlo o renderlo noto a ditte concorrenti od a terzi

MERSEN Italia S.p.A.

Disegno ricavato da : Fatt.tà N° 84/12

N° disegno: 00.06084.A

Scala 1:1

MOD/C/PRT/002 – ED.B 09/94