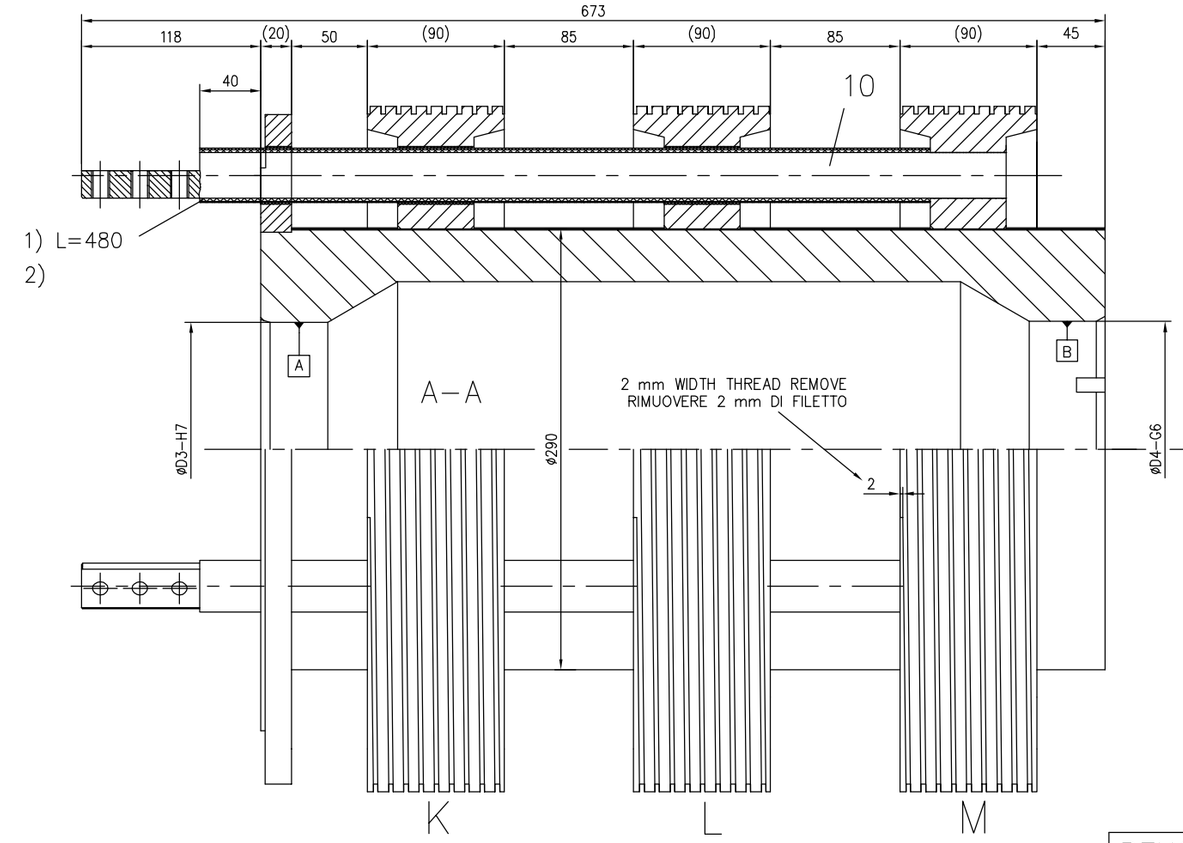


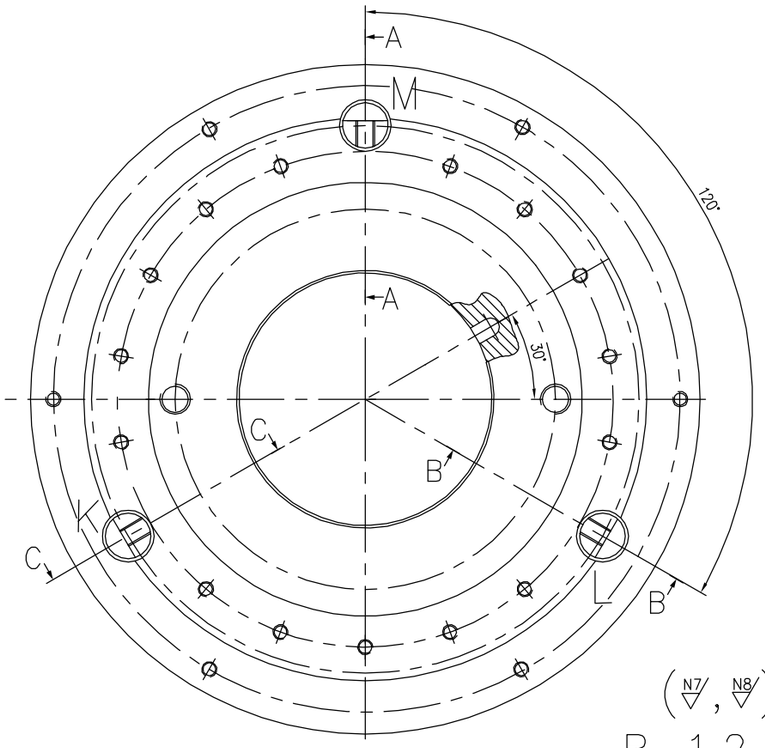


| | |
|---|---|
| 1) | Tubo isolante / insulation tube MICA IFE 80x7 ø30.2 $^{+0.5}_{0}$ |
| 2) | Tubo calettato/shrink tube 1.5" PTFE |
| 3) | Lana di vetro / Glaswool RD–2 3m |
| 4) | Araldite Compound Araldit EP–246 40g |
| 5) | Tubo isolante / insulation tube KAPTON 0.125 PI FO 1 |
| 6) | Tubo isolante / insulation tube NOMEX 0.13 PA/MI P2 |
| 7) | Film autoadesivo/selfadhesiv film 0.07 x 9.5 F11 3m |
| 8) | Tubo calettato/shrink tube 12" PTFE |
| 9) | 9x M12 x 35 8.8/ZN |

(N7, N8)

R. 1,2,3

| REKOFA Ident Nr. | ABB Sace Ident Nr. | BIRR Ident Nr. | TYPE | ØD3 | ØD4 | m [kg] | J [kgm²] |
|---|---|---|---|---|---|---|---|
| F 4707 A | UM 108034 R0001 | HTAM 124648 R0001 | AML 560 | 167 | 168 | 310 | 9,8 |
| F 4707 B | UM 108034 R0002 | HTAM 124648 R0002 | AML 630 | 187 | 188 | 303 | 9,6 |
| F 4707 C | UM 108034 R0003 | HTAM 124648 R0003 | AML 710 | 217 | 218 | 300 | 9,5 |

3) INSERTO IN LANA DI VETRO
GLASWOOL INSERT

4) RIEMPIMENTO IN ARALDITE
COMPOUND ARALDIT FILLING

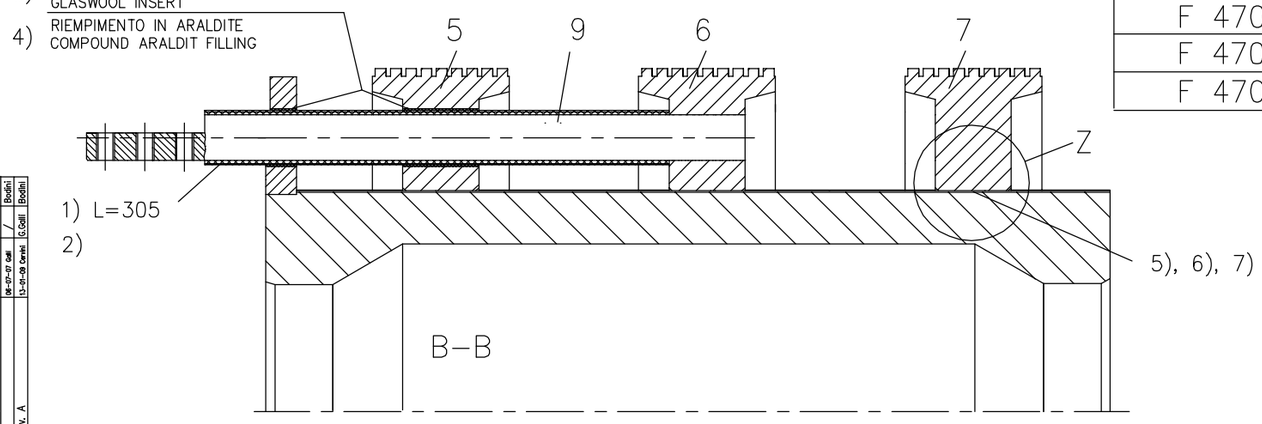


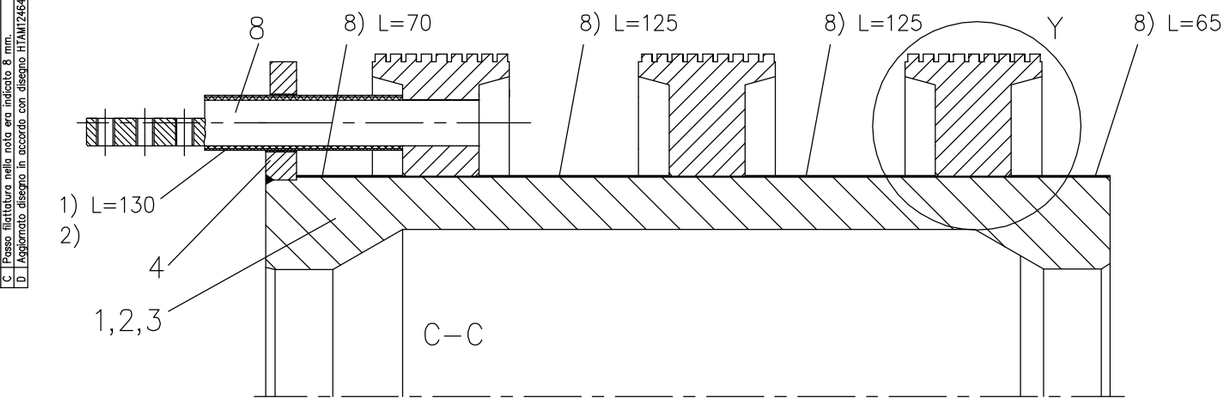


FILETTATURA DESTRORSA, 1 PRINCIPIO, PASSO 10 mm.
WITH RIGHT–HANDED,SINGLE–THREAD. PITCH OF THREAD 10 mm.

DETAIL Y
(1:1)

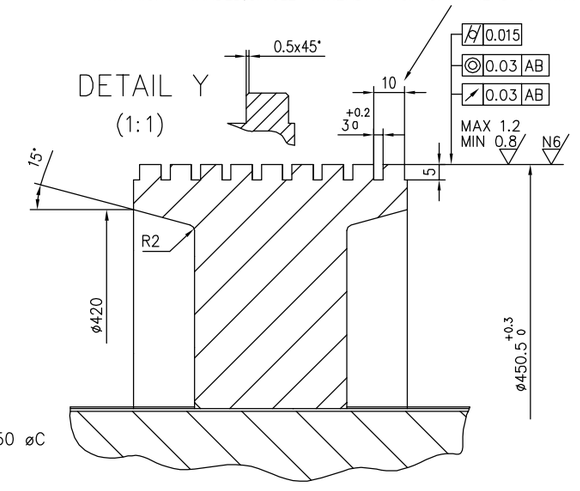


DETAIL Z

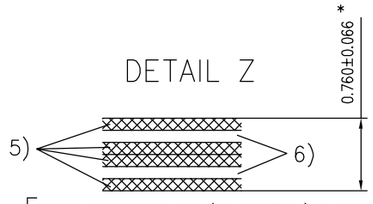


* INFO: [DOPO FORZAMENTO (PLASTISCH): 0.608±0.053
AFTER SHRUNK (PLASTIC): 0.608±0.053]

TEMPERATURA DI CALETTAMENTO DELL'ANELLO: 350 øC
RING–SHRUNK–TEMPERATURE: 662 øF

| | | |
|---|---|---|
| TENSIONE | MAX. | : 2.6kV |
| TENSIONE DI PROVA | MAX. | : 6.5kV/60s |
| CORRENTE | MAX. | : 2kA |
| VELOCITA' DI ROTAZIONE | MAX. | : 1800 1/min |
| VOLTAGE | MAX. | : 2.6kV |
| TESTING VOLTAGE | MAX. | : 6.5kV/60s |
| CHARGE | MAX. | : 2kA |
| RPM | MAX. | : 1800 1/min |

| | | | |
|---|---|---|---|
| Emesso: 04–03–15 Maccagni | LP separ.stesso N. ☐ Senza LP<br>LP separ.altro N. ☐ ☒ | Titolo: Collettore completo ø450.5 spazzole fisse | Scala: 1:2 |
| Controllato: 04–03–15 Maccagni | Centro responsabile: DMPB | | Lingua: IT/EN |
| Visto serie comuni ABB: – | Dis. origine: HTAM124648 rev. A | | |
| Dato corso: 04–03–15 Costa | No. Ordine: Serie | Tipo: AML 560 ... 710 | Size: A1 |
| | ABB SACE SpA Milano | No. documento: UM 108034 | Revisione: D / Foglio: 1/3 |

AutoCAD

| Rev | Modifica | Data/Emesso | Control. | Data control. |
|---|---|---|---|---|
| A | Aggiunti fogli 2–3. Il disegno di origine Birr era HTAM124638. | 04–03–27 Rwabi | G.Galli | Bodini |
| B | Modificato passo filetto anelli da 8 a 10 mm; Tolleranza su quota ø0 era T8. | 04–07–04 Galli | / | Bodini |
| C | Passo filettatura nella nota era indicato 8 mm. | 04–07–07 Galli | / | Bodini |
| D | Aggiornato disegno in accordo con disegno HTAM124648 rev. A | 13–01–09 Cerini | G.Galli | Bodini |

Simboli di rugosita' in accordo con ISO 1302. 9ADA 431

Tolleranze generali per lavorazioni meccaniche con a senza asp. di truciolo: Dimensioni lineari secondo ISO 2768 , 9ADA 422 , DIN 7168 Tolleranze angolari secondo ISO 2768 , 9ADA 422 , DIN 7168T1. Smussatura DIN 7168 T2.

Il tempo di fuga ci riserviamo la proprietà di questo documento con divieto di riproduzione, di comunicarlo a terzi o di renderlo noto a altre persone senza nostra autorizzazione.

ABBA1AIT