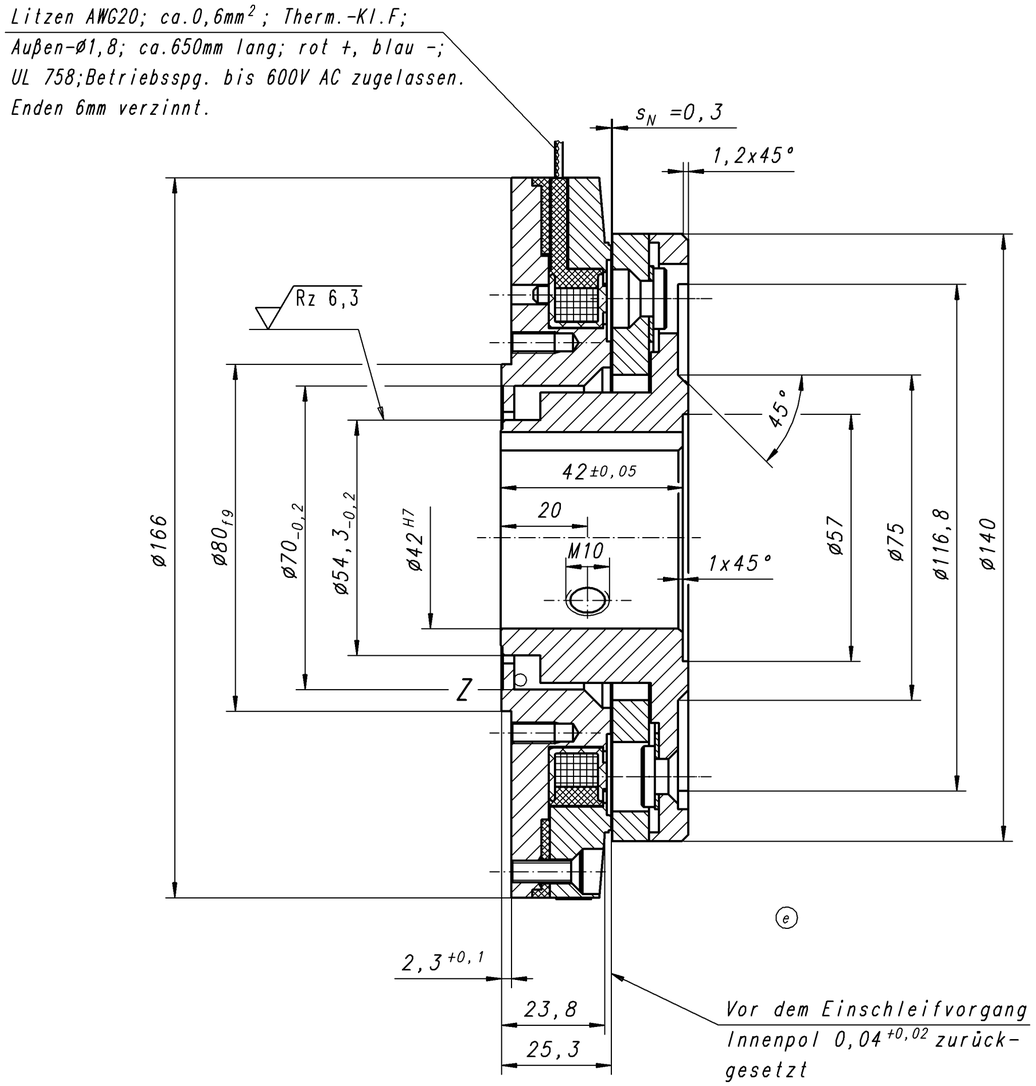

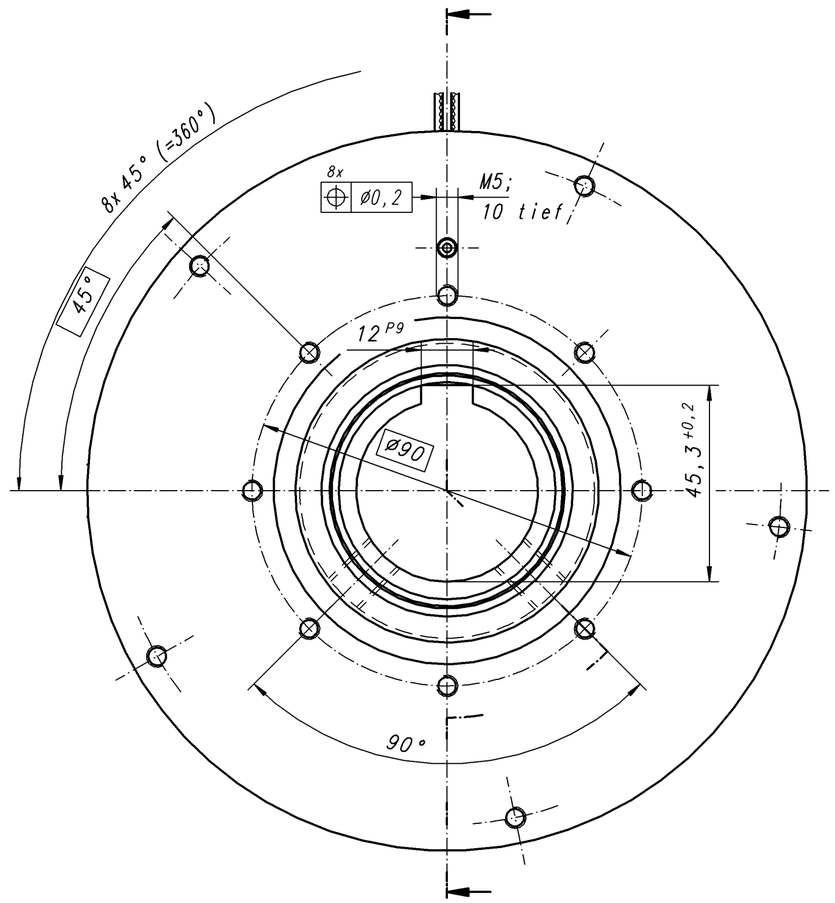

Technische Daten:

Beachte TKU 86 611..H.. und die allgemeinen techn.Informationen (siehe jeweils aktuellen Binder-Katalog Antriebstechnik) und die Betriebsanweisung 86 611H00.

Gerät entspricht VDE 0580 10.94
Verwendungsart :Einbaubremse
Betriebsart :Haltebremse mit Notstoppfunktion
Beide Pole werkseitig eingeschliffen

Nennspannung	U_N	=	24 V±10% geglättet
Nennleistung	P_{20}	=	32 W
Widerstand	R_{20}	=	18,6 Ω ± 4%
Verknüpfungszeit	t_1	=	53 ms (unter Voraus-
Trennzeit	t_2	=	97 ms setzung $M_2 = M_4$)
Isolierstoffklasse			F
Schutzart			IP00
Umgebungstemperatur	ϑ_{13}	=	-5..+120°C
Luftspalt	s	=	$0{,}2^{+0{,}1}$ mm
Gewicht (kpl.mit Anker)	m	=	3,8 kg
Massenträgheitsmoment (Anker)	J	=	30 kgcm²
übertragbares Drehmoment	M_4	≥	80 Nm
stat.Prüfmoment bei 20°C	M_{4P}	≥	115 Nm
max.Drehzahl ohne Bremsvorgang	n	=	8000 min⁻¹

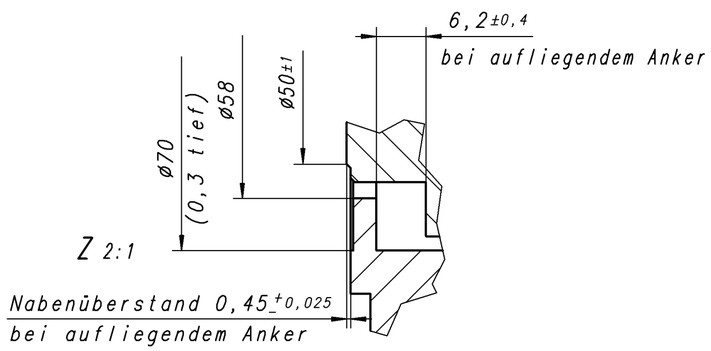

Index	Anz.	Änderung	Datum	Name
d	ern	A066/00	06.11.00	Sau
e	1x	A038/07	30.05.07	RJ

Allgemeintoleranzen ISO 2768-mK
Nennmaßbereich 0,2 ... 0,5
Längenmaße ± 0,05 | Radien, Fasen ± 0,1
Werkstückkanten DIN ISO 13715 t±0,3 t±0,4

Maßber.	>10..18	>30..50	>50..80
Passung	P9	H7	f8
Abmaße	-0,018 -0,061	+0,025 0	-0,030 -0,076

Werkstoff, Ausgangsteil
Gewicht
Benennung: Permanentmagnet-Bremse
Maßstab 1:1 (2:1)
DOS-Name
Klassifizierung
Format A2
Status F

	Datum	Name
Bearbeitet	06.11.2000	Nottmann
Geprüft	17.11.2000	Sautter
Normgepr.		

KENDRION BINDER MAGNETE Power Transmission
CAD

Zeichnungsnummer: 86 61114H11 0
Ersatz für: Index c

Schutzvermerk nach DIN 34 beachten!

Copyright reserved