Passmass	Abmasse

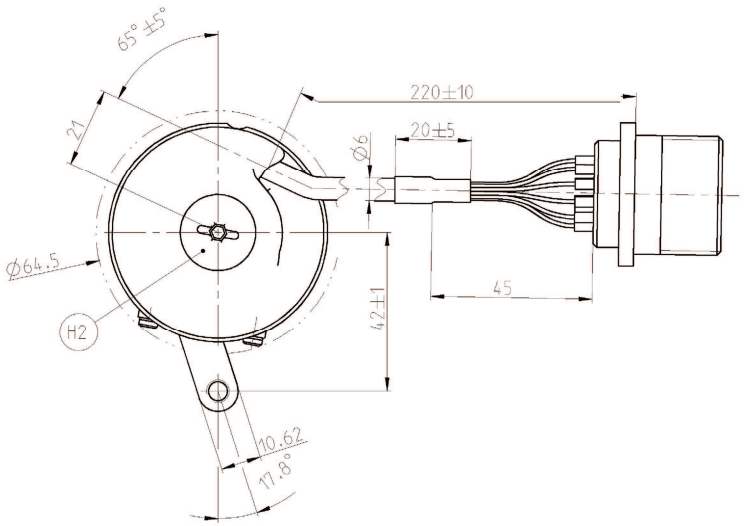

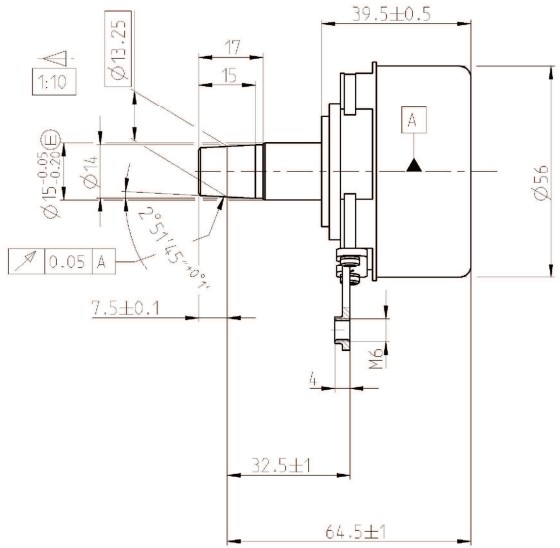

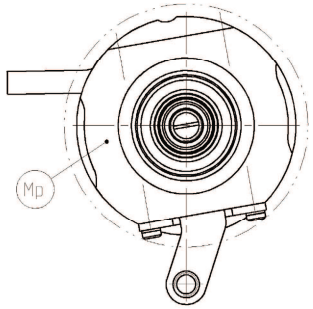

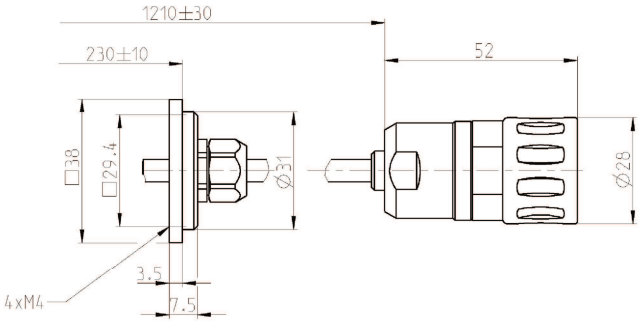

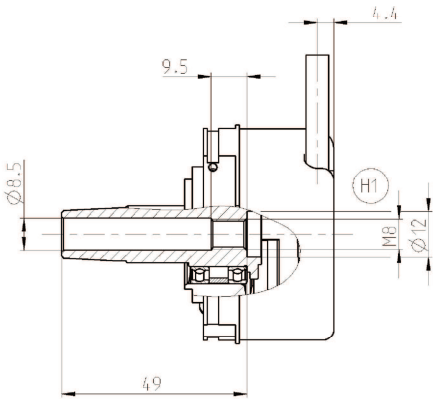

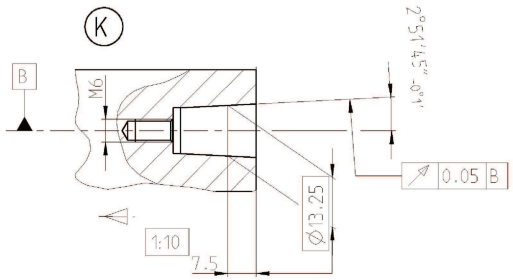

A = Lagerung Geber
Bearings for encoder

B = Lagerung Kundenwelle
Bearings for customers shaft

K = Kundenseitige Anschlussmaße
Required mating dimensions

Mp = Meßpunkt Arbeitstemperatur
Operating temperature measuring point

H1 = Abdrückgewinde
Back-off thread

H2 = Verschlussschraube SW 3 und 4
(Anzugsmoment 5+1Nm)
Locking screw SW 3 and 4
(torque 5+1Nm)

• 89A	43	011BD	-
WELLA1	KUPPA1		Identnummer
Freigabe-Nr.: 89081	Text: Kabel 02S09 ergänzt		

Werkstoff: -

Oberflaechenschutz
Innen: -
aussen: -
● blanke Flaechen

Toleranzen DIN ISO 8015 Allgemeintoleranzen

Nennmassbereich	Laengen	Rundungen Fasen
0.5 bis 3		± 0.2
> 3 bis 6	±0.20	± 0.5
> 6 bis 30		± 1
> 30 bis 120	±0.30	± 2
> 120 bis 400	±0.50	± 4

Nennmassbereich	▱	⫩	↗
bis 10	0.02	0.5	0.1
> 10 bis 30	0.05		
> 30 bis 100	0.1		
>100 bis 300	0.2		

Winkel Nennmassber.	
bis 10	± 1°
> 10 bis 50	± 30'
> 50 bis 120	± 20'
>120 bis 400	± 10'

Werkstueckkanten ISO 13715 0.3 0.3

ERN 4xx

Anschlussmaße

HEIDENHAIN
DR.JOHANNES HEIDENHAIN GmbH
D-83292 Traunreut Tel. (08669) 31-0

Oberflaechen nach DIN ISO 1302	Original Massstab	Format		Erstellt	Verantwortlich	Freigegeben	Version	Revision	Blatt	Seite
	1:1	A2	Name	Hesse	Weizhofer	Schroter	D511520	-03	- A-01	1 von 1
			Datum	20.07.2005	20.07.2005	22.09.2005	Dokumentennummer			

TTL 312 999 A2
Schutzvermerk ISO 16016 beachten