MASSA TOTALE MOTORE TOTAL WEIGTH MOTOR = 150 kg MASSE TOTALE MOTEUR	MOMENTO DI INERZIA MOMENT OF INERTIA = 0.085 kgm^2 MOMENT D'INERTIE

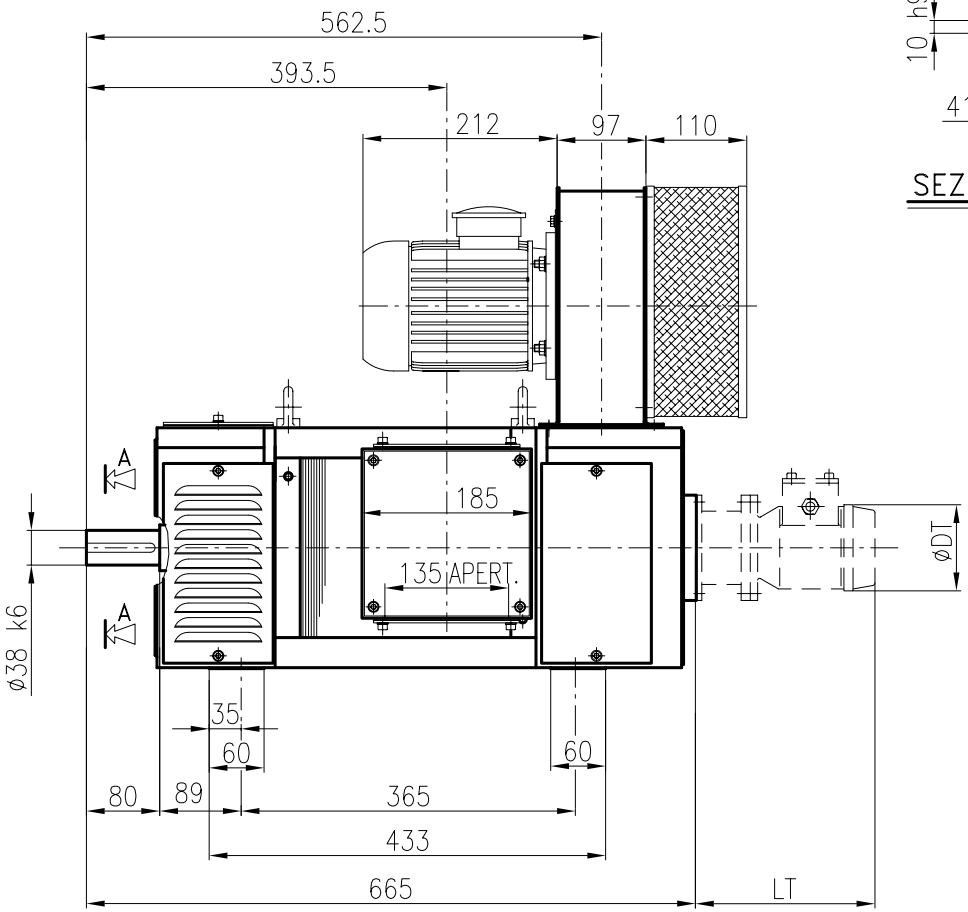

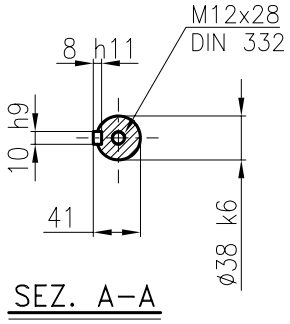

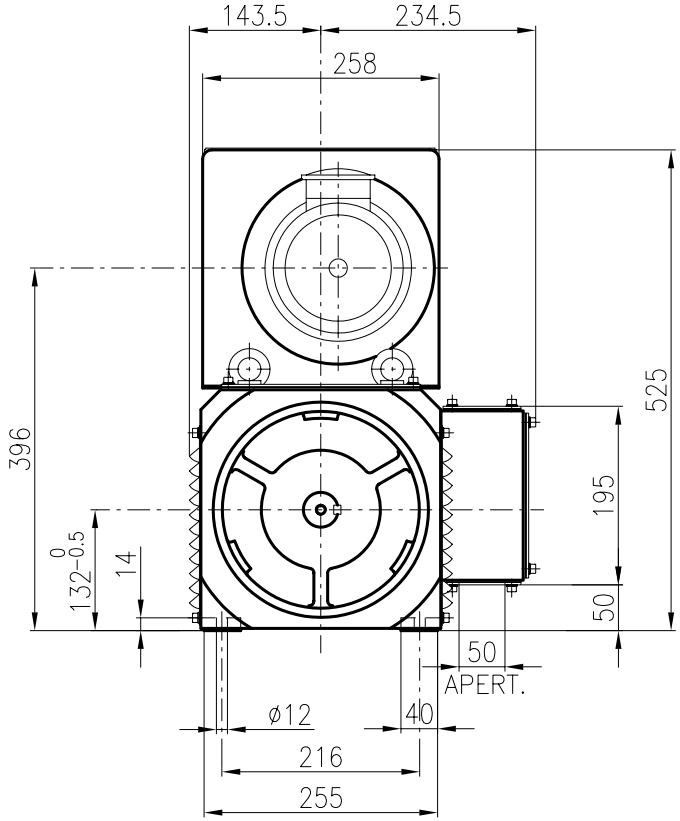

Modifiche :
–
–
–
–
–

OUTLINE D.C. MOTOR TYPE **P 132 K (N) M 2** PVA/B3
TERMINAL BOX ON THE RIGHT SIDE DRIVE END VIEW
IC 06 – IM1001 – IP 23 S

ENCOMBREMENT MOTEUR A C.C. TYPE **P 1**
BOITE A BORNES A DROITE VUE COTE ENT
IC 06 – IM 1001 – IP 23 S

INGOMBRO MOTORE A C.C. TIPO **P 132 K (N) M 2** PVA/B3
SCATOLA CAVI A DESTRA VISTA L.A.
IC 06 – IM 1001 – IP 23 S

A TERMINE DI LEGGE CI RISERVIAMO LA PROPRIETA' DI QUESTO DISEGNO CON IL DIVIETO DI RIPRODURLO O DI RENDERLO NOTO A TERZI SENZA LA NOSTRA AUTORIZZAZIONE.

ELSA SOLUTIONS
www.elsaweb.it

SICMEMOTORI S.p.A.

	Firma	Data
Disegn.		04/9/02
Controll.		
Visto		

1 : 1

N° DIS. DRAW. N° PLAN N° R 385 01700

MOD. 0