Comune di Patrica
Provincia di Frosinone

LISTA DELLE LAVORAZIONI E FORNITURE PREVISTE PER L'ESECUZIONE DELL'OPERA O DEI LAVORI

OGGETTO: Progetto esecutivo relativo alla realizzazione di un Secondo locale accessorio ad uso deposito a servizio di un opificio industriale

COMMITTENTE: REM SRL Via Ferruccia 16/A 03020 Patrica

Data, 06/10/2021

IL RESPONSABILE DEL PROCEDIMENTO

IL CONCORRENTE
(timbro e firma)

PriMus by Guido Cianciulli - copyright ACCA software S.p.A.

Num.Ord. TARIFFA	DESIGNAZIONE DEI LAVORI	DIMENSIONI				Quantità	IMPORTI	
		par.ug.	lung.	larg.	H/peso		unitario	TOTALE
	R I P O R T O							
	LAVORI A MISURA							
1 / 1 NP 01	Scavo a sezione aperta per sbancamento e splateamento in rocce di qualsiasi natura e consistenza con resistenza inferiore a 8 N/mmq (argille sciolte e compatte, sabbie, ghiaie, pozzolane, lapilli, tufi ecc.) compreso il taglio e la rimozione di radici, ceppaie, pietre e trovanti di roccia e muratura di volume fino a 0,50 mc sia in asciutto che in bagnato, anche in presenza di acqua stabilizzantesi nel cavo fino all'altezza di 0,20 m esclusa l'acqua proveniente da falda, compreso e compensato l'onere per il rispetto di costruzioni sotterranee preesistenti da mantenere quali fogne, condutture in genere, cavi, ecc., inoltre, lo spianamento e la configurazione del fondo, anche se a gradoni, l'eventuale profilatura di pareti, scarpate e cigli, l'eventuale tiro in alto sull'orlo del cavo e comunque in posizione di sicurezza. Comprensivo di spostamenti nell'ambito del cantiere secondo direttive del committente: eseguito con mezzi meccanici							
	scavo per fondazione ed eliminazione terreno vegetale	1,00	16,35	15,100	0,700	172,82		
	scavo per vano tecnico	1,00	3,05	2,050	1,300	8,13		
	SOMMANO mc					180,95		
2 / 2 NP 02	Drenaggio con scheggioni di cava, di natura silicea, calcarea o tufacea, posto al di sotto della platea di fondazione comprese la cernita ed eventuale tiro del materiale e compattazione in opera: eseguito con mezzi meccanic							
	DRENAGGIO SOTTOFONDAZIONE	1,00	16,35	15,100	0,300	74,07		
	SOMMANO mc					74,07		
3 / 3 NP 03	PER IMPIEGHI NON STRUTTURALI Classe di esposizione ambientale XC0 Calcestruzzo per sottofondazioni, riempimenti e massetti, in opera, a prestazione garantita con classe di consistenza S4, con dimensione massima degli aggregati di 32 mm. Sono esclusi i ponteggi, le casseforme, il ferro di armatura e l'utilizzo della pompa per il getto. Classe di resistenza a compressione C 8/10 – Rck 10 N/mmq							
	sottofondazione		16,35	15,100	0,100	24,69		
	SOMMANO mc					24,69		
4 / 4 NP 04	PER IMPIEGHI STRUTTURALI Calcestruzzo per strutture di fondazione ed interrate e/o strutture a contatto con acque aggressive, in opera, a prestazione garantita, conforme alle norme UNI EN 206-1 e UNI 11104 con classe di consistenza S4, con dimensione massima degli aggregati di 32 mm. Sono esclusi i ponteggi, le casseforme, il ferro di armatura e l'utilizzo della pompa per il getto. Classe di esposizione ambientale XC2 classe di resistenza a compressione C 25/30 - Rck 30 N/mmq							
	platea di fondazione	1,00	14,90	16,050	0,300	71,74		
	marciapiede *(lung.=14,9+1+1+16,15+16,15)	1,00	49,20	1,000	0,150	7,38		
	SOMMANO mc					79,12		
5 / 5 NP 05	Acciaio in barre per armature di conglomerato cementizio lavorato e tagliato a misura, sagomato e posto in opera a regola d'arte, compreso ogni sfrido, legature, ecc.; nonché tutti gli oneri relativi ai controlli di legge; del tipo B 450 C in barre lisce o ad aderenza migliorata, del tipo controllato in stabilimento: lavorato in stabilimento							
	armature superiore ed inferiore verticale f12/20 - platea *							
	A R I P O R T A R E							

Num.Ord. TARIFFA	DESIGNAZIONE DEI LAVORI	DIMENSIONI				Quantità	IMPORTI	
		par.ug.	lung.	larg.	H/peso		unitario	TOTALE
	R I P O R T O							
	(par.ug.=2*16,2/0,2)	162,00	15,32		0,888	2´203,87		
	armature superiore ed inferiore orizzontale f12/20 - platea * (par.ug.=2*14,9/0,2)	149,00	16,57		0,888	2´192,41		
	armature verticali interna ed esterna vano tecnico f12/20 - pareti *(par.ug.=2*(3,6+3,6+2,5+2,5)/0,2)	122,00	2,22		0,888	240,51		
	armature orizzontale interna ed esterna vano tecnico f12/20 - pareti *(par.ug.=1,8/0,2*4)	36,00	3,52		0,888	112,53		
	cavallotti di sostegno (1/mq)	240,00	0,80		0,888	170,50		
	armatura marciapiede f8/20 *(par.ug.=49,2/0,2)	246,00	2,50		0,395	242,93		
	SOMMANO kg					5´162,75		
6 / 6 NP 06	Casseforme rette per getti di conglomerati cementizi semplici o armati compresi armo, disarmante disarmo, opere di puntellatura e sostegno fino ad un'altezza di 4 m dal piano di appoggio; eseguite a regola d'arte e misurate secondo la superficie effettiva delle casseforme a contatto con il calcestruzzo: per plinti di fondazione, per fondazioni rettilinee continue (travi rovesce, murature di sotterraneo)							
	platea *(lung.=16,05+14,9)	2,00	30,95		0,300	18,57		
	SOMMANO mq					18,57		
7 / 7 NP 07	Casseforme rette per getti di conglomerati cementizi semplici o armati compresi armo, disarmante disarmo, opere di puntellatura e sostegno fino ad un'altezza di 4 m dal piano di appoggio; eseguite a regola d'arte e misurate secondo la superficie effettiva delle casseforme a contatto con il calcestruzzo: Per pilastri, pareti rettilinee in elevazione							
	pareti locale tecnico	4,00	2,50		1,800	18,00		
	pareti locale tecnico	4,00	3,60		1,800	25,92		
	SOMMANO mq					43,92		
8 / 8 NP10	Strato impermeabile in bitume ed elastomeri (questi ultimi al 30%), in base d'acqua, posato a freddo a strati successivi e incrociati: spessore 1 mm (impermeabilizzazione strutture interrate)							
	Vedi voce n° 7 [mq 43.92] impermeabilizzazione pareti locale tecnico					43,92		
	SOMMANO mq					43,92		
9 / 9 NP11	Pavimento industriale a pastina con manto di usura posato fresco su fresco su predisposto massetto (compreso) , formato da 14 Kg/mq di quarzo e 6 Kg/mq di cemento, compattato e lisciato con formazione di giunti fresati a riquadri da 4 x 4 m. colore grigio							
			14,90	16,050		239,15		
	SOMMANO mq					239,15		
10 / 15 NP 09	Tubazioni in PVC rigido atossico per acquedotti, fabbricate secondo le norme UNI EN 1452, di qualità alimentare con mescola libera da piombo, secondo prescrizioni igienico sanitarie del Ministero Sanità, e con spessori calcolati per resistere ad una sollecitazione circonferenziale a 20 °C di 12,5 N/mm² fornite e poste in opera in barre di lunghezza commerciale di sei metri con giunto a bicchiere ed anello elastomerico di tenuta conforme alla norma UNI EN 681-1. Le tubazioni saranno prodotte da aziende certificate secondo la norma UNI EN 9001. Compresi gli eventuali spostamenti longitudinali nel cavo per intralcio di qualsiasi genere,							
	A R I P O R T A R E							

Num.Ord. TARIFFA	DESIGNAZIONE DEI LAVORI	DIMENSIONI				Quantità	IMPORTI	
		par.ug.	lung.	larg.	H/peso		unitario	TOTALE
	R I P O R T O							
	compresa la fornitura dei materiali per le giunzioni e l'esecuzione delle medesime, compresa l'esecuzione delle prove idrauliche, il lavaggio e la disinfezione, sono esclusi gli scavi, rinfianchi e rinterri: per pressioni PN 10 del diametro esterno di 180 mm							
	tubazioni per scolo acque pluviali *(lung.=16,7+15+16,7+6)	1,00	54,40			54,40		
	SOMMANO m					54,40		
11 / 16 NP 08	Pozzetti di ispezione forniti e posti in opera in elementi prefabbricati di calcestruzzo, realizzati con cemento tipo 42,5R ed inerti lavati e vagliati opportunamente dosati per ottenere un cls di classe > 350, costruiti con i seguenti elementi: elemento di fondo di altezza cm 100 con impronte di riduzione di spessore per l'introduzione del tubo di attraversamento. Soletta carrabile di copertura. Gli elementi saranno posati su una platea di calcestruzzo di spessore 20 cm, armata con rete elettrosaldata maglia 20x20, di dimensioni maggiori di 20 cm rispetto alle dimensioni esterne del pozzetto. Gli elementi saranno tra loro sigillati e stuccati con l'interposizione di malta cementizia. La ditta produttrice dovrà fornire dietro richiesta della Direzione Lavori i calcoli di verifica statica degli elementi. Compreso e compensato ogni altro onere necessario a dare l'opera finita e funzionante, esclusi unicamente lo scavo ed il rinterro: fondo di sezione interna 60x60 h.=100 cm, spessore pareti 12 cm							
	pozzetti ispezione pluviali					4,00		
	SOMMANO cad					4,00		
12 / 21 NP 00	Rete di plastica stampata. Fornitura e posa in opera di rete di plastica stampata e relativi sostegni per la realizzazione delle recinzione di cantiere, compreso il fissaggio della rete alla recinzione e Montaggio, smontaggio per tutta la durata dei lavori							
	delimitazione aree di lavoro		50,00		1,000	50,00		
	SOMMANO m²					50,00		
	Parziale LAVORI A MISURA euro							
	T O T A L E euro							
	A R I P O R T A R E							

Num.Ord. TARIFFA	DESIGNAZIONE DEI LAVORI	DIMENSIONI				Quantità	IMPORTI	
		par.ug.	lung.	larg.	H/peso		unitario	TOTALE
	R I P O R T O							

N O T E

NOTA : PER IL DETTAGLIO DELLE LAVORAZIONI SI RIMANDA ALL'ELABORATO DI GRAFICO PARTE INTEGRANTE DELLA RICHIESTA DI OFFERTA

Data, 06/10/2021

Il Tecnico

	A R I P O R T A R E							

COMUNE DI PATRICA

Provincia di Frosinone

VARIANTE AL PERMESSO DI COSTRUIRE N. 04-2020 DEL 23/07/2020 PROT. N° 5010 PER LA REALIZZAZIONE DI UN SECONDO CAPANNONE IN ACCIAIO AD USO DEPOSITO

PROGETTO ESECUTIVO

COMMITTENTE :
REM S.R.L.

UBICAZIONE :
VIA FERRUCCIA 16/A 03010 Patrica (FR)

DATI CATASTALI :
FOGLIO 4 - PARTICELLA 629-630-633

TITOLO ELABORATO :
CARPENTERIE ED ARMATURE ELEMENTI IN C.A.

N. ELABORATO : STR-01

DATA : 04/05/2021

PROGETTISTA E DIRETTORE DEI LAVORI
ING. STEFANO BRACAGLIA

IL COMMITTENTE
REM SRL
Amm .re Adele Pace

REVISIONE	DESCRIZIONE
0	*Prima emissione*

MATERIALI:

1) CONGLOMERATO CEMENTIZIO

CAMPO DI IMPIEGO	CLASSE DI ESPOSIZIONE AMBIENTALE	RAPPORTO a/c	CLASSE DI RESISTENZA	CLASSE DI CONSISTENZA	DENSITA Kg/mc	TIPO DI CEMENTO	DIAMETRO INERTI
PLATEE E PARETI IN C.A	XC2	0.6	C25/30	S4	2500	CEM II	25mm

CLASSE DI ESPOSIZIONE AMBIENTALE DEL CALCESTRUZZO SECONDO LE NORME UNI-EN 206:2016

2) ACCIAIO PER CONGLOMERATO CEMENTIZIO ARMATO ORDINARIO
- Acciaio in barre ad aderenza migliorata B450C saldabile con $\phi \leq 26$mm [fyk $\geq$450 MPa; ftk $\geq$540 MPa];
- Reti elettrosaldate con fili elementari di diametro $5 \leq \phi \leq 12$mm [fyk $\geq$390 MPa; ftk $\geq$440 MPa];
- Per tutti gli acciai per conglomerato cementizio armato valgono le seguenti prescrizioni:
  $1.15 \leq (ft/fy)k \leq 1.35$
  dove fyk= tensione caratteristica di snervamento;
  dove ftk= tensione caratteristica di rottura;
- Sovrapposizione minima 40 diametri

3) COPRIFERRO DI PROGETTO PER LE OPERE IN C.A.

DESCRIZIONE	COPRIFERRO NOMINALE DI PROGETTO c(mm)
PARETI E PLATEE	c $\geq$ 30mm

4) ACCIAIO PER CARPENTERIE METALLICHE
- Acciaio strutturale zincato S275JR – TRAVI E PILASTRI
- Acciaio strutturale zincato S235JR – ARCARECCI DI COPERTURA E CONTROVENTI ø12
- bullodi,dadi e viti cl 8.8 in acciaio zincato

5) NOTE
- prima della realizzazione le misure riportate nel presente elaborato dovranno essere verificate in cantiere
- i dettagli costruttivi possono subire variazioni le quali dovranno essere preventivamente autorizzare dalla DL
- gli esecutivi di officina sono a cura della ditta fornitrice
- dove non indicato i piatti sono da intendersi con spessore 8mm
- dove non indicato le saldature sono da intendersi continue e a completo ripristino

CARPENTERIE +0.00

SCALA 1:50

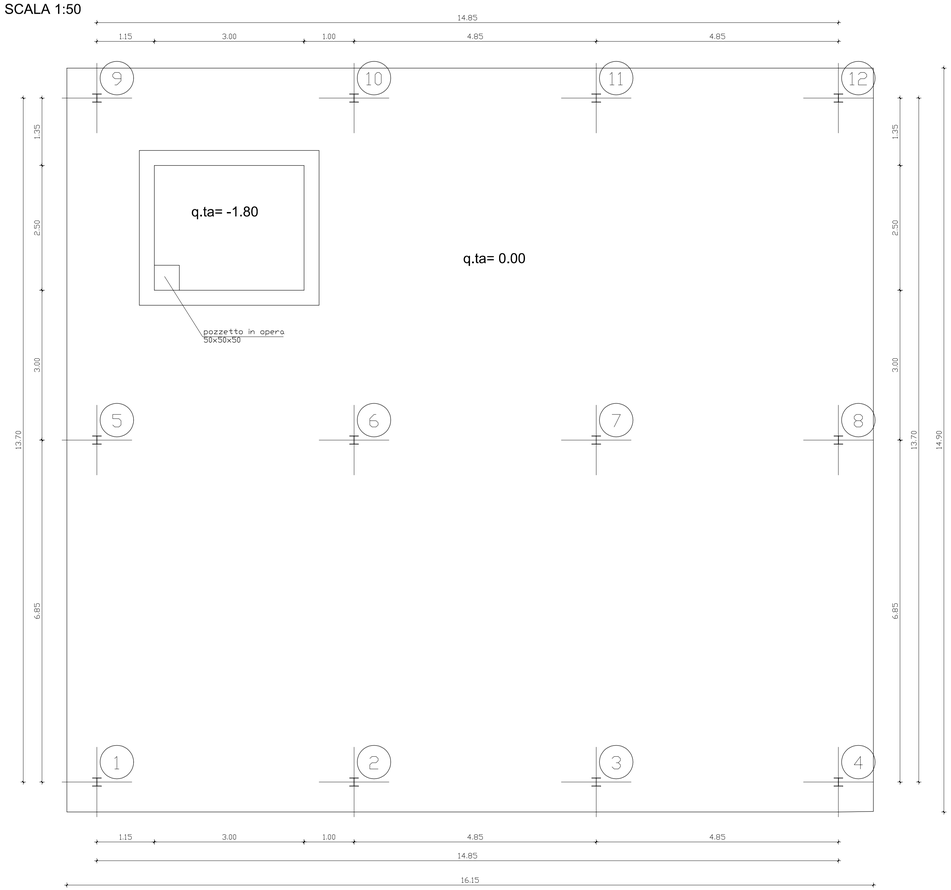

ARMATURE PLATEA +0.00

SCALA 1:50

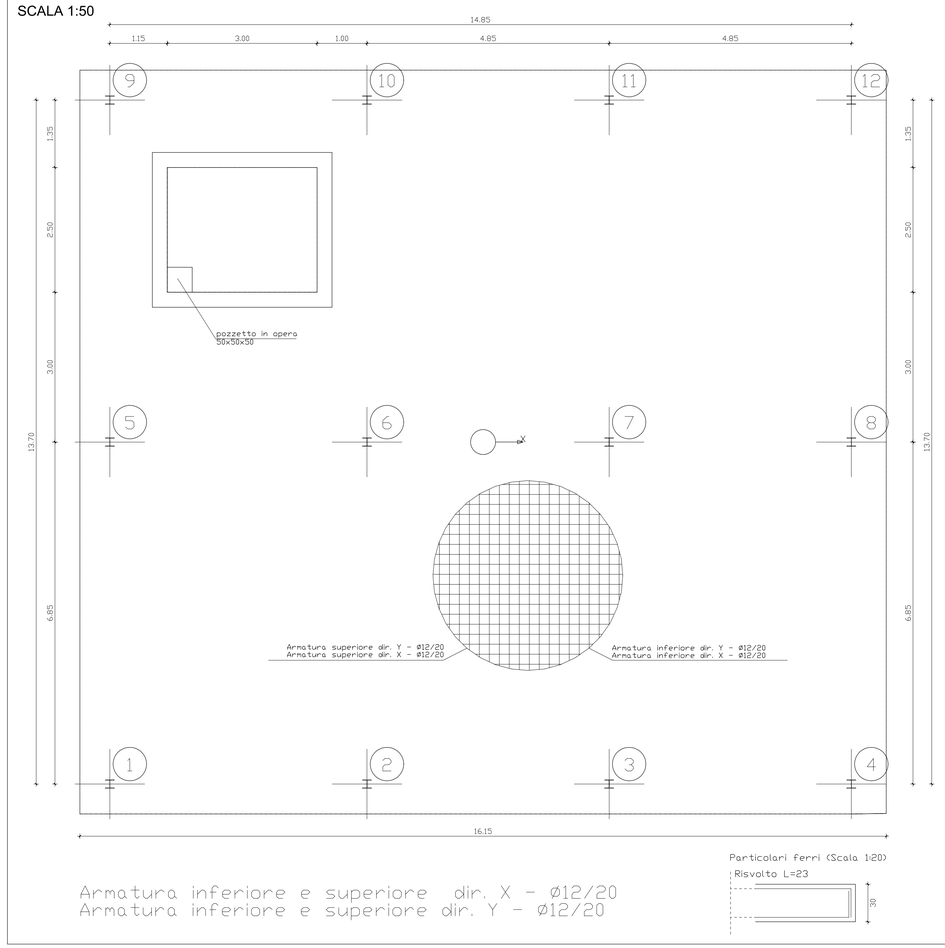

CARPENTERIE -1.80 m

SCALA 1:50

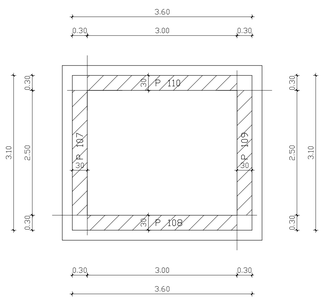

ARMATURA PLATEA -1.80 m

SCALA 1:50

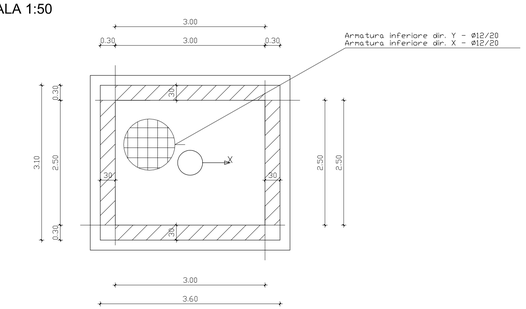

ARMATURE PARETI 107 - 109

SCALA 1:50

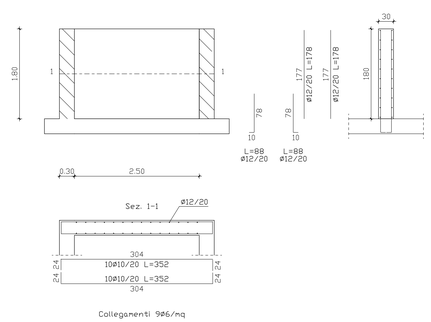

ARMATURE PARETI 110 - 108

SCALA 1:50

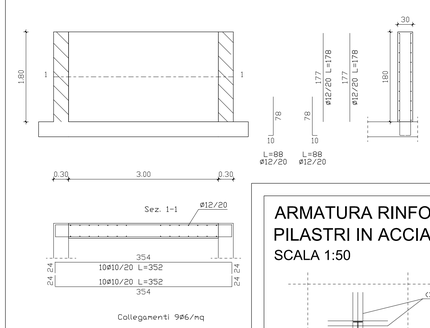

ARMATURA RINFORZO SOTTO PILASTRI IN ACCIAIO
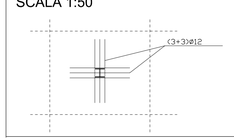
SCALA 1:50