ANTIPOLLUTION SYSTEMS

Esecuzione 4
Exécution 4
Arrangement 4
Ausfuehrung 4
Ejecucion 4

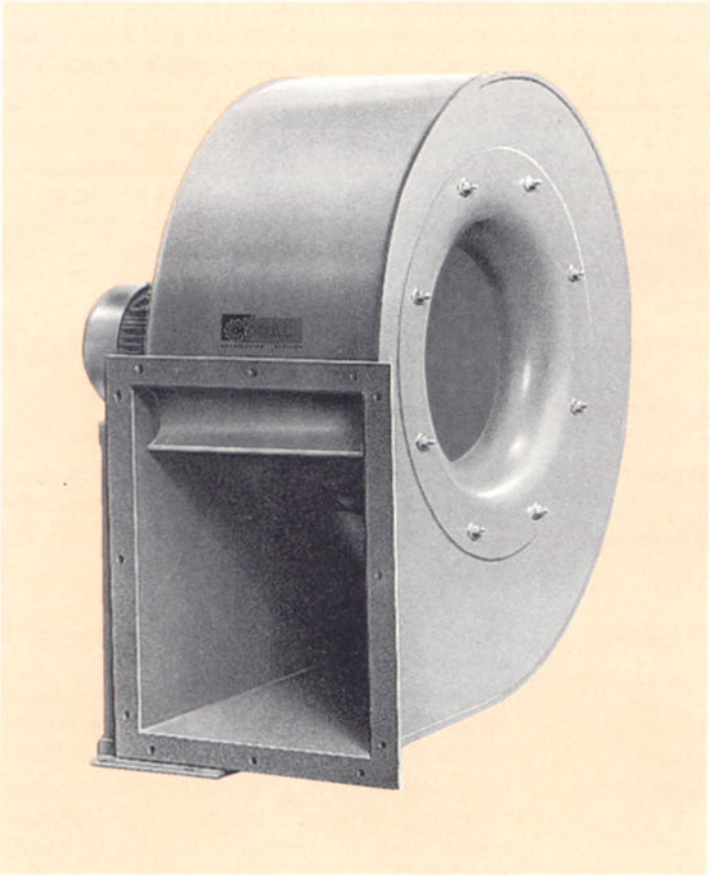

Esecuzione 1
Exécution 1
Arrangement 1
Ausfuehrung 1
Ejecucion 1

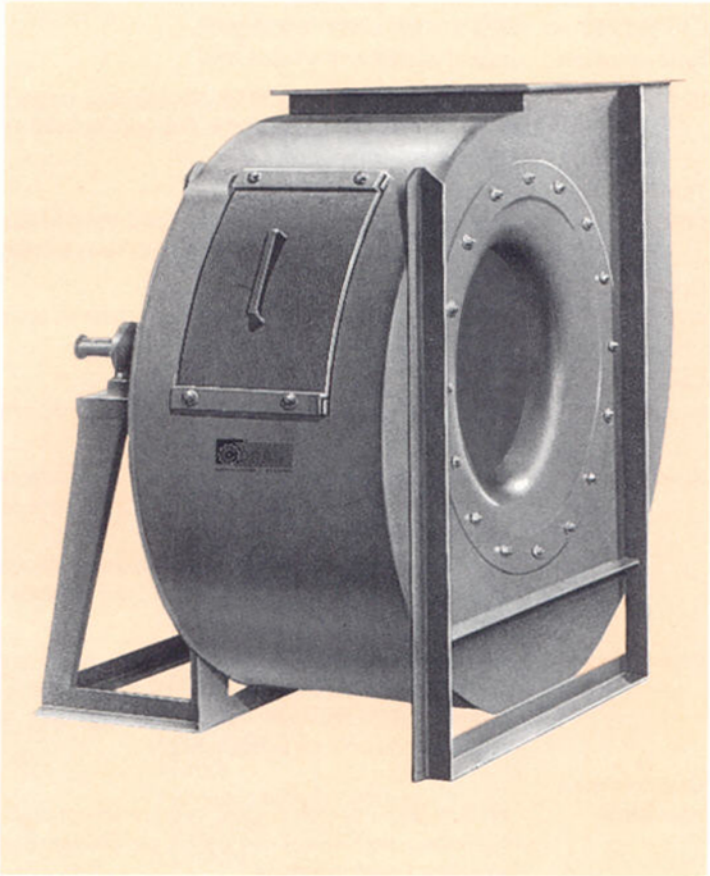

CAMPO D'IMPIEGO E CARATTERISTICHE
CHAMP D' UTILISATION ET CARACTERISTIQUES
TECHNICAL SPECIFICATION
ANWENDUNGSGEBIETE UND TECHNISCHE DATEN
CAMPO DE APLICACION Y CARACTERISTICAS

Ventilatore ad alto rendimento: Mod. ACN.

Campo di lavoro: portate elevate, prevalenze basse.

Tipo di pale: sirocco (a gabbia di scoiattolo).

Applicazioni: aspirazione di aria anche polverosa, vapori, dove sono movimentati grossi volumi d'aria con basse pressioni.

Temperature del fluido: fino a 60 °C in esecuzione standard; esecuzioni speciali per temperature superiori.

Caratteristiche costruttive: costruzione robusta in lamiera verniciata, ventola in lamiera d'acciaio equilibrata staticamente e dinamicamente.

Caratteristiche di funzionamento: condizioni dell'aria in aspirazione T = 15 °C, p = 760 mm Hg.

Rumorosità: i valori di rumorosità sono ottenuti attraverso letture eseguite nei 4 punti cardinali alla distanza di 1,5 mt dal ventilatore. Sono esclusi motore e trasmissione; letture in campo libero con ventilatori intubati secondo norme UNI.

Orientamenti: I ventilatori serie ACN ammettono 16 posizioni di orientamento (8 orarie RD e 8 antiorarie LG) definite guardando il ventilatore dal lato trasmissione.

Costruzioni speciali: versione antiscintilla con rasamenti sulle parti non rotanti potenzialmente a contatto con la ventola in materiale non ferroso
versione anticorrosiva: esecuzione con verniciature o materiali speciali (acciaio inox).
versione per alte temperature: con ventolina di raf-

freddamento fino a 300 °C, esecuzioni speciali a richiesta per temperature fino a 450 °C.

Ventilateur à haut rendement: Mod. ACN.

Domaine d'utilisation: débits elevés, basses pressions.

Type de pâles: cage d'écureil.

Aplications: pour l'aspiration d'air meme tres poussiereux, vapeurs et, en general, pour transporter des grands debits a basse pression.

Température du fluide: jusqu'á 60 °C en exécution standard; pour température supérieure possibilité de réaliser exécutions spéciales.

Caractéristiques constructives: construction robuste en tôle peinte, turbine en acier équilibrée statiquement et dynamiquement.

Caractéristiques de fonctionnement: conditions de l'air en aspiration T = 15 °C, p = 760 mm Hg.

Niveau sonore: les valeurs de bruit son obtebues à travers des mesures effectuées au quatre points cardinaux à la distance de 1,5 m du ventilateur.
Sont exclus le moteur et la transmission: lectures effectées en champ libre avec ventilateur entubées selons les normes UNI.

Orientations: les ventilateurs séries ACN ont 16 positions d'orientation différentes (8 horaires RD et 8 anti-horaires LG). Elles sont définies en regardant le ventilateur du côté de la trasmission.

Constructions spéciales: version anti-étincelles avec recouvrement avec matérieaux non ferreux des parties qui peuvent être en contact avec la turbine
version anti-corrosion: exécution avec peinture ou matérieaux spéciaux (acier inoxidable)
version hautes températures: avec hélice de refroidissement jusqu'à 300 °C, exécutions spéciales, sous demande, pour températures jusqu'à 450 °C.

High efficiency fan: Mod. ACN.

Field of application: hith capacities, low pressures.

Type of blades: multiblades (squirrel cage).

Applications: for the suction of also dusty air, gases, fumes, where high air volumes, with low pressures are required.

Air temperature: up to 60 °C standard, special features for higher temperatures.

Construction specifications: rigid construction in enamelled sheet metal.
Steel blower statically and dynamically balanced.

Working principles: condition of the ducted air T = 15 °C, p = 760 mm Hg.

Noise level: noise levels are obtained by readings taken at 4 points, at a distance of 1.5 mt from the fan. Motors and transmission are excluded.
Readings are in free fields with a ducted fan according to UNI regulations.

Fan handing: the fans mod. ACN have 16 handings (8 clockwise RD and 8 counterclockwise LG) viewing from the drive side.

Special constructions: sparkproof features with shim adjustments on the non rotating parts potentially in contact with the impeller in non ferrous materials.
Corrosion resistant version with special coatings or material (stainless steel).
Temperature resistant features with small cooling disc up to 300 °C. Special arrangement on request up to 450 °C.

Hochstleistung -Ventilator: Typ ACN.

Einsatzgebiet: Höhere Luftleistungen, Niederdruck.

Schaufeltyp: Käfig-Bauweise.

Anwendungfälle: Absaugung von staubreichhaltige Luft, Dämpfe, in Niederdruckbereich bei höhere Luftmänge.

Lufttemperatur: bis 60 °C für Ständardausführungen;
Sonderausführungen für Höchsttemperaturen.

Baumerkmale: robuste Bauweise. Verzinktes Blech fertig lackiert. Stahl-Laufrad statisch und dynamisch ausgewuchtet.

Betriebseigenschaften: Luftdaten gemessen am Ansaugstutzen T = 15° C,
p = 760 mm Hg.

Schallpegel: wird in 4 Hauptrichtungen mit Ventilator-Abstand 1,5 m gemessen.
Die Geräusche des Motors und Keilriemes sind nicht berücksichtigt. Für in Rohr eingebaute Ventilatoren wird die Messung frei durchgeführt (nach UNI-Norm).

Orientierung: Die Ventilatoren Typ ACN sind in 16 verschiedene Orientierungen lieferbar. Um die richtige Stellung zu treffen, wird der Ventilator von der Motorseite angeschaut.

Sonderanfertigung: Ex-geschützte Version mit funkenfreien Materialien. Edelstahl-Ausführung möglich.
Für hohe Temperaturen: bis 300 °C mit Kühlrad. Spezialenfertigung auch bis 450 °C möglich.

Ventilador de alto rendimiento: Mod. ACN.

Campo de trabajo: caudales altos, pressiones bajas.

Tipo de paletas: a jaula de ardilla.

Aplicaciones: para la aspiracion de aire, inclusive polvoriento, vapores, donde se movimentan grandes volumenes de aire a pressiones reducidas.

Temperatura del flúido: hasta 60° C en ejecución standard, ejecuciones especiales para temperaturas superiores.

Caracteristicas constructivas: Construccion robusta en chapa barnizada. Rodete en acero a jaula de ardilla equilibrado estática y dinámicamente.

Caracteristicas funcionales: condiciones del aire en la aspiración T = 15 °C, p = 760 mm de Hg.

Ruidosidad: los valores de medida del nivel de ruido se obtienen a partir de lecturas en la dirección de los cuatro puntos cardinales y a la distancia de 1,5 m del ventilador.

Se excluyen motor y trasmisión; lectura en campo abierto con el ventilador entubado según normas UNI.

Orientaciones: los ventiladores de la serie ACN pueden ser posicionados en 16 distintas orientaciones (8 girando en el sentido dextrógiro, o de las agujas del reloj, y 8 en el sentido levógiro, o contrarioal reloj), definidas mirando el ventilador desde el lado de la transmisión.

Construcciones especiales: versiones antideflagrantes con tramado en material no ferroso sobre las partes no rotantes potencialmente en contacto con el rodete.
Versión anticorrosiva: ejecución con recubrimiento protector o en materiales (acero inoxidable)
versión para altas temperaturas: con rodete de refrigeración hasta 300 °C. Ejecución especial bajo demanda hasta 450 °C.

INDICAZIONI PER L'ORDINAZIONE
A PRECISER EN CAS DE COMMANDE
TO BE SPECIFIED AT ORDER STAGE
BEI BESTELLUNG FOLGENDE DATEN ANGEBEN
ESPECIFICACIONES PARA CURSAR PEDIDO

Si invita la Spettabile Clientela a precisare in fase d'ordine i seguenti dati:

1) Il tipo di ventilatore scelto con le caratteristiche richieste di:
- Portata
- Pressione
- Potenza assorbita
- Potenza installata
- Numero di giri

2) L'orientamento

3) L'esecuzione

4) Accessori vari

5) Per i motori elettrici precisare:
- Forma
- Tensione
- Potenza e numero di poli
- Esecuzioni costruttive speciali

Nous invitons notre clientéle à préciser en cas de commande les données suivantes:

1) Le type de ventilateur choisi avec les caractéristiques demandées:
- Débit
- Pression
- Puissance absorbée
- Puissance installée
- Vitesse de rotation

2) L'orientation

3) Exécution

4) Accessoirs divers

5) Pour les moteurs électriques préciser:
- Forme
- Voltage et fréquence
- Puissance et nombre de pôles
- Type de constructions spéciales

Please specify at order stage the following information:

1) Type of fan selected with the following details:
- Capacity/Air volume
- Pressure
- Absorbed power
- Motor power
- R.P.M.

2) Fan handing

3) Drive arrangement

4) Optional extras

5) Motor details:
- Type
- Electrical supply
- Power and speed
- Special features

Bei Bestellung folgende Daten mitteilen:

1) Ventilator-Typ und gewünschte Daten:
- Luftleistung
- Druck
- Aufgenommene Leistung
- Installierte Leistung
- Drehzahl

2) Orientierung

3) Anordnung

4) Zubehöre

5) Fuer den Elektromotor bitte angeben:
- Bauweise
- Spannung und Frequenz
- Leistung und Polenzahl
- Gewünschte Sonderanfertigung

Se ruega a los Srs. clientes que al cursar pedido concreten los siguientes datos:

1) Tipo de ventilador seleccionado y caracteristicas nominales:
- Caudal
- Presion
- Potencia absorbida
- Potencia instalada
- Velocidad de rotación

2) Orientación

3) Ejecución

4) Accesorios diversos

5) Para los motores eléctricos debe indicarse:
- Forma
- Tensión y frecuencia
- Potencia y número de polos
- Ejecuciones constructivas especiales

CORAL ANTIPOLLUTION SYSTEMS

DIMENSIONI D'INGOMBRO E PESI SERIE "ACN"
DIMENSIONS D'ENCOMBREMENT ET POIDS SERIE "ACN"
OVERALL DIMENSIONS AND WEIGHT SERIES "ACN"
AUSMAßE UND GEWICHTE SERIE "ACN"
DIMENSIONES QUE OCUPÀ Y PESOS SERIE "ACN"

Tipo / Type / Typ / Tipo		Peso Poids Weight Gewicht Peso	PD² GD²	Ventilatore Ventilateur Fan Ventilator Ventilador										Flangia aspirante Bride a l'aspiration Inlet flange Flansch saugseitig Boca aspirante					Flangia premente Bride en refoulement Outlet flange Flansch druckseitig Boca de impulsion										Basamento Chassis Base Sockel Basamento												
Ventilatore Ventilateur Fan Ventilator Ventilador	Motore Moteur Motor Motor Motor	kgf	kgf m²	A	B	C	D	E	F	G	H	H_1	H_2	d	d_1	d_2	n°	Ø	a	b	a_1	b_1	a_2	b_2	n_1xp	n_2xp	n°	e	I	J	K	L	M	N	O	P	Q	R	S	T	U	Ø
ACN 180/2	71 B2	18	0,07	67	345	325	145	-	108	-	-	-	236	185	219	250	8	8	185	130	219	165	255	201	-	1x112	6	12	-	-	-	-	-	-	-	-	-	-	-	-	-	-
ACN 180/2	80 B2	21			365																																					
ACN 200/2	80 B2	30	0,11	77	413	368	165	440	120	76	265	165	265	205	241	275	8	8	207	148	241	182	277	218	1x112	1x112	8	12	121	203	225	-	180	-	-	-	45	14	-	-	-	10
ACN 200/2	90 L2	37			453																								133	234	260		205				55	17				10
ACN 220/2	90 S2	36	0,14	85	471	410	180	495	135	86	300	180	300	228	265	298	8	8	231	166	265	200	301	236	1x112	1x112	8	12	133	234	260	-	205	-	-	-	55	17	-	-	-	10
ACN 220/2	100 LA2	47			541																								197	289	324		250				30	23				12
ACN 220/4	63 B4	28			386																								86	184	206		145				45	14				10
ACN 220/4	71 B4	30			411																								121	203	225		180				45	14				10
ACN 250/2	100 LA2	49	0,19	94	560	441	195	526	149	96	315	195	315	255	292	325	8	10	258	185	292	219	328	255	1x112	2x112	10	12	197	289	324	-	250	-	-	-	30	23	-	-	-	12
ACN 250/2	112 M2	66			560																								197	289	324		250				30	23				12
ACN 250/4	71 A4	34			430																								121	203	225		180				45	14				10
ACN 250/4	80 A4	37			450																								121	203	225		180				45	14				10
ACN 280/2	132 SA2	72	0,265	105	647	477	200	610	172	105	375	200	375	285	332	365	8	10	288	205	332	249	368	285	1x125	2x125	10	12	237	337	372	-	300	-	-	-	40	23	-	-	-	12
ACN 280/2	132 MB2	78			647																								237	337	372		300				40	23				12
ACN 280/4	80 A4	42			475																								121	203	225		180				45	14				10
ACN 280/4	90 S4	46			515																								133	234	260		205				55	17				10
ACN 320/4	90 S4	145	0,41	117	539	527	225	658	196	117	400	225	400	320	366	400	8	10	322	229	366	273	402	309	1x125	2x125	10	12	133	234	260	-	205	-	-	-	55	17	-	-	-	10
ACN 320/4	100 LA4	174			609																								197	289	324		250				30	23				12
ACN 320/6	80 A6	50			499																								121	203	225		180				45	14				10
ACN 320/6	80 B6	53			499																								121	203	225		180				45	14				10
ACN 360/4	100 LA4	76	0,71	130	636	600	255	740	216	131	450	255	450	360	405	440	8	10	361	256	405	300	441	336	1x125	2x125	10	12	197	289	324	-	250	-	-	-	30	23	-	-	-	12
ACN 360/4	112 M4	87			636																								197	289	324		250				30	23				12
ACN 360/6	90 S6	70			566																								133	234	260		205				55	17				10
ACN 360/6	90 L6	72			566																								133	234	260		205				55	17				10
ACN 400/4	112 M4	98	1,41	147	668	655	285	815	245	147	500	285	500	405	448	485	8	10	404	288	448	332	484	368	2x125	3x125	14	12	197	289	324	-	250	-	-	-	30	23	-	-	-	12
ACN 400/4	132 M4	119			730																								237	337	372		300				40					
ACN 400/6	100 L6	93			668																								197	289	324		250				30					
ACN 400/6	112 M6	99			668																								197	289	324		250				30					
ACN 450/4	132 MB4	129	2,92	163	764	735	320	915	275	165	560	320	560	455	497	535	8	10	453	322	497	366	533	402	2x125	3x125	14	12	237	337	372	-	300	-	-	-	40	23	-	-	-	12
ACN 450/4	160 L4	168			900																								337	395	440		415				50	28				14
ACN 450/6	132 S6	114			764																								237	337	372		300				40	23				12
ACN 450/6	132 MA6	130			764																								237	337	372		300				40	23				12
ACN 500/4	160 L4	187	4,8	183	939	832	360	1000	303	185	600	360	600	505	551	585	8	10	507	361	551	405	587	441	2x125	3x125	14	12	337	395	440	-	415	-	-	-	50	28	-	-	-	14
ACN 500/4	180 L4	227			1014																								357	434	488		460				70	33				17
ACN 500/6	132 MA6	174			939																								197	289	324		250				30	28				12
ACN 500/6	160 M6	187			939																								337	395	440		415				50	28				14
ACN 560/4	180 L4	236	7,6	205	1045	940	400	1126	332	206	670	400	670	565	629	665	16	10	569	404	629	464	669	504	2x160	3x160	14	14	357	434	488	692	460	408	53	632	-	33	504	23	917	17
ACN 560/4	225 S4	382			1120																								421	556	616		540					39	514		997	19
ACN 560/6	160 M6	199			945																								337	395	440		415					28	484		872	14
ACN 560/6	160 L6	212			990																								337	395	440		415					28	484		872	14
ACN 630/6	160 L6	251	11,9	230	1035	1052	450	1260	373	231	750	450	750	635	698	735	16	12	638	453	698	513	738	553	2x160	3x160	14	14	337	395	440	762	415	457	53	702	-	28	533	23	921	14
ACN 630/6	200 LA6	360			1160																								381	506	568		500					39	563		1006	19
ACN 700/6	200 L6	441	19,8	257	1170	1160	500	1416	427	256	850	500	850	715	775	815	16	12	715	507	775	567	815	607	2x160	4x160	16	14	401	772	826	834	500	510	60	772	-	39	606	27	1073	19
ACN 700/6	250 M6	512			1247																								501				600								1173	
ACN 800/6	250 M6	546	37	287	1319	1312	560	1591	478	287	950	560	950	805	861	905	16	12	801	569	871	639	921	689	2x200	3x200	14	14	501	862	926	934	600	572	60	862	-	39	668	27	1235	19
ACN 800/6	280 M6	610			1449																								591				690								1325	

Peso ventilatore in kgf (completo di motore) • Poids du ventilateur en kgf (avec son moteur) • Weight of ventilator (complete with motor)

Gewicht des Ventilators in kgf (komplett mit Motor) • Peso ventilador en kgf (acompànàdo de motor)

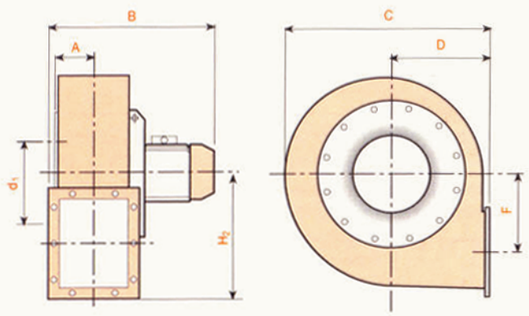

180 ÷ 500

Il ventilatore é orientabile
Le ventilateur est orientable
The fan is revolvable
Der Ventilator ist drehbar
El ventilador es orientable

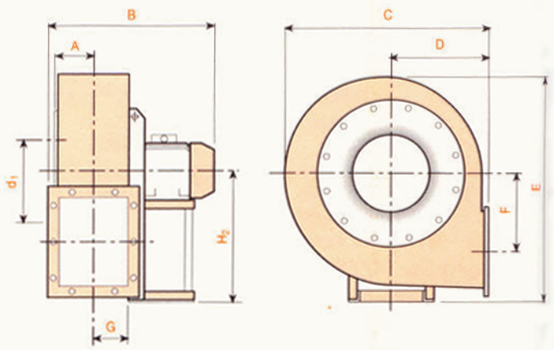

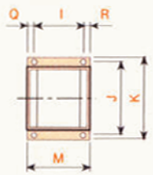

200 ÷ 500

Il ventilatore é orientabile
Le ventilateur est orientable
The fan is revolvable
Der Ventilator ist drehbar
El ventilador es orientable

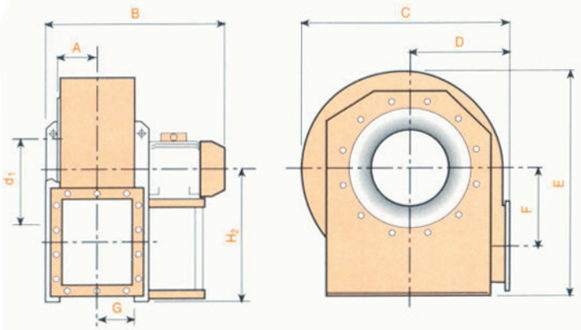

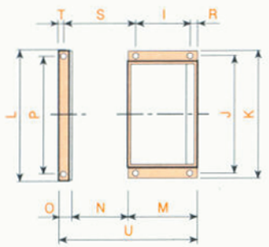

560 ÷ 800

Il ventilatore é orientabile
Le ventilateur est orientable
The fan is revolvable
Der Ventilator ist drehbar
El ventilador es orientable

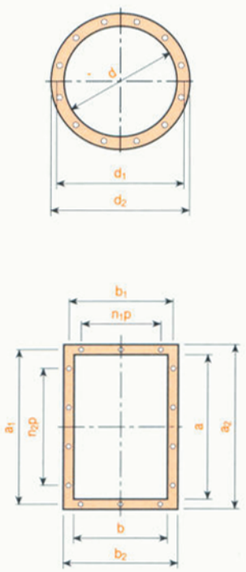

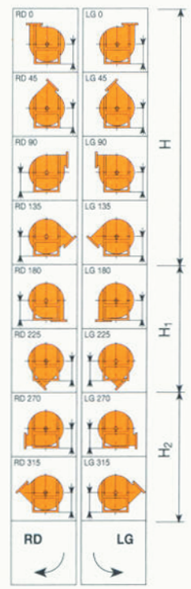

CORAL ANTIPOLLUTION SYSTEMS

CARATTERISTICHE IN MANDATA VENTILATORI SERIE "ACN"
CARACTERISTIQUES EN SOUFFLAGE DES VENTILATEURS SERIE "ACN"
DELIVERY CHARACTERISTICS OF "ACN" SERIES VENTILATORS
LEISTUNGSMERKMÄLE DER VENTILATORENSERIE "ACN"
CARACTERISTICAS EN EMPUJE VENTILADORES SERIE "ACN"

Tolleranza sulla portata ± 5%
Tolerance sur le debit ± 5%
Load tolerance ± 5%

Durchsatztoleranz ± 5%
Tolerancia respecto caudal ± 5%

Tolleranza sulla rumorosità + 3 dB
Tolerance sur le bruit + 3 dB
Noise tolerance + 3 dB

Gerauschtoleranz + 3 dB
Tolerancia respecto a ruido + 3 dB

Qv m^3/h

Tipo / Type / Typ / Tipo: Ventilatore Ventilateur Fan Ventilator Ventilador	Motore Moteur Motor Motor Motor	KW inst.	KW ass.	n	dB	540	612	684	756	828	930	1080	1190	1330	1500	1700	1900	2150	2400	2700	3050	3450	3850	4250	4750	5400	6150	6850	7650	8500	9500	10800	12000	13500	15300	17000	19000	21600	24200	27000	30600	34200	38200	42500	47500	54000	61000
						pt $mmH_2O \cong$ da Pa																																									
ACN 180/2	71 B2	0,55	0,52	2810	70	85	85	85	86	88	90	93	95																																		
ACN 180/2	80 B2	1,1	1,00	2840	72	87	87	87	88	90	92	95	97	99	99	97	92																														
ACN 200/2	80 B2	1,1	1,00	2840	75				114	114	114	115	116	119	121	124																															
ACN 200/2	90 L2	2,2	1,91	2860	76				115	115	115	116	117	120	122	125	127	127	125	118	109																										
ACN 220/2	90 S2	1,5	1,49	2900	78							143	143	143	145	148	151	153																													
ACN 220/2	100 LA2	3	2,9	2900	79							146	146	146	148	151	154	156	158	163	163	158	154																								
ACN 250/2	100 LA2	3	2,9	2910	84										177	177	177	178	181	190	195	196																									
ACN 250/2	112 M2	5,5	5,2	2890	85										177	177	177	178	181	190	195	196	199	199	195	185																					
ACN 280/2	132 SA2	5,5	5,2	2890	86													225	225	225	228	233	237	242	247																						
ACN 280/2	132 MB2	9	8,8	2890	87													226	226	226	228	234	238	243	248	253	253	241	234																		
ACN 220/4	63 B4	0,18	0,16	1320	60	30	30	30	31	32	33	34																																			
ACN 220/4	71 B4	0,37	0,33	1360	60	32	32	32	33	34	35	36	37	37	36	35	32																														
ACN 250/4	71 A4	0,25	0,23	1370	61				40	40	40	41	42	43																																	
ACN 250/4	80 A4	0,55	0,53	1380	63				41	41	41	42	43	44	45	46	46	45	43																												
ACN 280/4	80 A4	0,55	0,53	1380	66							51	51	51	52	53	55	57																													
ACN 280/4	90 S4	1,1	1,0	1390	68							52	52	52	53	54	56	58	59	60	58	55	51																								
ACN 320/4	90 S4	1,1	1,0	1390	70										70	70	70	71	72	75	77																										
ACN 320/4	100 LA4	2,2	2,0	1410	71										71	71	71	72	73	76	78	79	79	78	77	72	64																				
ACN 360/4	100 LA4	2,2	2,0	1420	73													90	90	90	91	92	95	96	101																						
ACN 360/4	112 M4	4	3,8	1420	75													91	91	91	92	93	96	97	102	103	102	97	95	87																	
ACN 400/4	112 M4	4	3,8	1430	77																115	115	115	116	117	122	124	126	128																		
ACN 400/4	132 M4	7,5	7,2	1450	78																117	117	117	118	119	124	126	128	130	131	130	124	115														
ACN 450/4	132 MB4	9	8,5	1460	79																			146	146	146	148	151	155	157	160	165	163														
ACN 450/4	160 L4	15	14,6	1460	81																			146	146	146	148	151	155	157	160	165	163	160	156	141	121										
ACN 500/4	160 L4	15	14,6	1450	84																						185	185	185	187	190	193	201	209	211	209											
ACN 500/4	180 L4	22	21,4	1475	86																						188	188	188	190	193	196	204	212	214	212	204	195	180								
ACN 560/4	180 L4	22	21,4	1470	87																									234	234	234	238	248	253	258	263	268									
ACN 560/4	225 S4	37	36,5	1470	88																									234	234	234	238	248	253	258	263	268	263	258	243	219					
ACN 320/6	80 A6	0,37	0,34	930	61							29	29	30	30	31	32	33	33	33																											
ACN 320/6	80 B6	0,55	0,53	930	62							29	29	30	30	31	32	33	33	33	33	32	30	27																							
ACN 360/6	90 S6	0,75	0,70	935	63										37	37	37	38	38	39	40	41	42	42	40																						
ACN 360/6	90 L6	1,1	1,0	935	65										37	37	37	38	38	39	40	41	42	42	40	39	36																				
ACN 400/6	100 L6	1,5	1,3	950	66												48	48	48	49	50	51	52	53	55	57	55																				
ACN 400/6	112 M6	2,2	2,0	950	69												49	49	49	50	51	52	53	54	56	57	55	52	49	44																	
ACN 450/6	132 S6	3	2,8	950	70															62	62	62	63	66	67	69	70	71	73	72	69																
ACN 450/6	132 MA6	4	3,8	965	71															64	64	64	65	67	69	71	72	73	73	72	69	64	58														
ACN 500/6	132 MA6	4	3,8	960	75																		78	78	78	79	80	82	84	86	88	89															
ACN 500/6	160 M6	7,5	7,3	965	77																		79	79	79	80	81	83	85	87	89	90	88	84	78	69											
ACN 560/6	160 M6	7,5	7,1	960	78																					97	97	97	98	99	103	107	109	115	112												
ACN 560/6	160 L6	11	10,6	960	79																					97	97	97	98	99	103	107	109	115	112	109	103	95									
ACN 630/6	160 L6	11	10,8	970	80																								132	132	132	133	134	136	139	140	146										
ACN 630/6	200 LA6	18,5	18,2	970	82																								134	134	134	135	136	138	141	146	148	150	148	144	135						
ACN 700/6	200 L6	22	21	970	84																											167	167	167	169	172	177	182	187	189							
ACN 700/6	250 M6	37	35,8	980	86																											170	170	170	172	175	180	185	190	192	193	190	185	175	156		
ACN 800/6	250 M6	37	35,8	980	87																														218	218	218	220	222	229	234	238	243				
ACN 800/6	280 M6	55	53	980	88																														218	218	218	220	222	229	234	238	243	248	243	234	214

CORAL ANTIPOLLUTION SYSTEMS

CARATTERISTICHE IN ASPIRAZIONE VENTILATORI SERIE "ACN"
CARACTERISTIQUES EN ASPIRATION DES VENTILATEURS SERIE "ACN"
SUCTION CHARACTERISTICS OF "ACN" SERIES VENTILATORS
ANSAUGEIGENSCHAFTEN DER VENTILATOREN SERIE "ACN"
CARACTERISTICAS EN ASPIRÀCION VENTILADORES SERIE "ACN"

Tolleranza sulla portata ± 5%
Tolerance sur le debit ± 5%
Load tolerance ± 5%

Durchsatztoleranz ± 5%
Tolerancia respecto caudal ± 5%

Tolleranza sulla rumorosità + 3 dB
Tolerance sur le bruit + 3 dB
Noise tolerance + 3 dB

Gerauschtoleranz + 3 dB
Tolerancia respecto a ruido + 3 dB

Qv m^3/h

Tipo / Type / Typ / Tipo: Ventilatore / Ventilateur / Fan / Ventilator / Ventilador	Motore / Moteur / Motor / Motor / Motor	KW inst.	KW ass.	n	dB	540	612	684	756	828	930	1080	1190	1330	1500	1700	1900	2150	2400	2700	3050	3450	3850	4250	4750	5400	6150	6850	7650	8500	9500	10800	12000	13500	15300	17000	19000	21600	24200	27000	30600	34200	38200	42500	47500	54000	61000
						pt $mmH_2O \equiv$ da Pa																																									
ACN 180/2	71 B2	0,55	0,52	2810	74	81	81	81	82	84	86	89	91																																		
ACN 180/2	80 B2	1,1	1,00	2840	76	83	83	83	84	86	88	91	93	95	95	91	83																														
ACN 200/2	80 B2	1,1	1,00	2840	78				108	108	108	109	110	114	116	118																															
ACN 200/2	90 L2	2,2	1,91	2860	79				109	109	109	110	111	115	117	119	121	121	119	110	97																										
ACN 220/2	90 S2	1,5	1,49	2900	80							135	135	135	137	140	143	145																													
ACN 220/2	100 LA2	3	2,9	2900	81							138	138	138	140	143	146	148	151	156	156	147	140																								
ACN 250/2	100 LA2	3	2,9	2910	87										167	167	167	168	171	180	185	187																									
ACN 250/2	112 M2	5,5	5,2	2890	87										167	167	167	168	171	180	185	187	190	190	180	165																					
ACN 280/2	132 SA2	5,5	5,2	2890	89													213	213	213	216	221	226	231	235																						
ACN 280/2	132 MB2	9	8,8	2890	90													214	214	214	216	222	227	232	236	241	241	224	210																		
ACN 220/4	63 B4	0,18	0,16	1320	63	29	29	29	30	31	32	33																																			
ACN 220/4	71 B4	0,37	0,33	1360	63	31	31	31	32	33	34	35	36	36	35	34	31																														
ACN 250/4	71 A4	0,25	0,23	1370	64				39	39	39	40	41	42																																	
ACN 250/4	80 A4	0,55	0,53	1380	66				40	40	40	41	42	43	44	45	45	43	41																												
ACN 280/4	80 A4	0,55	0,53	1380	68							48	48	48	49	50	52	54																													
ACN 280/4	90 S4	1,1	1,0	1390	70							49	49	49	50	51	53	55	56	57	55	52	47																								
ACN 320/4	90 S4	1,1	1,0	1390	73										66	66	66	67	68	71	73																										
ACN 320/4	100 LA4	2,2	2,0	1410	74										67	67	67	68	69	72	74	75	75	74	73	68	60																				
ACN 360/4	100 LA4	2,2	2,0	1420	76													84	84	84	85	86	89	90	95																						
ACN 360/4	112 M4	4	3,8	1420	78													85	85	85	86	87	90	91	96	97	96	91	89	81																	
ACN 400/4	112 M4	4	3,8	1430	81																107	107	107	108	110	115	117	118	120																		
ACN 400/4	132 M4	7,5	7,2	1450	82																109	109	109	110	111	117	118	120	122	123	122	118	109														
ACN 450/4	132 MB4	9	8,5	1460	83																			136	136	136	137	141	145	148	151	156	154														
ACN 450/4	160 L4	15	14,6	1460	85																			136	136	136	137	141	145	148	151	156	154	151	146	131	112										
ACN 500/4	160 L4	15	14,6	1450	87																						173	173	173	175	178	182	190	197	199	197											
ACN 500/4	180 L4	22	21,4	1475	89																						176	176	176	178	181	185	193	200	202	200	193	183	168								
ACN 560/4	180 L4	22	21,4	1470	89																									220	220	220	225	234	239	244	249	254									
ACN 560/4	225 S4	37	36,5	1470	90																									220	220	220	225	234	239	244	249	254	249	244	230	204					
ACN 320/6	80 A6	0,37	0,34	930	63						27	27	28	28	29	30	31	31	31																												
ACN 320/6	80 B6	0,55	0,53	930	64						27	27	28	28	29	30	31	31	31	31	30	28	25																								
ACN 360/6	90 S6	0,75	0,70	935	66									34	34	34	35	35	36	37	38	39	39	38																							
ACN 360/6	90 L6	1,1	1,0	935	68									34	34	34	35	35	36	37	38	39	39	38	36	33																					
ACN 400/6	100 L6	1,5	1,3	950	68												44	44	44	45	46	47	48	49	51	53	51																				
ACN 400/6	112 M6	2,2	2,0	950	71												45	45	45	46	47	48	49	50	52	53	51	48	45	40																		
ACN 450/6	132 S6	3	2,8	950	73															56	56	56	57	59	61	63	64	65	67	66	63																	
ACN 450/6	132 MA6	4	3,8	965	74															58	58	58	59	61	63	65	66	67	67	66	63	58	52														
ACN 500/6	132 MA6	4	3,8	960	78																		71	71	71	72	73	75	77	78	80	81															
ACN 500/6	160 M6	7,5	7,3	965	80																		72	72	72	73	74	76	78	79	81	82	80	77	70	61											
ACN 560/6	160 M6	7,5	7,1	960	81																					87	87	87	88	89	93	97	99	105	102												
ACN 560/6	160 L6	11	10,6	960	82																					87	87	87	88	89	93	97	99	105	102	99	93	85									
ACN 630/6	160 L6	11	10,8	970	83																								120	120	120	121	122	124	127	132	134										
ACN 630/6	200 LA6	18,5	18,2	970	85																								122	122	122	123	124	126	129	134	136	138	136	132	122						
ACN 700/6	200 L6	22	21	970	87																											154	154	154	156	158	163	168	173	185							
ACN 700/6	250 M6	37	35,8	980	89																											156	156	156	158	161	166	171	176	188	189	176	171	161	142		
ACN 800/6	250 M6	37	35,8	980	90																														202	202	202	204	206	213	218	223	228				
ACN 800/6	280 M6	55	53	980	91																														202	202	202	204	206	213	218	223	228	233	228	218	198

CORAL ANTIPOLLUTION SYSTEMS

DIMENSIONI D'INGOMBRO E PESI/CURVE DI FUNZIONAMENTO
DIMENSIONS D'ENCOMBREMENT ET POIDS/COURBES DE FONCTIONNEMENT
OVERALL DIMENSIONS AND WEIGHT/WORKING CURVES
AUSMAßE UND GEWICHTE/FUNKTIONSKURVEN
DIMENSIONES QUE OCUPA Y PESOS/CURVAS DE FUNCIONAMIENTO

ACN 200

Peso ventilatore in kgf
Poids du ventilateur en kgf
Weight of ventilator in kgf 23 kgf
Gewicht des Ventilators in kgf
Peso ventilador en kgf

PD^2
GD^2 = 0,11 kgf m^2

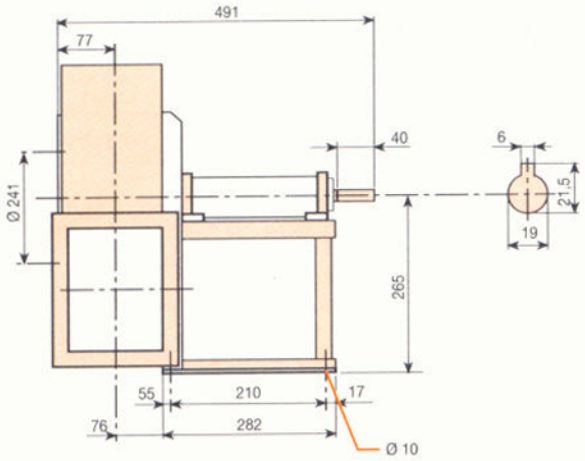

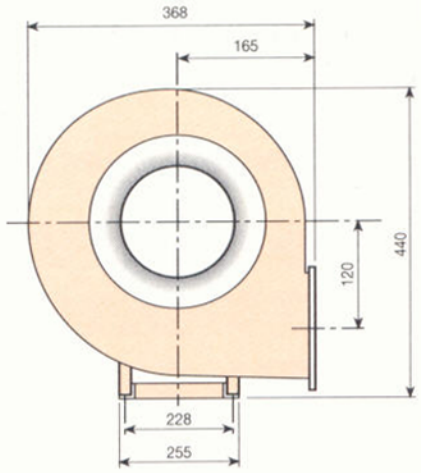

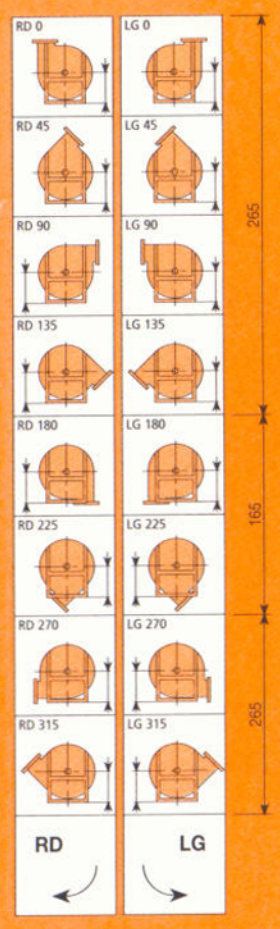

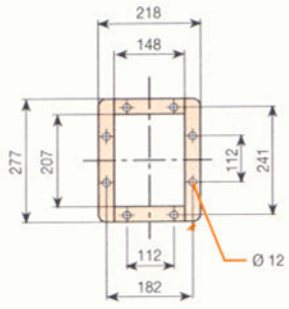

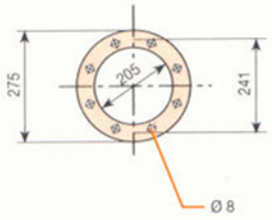

Il ventilatore é orientabile
Le ventilateur est orientable
The fan is revolvable
Der Ventilator ist drehbar
El ventilador es orientable

Massima velocità di rotazione
Vitesse maximum de rotation
Maximum rotation speed
Maximale Drehgeschwindigkeit
Maxima velocidad de rotacion

< 100°C = 3950
100 ÷ 200°C = 3500
200 ÷ 300°C = 3100

Tolleranza sulla rumorosità +3 dB
Tolèrance sur le bruit + 3 dB
Noise tolerance + 3 dB
Gerauschtoleranz + 3 dB
Tolerancia respecto a ruido + 3 dB

Tolleranza sulla potenza assorbita ± 3 %
Tolerance sur la puissance absorbee ± 3 %
Absorbed power tolerance ± 3%
Leistungsaufnahmetoleranz ± 3 %
Tolerancia acerca de la potencia absorbida ± 3

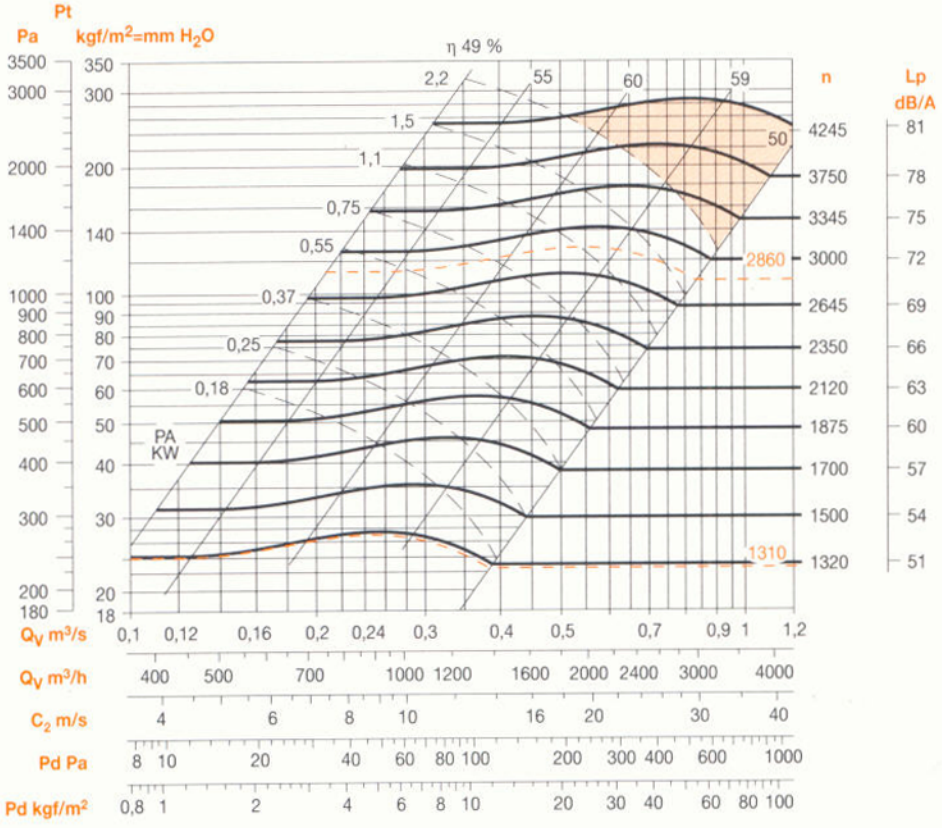

CORAL
ANTIPOLLUTION SYSTEMS

DIMENSIONI D'INGOMBRO E PESI/CURVE DI FUNZIONAMENTO
DIMENSIONS D'ENCOMBREMENT ET POIDS/COURBES DE FONCTIONNEMENT
OVERALL DIMENSIONS AND WEIGHT/WORKING CURVES
AUSMAßE UND GEWICHTE/FUNKTIONSKURVEN
DIMENSIONES QUE OCUPA Y PESOS/CURVAS DE FUNCIONAMIENTO

ACN 220

Peso ventilatore in kgf
Poids du ventilateur en kgf
Weight of ventilator in kgf 27 kgf
Gewicht des Ventilators in kgf
Peso ventilador en kgf

PD^2
GD^2 = 0,14 kgf m^2

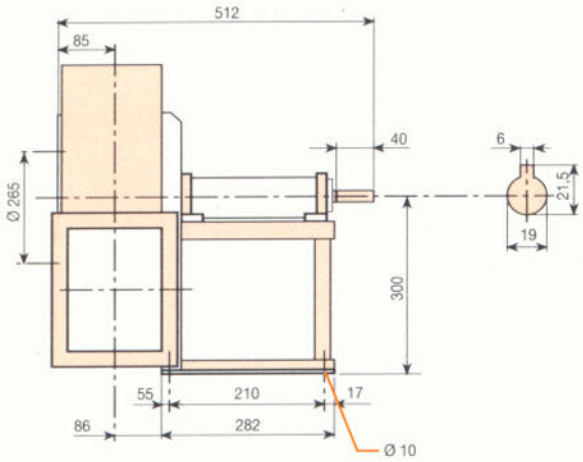

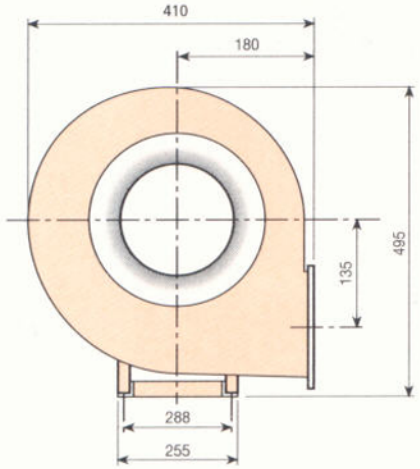

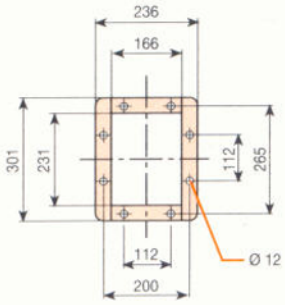

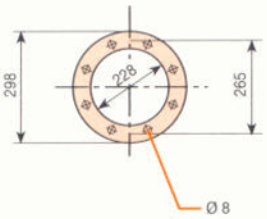

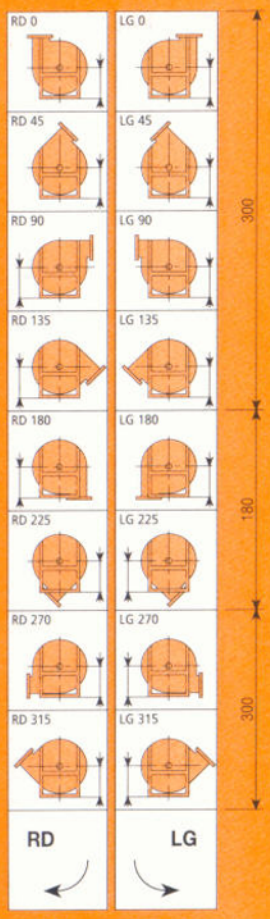

Il ventilatore è orientabile
Le ventilateur est orientable
The fan is revolvable
Der Ventilator ist drehbar
El ventilador es orientable

Massima velocità di rotazione
Vitesse maximum de rotation
Maximum rotation speed
Maximale Drehgeschwindigkeit
Maxima velocidad de rotacion

< 100°C = 3500
100 ÷ 200°C = 3120
200 ÷ 300°C = 2800

Tolleranza sulla rumorosità +3 dB
Tolèrance sur le bruit + 3 dB
Noise tolerance + 3 dB
Gerauschtoleranz + 3 dB
Tolerancia respecto a ruido + 3 dB

Tolleranza sulla potenza assorbita ± 3 %
Tolerance sur la puissance absorbee ± 3 %
Absorbed power tolerance ± 3%
Leistungsaufnahmetoleranz ± 3 %
Tolerancia acerca de la potencia absorbida ± 3

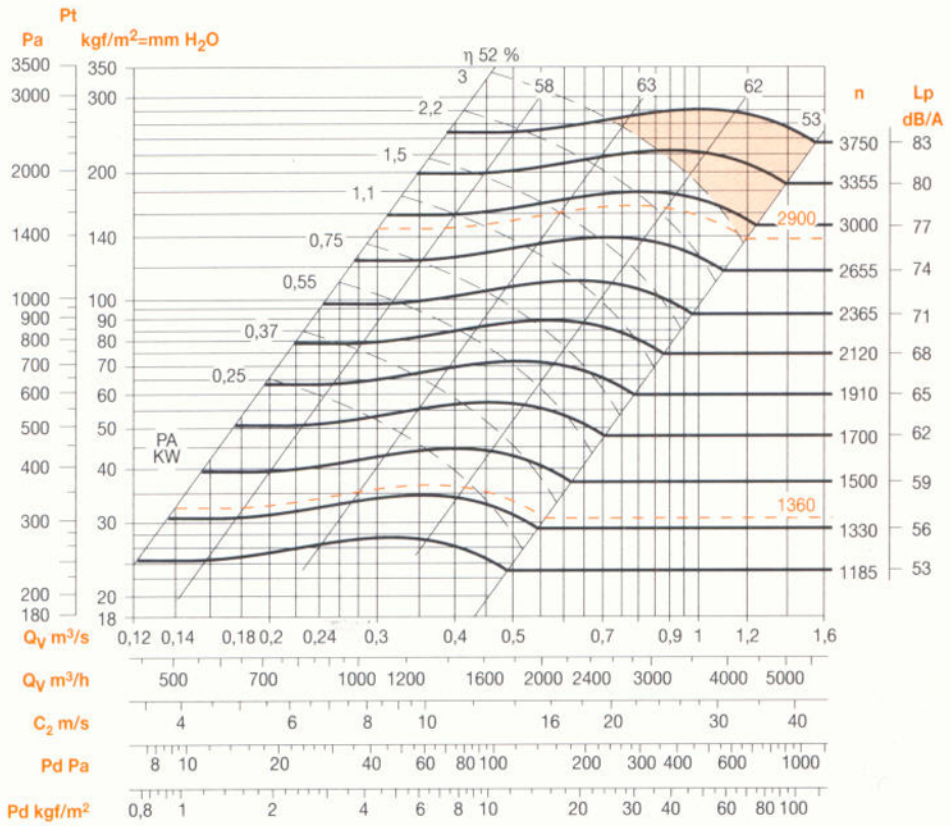

DIMENSIONI D'INGOMBRO E PESI/CURVE DI FUNZIONAMENTO
DIMENSIONS D'ENCOMBREMENT ET POIDS/COURBES DE FONCTIONNEMENT
OVERALL DIMENSIONS AND WEIGHT/WORKING CURVES
AUSMAßE UND GEWICHTE/FUNKTIONSKURVEN
DIMENSIONES QUE OCUPA Y PESOS/CURVAS DE FUNCIONAMIENTO

ACN 250

Peso ventilatore in kgf
Poids du ventilateur en kgf
Weight of ventilator in kgf 31 kgf
Gewicht des Ventilators in kgf
Peso ventilador en kgf

PD^2 / GD^2 = 0,19 kgf m²

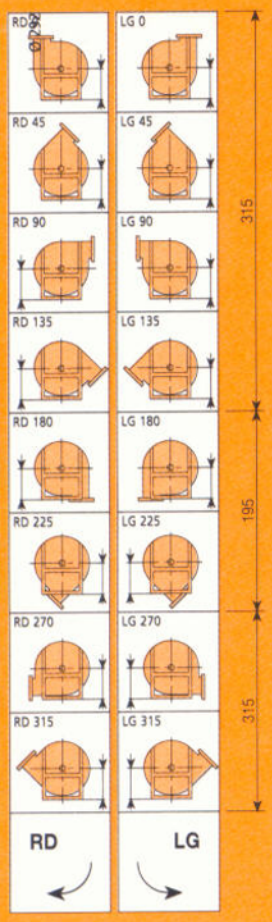

Il ventilatore é orientabile
Le ventilateur est orientable
The fan is revolvable
Der Ventilator ist drehbar
El ventilador es orientable

Massima velocità di rotazione
Vitesse maximum de rotation
Maximum rotation speed
Maximale Drehgeschwindigkeit
Maxima velocidad de rotacion

< 100°C = 3100
100 ÷ 200°C = 2800
200 ÷ 300°C = 2500

Tolleranza sulla rumorosità +3 dB
Tolèrance sur le bruit + 3 dB
Noise tolerance + 3 dB
Gerauschtoleranz + 3 dB
Tolerancia respecto a ruido + 3 dB

Tolleranza sulla potenza assorbita ± 3 %
Tolerance sur la puissance absorbee ± 3 %
Absorbed power tolerance ± 3%
Leistungsaufnahmetoleranz ± 3 %
Tolerancia acerca de la potencia absorbida ± 3

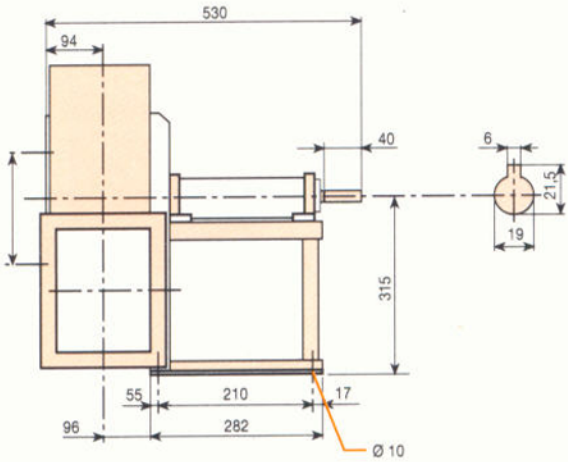

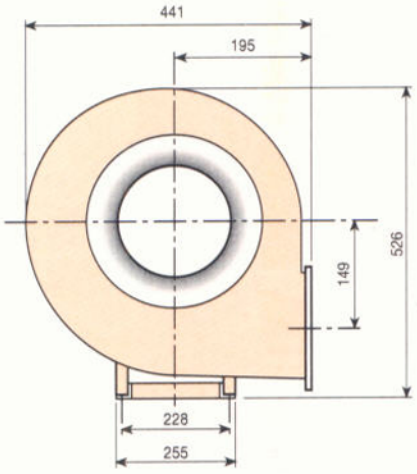

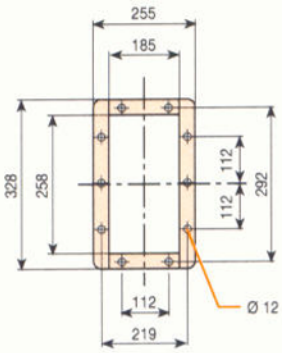

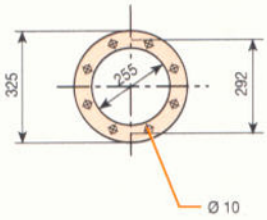

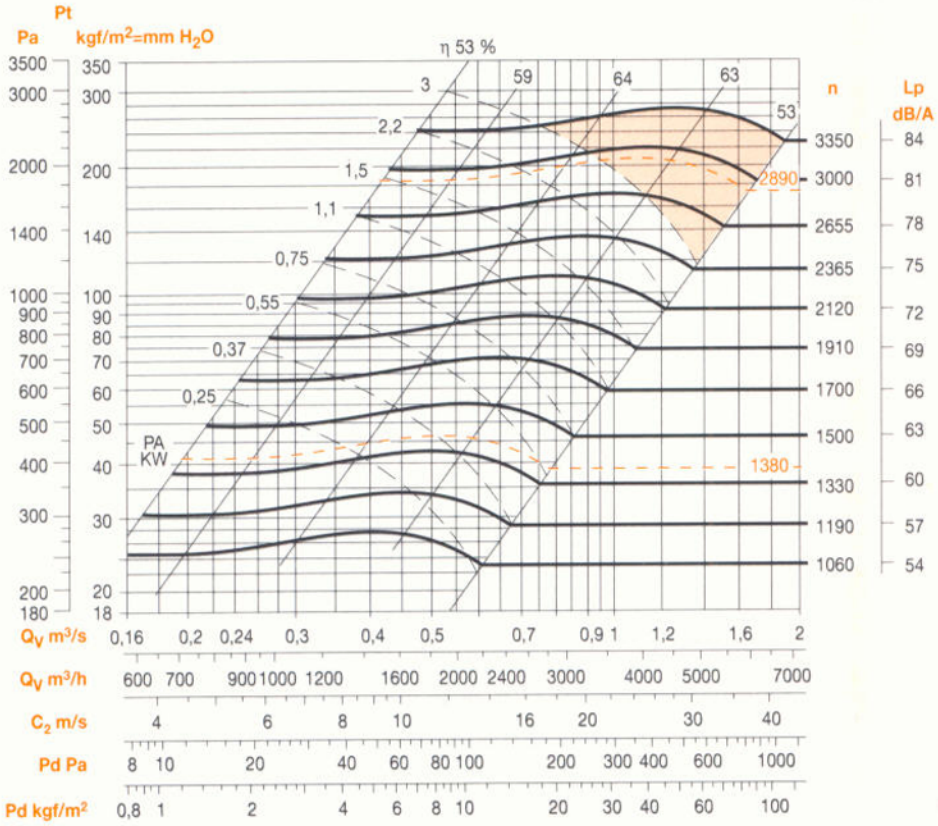

CORAL
ANTIPOLLUTION SYSTEMS

DIMENSIONI D'INGOMBRO E PESI/CURVE DI FUNZIONAMENTO
DIMENSIONS D'ENCOMBREMENT ET POIDS/COURBES DE FONCTIONNEMENT
OVERALL DIMENSIONS AND WEIGHT/WORKING CURVES
AUSMAßE UND GEWICHTE/FUNKTIONSKURVEN
DIMENSIONES QUE OCUPA Y PESOS/CURVAS DE FUNCIONAMIENTO

ACN 280

Peso ventilatore in kgf
Poids du ventilateur en kgf
Weight of ventilator in kgf 41 kgf
Gewicht des Ventilators in kgf
Peso ventilador en kgf

PD^2
GD^2 = 0,265 kgf m^2

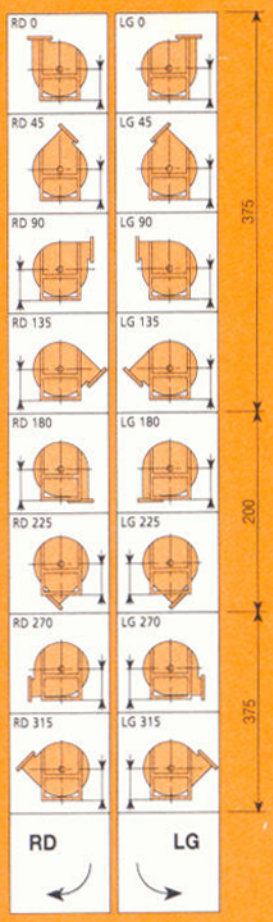

Il ventilatore é orientabile
Le ventilateur est orientable
The fan is revolvable
Der Ventilator ist drehbar
El ventilador es orientable

Massima velocità di rotazione
Vitesse maximum de rotation
Maximum rotation speed
Maximale Drehgeschwindigkeit
Maxima velocidad de rotacion

< 100°C = 2800
100 ÷ 200°C = 2500
200 ÷ 300°C = 2200

Tolleranza sulla rumorosità +3 dB
Tolèrance sur le bruit + 3 dB
Noise tolerance + 3 dB
Gerauschtoleranz + 3 dB
Tolerancia respecto a ruido + 3 dB

Tolleranza sulla potenza assorbita ± 3 %
Tolerance sur la puissance absorbee ± 3 %
Absorbed power tolerance ± 3%
Leistungsaufnahmetoleranz ± 3 %
Tolerancia acerca de la potencia absorbida ± 3

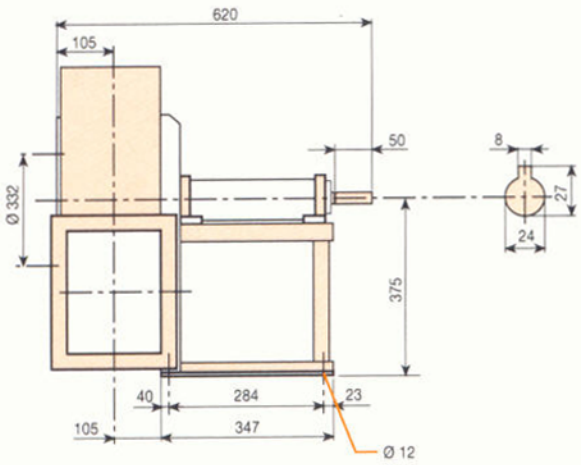

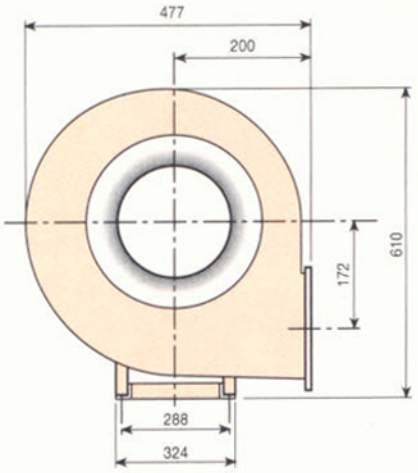

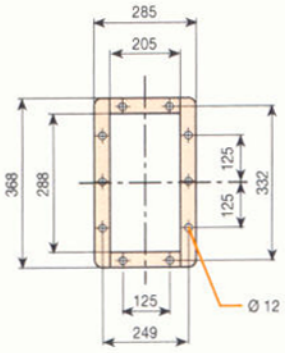

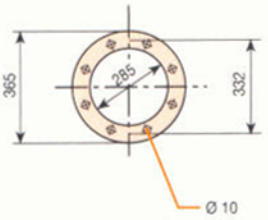

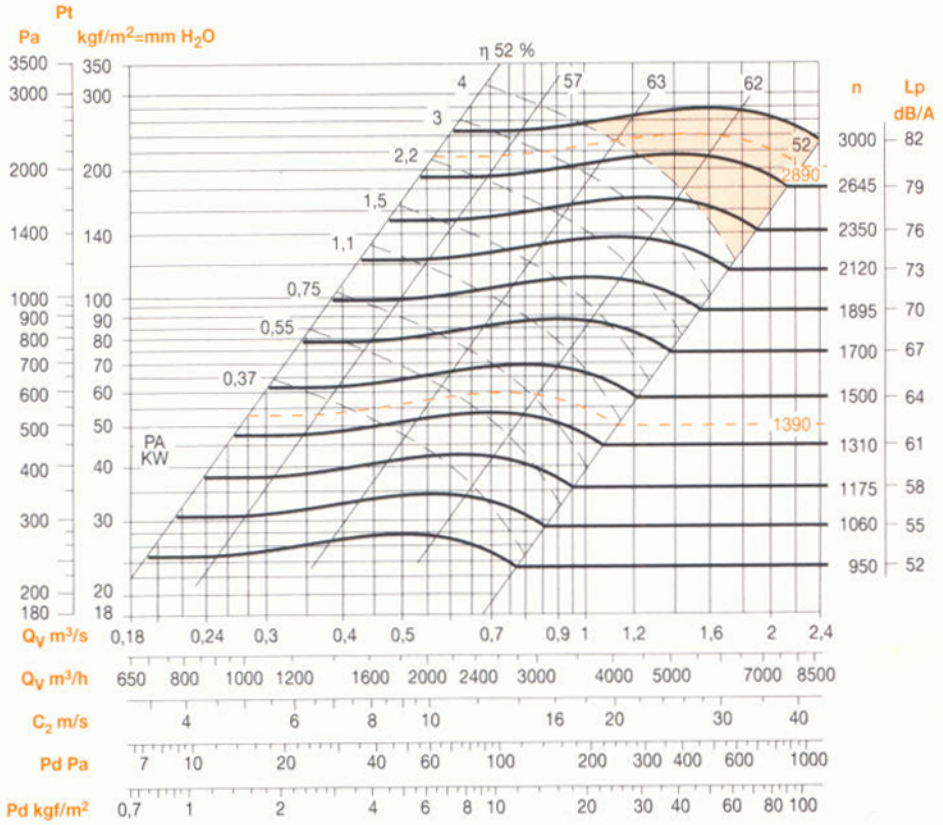

CORAL
ANTIPOLLUTION SYSTEMS

DIMENSIONI D'INGOMBRO E PESI/CURVE DI FUNZIONAMENTO
DIMENSIONS D'ENCOMBREMENT ET POIDS/COURBES DE FONCTIONNEMENT
OVERALL DIMENSIONS AND WEIGHT/WORKING CURVES
AUSMAßE UND GEWICHTE/FUNKTIONSKURVEN
DIMENSIONES QUE OCUPA Y PESOS/CURVAS DE FUNCIONAMIENTO

ACN 320

Peso ventilatore in kgf
Poids du ventilateur en kgf
Weight of ventilator in kgf 47 kgf
Gewicht des Ventilators in kgf
Peso ventilador en kgf

PD^2
GD^2 = 0,41 kgf m^2

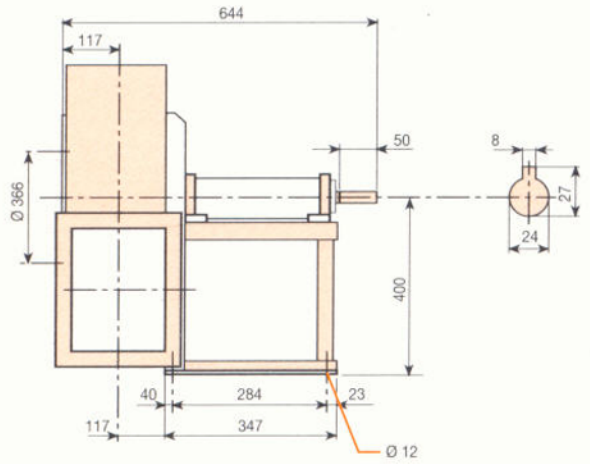

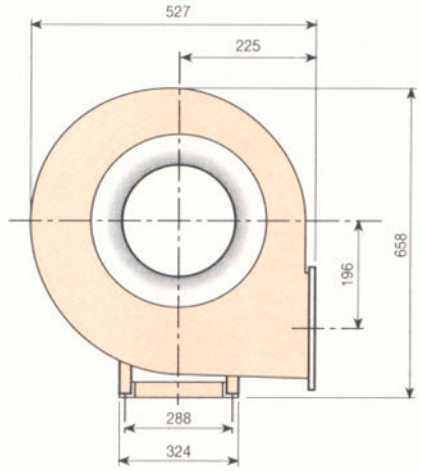

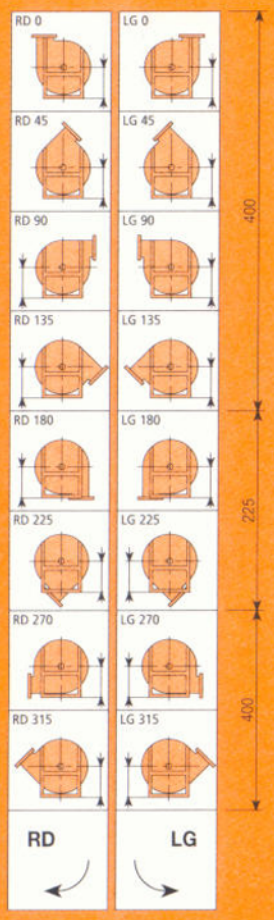

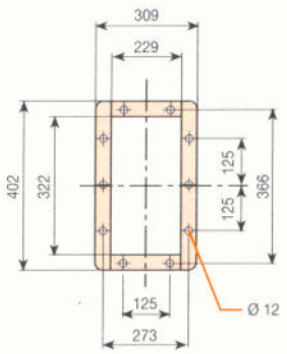

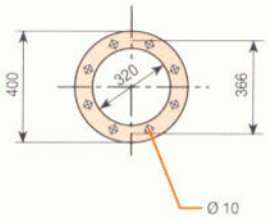

Il ventilatore è orientabile
Le ventilateur est orientable
The fan is revolvable
Der Ventilator ist drehbar
El ventilador es orientable

Massima velocità di rotazione
Vitesse maximum de rotation
Maximum rotation speed
Maximale Drehgeschwindigkeit
Maxima velocidad de rotacion

< 100°C = 2500
100 ÷ 200°C = 2230
200 ÷ 300°C = 2000

Tolleranza sulla rumorosità +3 dB
Tolérance sur le bruit + 3 dB
Noise tolerance + 3 dB
Gerauschtoleranz + 3 dB
Tolerancia respecto a ruido + 3 dB

Tolleranza sulla potenza assorbita ± 3 %
Tolerance sur la puissance absorbee ± 3 %
Absorbed power tolerance ± 3%
Leistungsaufnahmetoleranz ± 3 %
Tolerancia acerca de la potencia absorbida ± 3

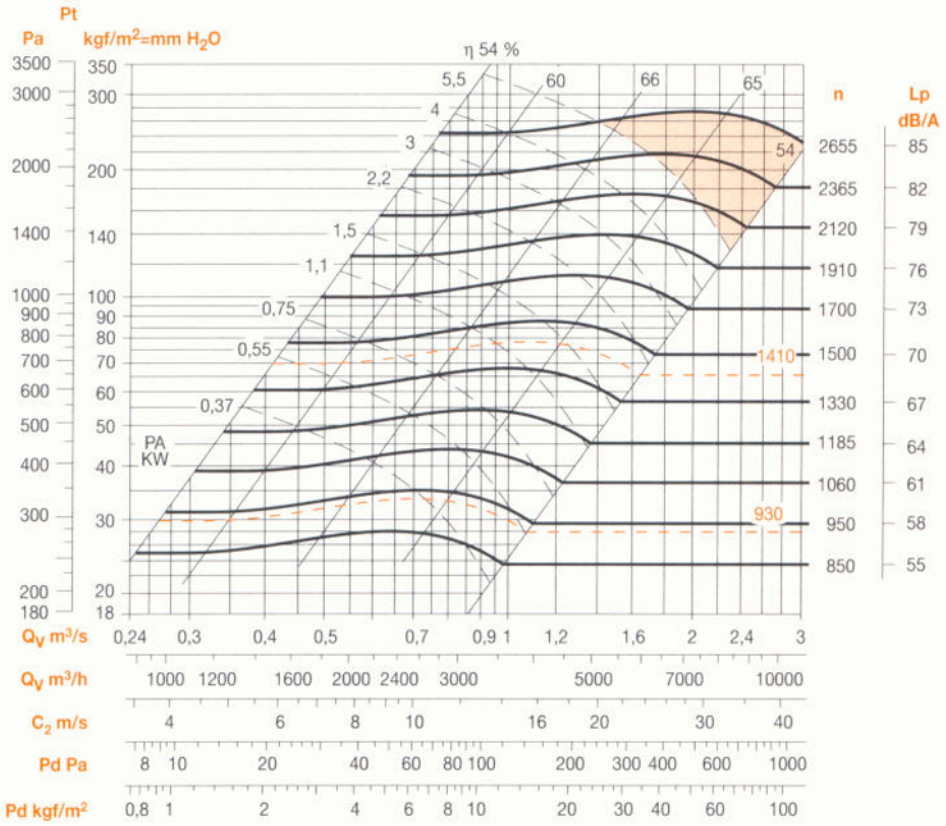

CORAL
ANTIPOLLUTION SYSTEMS

DIMENSIONI D'INGOMBRO E PESI/CURVE DI FUNZIONAMENTO
DIMENSIONS D'ENCOMBREMENT ET POIDS/COURBES DE FONCTIONNEMENT
OVERALL DIMENSIONS AND WEIGHT/WORKING CURVES
AUSMAßE UND GEWICHTE/FUNKTIONSKURVEN
DIMENSIONES QUE OCUPA Y PESOS/CURVAS DE FUNCIONAMIENTO

ACN 360

Peso ventilatore in kgf
Poids du ventilateur en kgf
Weight of ventilator in kgf 73 kgf
Gewicht des Ventilators in kgf
Peso ventilador en kgf

PD^2
GD^2 = 0,71 kgf m²

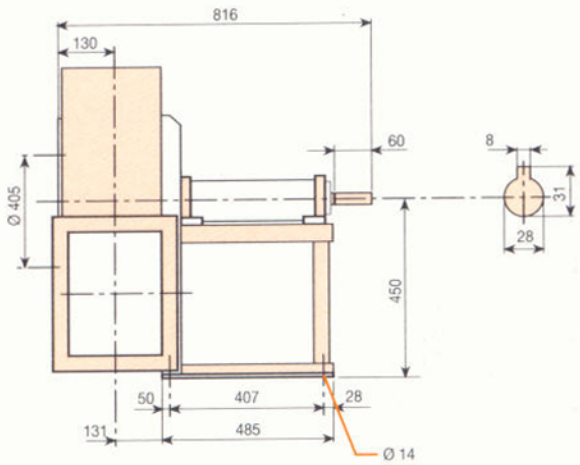

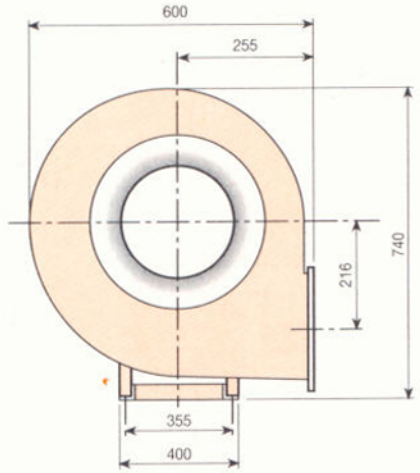

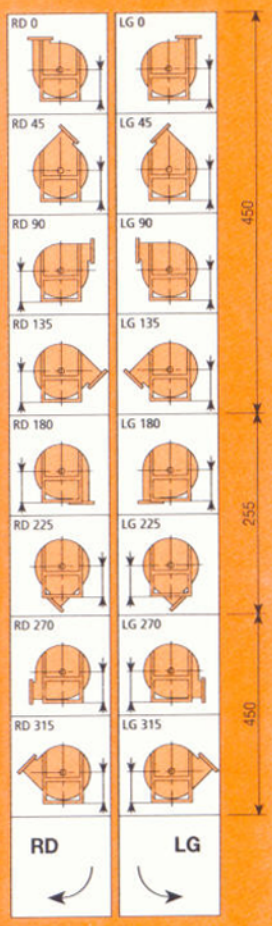

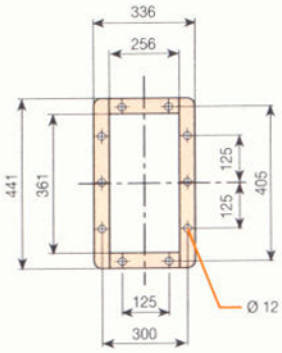

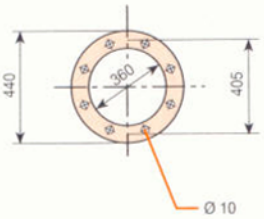

Il ventilatore é orientabile
Le ventilateur est orientable
The fan is revolvable
Der Ventilator ist drehbar
El ventilador es orientable

Massima velocità di rotazione
Vitesse maximum de rotation
Maximum rotation speed
Maximale Drehgeschwindigkeit
Maxima velocidad de rotacion

< 100°C = 2230
100 ÷ 200°C = 2000
200 ÷ 300°C = 1800

Tolleranza sulla rumorosità +3 dB
Tolèrance sur le bruit + 3 dB
Noise tolerance + 3 dB
Gerauschtoleranz + 3 dB
Tolerancia respecto a ruido + 3 dB

Tolleranza sulla potenza assorbita ± 3 %
Tolerance sur la puissance absorbee ± 3 %
Absorbed power tolerance ± 3%
Leistungsaufnahmetoleranz ± 3 %
Tolerancia acerca de la potencia absorbida ± 3

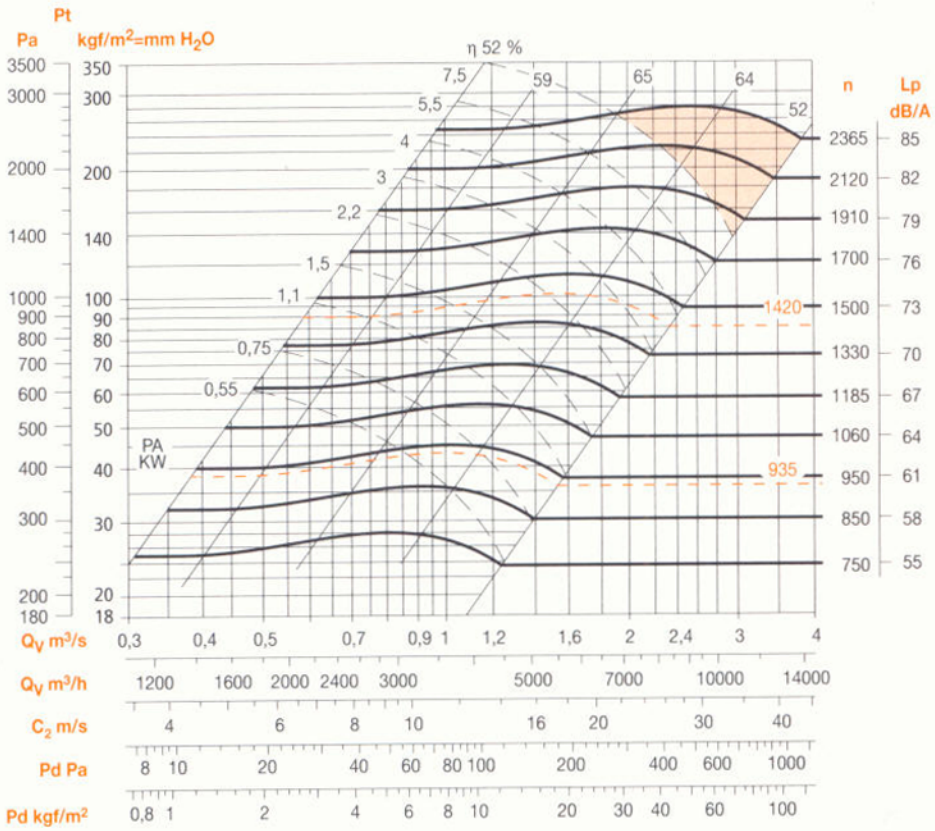

CORAL
ANTIPOLLUTION SYSTEMS

DIMENSIONI D'INGOMBRO E PESI/CURVE DI FUNZIONAMENTO
DIMENSIONS D'ENCOMBREMENT ET POIDS/COURBES DE FONCTIONNEMENT
OVERALL DIMENSIONS AND WEIGHT/WORKING CURVES
AUSMAßE UND GEWICHTE/FUNKTIONSKURVEN
DIMENSIONES QUE OCUPA Y PESOS/CURVAS DE FUNCIONAMIENTO

ACN 400

Peso ventilatore in kgf
Poids du ventilateur en kgf
Weight of ventilator in kgf 88 kgf
Gewicht des Ventilators in kgf
Peso ventilador en kgf

PD^2
GD^2 = 1,41 kgf m^2

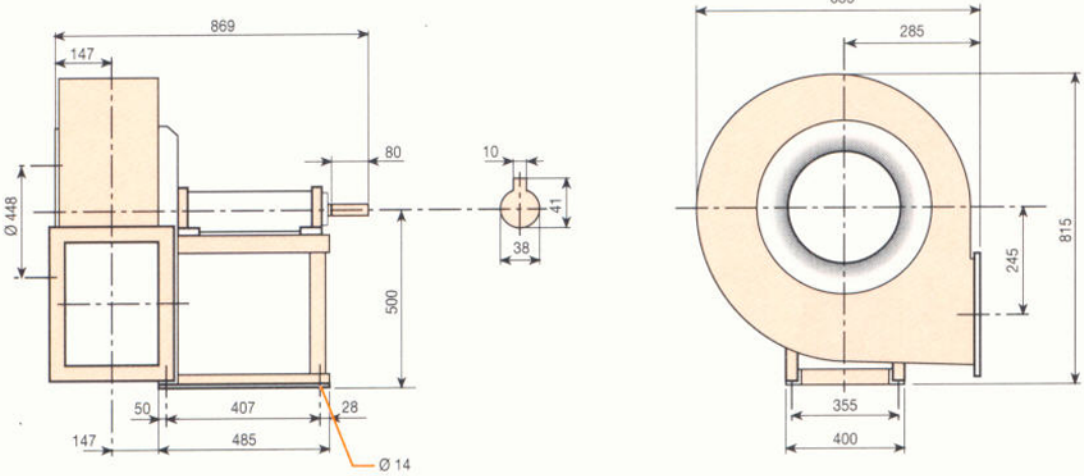

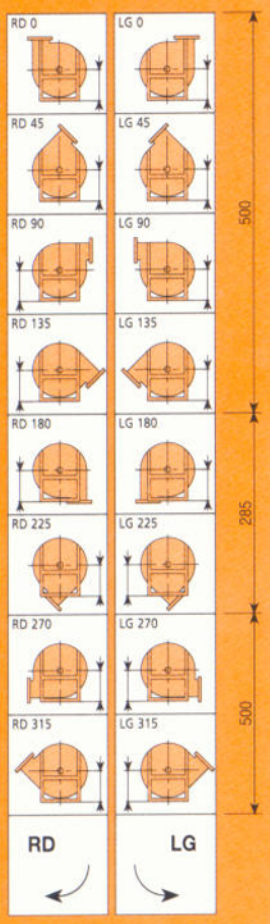

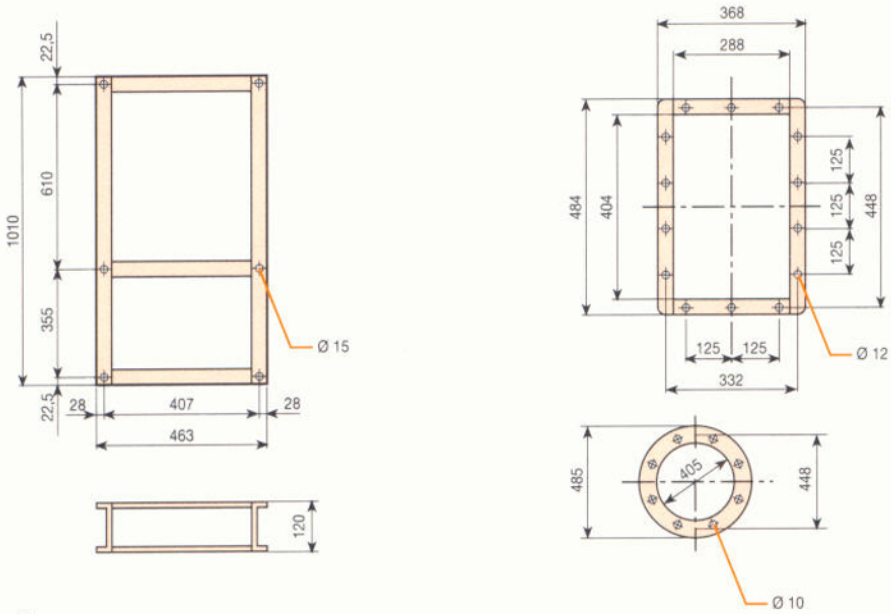

Il ventilatore é orientabile
Le ventilateur est orientable
The fan is revolvable
Der Ventilator ist drehbar
El ventilador es orientable

Massima velocità di rotazione
Vitesse maximum de rotation
Maximum rotation speed
Maximale Drehgeschwindigkeit
Maxima velocidad de rotacion

< 100°C = 2000
100 ÷ 200°C = 1800
200 ÷ 300°C = 1600

Tolleranza sulla rumorosità +3 dB
Tolèrance sur le bruit + 3 dB
Noise tolerance + 3 dB
Gerauschtoleranz + 3 dB
Tolerancia respecto a ruido + 3 dB

Tolleranza sulla potenza assorbita ± 3 %
Tolerance sur la puissance absorbee ± 3 %
Absorbed power tolerance ± 3%
Leistungsaufnahmetoleranz ± 3 %
Tolerancia acerca de la potencia absorbida ± 3

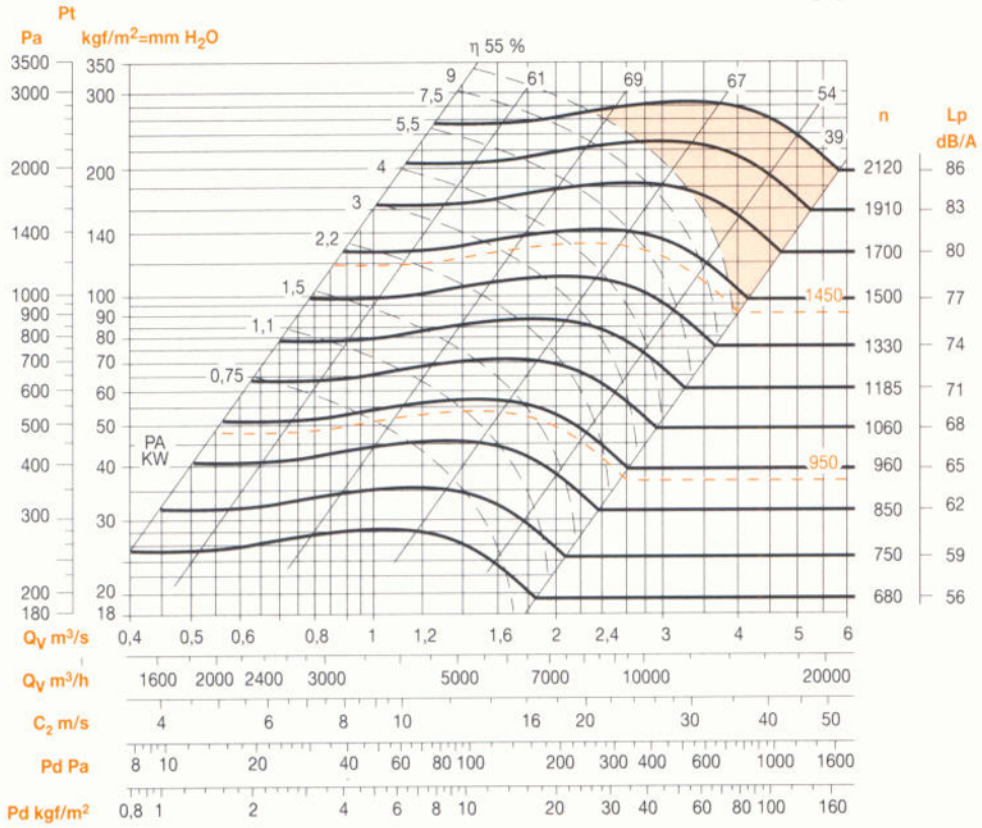

CORAL
ANTIPOLLUTION SYSTEMS

DIMENSIONI D'INGOMBRO E PESI/CURVE DI FUNZIONAMENTO
DIMENSIONS D'ENCOMBREMENT ET POIDS/COURBES DE FONCTIONNEMENT
OVERALL DIMENSIONS AND WEIGHT/WORKING CURVES
AUSMAßE UND GEWICHTE/FUNKTIONSKURVEN
DIMENSIONES QUE OCUPA Y PESOS/CURVAS DE FUNCIONAMIENTO

ACN 450

Peso ventilatore in kgf
Poids du ventilateur en kgf
Weight of ventilator in kgf 103 kgf
Gewicht des Ventilators in kgf
Peso ventilador en kgf

PD^2
GD^2 = 2,92 kgf m²

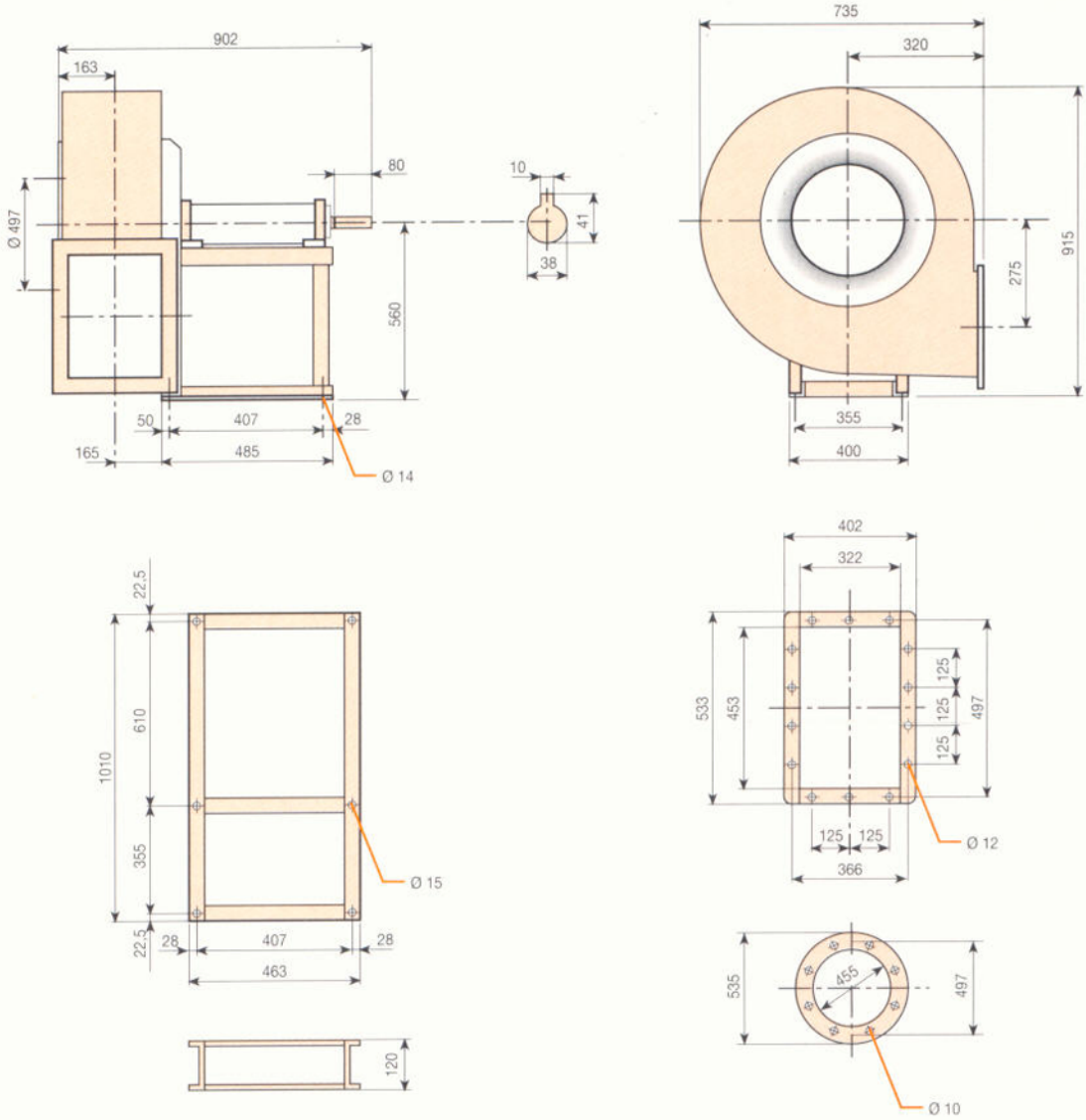

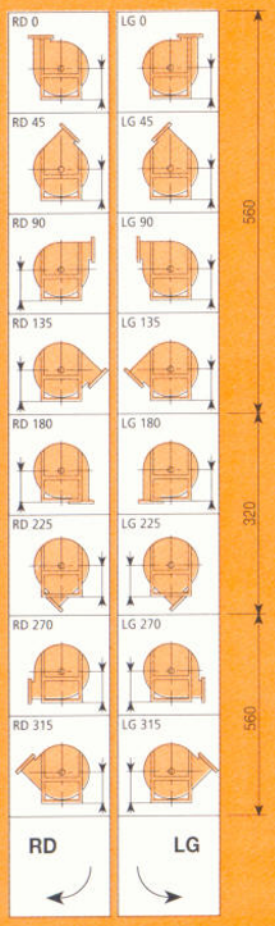

Il ventilatore é orientabile
Le ventilateur est orientable
The fan is revolvable
Der Ventilator ist drehbar
El ventilador es orientable

Massima velocità di rotazione
Vitesse maximum de rotation
Maximum rotation speed
Maximale Drehgeschwindigkeit
Maxima velocidad de rotacion

< 100°C = 1810
100 ÷ 200°C = 1600
200 ÷ 300°C = 1400

Tolleranza sulla rumorosità +3 dB
Tolérance sur le bruit + 3 dB
Noise tolerance + 3 dB
Gerauschtoleranz + 3 dB
Tolerancia respecto a ruido + 3 dB

Tolleranza sulla potenza assorbita ± 3 %
Tolerance sur la puissance absorbee ± 3 %
Absorbed power tolerance ± 3%
Leistungsaufnahmetoleranz ± 3 %
Tolerancia acerca de la potencia absorbida ± 3

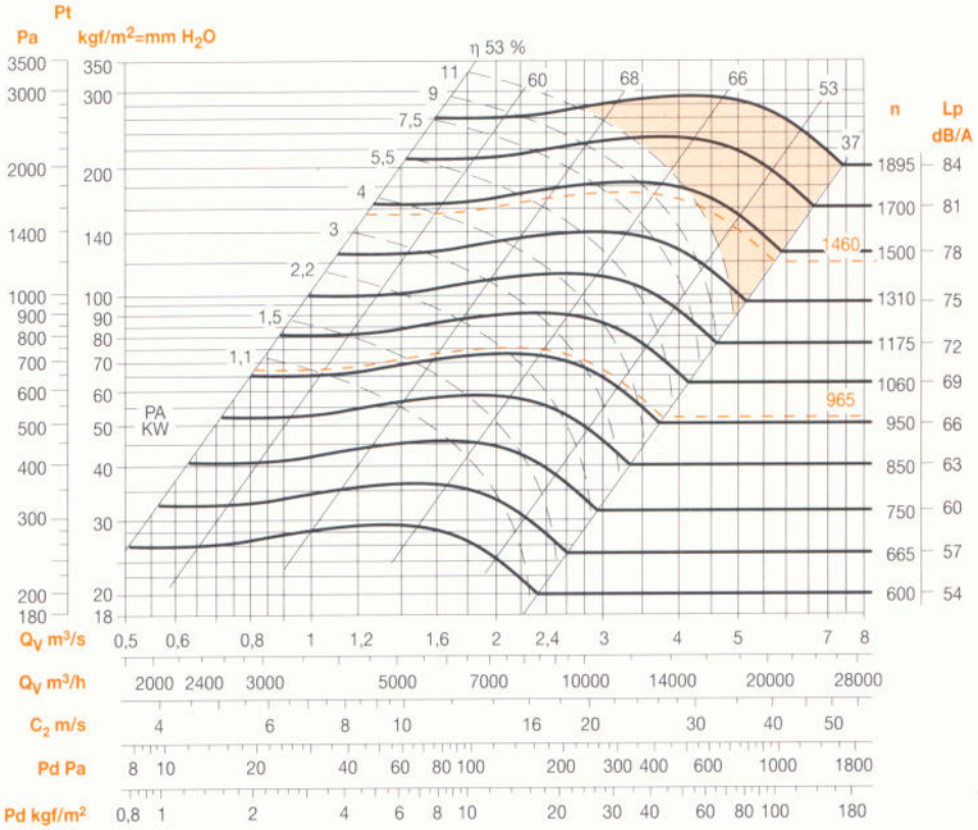

CORAL
ANTIPOLLUTION SYSTEMS

DIMENSIONI D'INGOMBRO E PESI/CURVE DI FUNZIONAMENTO
DIMENSIONS D'ENCOMBREMENT ET POIDS/COURBES DE FONCTIONNEMENT
OVERALL DIMENSIONS AND WEIGHT/WORKING CURVES
AUSMAßE UND GEWICHTE/FUNKTIONSKURVEN
DIMENSIONES QUE OCUPA Y PESOS/CURVAS DE FUNCIONAMIENTO

ACN 500

Peso ventilatore in kgf
Poids du ventilateur en kgf
Weight of ventilator in kgf 143 kgf
Gewicht des Ventilators in kgf
Peso ventilador en kgf

PD^2
GD^2 = 4,8 kgf m²

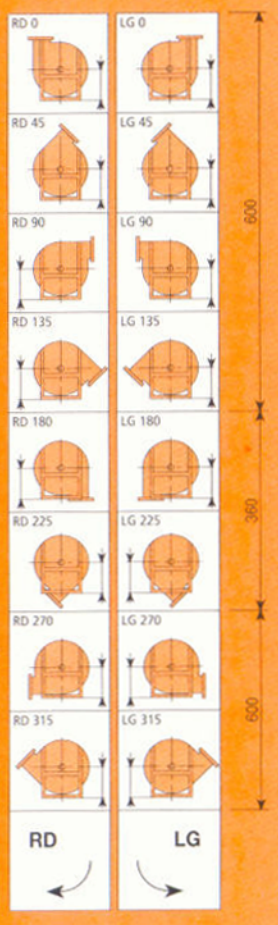

Il ventilatore é orientabile
Le ventilateur est orientable
The fan is revolvable
Der Ventilator ist drehbar
El ventilador es orientable

Massima velocità di rotazione
Vitesse maximum de rotation
Maximum rotation speed
Maximale Drehgeschwindigkeit
Maxima velocidad de rotacion

< 100°C = 1600
100 ÷ 200°C = 1400
200 ÷ 300°C = 1240

Tolleranza sulla rumorosità +3 dB
Tolèrance sur le bruit + 3 dB
Noise tolerance + 3 dB
Gerauschtoleranz + 3 dB
Tolerancia respecto a ruido + 3 dB

Tolleranza sulla potenza assorbita ± 3 %
Tolerance sur la puissance absorbee ± 3 %
Absorbed power tolerance ± 3%
Leistungsaufnahmetoleranz ± 3 %
Tolerancia acerca de la potencia absorbida ± 3

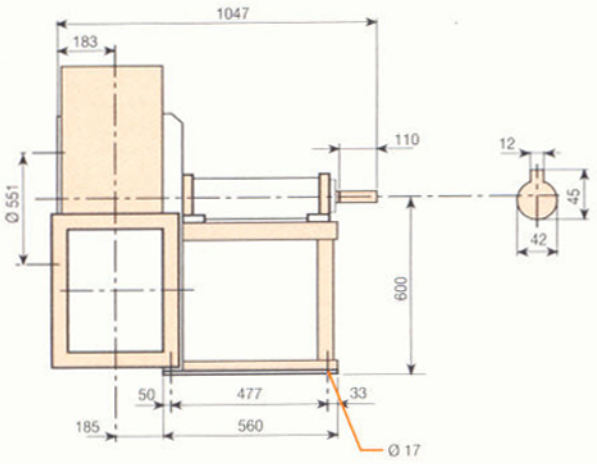

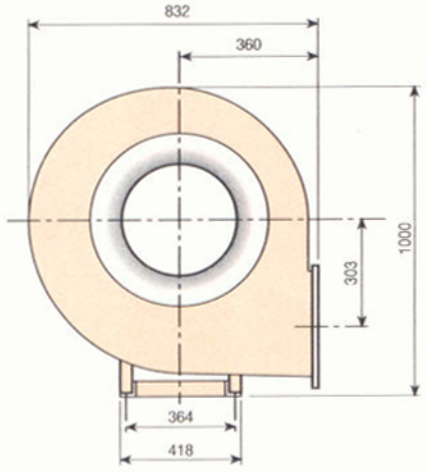

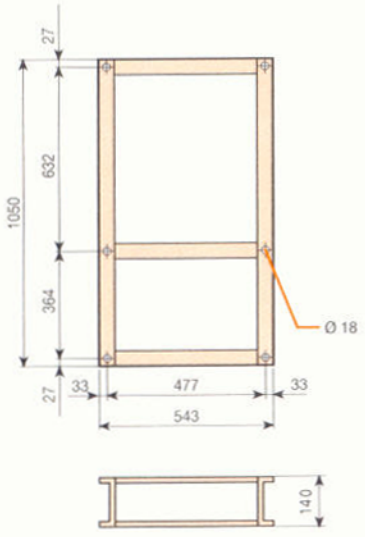

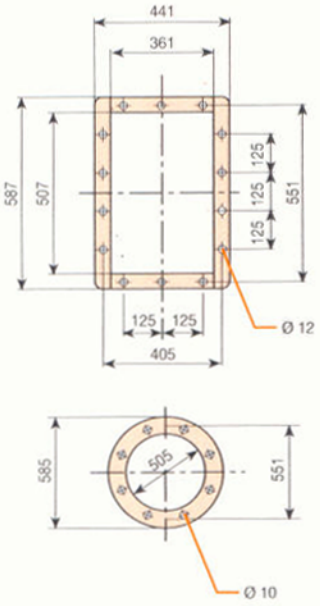

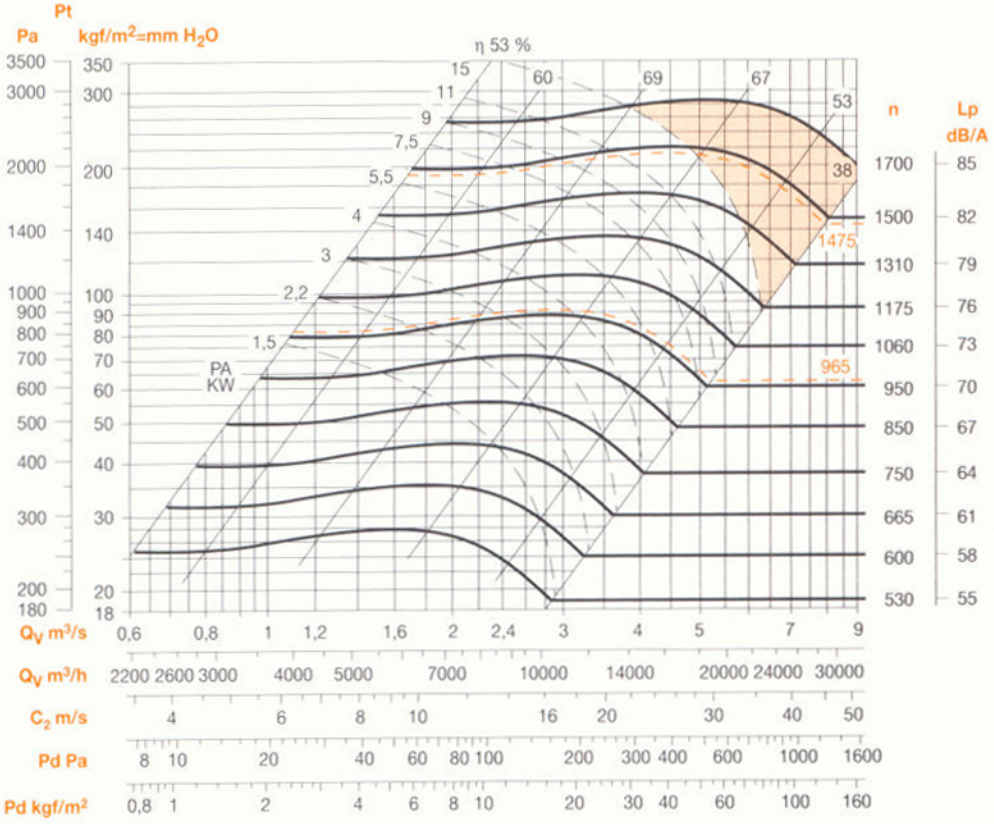

CORAL
ANTIPOLLUTION SYSTEMS

DIMENSIONI D'INGOMBRO E PESI/CURVE DI FUNZIONAMENTO
DIMENSIONS D'ENCOMBREMENT ET POIDS/COURBES DE FONCTIONNEMENT
OVERALL DIMENSIONS AND WEIGHT/WORKING CURVES
AUSMAßE UND GEWICHTE/FUNKTIONSKURVEN
DIMENSIONES QUE OCUPA Y PESOS/CURVAS DE FUNCIONAMIENTO

ACN 560

Peso ventilatore in kgf
Poids du ventilateur en kgf
Weight of ventilator in kgf 175 kgf
Gewicht des Ventilators in kgf
Peso ventilador en kgf

PD^2
GD^2 = 7,6 kgf m^2

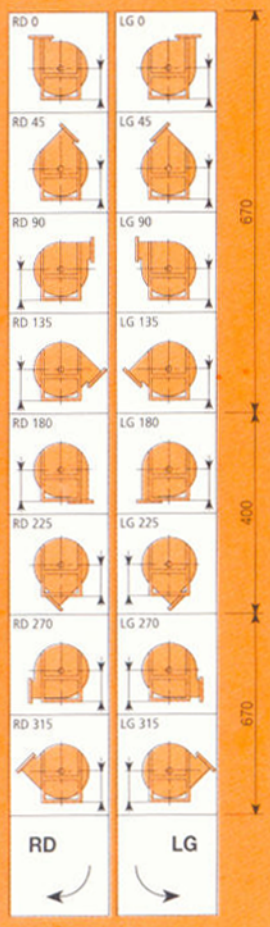

Il ventilatore é orientabile
Le ventilateur est orientable
The fan is revolvable
Der Ventilator ist drehbar
El ventilador es orientable

Massima velocità di rotazione
Vitesse maximum de rotation
Maximum rotation speed
Maximale Drehgeschwindigkeit
Maxima velocidad de rotacion

< 100°C = 1400
100 ÷ 200°C = 1250
200 ÷ 300°C = 1150

Tolleranza sulla rumorosità +3 dB
Tolérance sur le bruit + 3 dB
Noise tolerance + 3 dB
Geräuschtoleranz + 3 dB
Tolerancia respecto a ruido + 3 dB

Tolleranza sulla potenza assorbita ± 3 %
Tolerance sur la puissance absorbee ± 3 %
Absorbed power tolerance ± 3%
Leistungsaufnahmetoleranz ± 3 %
Tolerancia acerca de la potencia absorbida ± 3

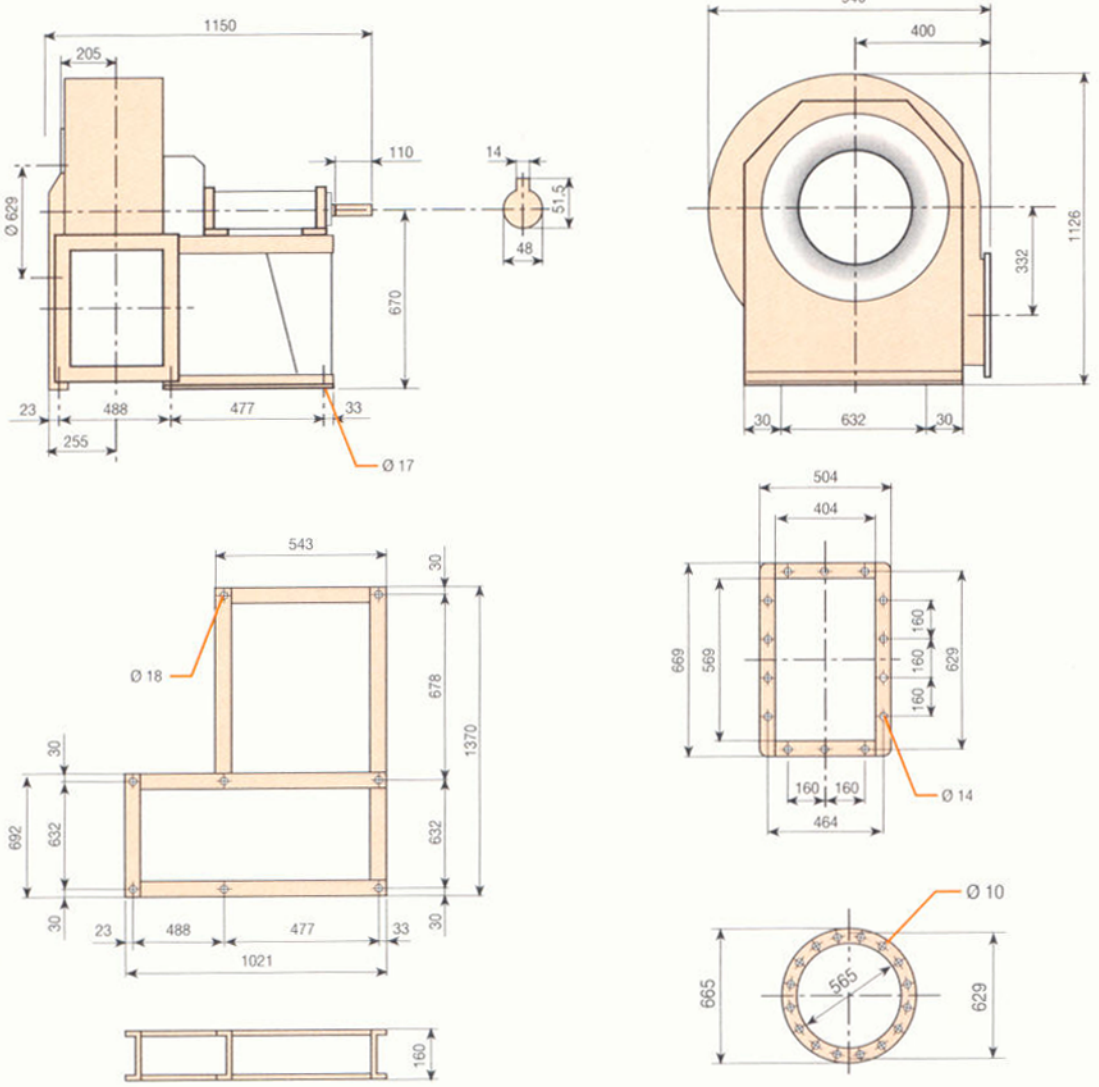

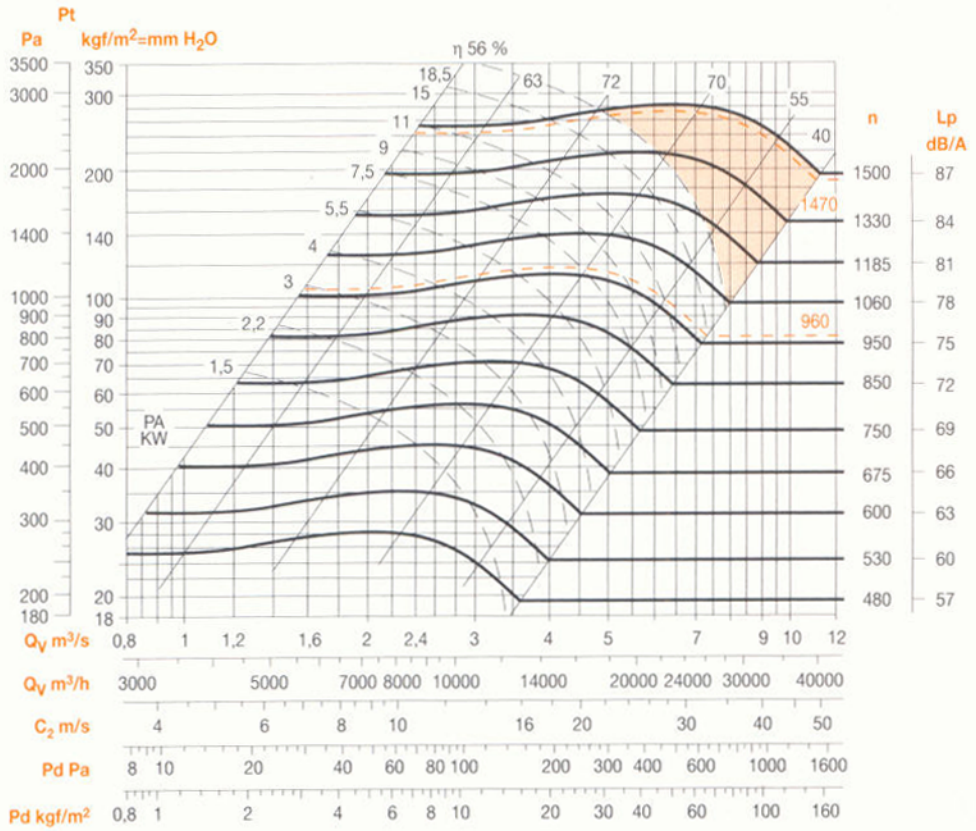

CORAL
ANTIPOLLUTION SYSTEMS

DIMENSIONI D'INGOMBRO E PESI/CURVE DI FUNZIONAMENTO
DIMENSIONS D'ENCOMBREMENT ET POIDS/COURBES DE FONCTIONNEMENT
OVERALL DIMENSIONS AND WEIGHT/WORKING CURVES
AUSMAßE UND GEWICHTE/FUNKTIONSKURVEN
DIMENSIONES QUE OCUPA Y PESOS/CURVAS DE FUNCIONAMIENTO

ACN 630

Peso ventilatore in kgf
Poids du ventilateur en kgf
Weight of ventilator in kgf 228 kgf
Gewicht des Ventilators in kgf
Peso ventilador en kgf

PD^2
GD^2 = 11,9 kgf m^2

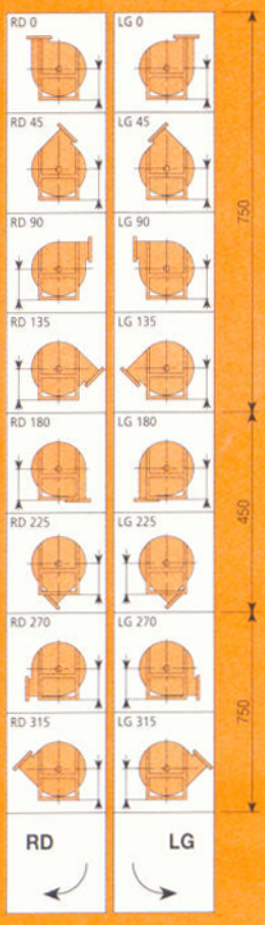

Il ventilatore é orientabile
Le ventilateur est orientable
The fan is revolvable
Der Ventilator ist drehbar
El ventilador es orientable

Massima velocità di rotazione
Vitesse maximum de rotation
Maximum rotation speed
Maximale Drehgeschwindigkeit
Maxima velocidad de rotacion

< 100°C = 1250
100 ÷ 200°C = 1110
200 ÷ 300°C = 1000

Tolleranza sulla rumorosità +3 dB
Tolèrance sur le bruit + 3 dB
Noise tolerance + 3 dB
Gerauschtoleranz + 3 dB
Tolerancia respecto a ruido + 3 dB

Tolleranza sulla potenza assorbita ± 3 %
Tolerance sur la puissance absorbee ± 3 %
Absorbed power tolerance ± 3%
Leistungsaufnahmetoleranz ± 3 %
Tolerancia acerca de la potencia absorbida ± 3

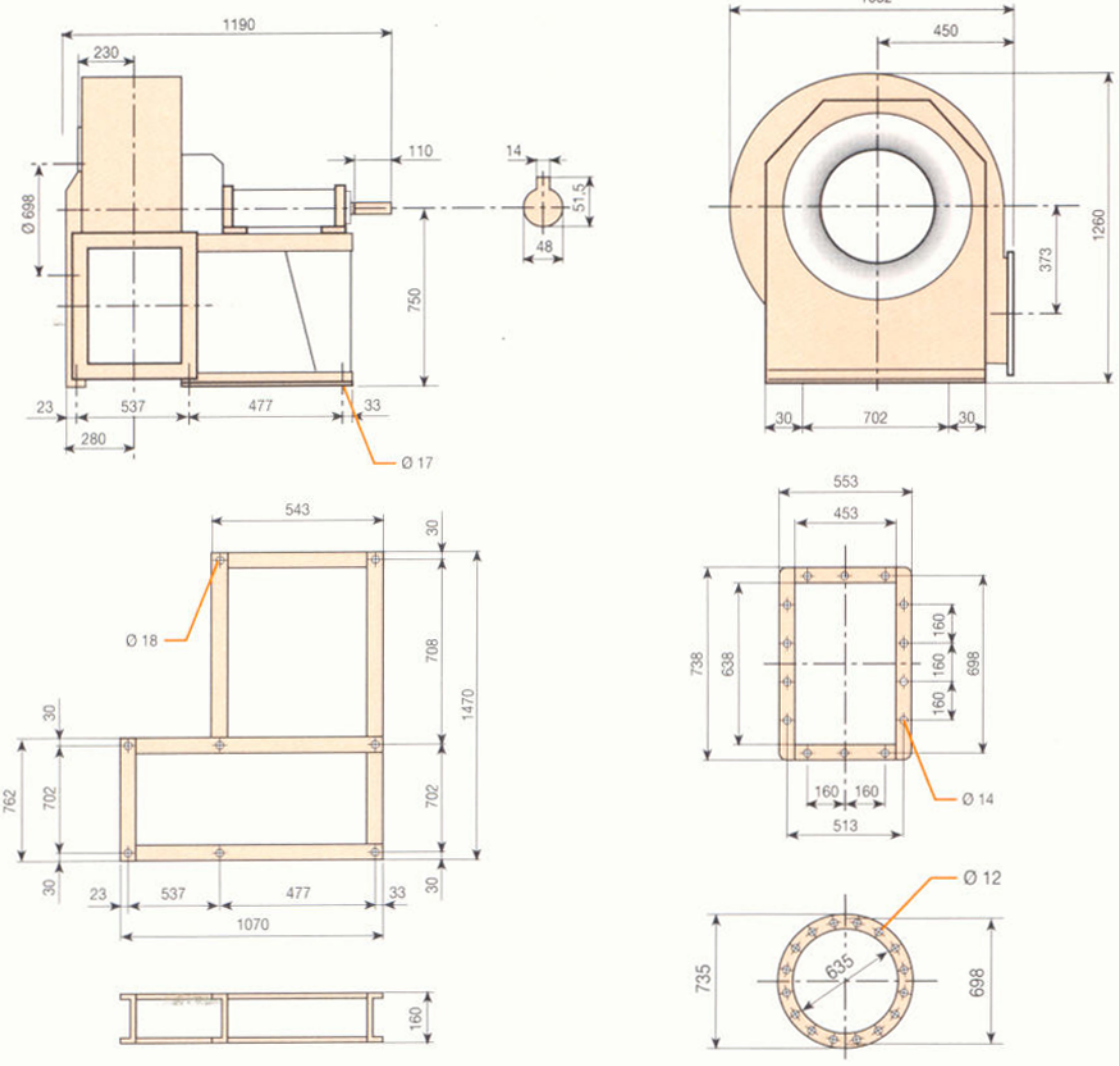

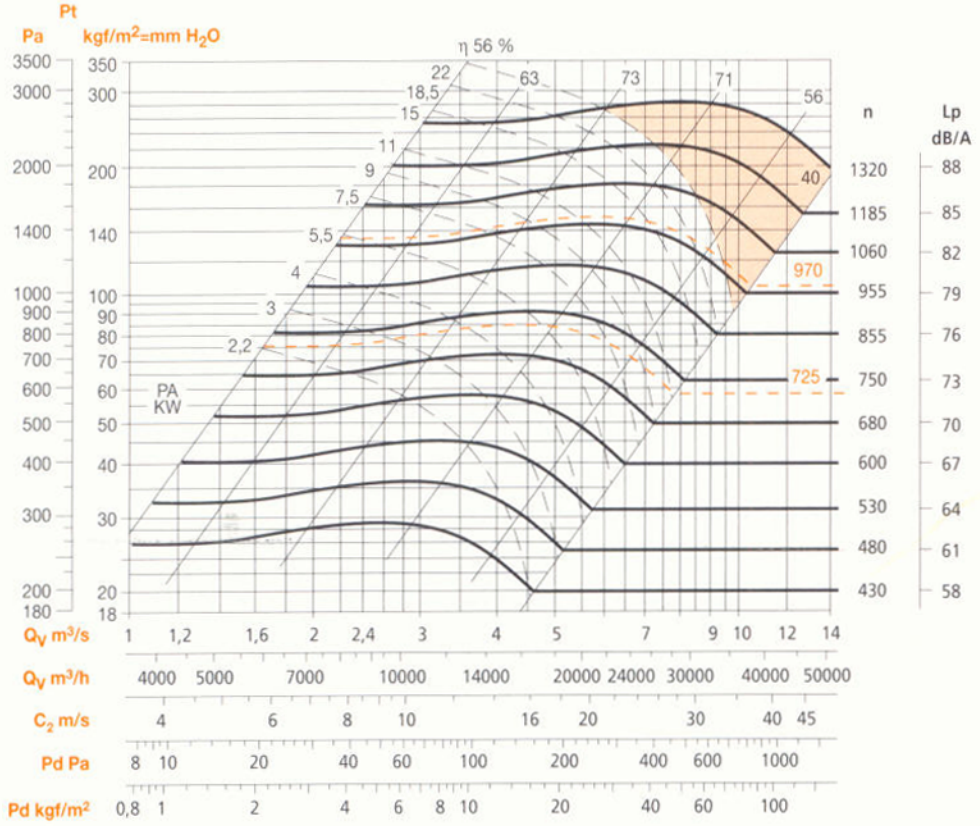

CORAL ANTIPOLLUTION SYSTEMS

DIMENSIONI D'INGOMBRO E PESI/CURVE DI FUNZIONAMENTO
DIMENSIONS D'ENCOMBREMENT ET POIDS/COURBES DE FONCTIONNEMENT
OVERALL DIMENSIONS AND WEIGHT/WORKING CURVES
AUSMAßE UND GEWICHTE/FUNKTIONSKURVEN
DIMENSIONES QUE OCUPA Y PESOS/CURVAS DE FUNCIONAMIENTO

ACN 700

Peso ventilatore in kgf
Poids du ventilateur en kgf
Weight of ventilator in kgf 289 kgf
Gewicht des Ventilators in kgf
Peso ventilador en kgf

PD^2
GD^2 = 19,8 kgf m²

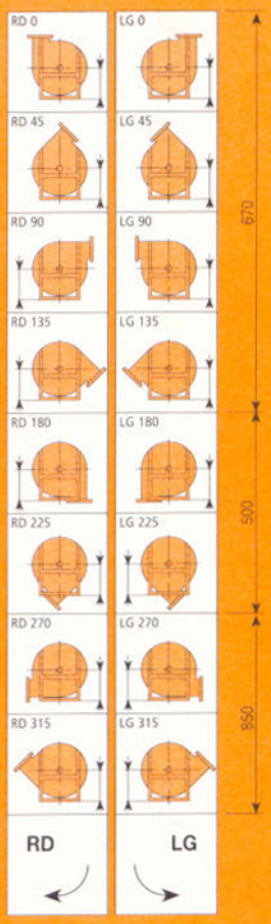

Il ventilatore non é orientabile
Le ventilateur n'est pas orientable
The fan cannot be revolved
Ventilatorstellung kann nicht ausgerichtet werden
El ventilador no es orientable

Massima velocità di rotazione
Vitesse maximum de rotation
Maximum rotation speed
Maximale Drehgeschwindigkeit
Maxima velocidad de rotacion

< 100°C = 1130
100 ÷ 200°C = 1000
200 ÷ 300°C = 900

Tolleranza sulla rumorosità +3 dB
Tolèrance sur le bruit + 3 dB
Noise tolerance + 3 dB
Gerauschtoleranz + 3 dB
Tolerancia respecto a ruido + 3 dB

Tolleranza sulla potenza assorbita ± 3 %
Tolerance sur la puissance absorbee ± 3 %
Absorbed power tolerance ± 3%
Leistungsaufnahmetoleranz ± 3 %
Tolerancia acerca de la potencia absorbida ± 3

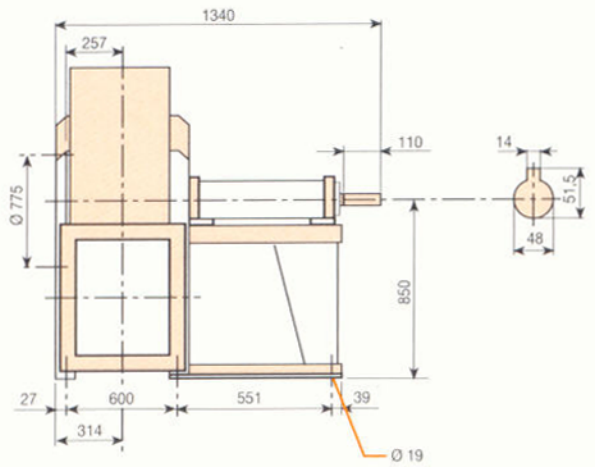

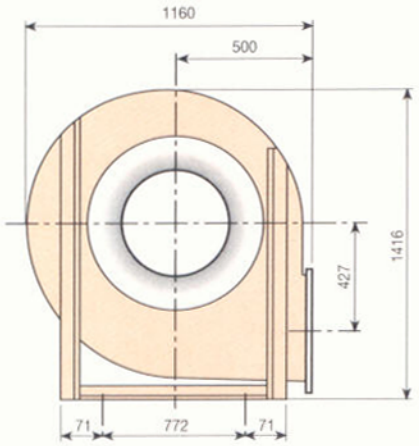

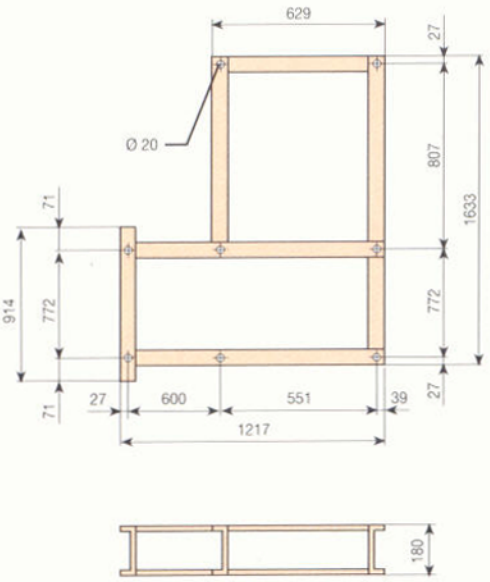

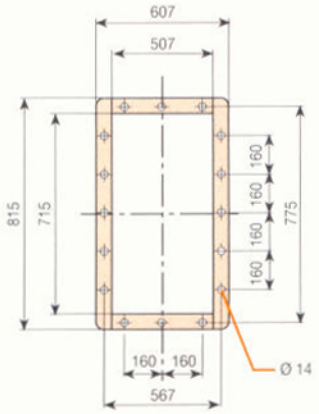

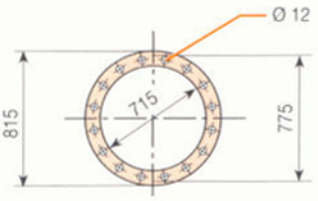

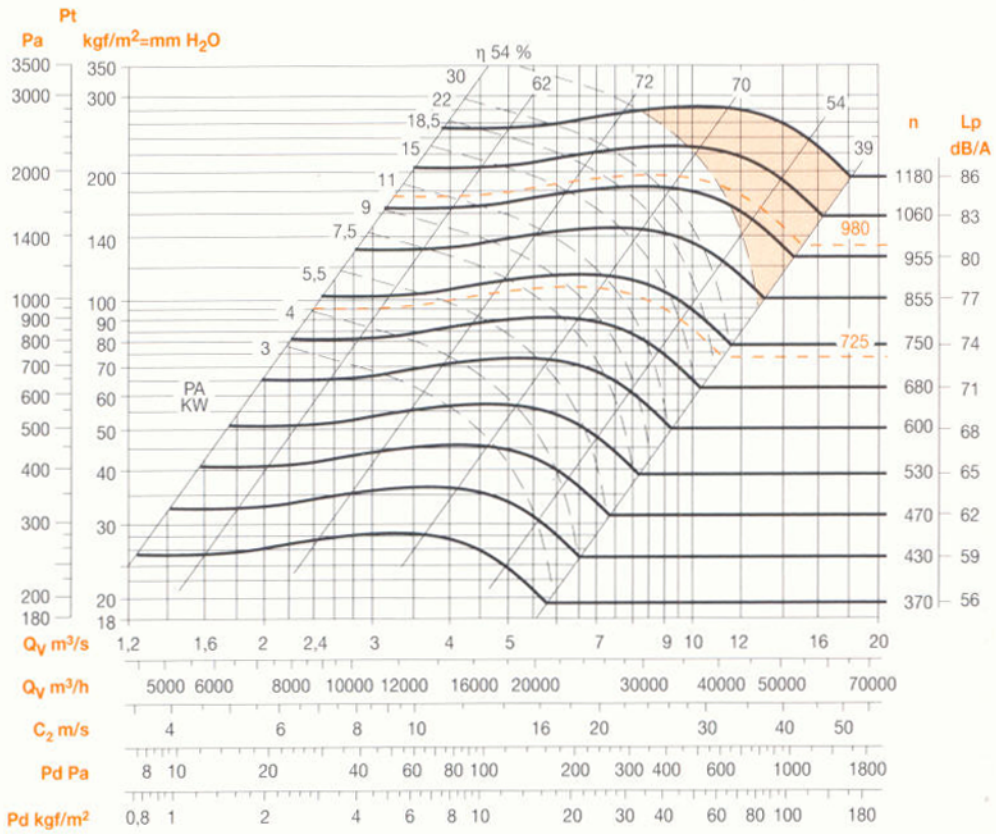

CORAL
ANTIPOLLUTION SYSTEMS

DIMENSIONI D'INGOMBRO E PESI/CURVE DI FUNZIONAMENTO
DIMENSIONS D'ENCOMBREMENT ET POIDS/COURBES DE FONCTIONNEMENT
OVERALL DIMENSIONS AND WEIGHT/WORKING CURVES
AUSMAßE UND GEWICHTE/FUNKTIONSKURVEN
DIMENSIONES QUE OCUPA Y PESOS/CURVAS DE FUNCIONAMIENTO

ACN 800

Peso ventilatore in kgf
Poids du ventilateur en kgf
Weight of ventilator in kgf 360 kgf
Gewicht des Ventilators in kgf
Peso ventilador en kgf

PD^2
GD^2 = 37 kgf m^2

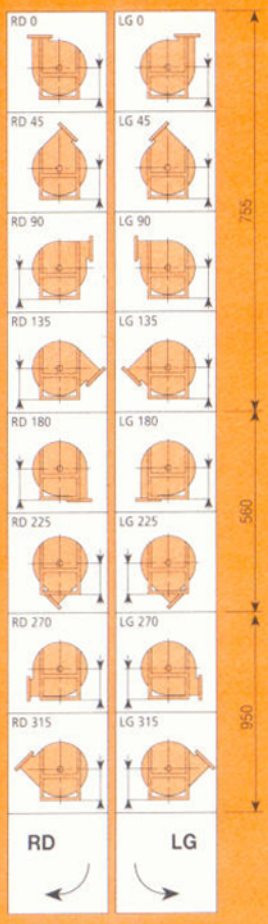

Il ventilatore non é orientabile
Le ventilateur n'est pas orientable
The fan cannot be revolved
Ventilatorstellung kann nicht ausgerichtet werden
El ventilador no es orientable

Massima velocità di rotazione
Vitesse maximum de rotation
Maximum rotation speed
Maximale Drehgeschwindigkeit
Maxima velocidad de rotacion

< 100°C = 1000
100 ÷ 200°C = 900
200 ÷ 300°C = 800

Tolleranza sulla rumorosità +3 dB
Tolérance sur le bruit + 3 dB
Noise tolerance + 3 dB
Gerauschtoleranz + 3 dB
Tolerancia respecto a ruido + 3 dB

Tolleranza sulla potenza assorbita ± 3 %
Tolerance sur la puissance absorbee ± 3 %
Absorbed power tolerance ± 3%
Leistungsaufnahmetoleranz ± 3 %
Tolerancia acerca de la potencia absorbida ± 3

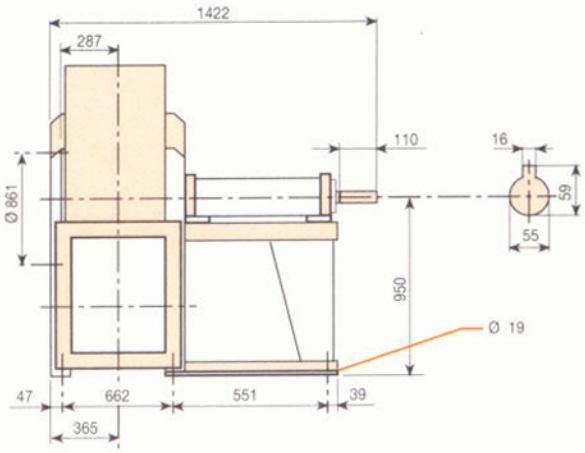

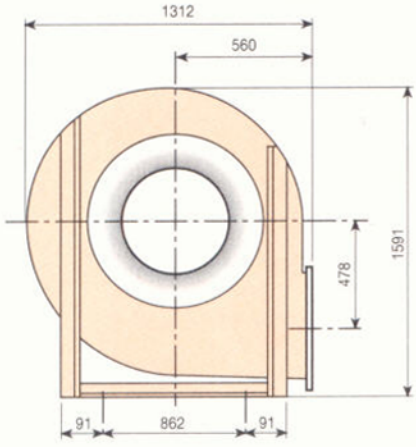

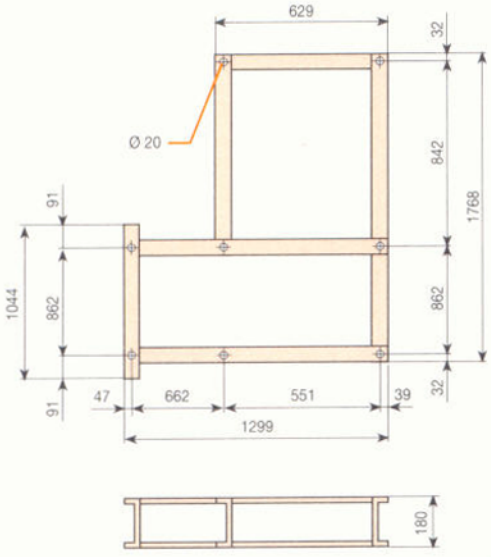

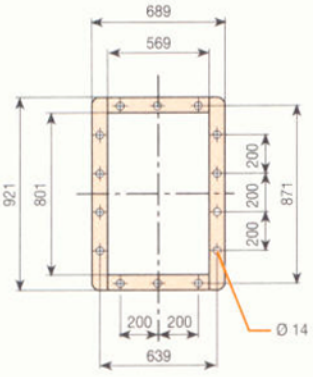

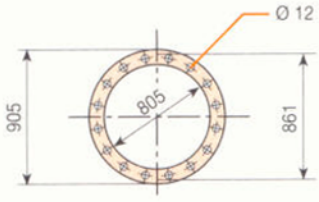

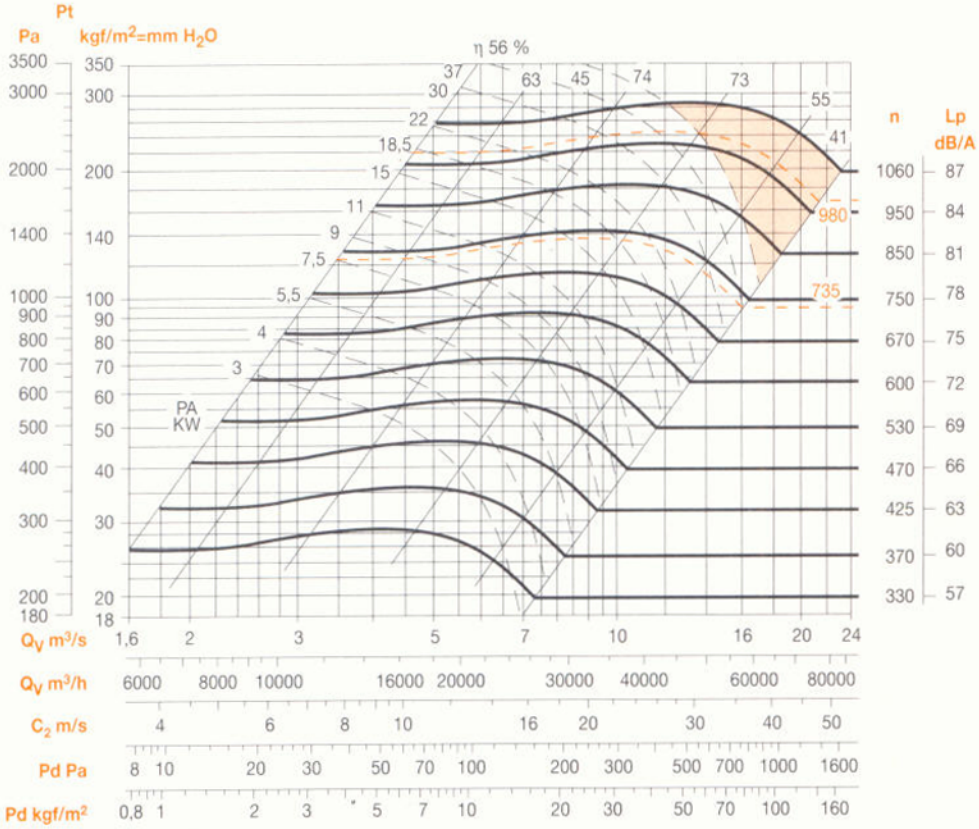

CORAL
ANTIPOLLUTION SYSTEMS

DIMENSIONI D'INGOMBRO E PESI/CURVE DI FUNZIONAMENTO
DIMENSIONS D'ENCOMBREMENT ET POIDS/COURBES DE FONCTIONNEMENT
OVERALL DIMENSIONS AND WEIGHT/WORKING CURVES
AUSMAßE UND GEWICHTE/FUNKTIONSKURVEN
DIMENSIONES QUE OCUPA Y PESOS/CURVAS DE FUNCIONAMIENTO

ACN 900

Peso ventilatore in kgf
Poids du ventilateur en kgf
Weight of ventilator in kgf 438 kgf
Gewicht des Ventilators in kgf
Peso ventilador en kgf

PD^2 / GD^2 = 60,5 kgf m^2

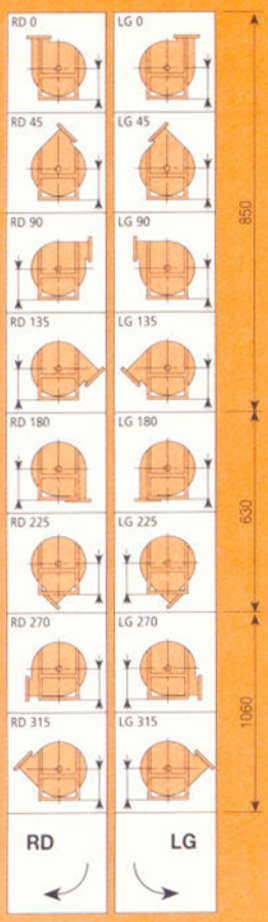

Il ventilatore non é orientabile
Le ventilateur n'est pas orientable
The fan cannot be revolved
Ventilatorstellung kann nicht ausgerichtet werden
El ventilador no es orientable

Massima velocità di rotazione
Vitesse maximum de rotation
Maximum rotation speed
Maximale Drehgeschwindigkeit
Maxima velocidad de rotacion

< 100°C = 890
100 ÷ 200°C = 800
200 ÷ 300°C = 700

Tolleranza sulla rumorosità +3 dB
Tolèrance sur le bruit + 3 dB
Noise tolerance + 3 dB
Gerauschtoleranz + 3 dB
Tolerancia respecto a ruido + 3 dB

Tolleranza sulla potenza assorbita ± 3 %
Tolerance sur la puissance absorbee ± 3 %
Absorbed power tolerance ± 3%
Leistungsaufnahmetoleranz ± 3 %
Tolerancia acerca de la potencia absorbida ± 3

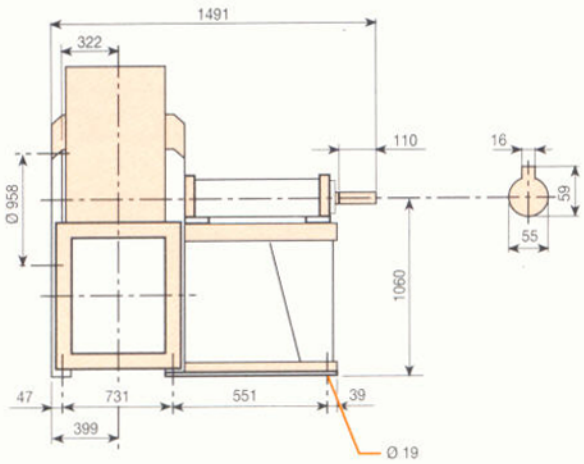

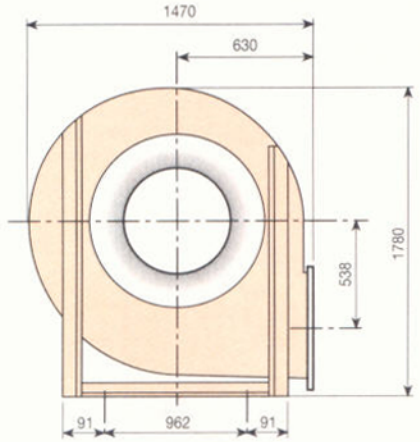

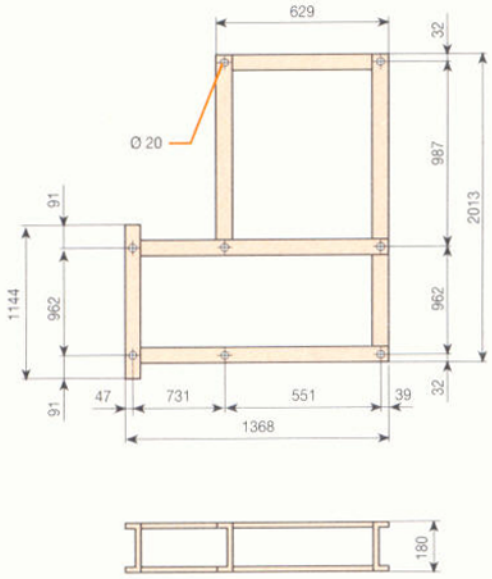

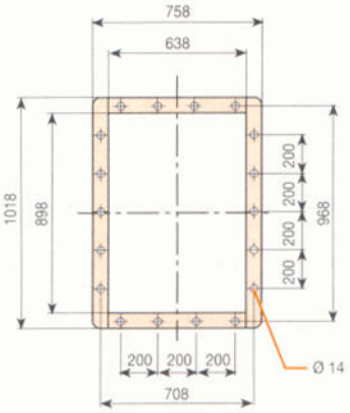

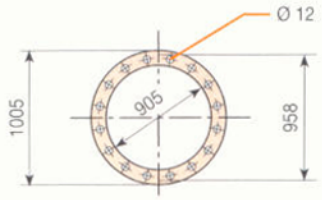

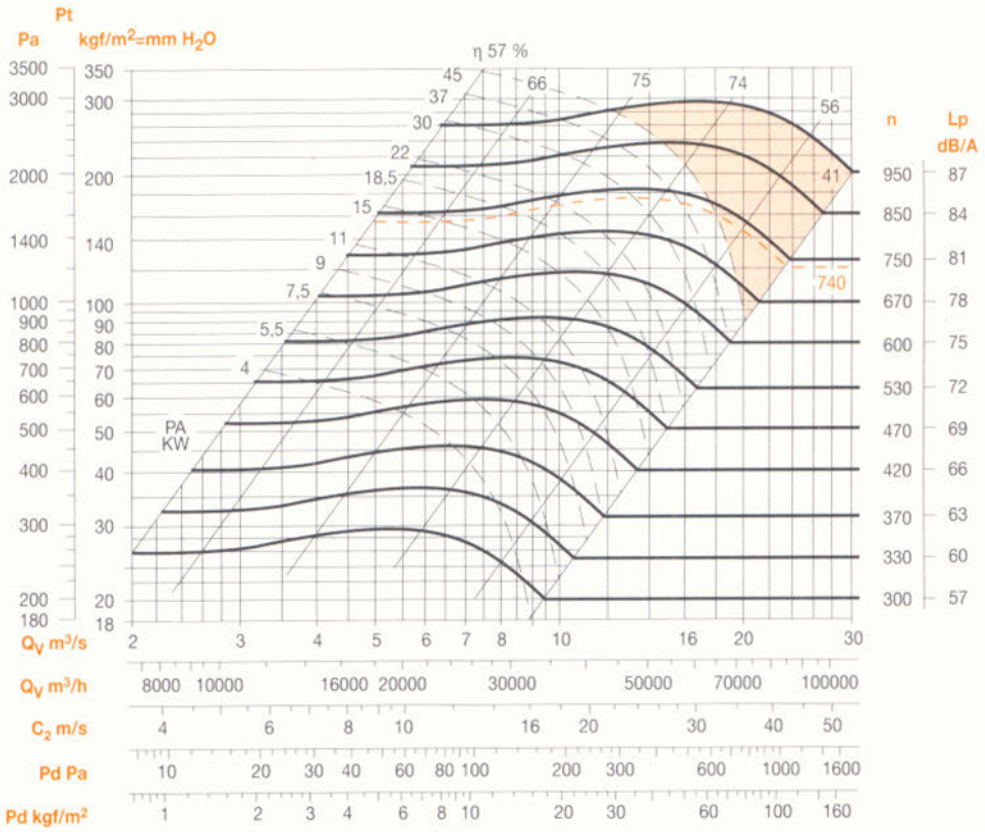

CORAL ANTIPOLLUTION SYSTEMS

DIMENSIONI D'INGOMBRO E PESI/CURVE DI FUNZIONAMENTO
DIMENSIONS D'ENCOMBREMENT ET POIDS/COURBES DE FONCTIONNEMENT
OVERALL DIMENSIONS AND WEIGHT/WORKING CURVES
AUSMAßE UND GEWICHTE/FUNKTIONSKURVEN
DIMENSIONES QUE OCUPA Y PESOS/CURVAS DE FUNCIONAMIENTO

ACN 1000

Peso ventilatore in kgf
Poids du ventilateur en kgf
Weight of ventilator in kgf 575 kgf
Gewicht des Ventilators in kgf
Peso ventilador en kgf

PD^2 / GD^2 = 107 kgf m²

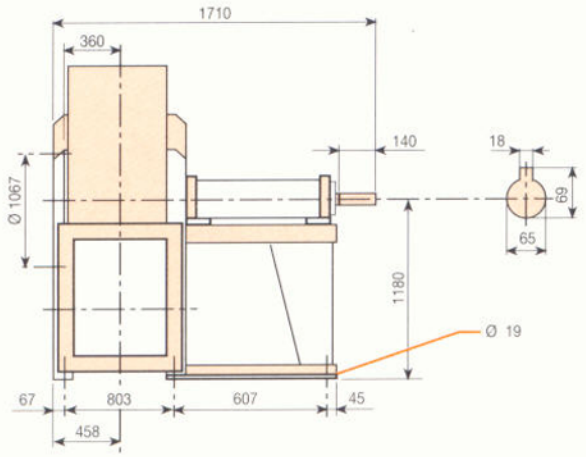

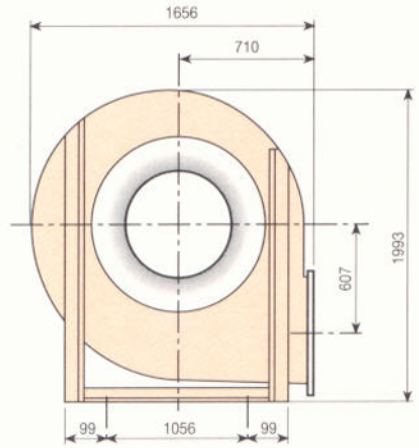

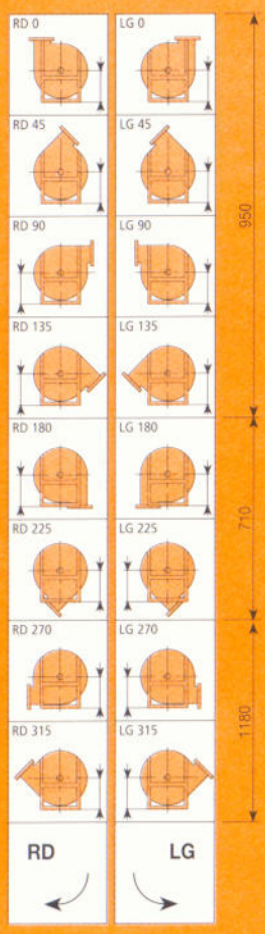

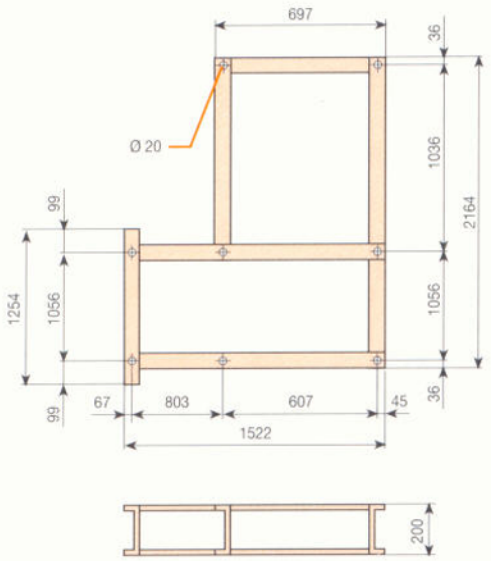

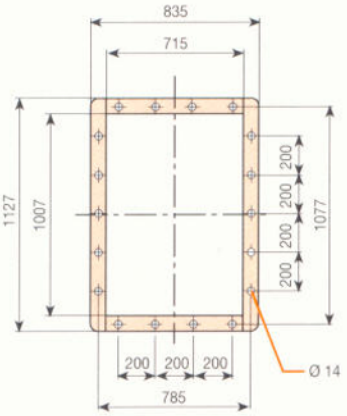

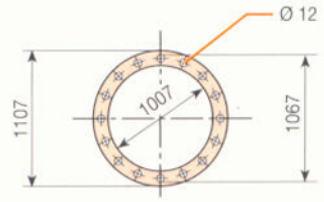

Il ventilatore non é orientabile
Le ventilateur n'est pas orientable
The fan cannot be revolved
Ventilatorstellung kann nicht ausgerichtet werden
El ventilador no es orientable

Massima velocità di rotazione
Vitesse maximum de rotation
Maximum rotation speed
Maximale Drehgeschwindigkeit
Maxima velocidad de rotacion

< 100°C = 800
100 ÷ 200°C = 700
200 ÷ 300°C = 630

Tolleranza sulla rumorosità +3 dB
Tolérance sur le bruit + 3 dB
Noise tolerance + 3 dB
Gerauschtoleranz + 3 dB
Tolerancia respecto a ruido + 3 dB

Tolleranza sulla potenza assorbita ± 3 %
Tolerance sur la puissance absorbee ± 3 %
Absorbed power tolerance ± 3%
Leistungsaufnahmetoleranz ± 3 %
Tolerancia acerca de la potencia absorbida ± 3

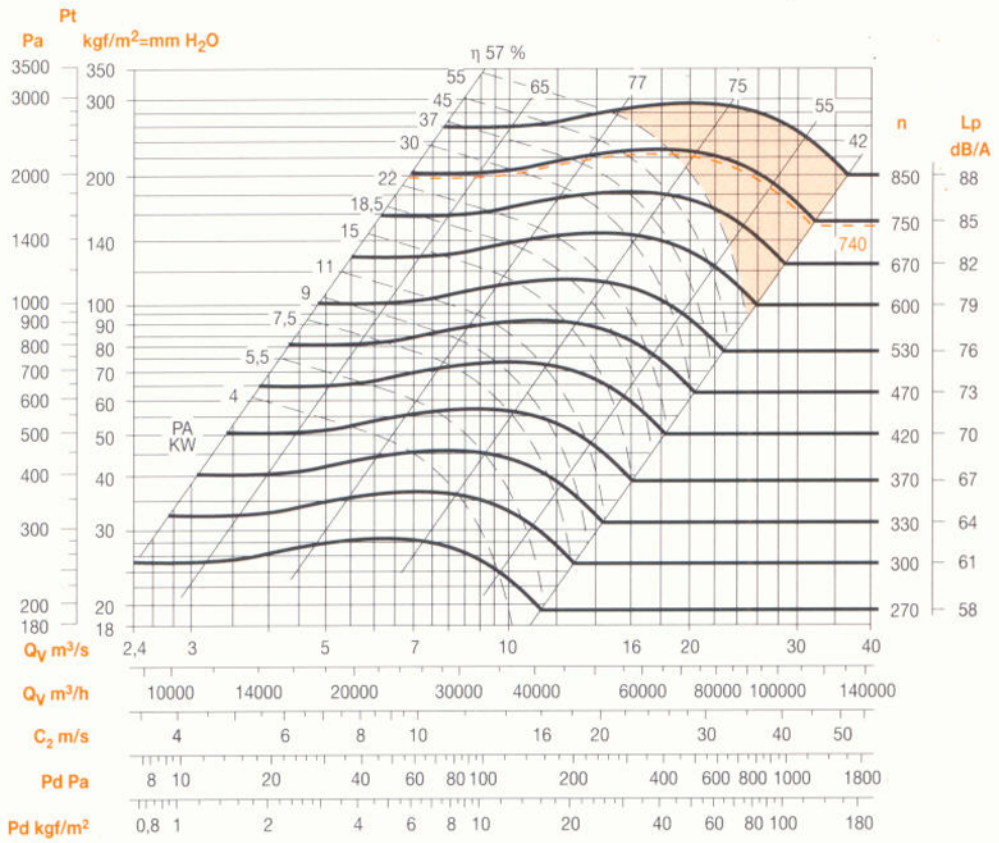

ACCESSORI
ACCESSOIRES
ACCESSORIES
ZUBEHÖRTEILE
ACCESORIOS

GIUNTO ANTIVIBRANTE
Si monta sulla bocca aspirante (premente) del ventilatore per evitare la trasmissione di vibrazioni alla tubazione.

MANCHON ANTI-VIBRATION
On le monte sur la bouche d'aspiration (refoulement) du ventilateur afin d'eviter la propagation des vibrations dans la tuyauterie.

VIBRATION-DAMPING JOINT
Fitted on fan suction inlet (or outlet) to prevent vibration being transmitted to tube.

ANTIVIBRATIONSAUFSATZ
Er kann an der Ansaugoffnung des Ventilators montiert werden (andruckbar), um die Ubertragung von Vibrationen an die Leitungen zu verhindern.

ARTICULACION ANTIVIBRACION
Se monta en la boca aspirante (que empuja) del ventilador para evitar la transmision de vibraciones a la tuberia.

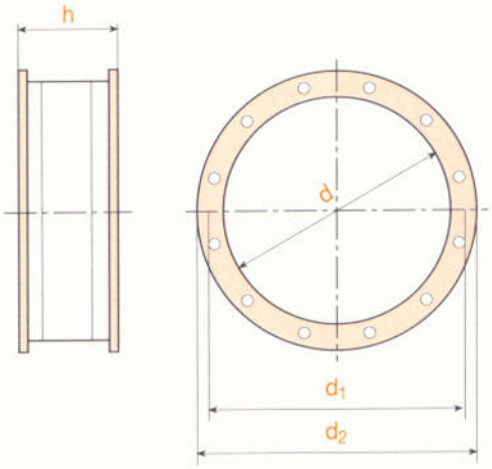

Tipo Type Type Typ Tipo	d	d_1	d_2	h	N°	Ø	Peso Poids Weight Gewicht Peso kgf
GA 130	130	150	170	140	4	8	0,9
GA 180	185	219	255	160	8	8	1,4
GA 200	205	241	275	160	8	8	1,9
GA 220	228	265	298	160	8	8	2,4
GA 250	255	292	325	160	8	10	3,2
GA 280	285	332	365	160	8	10	3,6
GA 320	320	366	400	160	8	10	3,9
GA 360	360	405	440	160	8	10	4,9
GA 400	405	448	485	160	8	10	5,6
GA 450	455	497	535	160	8	10	6,5
GA 500	505	551	585	180	8	10	8,2
GA 560	565	629	665	180	16	10	9,9
GA 630	635	698	735	180	16	12	10,6
GA 700	715	775	815	180	16	12	12,5
GA 800	805	861	905	180	16	12	13,1
GA 900	905	958	1005	180	16	12	16,5
GA 1000	1007	1067	1107	200	16	12	22,0
GA 1100	1130	1200	1250	200	24	12	26,5

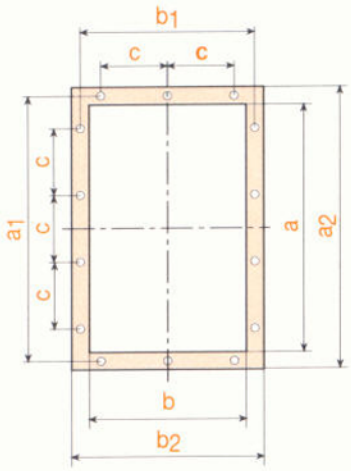

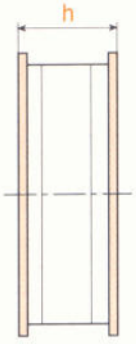

Tipo Type Type Typ Tipo	a	b	a_1	b_1	a_2	b_2	c	h	N°	Ø	Peso Poids Weight Gewicht Peso kgf
GP 185x130	185	130	219	165	255	201	112	160	4+2	12	1,1
GP 207x148	207	148	241	182	277	218	112	160	4+4	12	1,3
GP 231x166	231	166	265	200	301	236	112	160	4+4	12	1,7
GP 258x185	258	185	292	219	328	255	112	160	6+4	12	4,8
GP 288x205	288	205	332	249	368	285	125	160	6+4	12	5,4
GP 322x229	322	229	366	273	402	309	125	160	6+4	12	5,9
GP 361x256	361	256	405	300	441	336	125	160	6+4	12	7,6
GP 404x288	404	288	448	332	484	368	125	160	8+6	12	8,5
GP 453x322	453	322	497	366	533	402	125	160	8+6	12	9,5
GP 507x361	507	361	551	405	587	441	125	160	8+6	12	10,6
GP 569x404	569	404	629	464	669	504	160	180	8+6	14	12,3
GP 638x453	638	453	698	513	738	553	160	180	8+6	14	14,5
GP 715x507	715	507	775	567	815	607	160	180	10+6	14	17,0
GP 801x569	801	569	871	639	921	689	200	180	8+6	14	22,7
GP 898x638	898	638	968	708	1018	758	200	180	10+8	14	22,9
GP 1007x715	1007	715	1077	785	1127	835	200	180	10+8	14	25,0

ACCESSORI
ACCESSOIRES
ACCESSORIES
ZUBEHÖRTEILE
ACCESORIOS

RETE DI PROTEZIONE - Viene fornita in due versioni:
a) con passo 24 mm per evitare l'ingresso di corpi estranei
b) a norme antinfortunistiche con passo 12 mm.

GRILLE DE PROTECTION - Est fournie en deux versions:
a) avec un pas de 24 mm pour empecher que des corps éntrangers puissent penetrer
b) avec un pas de 12 mm selon les normes contre les accidents.

PROTECTIVE NET - This is supplied in two versions:
a) with a 24 mm shed to prevent the entrance of foreign matter
b) with a 12 mm shed in conformity with safety regulations.

SCHUTZNETZ - Wird in zwei Ausfurhrungen geliefert:
a) mit 24 mm Unterteilung, un den Eintritt von Fremdkorpern zu verhindern
b) in Ubereinstimmung mit den Unfallschutzvorschriften mit 12 mm Unterteilung.

RED DE PROTECCION - Se suministra en dos modelos:
a) con paso 24 mm para evitar la entrada de cuerpos extra-nos
b) segun normas contra acidentes con paso 12 mm.

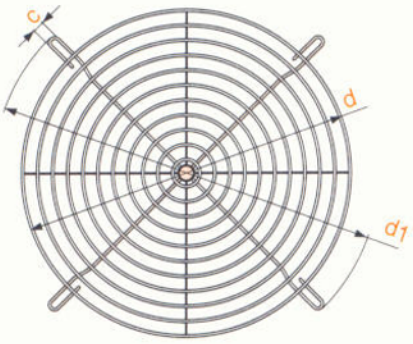

Tipo Type Type Typ Tipo	d	d_1	c	Nº	Peso Poids Weight Gewicht Peso kgf
RA 130	113	185	10	4	0,10
RA 180	167	233	10	4	0,20
RA 200	185	257	10	4	0,20
RA 220	209	281	10	4	0,25
RA 250	233	329	10	4	0,25
RA 280	257	353	10	4	0,30
RA 320	281	377	10	4	0,30
RA 360	329	425	10	4	0,50
RA 400	377	473	10	4	0,60
RA 450	425	521	10	4	0,70
RA 500	473	569	10	4	0,80
RA 560	545	641	10	4	1,00
RA 630	593	713	10	4	1,30
RA 700	689	809	12	8	2,20
RA 800	785	881	12	8	2,70
RA 900	881	977	12	8	3,20
RA 1000	977	1097	12	8	3,80
RA 1100	1073	1241	12	8	4,20

SERRANDA A FARFALLA - Serve per parzializzare la portata del ventilatore in funzione delle caratteristiche dell'impianto; viene montata sulla bocca di aspirazione.

TARGETTE A PAPILLON - Sert à reduire le débit du ventilateur en fonction des caracteristiques de l'installation; il est monté sur la bouche d'aspiration.

BUTTERFLY AIR LOCK - Used to shut down fan capacity according to plant characteristics; it is fitted into the suction inlet.

DROSSELKLAPPE - Dient zur Durchsatzdrosselung des Ventilators in Uberinstimmung mit den Eigenschaften der Angle, wird auf die Ansaugoffnung montiert.

CIERRE A MARIPOSA - Sirve para parcializar el caudal del ventilador en funcion de las caracteristicas de la instalacion; se monta en la boca de aspiracion.

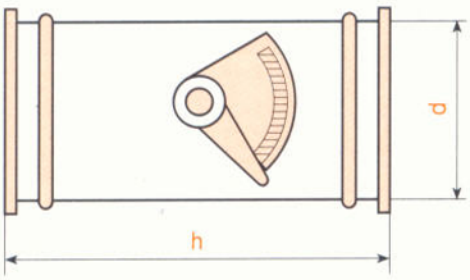

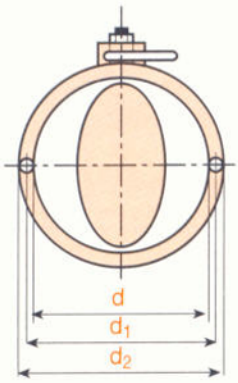

Tipo Type Type Typ Tipo	d	d_1	d_2	h	Nº	Ø	Peso Poids Weight Gewicht Peso kgf
SF 180	185	219	250	185	8	8	6,1
SF 200	205	241	275	205	8	8	7,1
SF 220	228	265	298	228	8	8	8,2
SF 250	255	292	325	255	8	10	9,8
SF 280	285	332	365	285	8	10	11,0
SF 320	320	366	400	320	8	10	11,3
SF 360	360	405	440	360	8	10	14,0
SF 400	405	448	485	405	8	10	17,5
SF 450	455	497	535	455	8	10	21,2
SF 500	505	551	585	505	8	10	29,6
SF 560	565	629	665	565	16	10	39,3
SF 630	635	698	735	635	16	12	49,0
SF 700	715	775	815	715	16	12	62,5
SF 800	805	861	905	805	16	12	81,0
SF 900	905	958	1005	905	16	12	100,0
SF 1000	1007	1067	1107	1007	16	12	156,0
SF 1100	1130	1200	1250	1130	24	12	194,0

SUPPORTI ANTIVIBRANTI - Si montano sotto ai piedi di sostegno dei ventilatori per evitare la trasmissione di vibrazioni alle strutture di supporto.

SUPPORTS ANTI-VIBRATION - Sont monté sous les pieds soupportant le ventilateur afin d'eviter la propagation des vibrations dans les structures de support.

VIBRATION-DAMPING SUPPORTS - Fitted on fan support stand to prevent vibration being trasmitted to support structure.

ANTIVIBRATIONSTRAGER - Sie konnen unter die Stutzfuße des Vibrators montiert werden, um die Ubertragung von Vibrationen an die Trager-struktur zu verhindern.

APOYOS ANTIVIBRACION - Se montan en los piés de apoyo de los ventiladores para evitar la transmision de vibraciones a las estructuras de soporte.

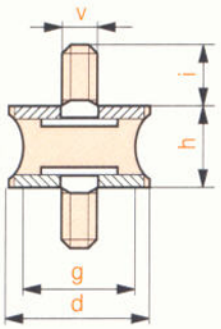

AV 1

Tipo Type Type Typ Tipo	d	h	g	v	i
AV 1	40	30	15	M8	23

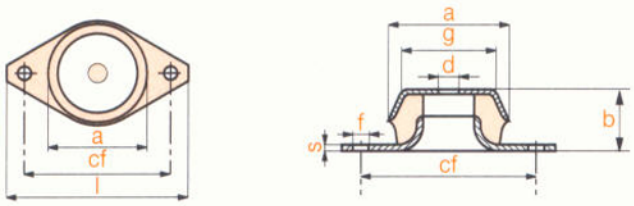

AV 2

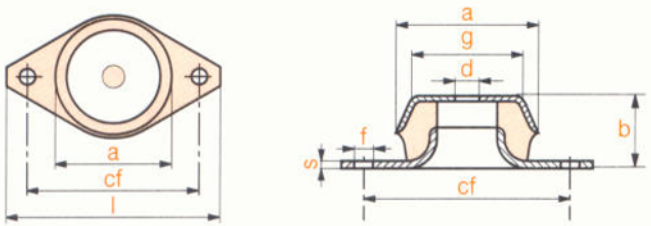

AV 3

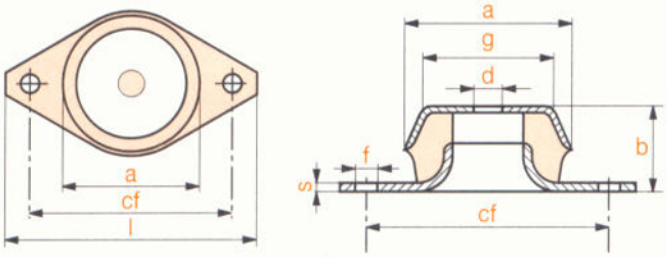

AV 4

Tipo Type Type Typ Tipo	a	b	cf	d	f	g	l	s
AV 2	48	23	68	8,2	6,5	38,0	81	1,5
AV 3	60	35	88	12,3	9,0	38,0	106	1,5
AV 4	92	45	110	16,2	10,5	73,5	128	3,0

Tutti i dati riportati su questo catalogo sono suscettibili di variazioni e miglioramenti. La CORAL si riserva il diritto di modifiche senza preavviso.

Les données sur-indiquées peuvent étre modifiées et ameillorées. CORAL a le droit d'effectuer ces changements sans obligation de préavis.

Values on this catalog are indicative and can be subject to modifications and improvements. CORAL reserves the right to change them without previous advice.

Aenderungen vorbehalten.

Todos los detalles de este catalogo pueden ser variados ameliorados. La CORAL se reserva el derecho de modificar sin preavisar.

DEFINIZIONI, GRANDEZZE, SIMBOLI
DEFINITIONS, UNITE DE MESURE, SYMBOLES
DEFINITIONS, SIZES, SYMBOLS
BESTIMMUNGEN, GRÖSSE, KURZZEICHEN
DEFINICIONES, MAGNITUDES, SIMBOLOS

I parametri e la simbologia utilizzati sono quelli delle norme UNI 7179-73P, conformi alla normativa internazionale.

Qv m^3/s:	portata in volume in m^3/s
Qv m^3/h:	portata in volume in m^3/h
pd kgf/m^2:	pressione dinamica in kgf/m^2
pd Pa:	pressione dinamica in Pa
pt kgf/m^2:	pressione totale in kgf/m^2
pt Pa:	pressione totale in Pa
C_2:	velocità in m/s sulla bocca di uscita
n:	giri al minuto del ventilatore
Lp:	rumorosità espressa in dB(A)
ηt:	rendimento totale del ventilatore
Pv:	potenza assorbita dal ventilatore in Kw
ρ:	massa volumica in kg/m^3
t:	temperatura aria in °C.

NB: Per chi utilizza il Sistema Tecnico, considerare che:

1 mm H_2O = 1 kgf/m^2, alla temperatura di 4 °C.

Les paramètres et la symbologie utilisés sont ceux des normes UNI 7179-73 P, conformément aux normes internationales.

Qv m^3/s:	débit en m^3/s
Qv m^3/h:	débit en m^3/h
pd kgf/m^2:	pression dynamique en kgf/m^2
pd Pa:	pression dynamique en Pa
pt kgf/m^2:	pression totale en kgf/m^2
pt Pa:	pression totale en Pa
C_2:	vitesse en m/s au refoulement
n:	vitesse de rotation en tour/minute du ventilateur
Lp:	niveau sonore indiqué en dB(A)
ηt:	rendement total du ventilateur
Pv:	puissance absorbée par le ventilateur en Kw
t:	temperature de l'air en °C
ρ:	masse volumique en kg/m^3

NB: Pour ceux qui utilisent le système technique, il faut considérer que:

1 mm H_2O = 1 kgf/m^2 à la température de 4 °C.

The parameters and the symbols used are according the UNI 7179-73P, and follow the international regulations.

Qv m^3/s:	volume capacity in m^3/s
Qv m^3/h:	volume capacity in m^3/h
pd kgf/m^2:	dynamic pressure in kgf/m^2
pd Pa:	dynamic pressure in Pa
pt kgf/m^2:	total pressure in kgf/m^2
pt Pa:	total pressure in Pa
C_2:	speed in m/s on the outlet
n:	revolutions per min of fan
Lp:	noise level in db (A)
ηt:	total efficiency of the fan
Pv:	absorbed power of fan in Kw
t:	air temperature in °C
ρ:	volume mass in kg/m^3

NOTE WELL: Using the technical system, consider that :

1 mm H^2O = 1 kgf/m^2, at the temperature of 4°C.

Die verwendeten Symbole und Kenngrösse sind nach Norm UNI 7179-73P, gemäss internationalen Vorrschriften.

Qv m^3/s:	Förderkapazität in m^3/s
Qv m^3/h:	Förderkapazität in m^3/h
pd kgf/m^2:	dynamischer Druck in kgf/m^2
pd Pa:	dynamischer Druck in Pa
pt kgf/m^2:	Gesamtdruck in kgf/m^2
pt Pa:	Gesamtdruck in Pa
C_2:	Geschwindigkeit in m/s an Ausblasöffnung
n:	Drehzahl pro Minute des Ventilators
Lp:	Schallpegel in dB(A)
ηt:	Gesamtwirkungsgrad des Ventilators
Pv:	Aufgenommene Leistung in Kw
t:	Lufttemperatur in °C
ρ:	Volumenmasse in kg/m^3.

PS: Sollte das technische System verwendet werden, bitte folgendes berücksichtigen:

1 mm. H_2O = 1 kgf/m^2, bei 4 °C Lufttemperatur.

Los parámetros y la simbología utilizados son los de las Normas UNI 7179-73P, conformes con la Normativa internacional.

Qv m^3/s:	caudal volumétrico en m^3/s
Qv m^3/h:	caudal volumétrico en m^3/h
pd kgf/m^2:	presión dinámica en kgf/m^2
pd Pa:	presión dinámica en Pa
pt kgf/m^2:	presión total en kgf/m^2
pt Pa:	presión total en Pa
C_2:	velocidad en m/s en la boca de salida
n:	revoluciones por minuto del ventilador (rpm)
Lp:	nivel de ruido expresado en dB (A)
ηt:	rendimiento total del ventilador
Pv:	potencia absorbida por el ventilador en Kw
t:	temperatura del aire en °C
ρ:	masa especifica en kg/m^3

NOTA: Si se utiliza el sistema técnico, se considera que:

1 mm H_2O = 1 kgf/m^2, a la temperatura de 4 °C.