Rev.	Creazione	Descrizione Modifica	Disegnatore
B	18/01/2017	Aggiornato	Pandiani

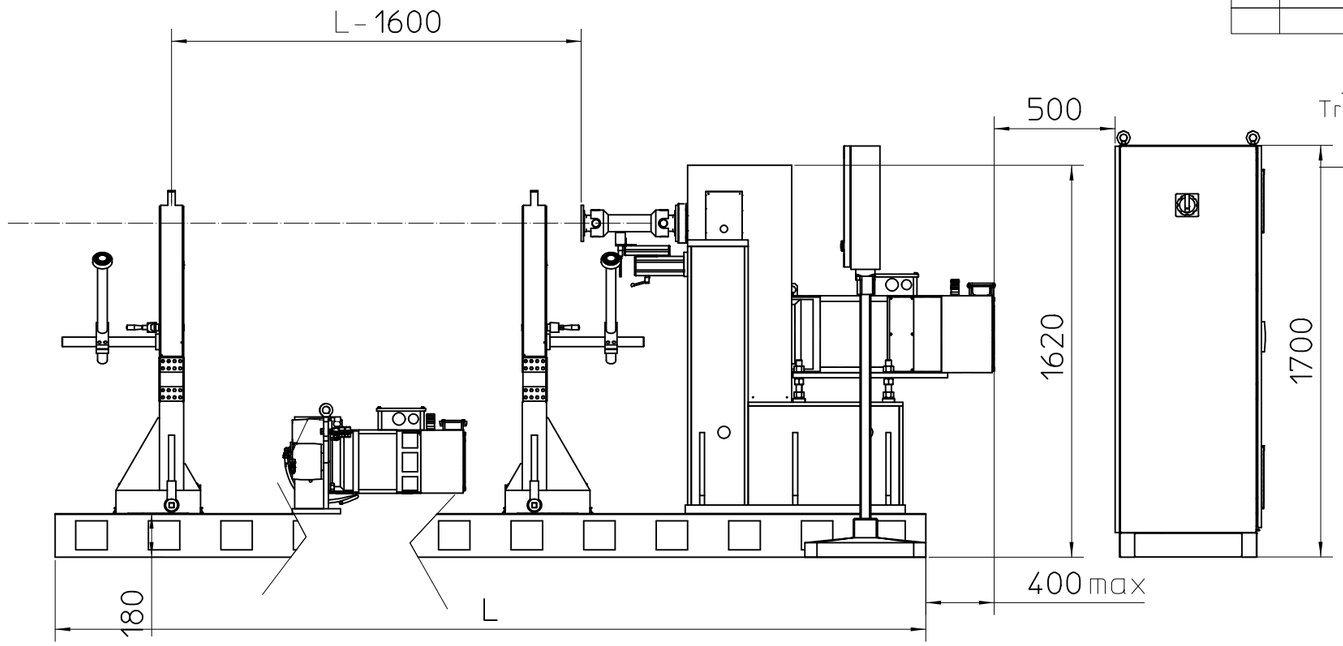

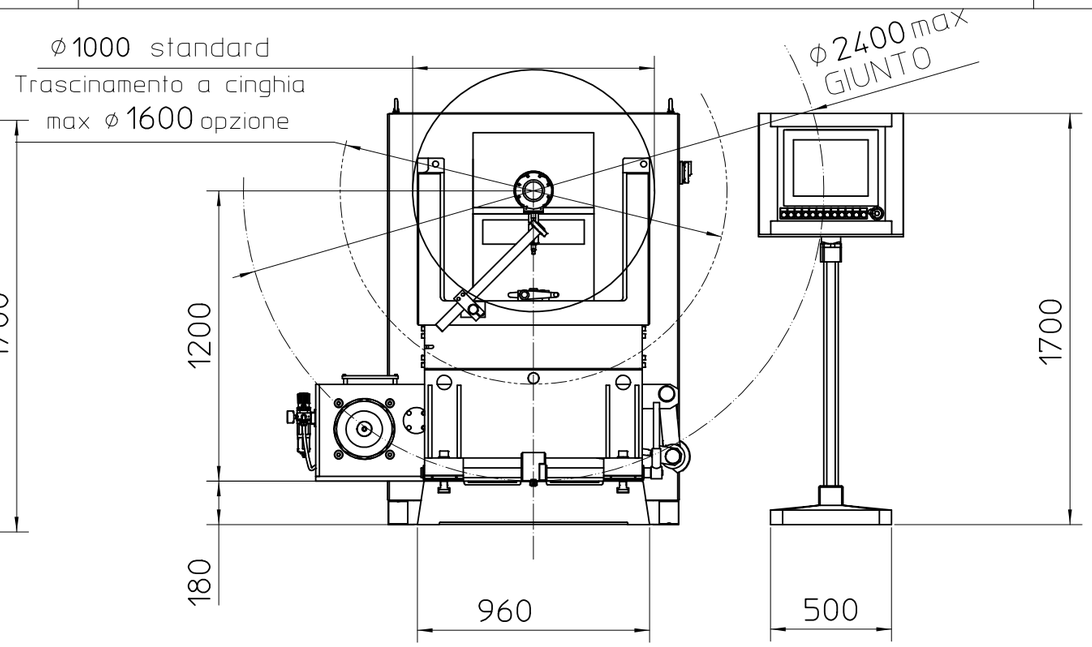

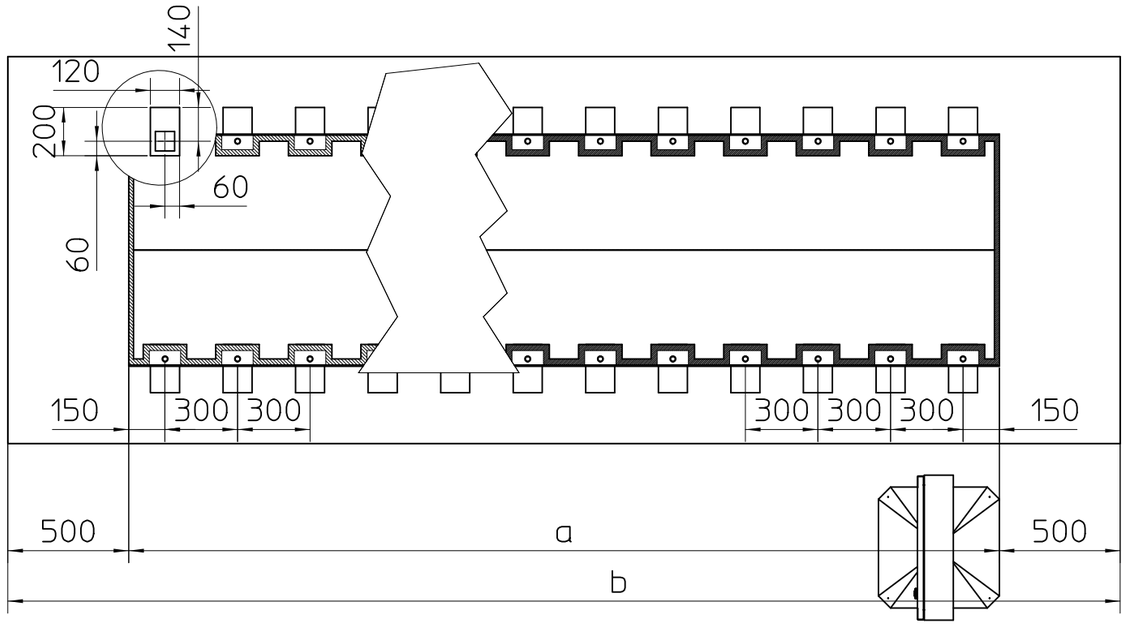

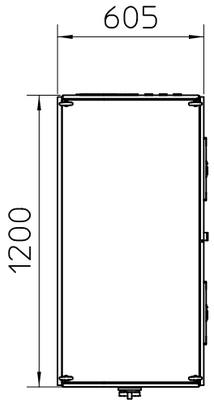

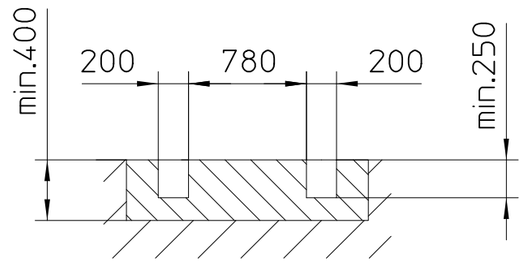

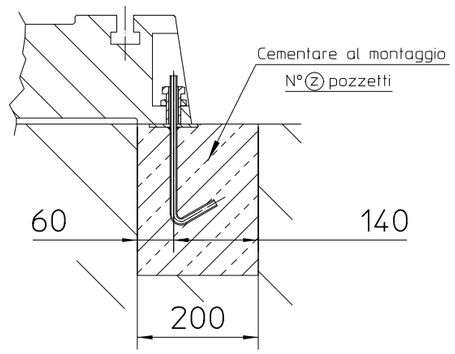

L	a	b	z
3600	3300	4300	24
4800	4500	5500	32
6000	5700	6700	40
7200	6900	7900	48
8400	8100	9100	56
9600	9300	10300	64
10800	10500	11500	72
12000	11700	12700	80
13200	12900	13900	88
14400	14100	15100	96
15600	15300	16300	104

A3 Ra 3.2

NOTE

ELIMINARE SPIGOLI VIVI

RAGGI NON QUOTATI: 1 MAX

SMUSSI NON QUOTATI: 0.5x45°

TOLLERANZE ANGOLARI: ± 30'

TOLLERANZE ISO 2768-fH					
DA	0.5	7	31	121	401
A	6	30	120	400	2000
TOLL.	±0.05	±0.1	±0.15	±0.2	±0.5

DISEGNATORE	Pandiani	SCALE	1:25
DATA	06/11/2014	FOGLIO	1 di 1
RICAVATO DA		PESO	
TRATT. SUP.		DUREZZA	
TRATT. TERM.		PROFONDITA'	

Questo disegno e' proprieta' esclusiva della CEMB che ne vieta la riproduzione e la comunicazione a terzi. Esso dovra' essere restituito a fine consultazione. La Società tutela i propri diritti a norma di legge

CLIENTE : CEMB

MACCHINA : ZB10000-20000/G/GV/TC

GRUPPO : Assieme di riferimento

CODICE GRUPPO : 470MB5840

DENOMINAZIONE :

Layout Z10-20K G-TC/GV

CEMB
Costruzioni Elettro Meccaniche
Ing. Buzzi & C. - S.p.A.

DIS. N. 391OB5925

REV. B