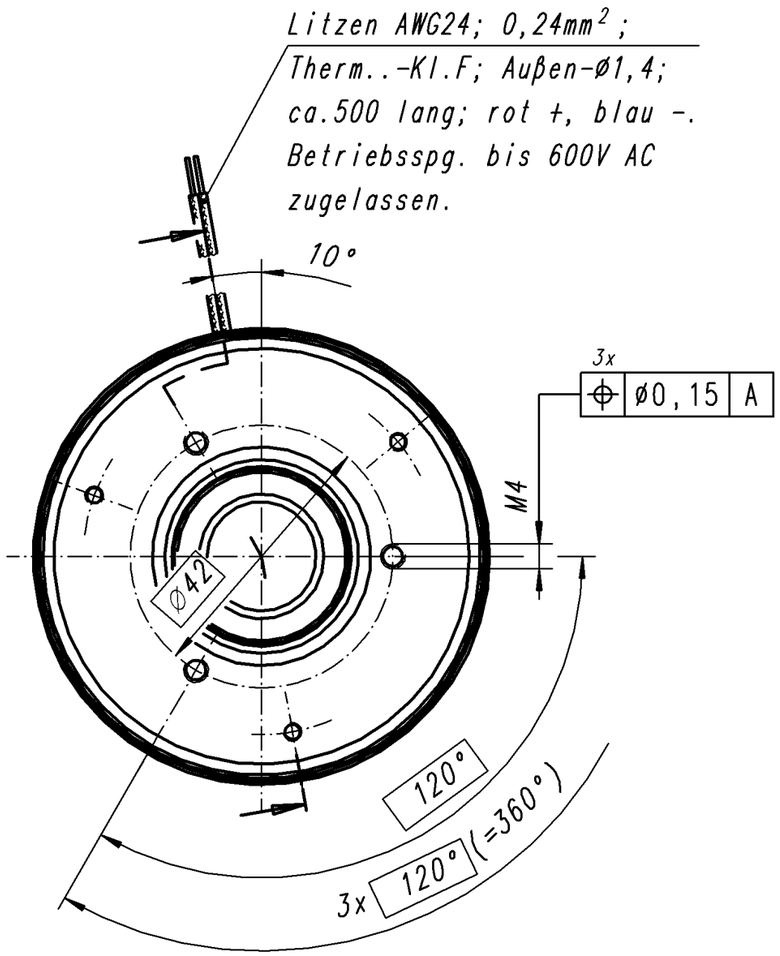

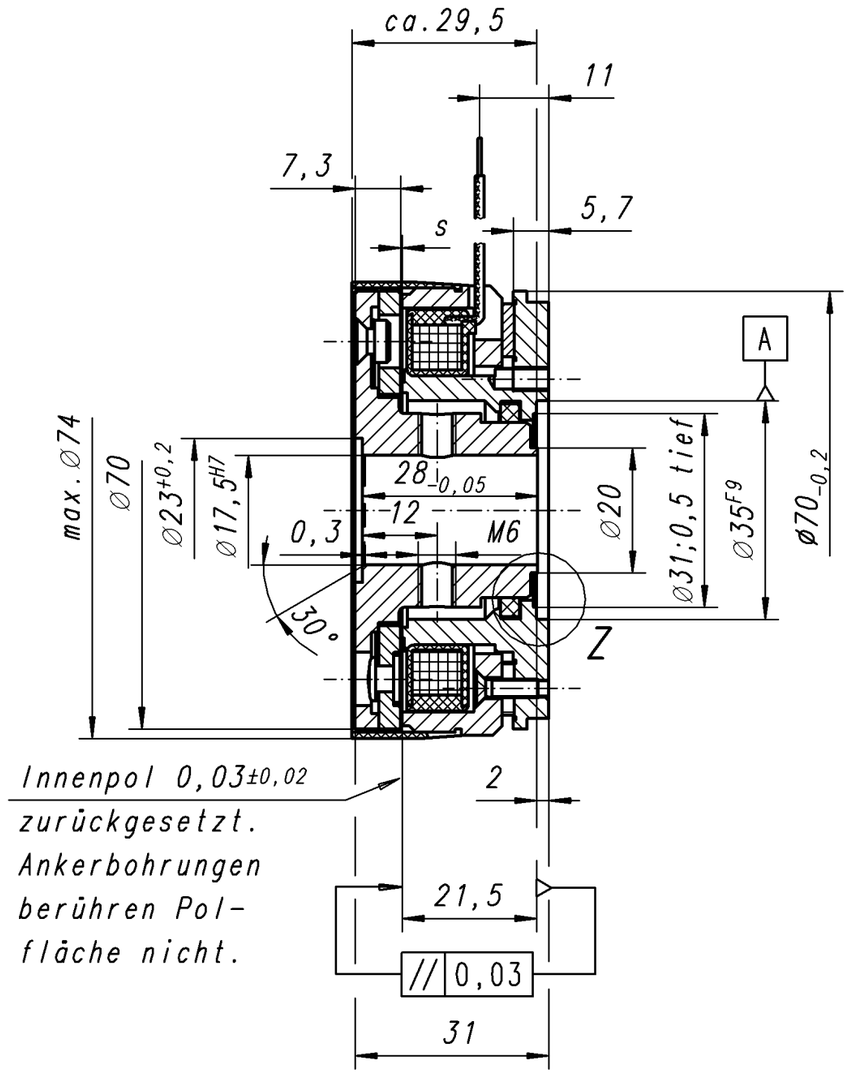

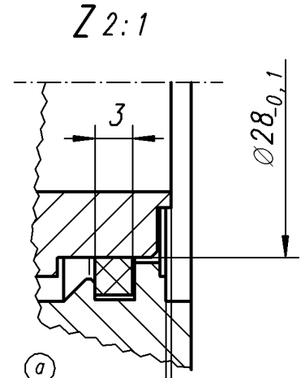

Offertzeichnung

Technische Daten:

Beachte TKU 86 611..H.. und die allgemeinen techn.Informationen (siehe jeweils aktuellen Binder-Katalog Antriebstechnik) und die Betriebsanweisung 86 611..H00.

Komponente entspricht DIN VDE 0580
Verwendungsart :Einbaubremse
Betriebsart :Haltebremse mit Notstoppfunktion
Außenpol werkseitig eingeschliffen.

Nennspannung	U_N	=	24 V±10% geglättet
Nennleistung	P_{20}	=	15,6 W
Widerstand	R_{20}	=	37 Ω± 4%
Thermisch Klasse			F (Wicklung Kl.200)
Schutzart			IP00
Umgebungstemperatur	ϑ_{13}	=	-5..+120°C
Schließzeit	t_{c1}	≤	ms *
Aktivierungszeit	t_{c2}	≤	ms *
Öffnungszeit	t_o	≤	ms *

* VDE abweichend!Gemessen mit paralleler Diode + $5xR_{Bremse}$

Luftspalt (a)	s	=	0,25 +0,08 mm
Maximalluftspalt	s_{max}	=	0,5 mm
Gewicht (kpl.mit Anker)	m	=	0,6 kg
Massenträgheitsmoment (Anker)	J	=	1,06 kgcm²
übertragbares Drehmoment	M_4	=	5,0 Nm
stat.Prüfmoment bei 20°C	M_{4P}	≥	10,0 Nm
Zulässige Notstopps bei n=3000 min⁻¹ und J=0,003 kgm²		≤	2000 Bremsungen
max.Drehzahl ohne Bremsvorgang	n	=	10000 min⁻¹

Index	Anz.	Änderung	Datum	Name
2	neu	0-64762.02-A1		
3				
4				
5				
6				
7				
8				
9				
a	2x	A073/06	04.08.06	Q.S

CAD

KENDRION BINDER MAGNETE Power Transmission

Allgemeintoleranzen ISO 2768-mK

Nennmaßbereich 0,2 ... 0,5

Längenmaße	Radien, Fasen
± 0,05	± 0,1

Werkstückkanten DIN ISO 13715 ⊢0,3 ⊢0,4

	Datum	Name
Bearbeitet	23.01.2006	Quartarone
Geprüft	30.01.2006	Hubrich
Normgepr.		

Maßber.	>30...50	>10...18
Passung	F9	H7
Abmaße	+0,087 +0,025	+0,018 0

Werkstoff, Ausgangsteil

Gewicht

Benennung: PE-Bremse

Maßstab: 1:1

DOS-Name

Klassifizierung

Format: A3

Zeichnungsnummer: 86 61107H16 0

Status: F

Ersatz für:

Schutzvermerk nach DIN 34 beachten!

Copyright reserved