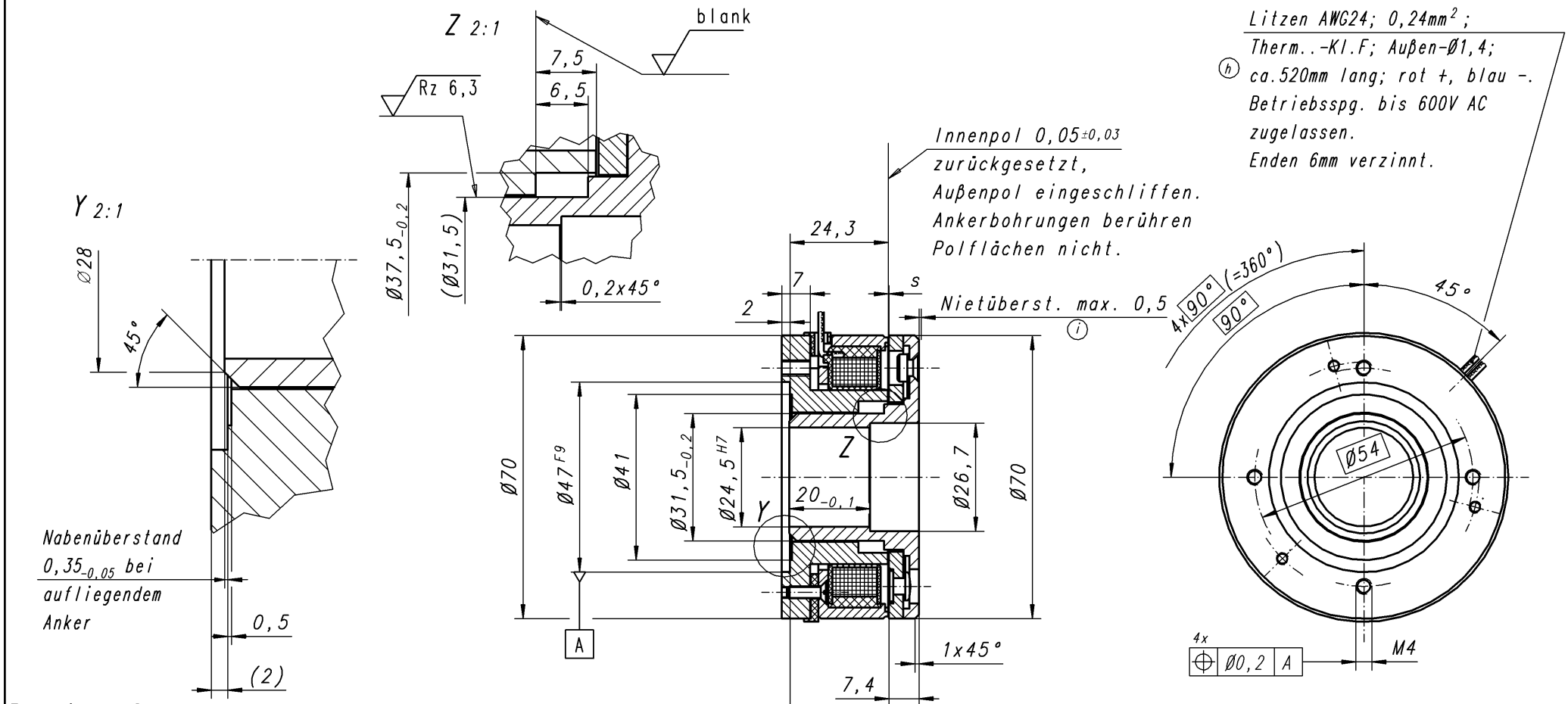

Technische Daten:

Beachte TKU 86 611..H.. und die allgemeinen techn.Informationen (siehe jeweils aktuellen Binder-Katalog Antriebstechnik) und die Betiebs-anweisung 86 611..H00.

Komponente entspricht DIN VDE 0580
Verwendungsart :Einbaubremse
Betriebsart :Haltebremse mit Notstoppfunktion
Außenpol werkseitig eingeschliffen.

Nennspannung	U_N	=	24 V±10% geglättet
Nennleistung	P_{20}	=	15,6 W
Widerstand	R_{20}	=	37,0 Ω± 4%
Thermisch Klasse			F (Wicklung Kl.200)
Schutzart			IP00
Umgebungstemperatur	ϑ_{13}	=	-5..+120°C
Verknüpfungszeit	t_1	=	15 ms
Trennzeit	t_2	=	55 ms

Luftspalt	s	=	$0,2^{+0,08}$ mm
Maximalluftspalt	s_{max}	=	0,5 mm
Gewicht (kpl.mit Anker)	m	=	0,7 kg
Massenträgheitsmoment (Anker)	J	=	1,06 kgcm²
übertragbares Drehmoment	M_4	=	10,0 Nm
stat.Prüfmoment bei 20°C	M_{4P}	≥	16 Nm
Höchst-Schaltarbeit (bei n=3000 min⁻¹)	W_{max}	=	0,345 kJ
max.Drehzahl ohne Bremsvorgang	n	=	10000 min⁻¹
mittleres dyn. Moment	M_{1m}	≥	7 Nm

Offertzeichnung

Index	Anz.	Änderung	Datum	Name
2 g	ern	A048/00	24.07.00	Q.S
3 h	1x	A056/00	12.09.00	No
i	1x	A044/01	18.07.01	Md

Allgemeintoleranzen ISO 2768-mK
Nennmaßbereich 0,2 ... 0,5
Längenmaße ± 0,05 | Radien, Fasen ± 0,1
Werkstückkanten WN 16 060

	Datum	Name
Bearbeitet	24.07.2000	Quartarone
Geprüft	27.07.2000	Schlüter
Normgepr.		

CAD
KENDRION BINDER MAGNETE

Maßber.	>18...30	>30...50
Passung	H7	F9
Abmaße	+0,021 0	+0,087 +0,025

Werkstoff, Ausgangsteil
EBD 0,8B
Gewicht
Benennung: Permanentmagnet-Bremse
Maßstab 1:1 (2:1)
DOS-Name
Klassifizierung
Format A3
Zeichnungsnummer: 86 61107H05 0
Status F
Ersatz für: Index f

Schutzvermerk nach DIN 34 beachten!
Copyright reserved