H.A.SCHLATTER AG

BRANDSTR.24
CH-8952 SCHLIEREN
TEL.: (0041)-01/732 71 11

SCHEMA ELETRICO

DISTINA DELLE PARTI D'IMPIANTO	:	4-195 071
	:	
NO.DI CONSEGNA DELLA MACCHINA	:	9368'6086
TENSIONE / FREQUENZA	:	400V / 50Hz
TIPO DI MACCHINE	:	MP-SWEP 04C / S5-115U
CLIENTE	:	MAFER Srl

NUMERO DI FOGLI : 90 DA 1 A 30014

0			1		2	3	4	5	6	7	8	
			Datum	11.Apr.1997	MP-SWEP 04C / S5-115U	H.A.SCHLATTER AG	SCHEMA ELETRICO			Index	Zeichnungsnummer	Bla
			Bearb	FE	MAFER Srl	BRANDSTR.24						
			Gepr.	20.Mär.2000	9368'6086	CH-8952 SCHLIEREN					3-195 578	1
Index	Datum	Name										

VISTA LATERALE

BASJ031D 14.12.95 JHL

PAGINA	DENOMINAZIONE
1	SCHEMA ELETRICO
2	INDICE
3	INHALTSVERZEICHNIS
10	PANORAMA IMPIANTO
11	NH-RAHMEN
13	PANNELLO DI COMANDO LV3/MG/Wxx/Qxx/SYRO.
41	INTERRUTTORE DI POTENZA TRASFO. 1/2/
42	INTERRUTTORE DI POTENZA TRASFO. 6/5/
43A	INTERRUTTORE DI POTENZA TRASFORMATORE
88	INTERRUTTORE DI POTENZA 88Q2
90	ALIMENTAZ. 400V PRIMA ARRESTO DI EMERG
91	PREPARAZ. 24VDC PRIMA ARRESTO DI EMERG
92	CIRCOLO ARRESTO DI EMERGENZA
93	CIRCOLO ARRESTO DI EMERGENZA
94	CIRCOLO ARRESTO DI EMERGENZA
99	CIRCOLO ARRESTO DI EMERGENZA PNO
108	COMANDO INTERRUTTORE DI POTENZA MG
109	SORVEGLIANZA DI SICUREZZA GENERALE
116	BOBINA DI SGNACIO A MINIMO TENSIONE
145	SEGNALAZIONE ARRESTO DI EMERGENZA
156	APPARATO DI BASE U2-GUARD MG
157C	4 x ATTREZZI DI L'ALLARGAM. U2-GUARD MG
162	BLOCCAGGIO PRESSA DI SALDATURA MG
270	PREPARAZIONE 230VAC
275	PREPARAZIONE 24VAC TERMOSTATI MG

PAGINA	DENOMINAZIONE
277	SORVEGLIANZA DI FILI TRAVERSALI 1+2 MG
279	SORVEG. DI FILI TRAVERSALI MG ENTRATE
281	ILLUMINAZIONE DEGLI ARMADI 230VAC
300	PREPARAZIONE 24VDC
320	DISTRIBUZIONE 24VDC PANNELLO--PANNELLO
321	DISTRIBUZIONE 24VDC PANNELLO--PANNELLO
328A	VISTA D'INSIEME S5-115U ALIMENTAZIONE
332	VISTA D'INSIEME PCS 950
800	SEGNALI ESTERNI LVS
801	SEGNALI ESTERNI LVS
812	SEGNALI ESTERNI MWS
813	SEGNALI ESTERNI MWS
850	DISTURBO D'ARRESTO MACCHINE ESTERNO
4000	ZG..EWxx Wxx
4050	ZG..QS5 CON Wxx ENTRATE/USCITA
6000	PIASTRA FRONTALE COMANDO ENTRATE
6002	PIASTRA FRONTALE COMANDO USCITE
6003	MULTIPLICAT. MANUALE/PROVA DI LAMPADINE
6005	SORVEGLIANZA TERMOSTATO TRASFORMATORE MG
6050	BLOCCO AD INNESTO SWEP 04/C SWEP
6051	BLOCCO AD INNESTO SWEP 04/C SWEP
6052	BLOCCO AD INNESTO SWEP 04/C SWEP
6053	BLOCCO AD INNESTO SWEP 04/C SWEP
6054	BLOCCO AD INNESTO SWEP 04/C SWEP
6055	BLOCCO AD INNESTO SWEP 04/C SWEP

PAGINA	DENOMINAZIONE
6056	BLOCCO AD INNESTO SWEP 04/C SWEP
6057	BLOCCO AD INNESTO SWEP 04/C SWEP
6500	APPARECCHI DI COMANDO MG ENTRATE
6502	APPARECCHI DI COMANDO MG USCITE
7500	PRESSA DI SALDATURA 1-12 MG
7501	PRESSA DI SALDATURA 13-16 MG
7502	PRESSA DI SALDATURA 17-28 MG
7510	MANOVELLISMO USCITE
7512	MANOVELLISMO ENTRATE
7514	SOLLEVARE CARRO PINZE DI SERRAGGIO
7516	RISCALDAMENTO A VALVOLA MANOVELLISMO MG
9500	GENERALE MG
10050	MOTORE MAZ
15000	LEGGENDA
15001	LEGGENDA
15002	LEGGENDA
15003	LEGGENDA
15004	LEGGENDA
15005	LEGGENDA
15006	LEGGENDA
15007	LEGGENDA
20000	SPS-VISTA D'INSIEME QB0 RACK
20002	SPS-VISTA D'INSIEME IB4 / IB8 RACK
20006	SPS-VISTA D'INSIEME QB16 / QB20 RACK
20008	SPS-VISTA D'INSIEME QB24 RACK

0	1	2	3	4	5	6	7	8	9
	Datum	11.Apr.1997	MP-SWEP 04C / S5-115U	H.A.SCHLATTER AG	INDICE		Index	Zeichnungsnummer	Blatt Nr.	Folgeblatt
	Bearb.	FE	MAFER Srl	BRANDSTR.24				3-195 5781	2	3
	Gepr.	21.Mär.2000	9368'6086	CH-8952 SCHLIEREN						
Index	Datum	Name								

VISTA LATERALE

WASJ031D 14.12.95 JML

PAGINA	DENOMINAZIONE
30000	CODIFICAZIONE SPINE GENERALE
30001A	PANORAMA IMPIANTO
30002	MWS15
30003	LVB1
30004	X050
30005	X450
30006	X550
30007	X551
30008	X552
30009	X553
30010	X750
30011	X850
30012	X1000
30013	X0/400V
30014	X752

PAGINA	DENOMINAZIONE

PAGINA	DENOMINAZIONE

0	1	2	3	4	5	6	7	8	9

Index	Datum	Name			
			Datum	11.Apr.1997	MP-SWEP 04C / S5-115U
			Bearb	FE	MAFER Srl
			Gepr.	21.Mär.2000	9368'6086

H.A.SCHLATTER AG
BRANDSTR.24
CH-8952 SCHLIEREN

INDICE

Index	Zeichnungsnummer	Blatt Nr.	Folgeblatt
	3-195 578I	3	10

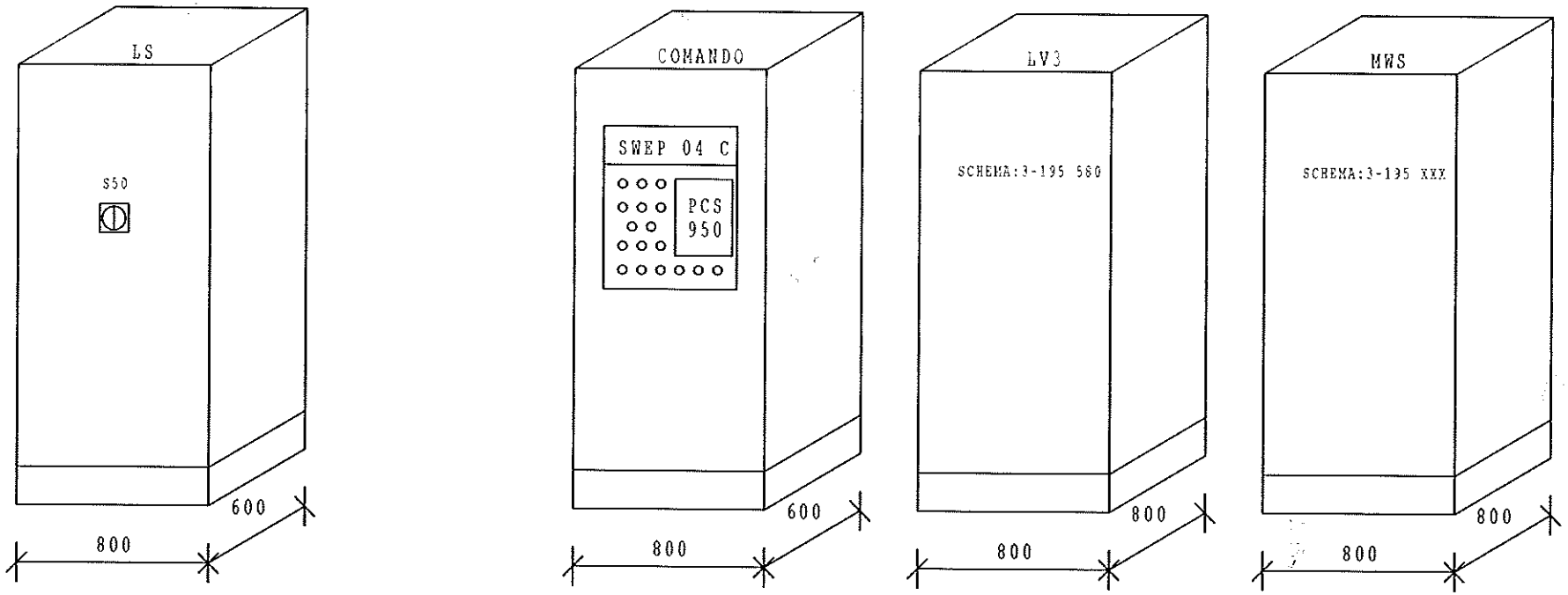

0			1		2	3	4	5	6	7	8	9
			Datum	11.Apr.1997	MP-SWEP 04C / S5-115U	H.A.SCHLATTER AG	PANORAMA IMPIANTO			Index	Zeichnungsnummer	Blatt Nr.	Folgeblatt
			Bearb	FE	MAFER Srl	BRANDSTR.24							
			Gepr.	21.Mär.2000	9368'6086	CH-8952 SCHLIEREN					3-195 578I	10	11
Index	Datum	Name											

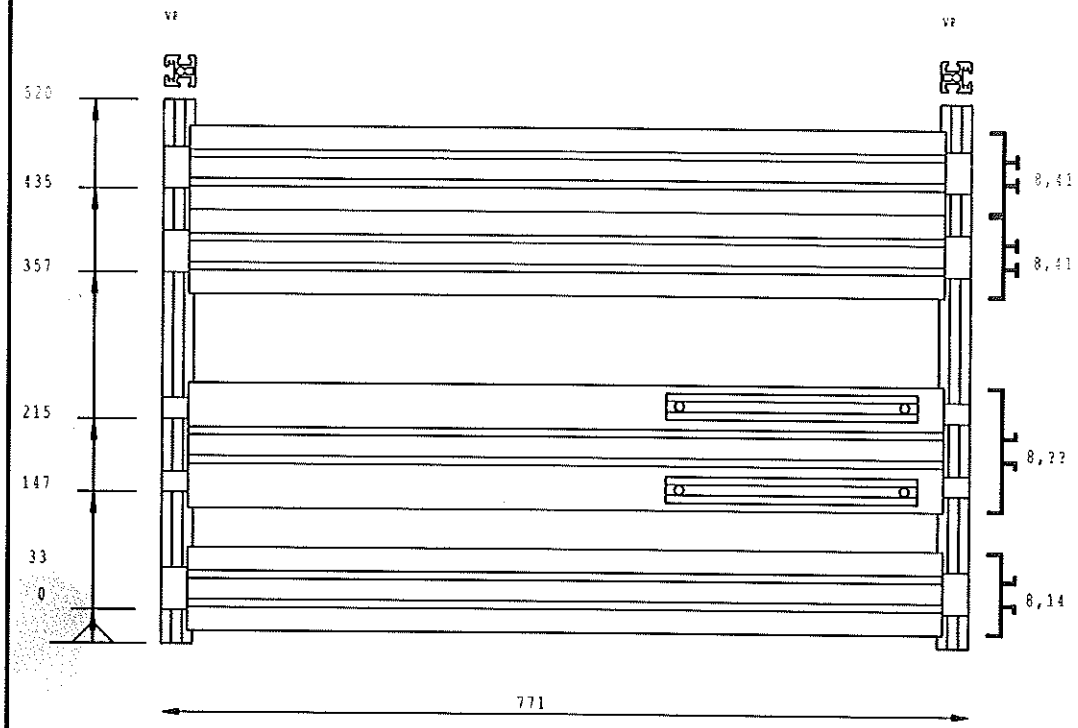

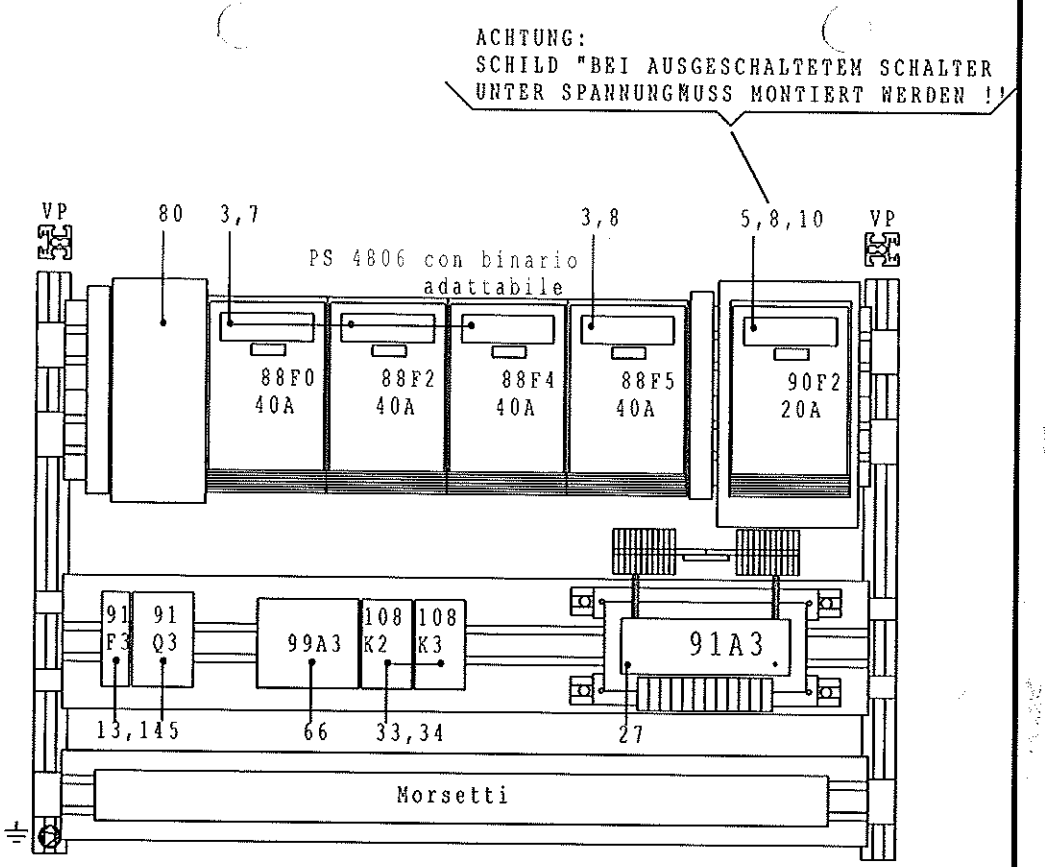

0			1		2	3	4	5	6	7	8	9
			Datum	11.Apr.1997	MP-SWEP 04C / S5-115U	H.A.SCHLATTER AG	NH-RAHMEN			Index	Zeichnungsnummer	Blatt Nr.	Folgeblatt
			Bearb	FE	MAFER Srl	BRANDSTR.24							
			Gepr.	20.Mar.2000	9368'6086	CH-8952 SCHLIEREN					3-195 578	11	13
Index	Datum	Name											

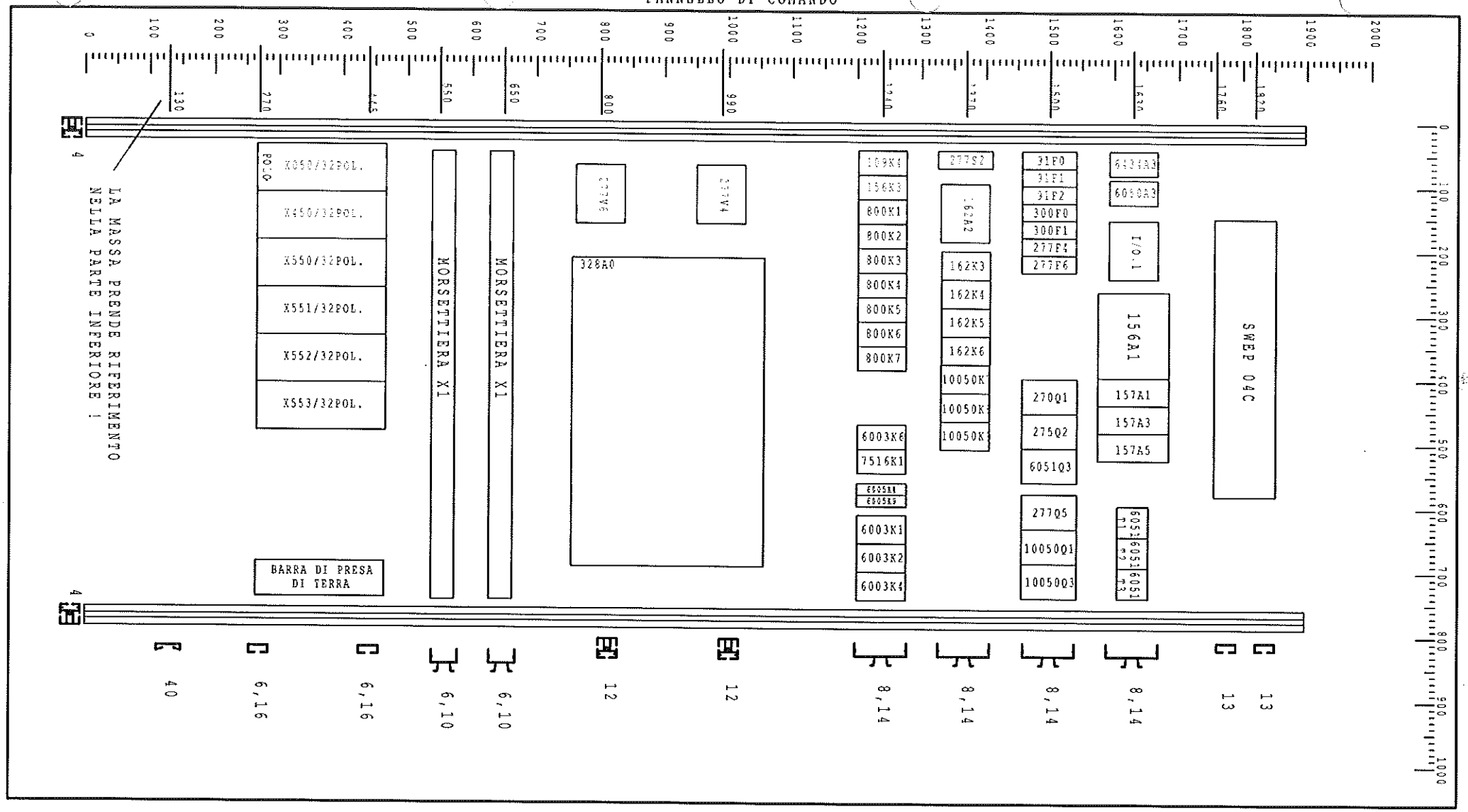

Index	Datum	Name										
			Datum	11.Apr.1997	MP-SWEP 04C / S5-115U	H.A.SCHLATTER AG	PANNELLO DI COMANDO LV3/MG/Wxx/Qxx/SYRO	Index	Zeichnungsnummer	Blatt Nr.	Folgeblatt
			Bearb.	FE	MAFER Srl	BRANDSTR.24			3-195 5781	13	41
			Gepr.	21.Mär.2000	9368'6086	CH-8952 SCHLIEREN					

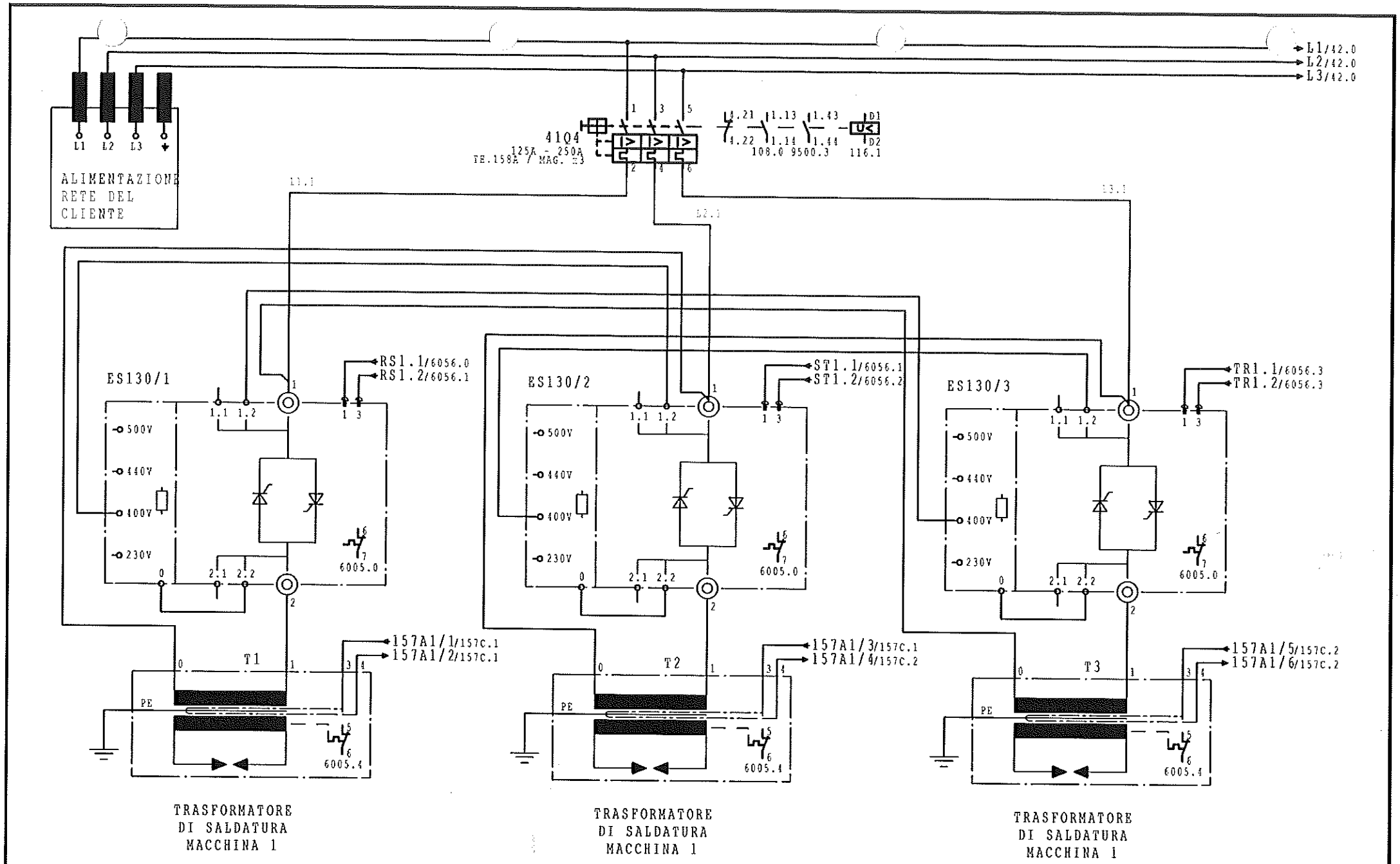

0	1		2	3	4	5	6	7	8	9
		Datum	11.Apr.1997	MP-SWEP 04C / S5-115U	H.A.SCHLATTER AG	INTERRUTTORE DI POTENZA TRASFO. 1/2/3	Index	Zeichnungsnummer	Blatt Nr.	Folgeblatt
		Bearb.	FE	MAFER Srl	BRANDSTR.24			3-195 578	41	42
		Gepr.	21.Mar.2000	9368'6086	CH-8952 SCHLIEREN					
Index	Datum	Name								

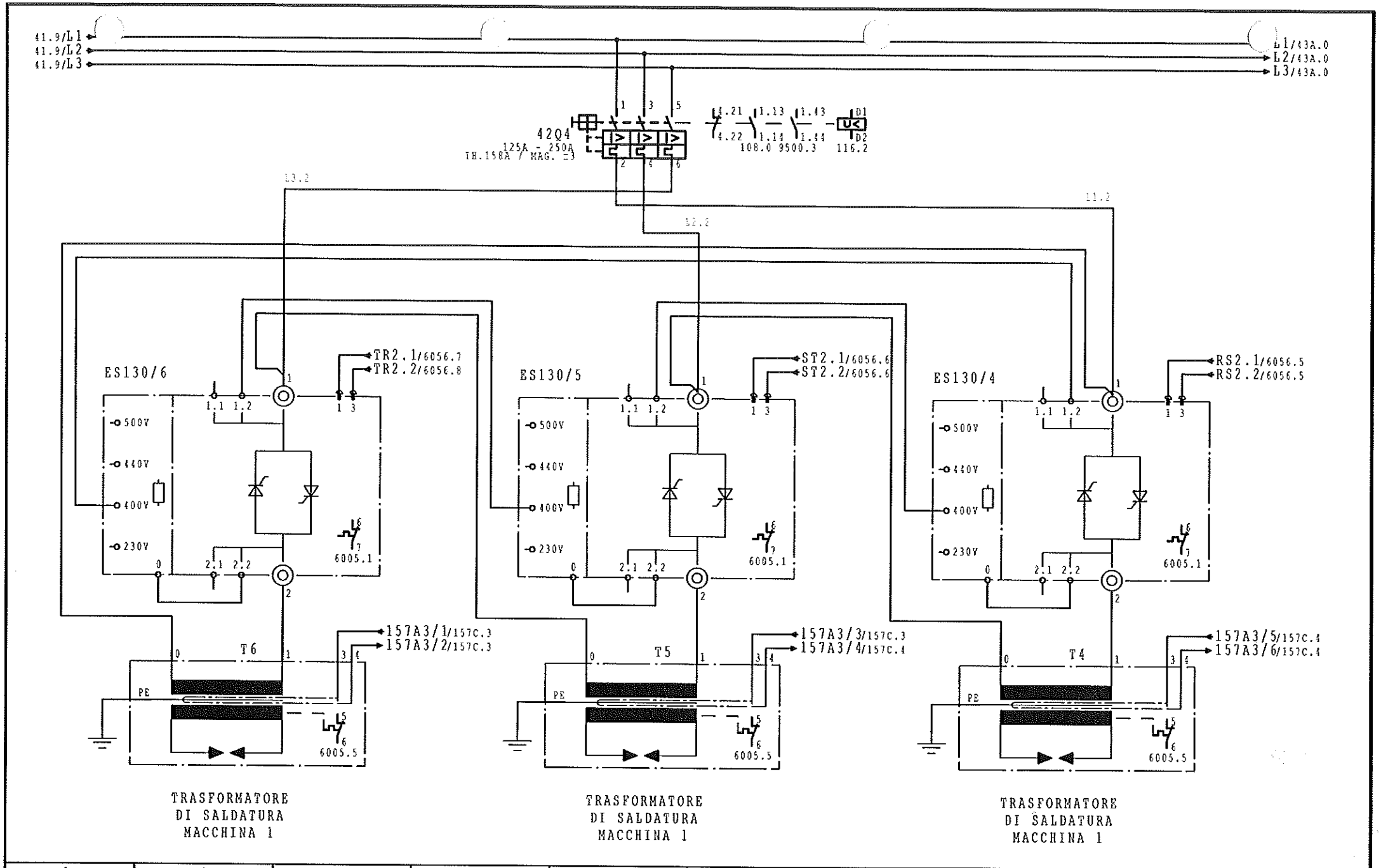

0	1			2	3	4	5	6	7	8	9
			Datum	11.Apr.1997	MP-SWEP 04C / S5-115U	H.A.SCHLATTER AG	INTERRUTTORE DI POTENZA TRASFO. 6/5/4		Index	Zeichnungsnummer	Blatt Nr.	Folgeblatt
			Bearb.	PE	MAFER Srl	BRANDSTR.24						
			Gepr.	21.Mar.2000	9368'6086	CH-8952 SCHLIEREN				3-195 578	42	43A
Index	Datum	Name										

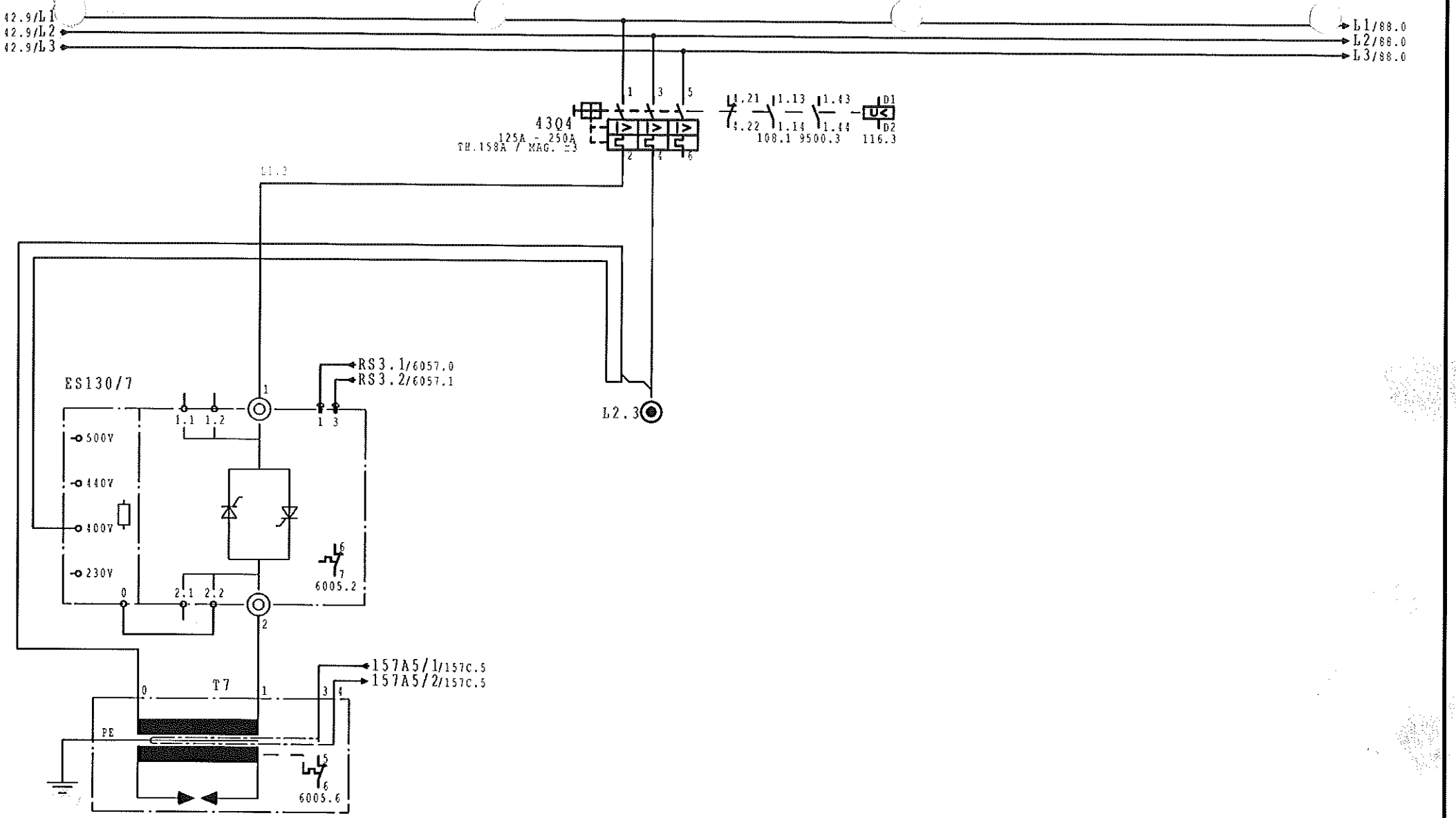

TRASFORMATORE
DI SALDATURA
MACCHINA 1

0	1			2	3	4	5	6	7	8	9
			Datum	11.Apr.1997	MP-SWEP 04C / S5-115U	H.A.SCHLATTER AG	INTERRUTTORE DI POTENZA TRASFORMATORE		Index	Zeichnungsnummer	Blatt Nr.	Folgeblatt
			Bearb	FE	MAFER Srl	BRANDSTR.24						
			Gepr.	21.Mär.2000	9368'6086	CH-8952 SCHLIEREN				3-195 578	43A	88
Index	Datum	Name										

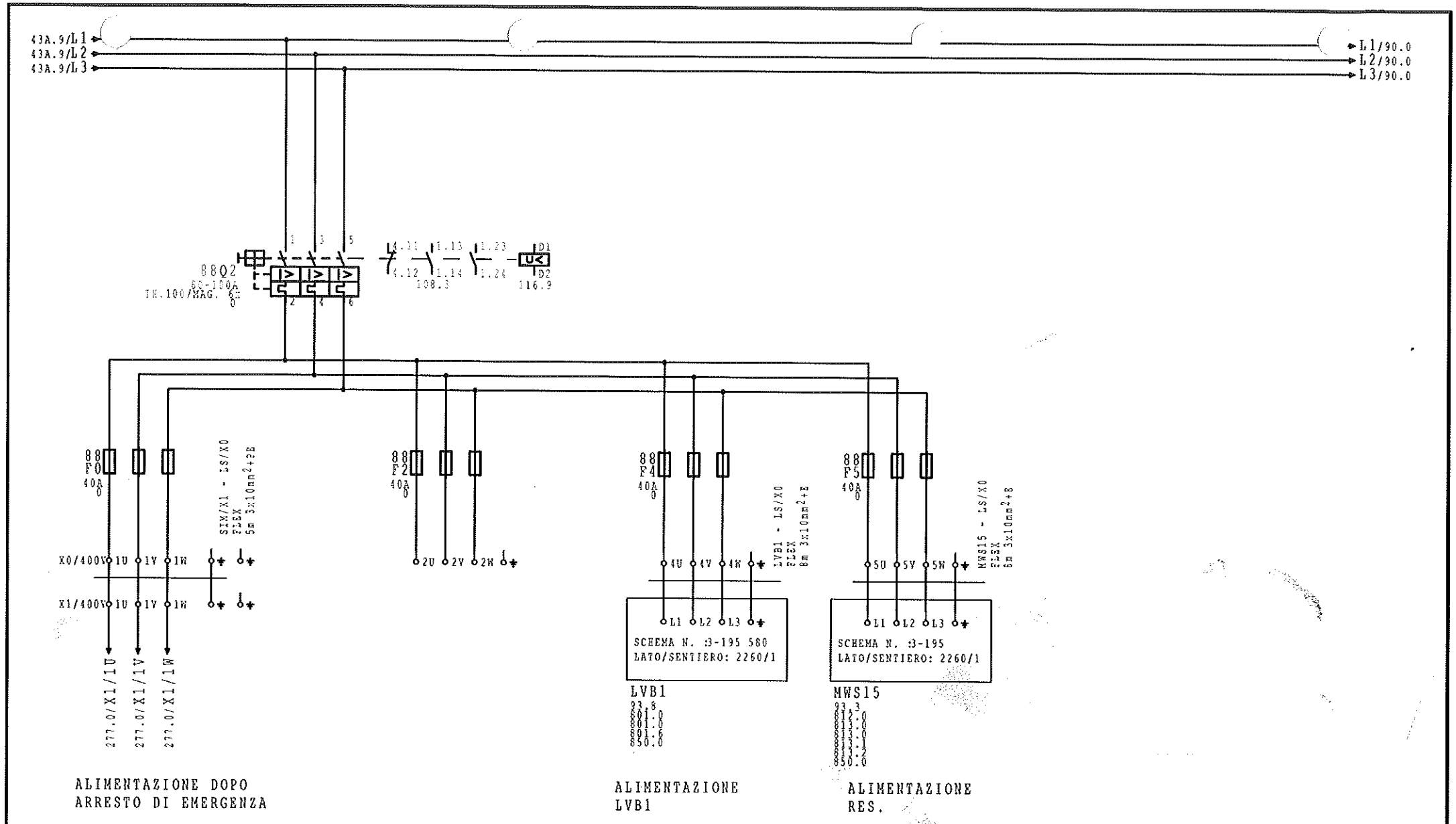

0	1			2	3	4	5	6	7	8	9
			Datum	11.Apr.1997	MP-SWEP 04C / S5-115U	H.A.SCHLATTER AG	INTERRUTTORE DI POTENZA 88Q2		Index	Zeichnungsnummer	Blatt Nr.	Folgeblatt
			Bearb	FE	MAFER Srl	BRANDSTR.24						
			Gepr.	21.Mar.2000	9368 6086	CH-8952 SCHLIEREN				3-195 578	88	90
Index	Datum	Name										

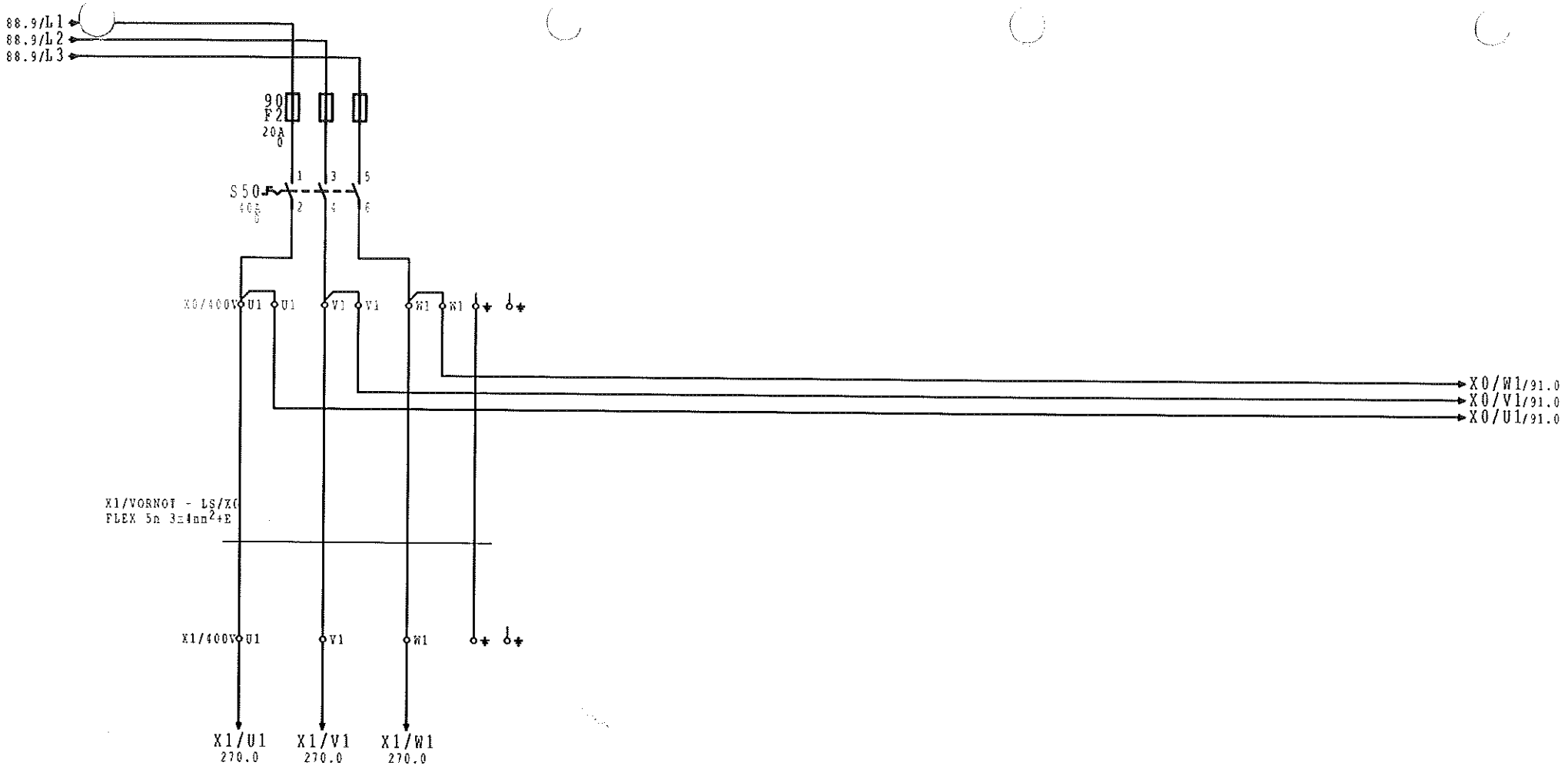

ALIMENTAZIONE
PRIMA DELL
ARRESTO DI
EMERGENZA

ALIMENTAZIONE
TRAZIONE MOTORIZZATA
INTERRUTTORE
DI POTENZA

0	1			2	3	4	5	6	7	8	9
			Datum	11.Apr.1997	MP-SWEP 04C / S5-115U	H.A.SCHLATTER AG	ALIMENTAZ. 400V PRIMA ARRESTO DI EMERG.	Index	Zeichnungsnummer	Blatt Nr.	Folgeblatt
			Bearb	FE	MAFER Srl	BRANDSTR.24					
			Gepr.	21.Mär.2000	9368'6086	CH-8952 SCHLIEREN			3-195 578I	90	91
Index	Datum	Name									

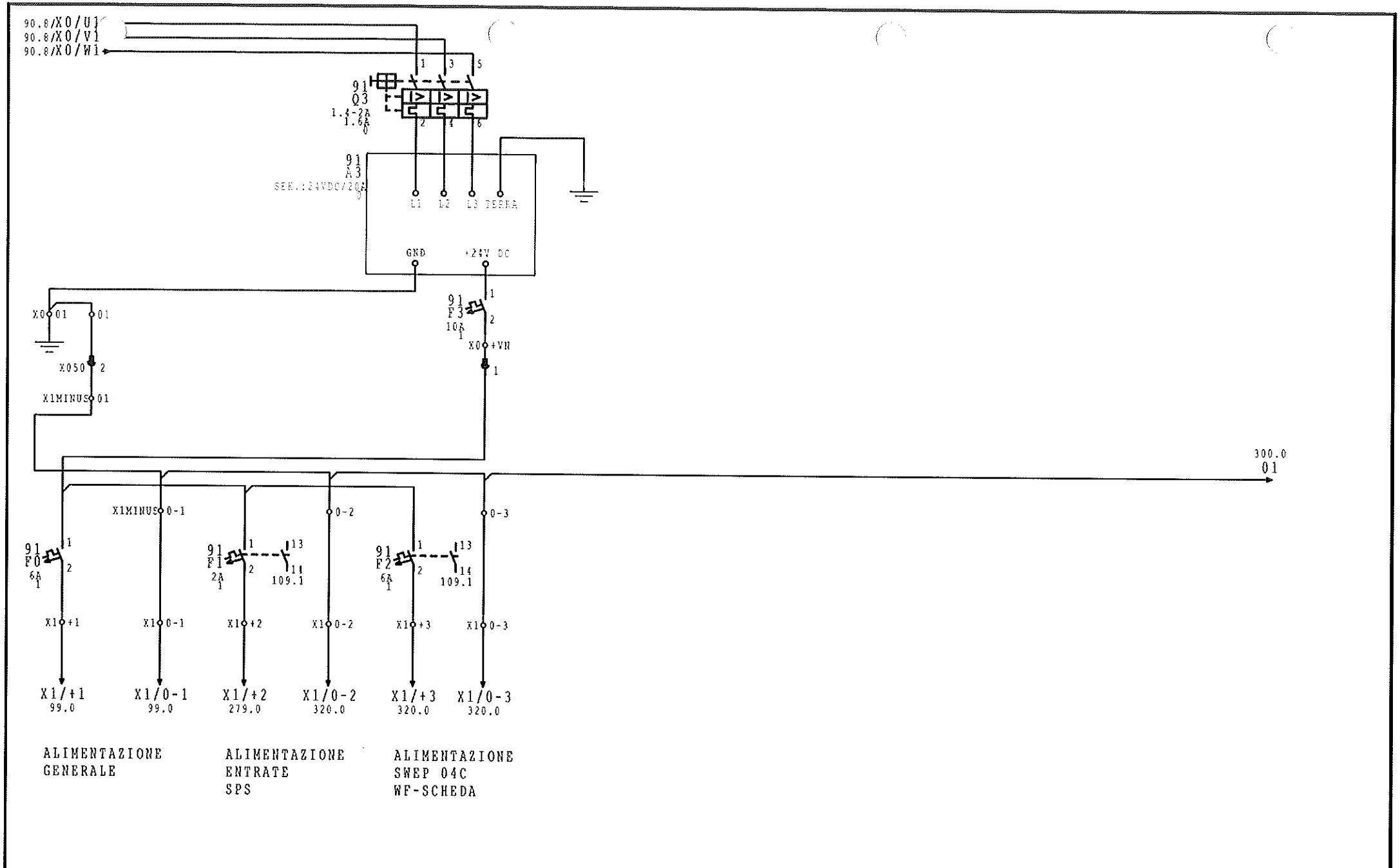

0	1		2	3	4	5	6	7	8	9
		Datum	11.Apr.1997	MP-SWEP 04C / S5-115U	H.A.SCHLATTER AG	PREPARAZ. 24VDC PRIMA ARRESTO DI EMERG.	Index	Zeichnungsnummer	Blatt Nr.	Folgeblatt
		Bearb.	FE	MAFER Srl	BRANDSTR.24			3-195 578	91	92
		Gepr.	21.Mar.2000	9368'6086	CH-8952 SCHLIEREN					
Index	Datum	Name								

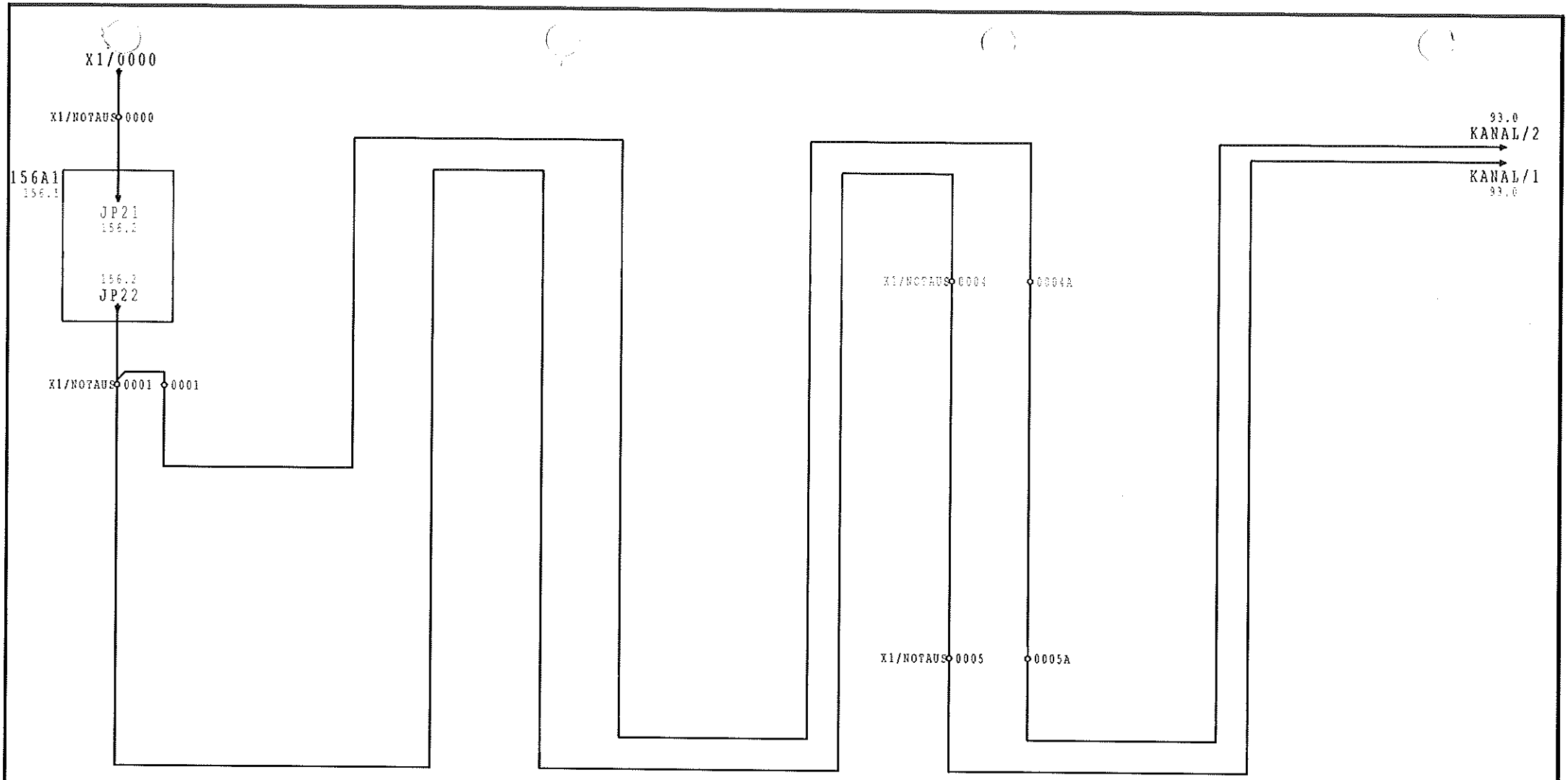

ARRESTO DI
EMERGENZA
INTERRUTTORE
FINE CORSA
MVL

ARRESTO DI
EMERGENZA
INTERRUTTORE
FINE CORSA
Wxx/w15

PONTE
AZIONAMENTO
DISINS.

0	1	2	3	4	5	6	7	8	9
Index	Datum	Name	Datum 11.Apr.1997 Bearb FE Gepr. 21.Mar.2000	MP-SWEP 04C / S5-115U MAFER Srl 9368'6086	H.A.SCHLATTER AG BRANDSTR.24 CH-8952 SCHLIEREN	CIRCOLO ARRESTO DI EMERGENZA	Index	Zeichnungsnummer 3-195 578	Blatt Nr. 92 / Folgeblatt 93

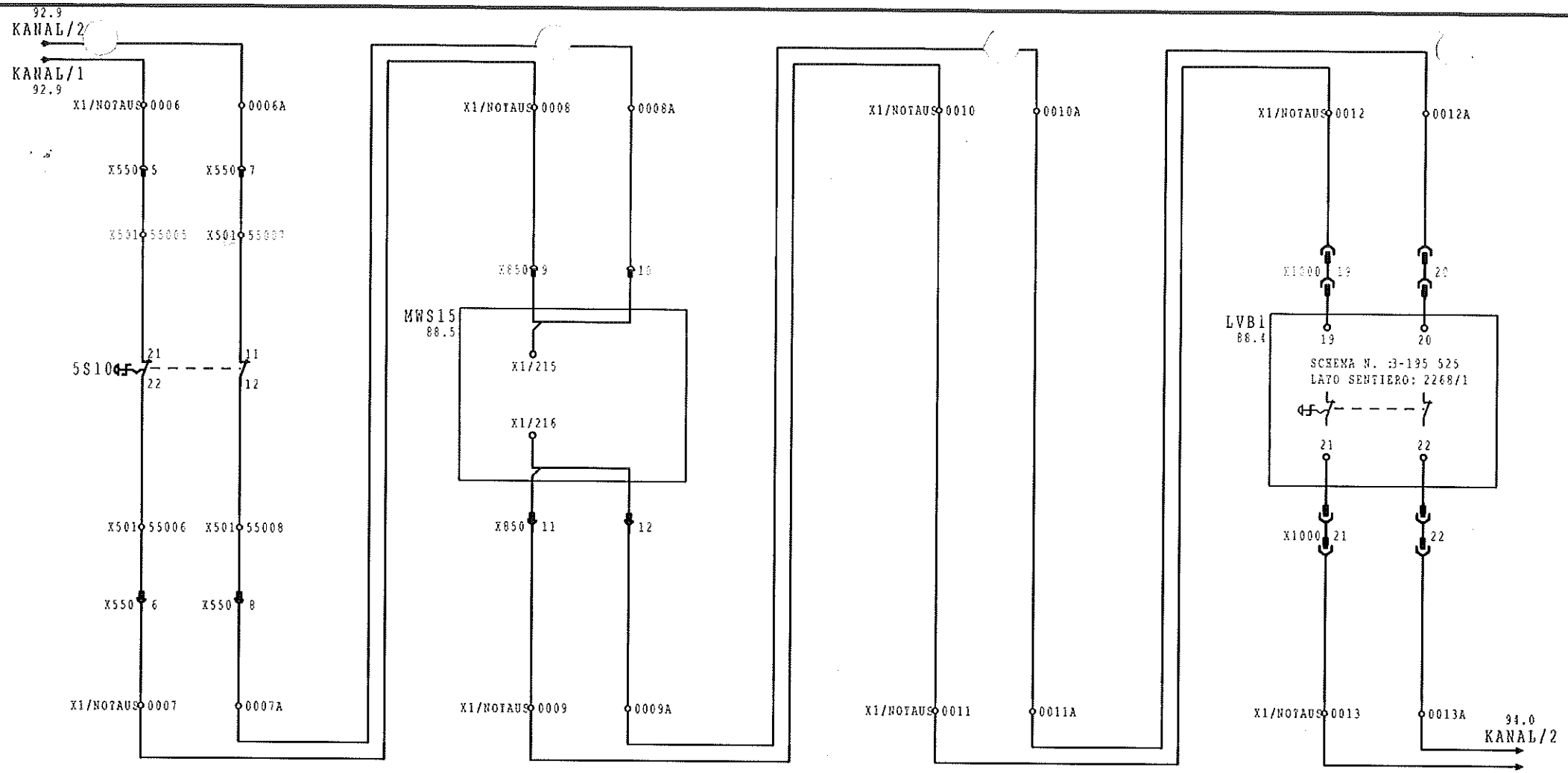

ARRESTO DI EMERGENZA APPARECCHI DI COMANDO MG

ARRESTO DI EMERGENZA SL

ARRESTO DI EMERGENZA SQ6

ARRESTO DI EMERGENZA LVB1

0	1			2	3	4	5	6	7	8	9
			Datum	11.Apr.1997	MP-SWEP 04C / S5-115U	H.A.SCHLATTER AG	CIRCOLO ARRESTO DI EMERGENZA		Index	Zeichnungsnummer	Blatt Nr.	Folgeblatt
			Bearb	FE	MAFER Srl	BRANDSTR.24				3-195 5781	93	94
			Gepr.	21.Mär.2000	9368'6086	CH-8952 SCHLIEREN						
Index	Datum	Name										

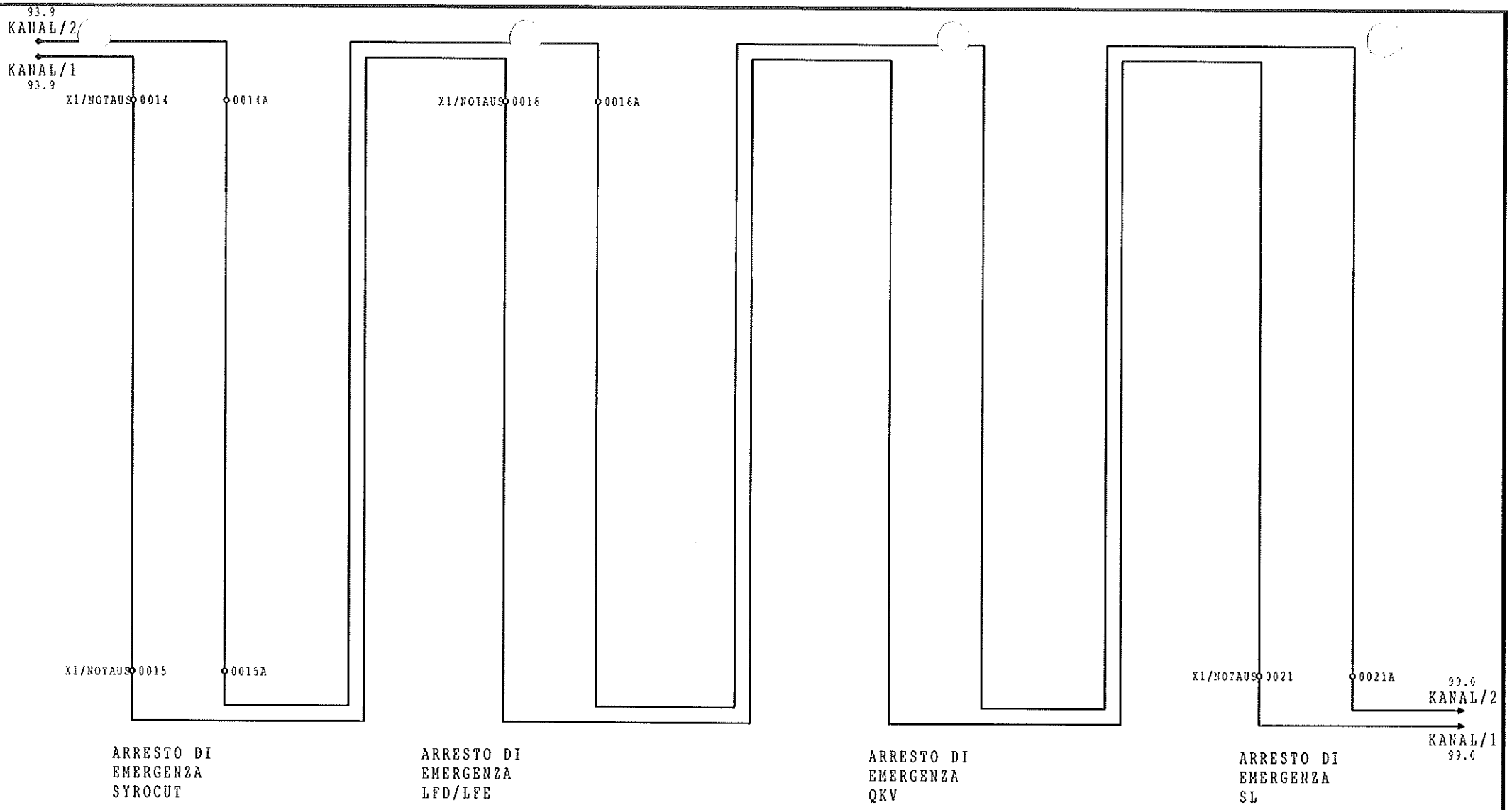

0	1			2	3	4	5	6	7	8	9
			Datum	11.Apr.1997	MP-SWEP 04C / S5-115U	H.A.SCHLATTER AG	CIRCOLO ARRESTO DI EMERGENZA		Index	Zeichnungsnummer	Blatt Nr.	folgeblatt
			Bearb.	FE	MAFER Srl	BRANDSTR.24						
			Gepr.	21.Mär.2000	9368'6086	CH-8952 SCHLIEREN				3-195 578I	94	99
Index	Datum	Name										

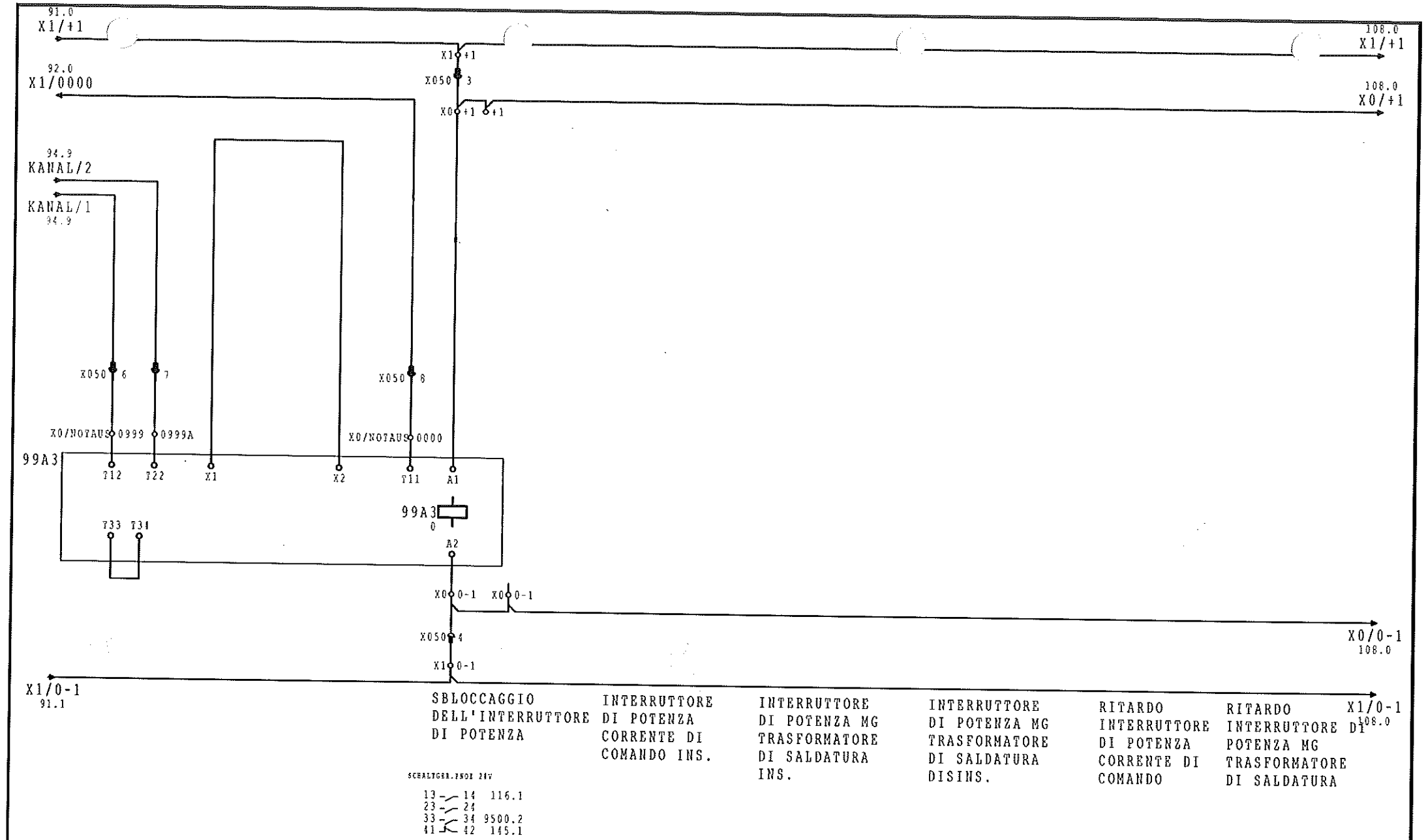

0	1			2	3	4	5	6	7	8	9
			Datum	11.Apr.1997	MP-SWEP 04C / S5-115U	H.A.SCHLATTER AG	CIRCOLO ARRESTO DI EMERGENZA	PNOZ	Index	Zeichnungsnummer	Blatt Nr.	Folgeblatt
			Bearb.	FE	MAFER Srl	BRANDSTR.24				3-195 578	99	108
			Gepr.	21.Mär.2000	9368'6086	CH-8952 SCHLIEREN						
Index	Datum	Name										

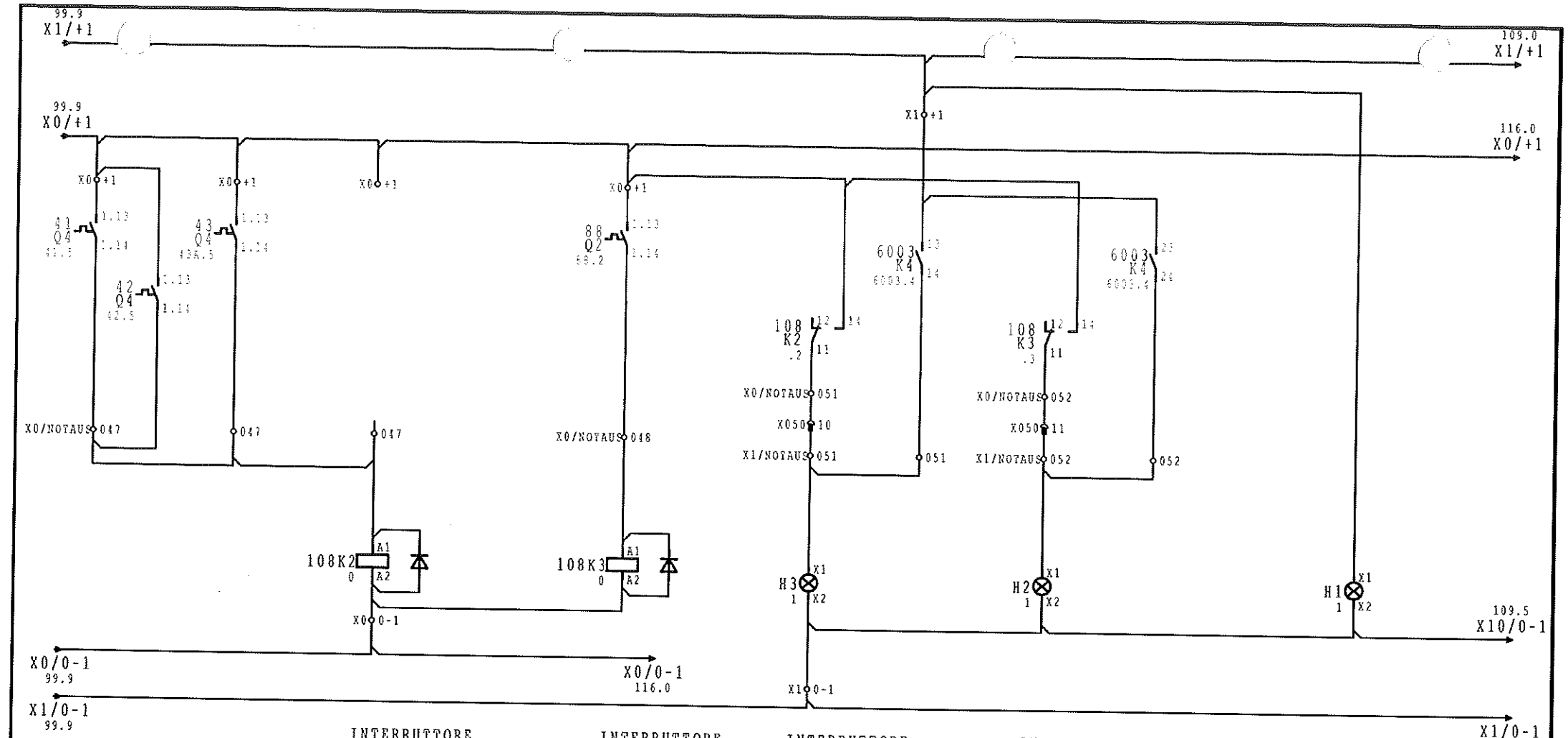

0	1		2	3	4	5	6	7	8	9
		Datum	11.Apr.1997	MP-SWEP 04C / S5-115U	H.A.SCHLATTER AG	COMANDO INTERRUTTORE DI POTENZA	MG	Index	Zeichnungsnummer	Blatt Nr.	Folgeblatt
		Bearb.	FE	MAFER Srl	BRANDSTR.24				3-195 5781	108	109
		Gepr.	21.Mär.2000	9368'6086	CH-8952 SCHLIEREN						
Index	Datum	Name									

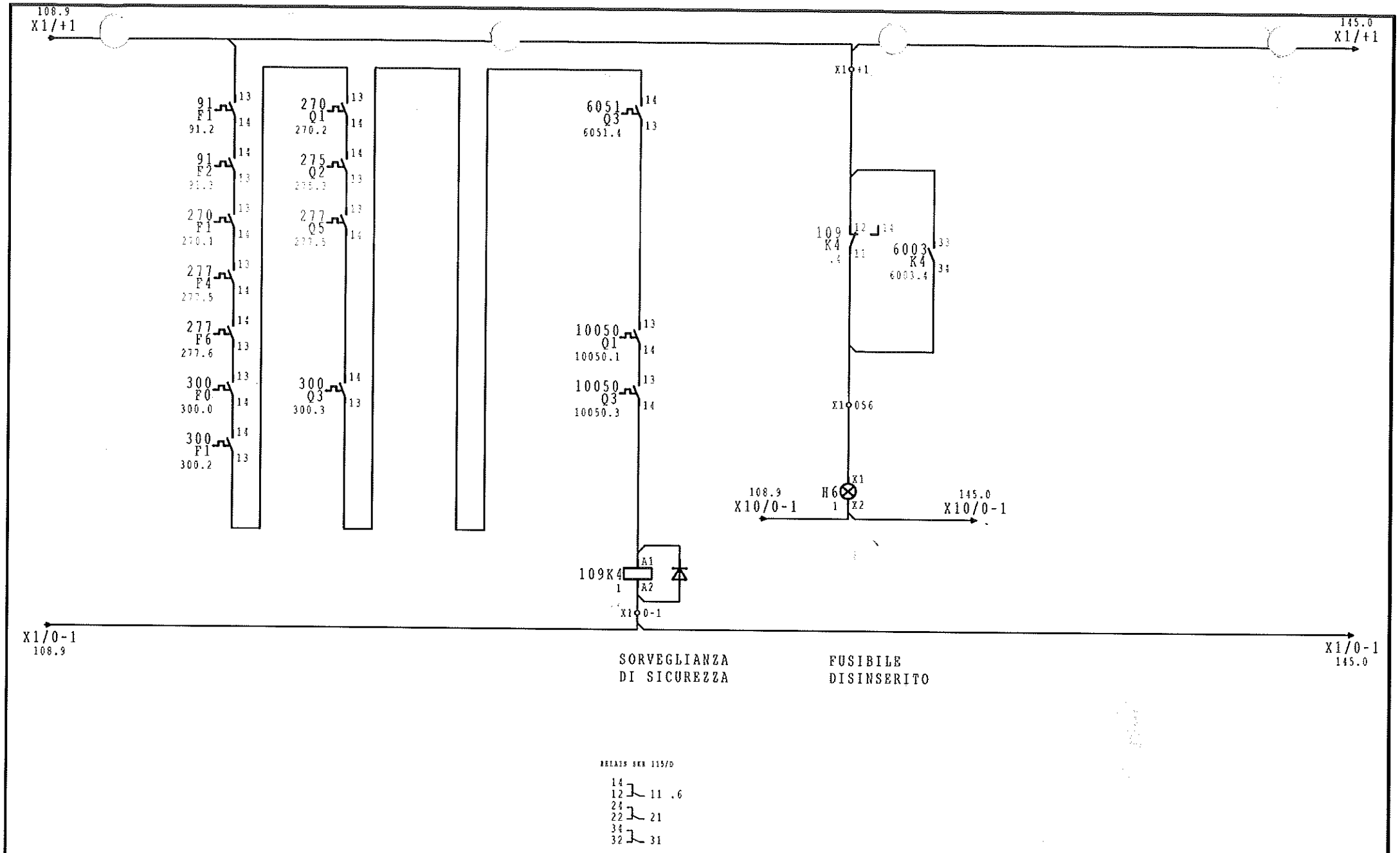

0	1	2	3	4	5	6	7	8	9
	Datum 11.Apr.1997	MP-SWEP 04C / S5-115U	H.A.SCHLATTER AG	SORVEGLIANZA DI SICUREZZA		GENERALE	Index	Zeichnungsnummer	Blatt Nr.	Folgeblatt
	Bearb. FE	MAFER Srl	BRANDSTR.24					3-195 578	109	116
	Gepr. 21.Mär.2000	9368'6086	CH-8952 SCHLIEREN							
Index Datum	Name									

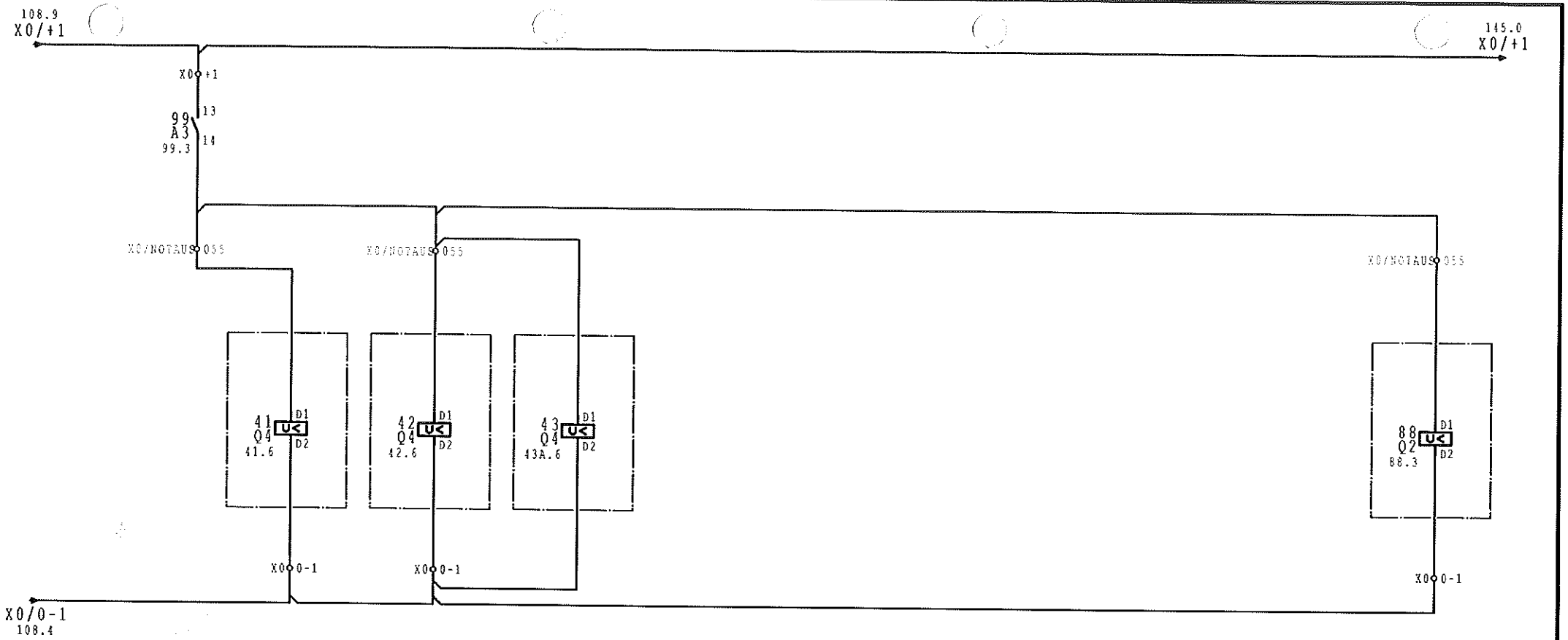

BOBINA
DI SGNACIO
A MINIMO
TENSIONE
41Q4

BOBINA
DI SGNACIO
A MINIMO
TENSIONE
42Q4

BOBINA
DI SGNACIO
A MINIMO
TENSIONE
43Q4

BOBINA
DI SGNACIO
A MINIMO
TENSIONE
44Q4

BOBINA
DI SGNACIO
A MINIMO
TENSIONE
88Q2

0	1			2	3	4	5	6	7	8	9
			Datum	11.Apr.1997	MP-SWEP 04C / S5-115U	H.A.SCHLATTER AG	BOBINA DI SGNACIO A MINIMO TENSIONE		Index	Zeichnungsnummer	Blatt Nr.	Folgeblatt
			Bearb.	FE	MAFER Srl	BRANDSTR.24						
			Gepr.	21.Mar.2000	9368'6086	CH-8952 SCHLIEREN				3-195 578	116	145
Index	Datum	Name										

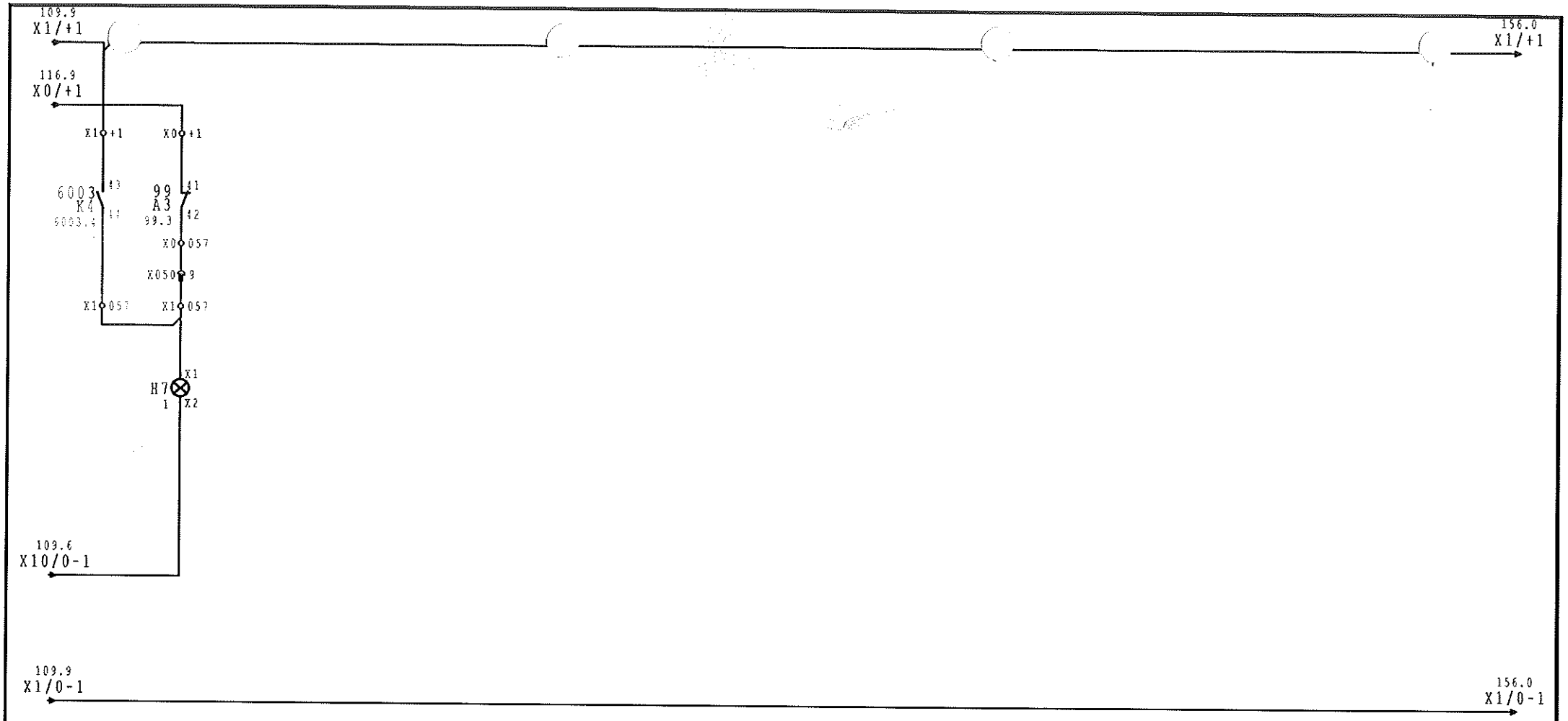

ARRESTO DI
EMERGENZA
ABBATUTO

ARRESTO DI
EMERGENZA
ABBATUTO
SQ10

ARRESTO DI
EMERGENZA
ABBATUTO
QKV

0	1			2	3	4	5	6	7	8	9
			Datum	11.Apr.1997	MP-SWEP 04C / S5-115U	H.A.SCHLATTER AG	SEGNALAZIONE ARRESTO DI EMERGENZA		Index	Zeichnungsnummer	Blatt Nr.	Folgeblatt
			Bearb.	FE	MAFER Srl	BRANDSTR.24						
			Gepr.	21.Mär.2000	9368'6086	CH-8952 SCHLIEREN				3-195 578	145	156
Index	Datum	Name										

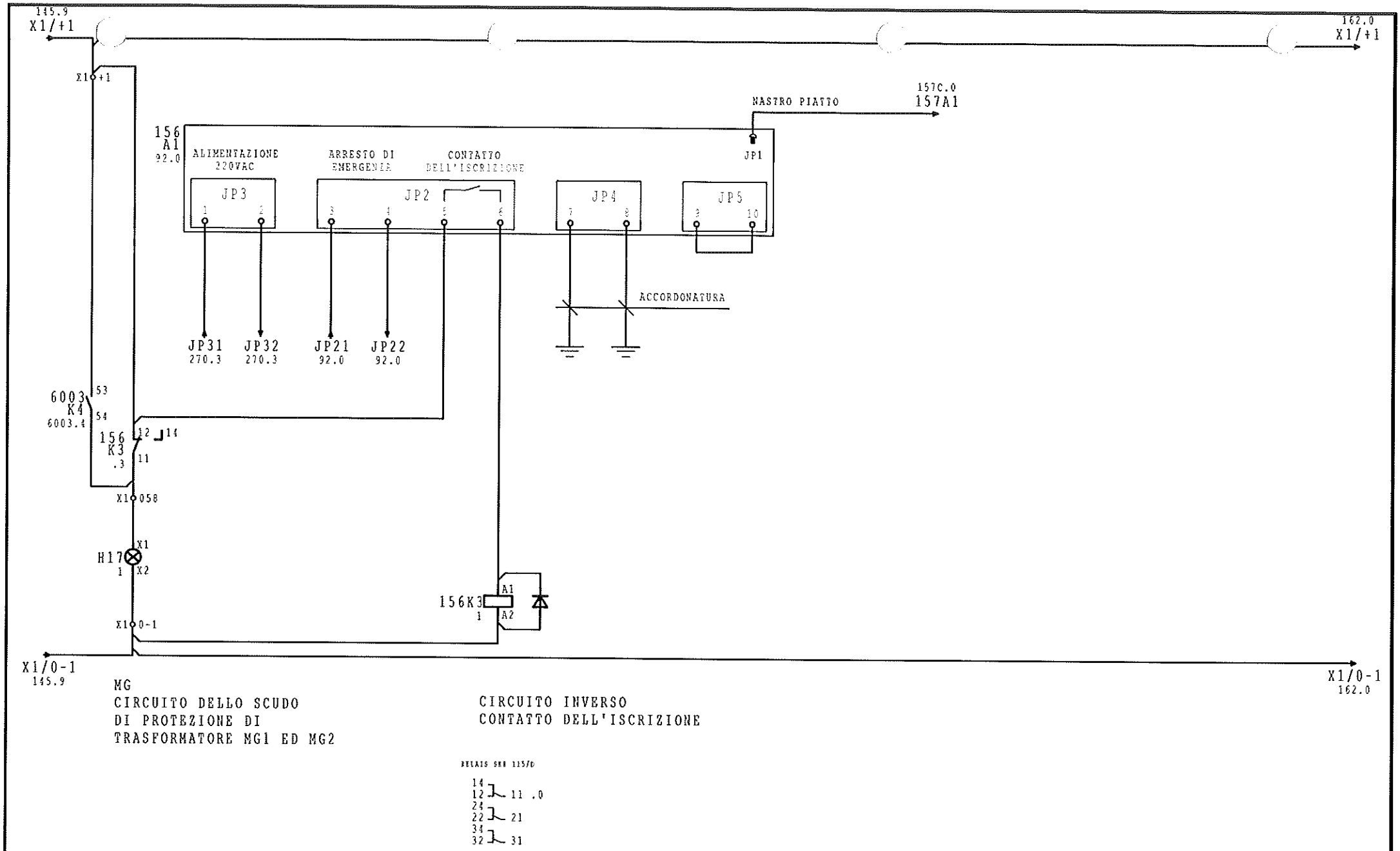

0	1		2	3	4	5	6	7	8	9
	Datum	11.Apr.1997	MP-SWEP 04C / S5-115U	H.A.SCHLATTER AG	APPARATO DI BASE U2-GUARD			Index	Zeichnungsnummer	Blatt Nr.	Folgeblatt
	Bearb.	FE	MAFER Srl	BRANDSTR.24							
	Gepr.	21.Mär.2000	9368'6086	CH-8952 SCHLIEREN					3-195 5781	156	157C
Index	Datum	Name									

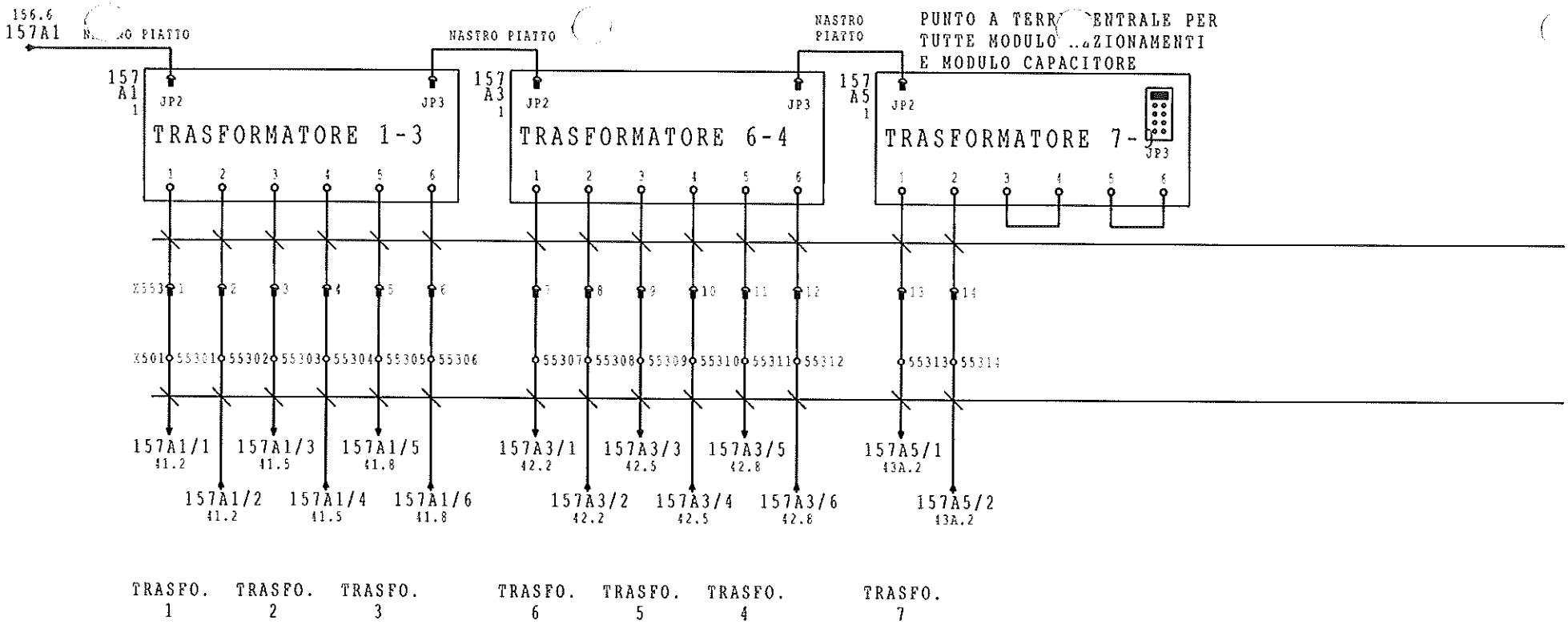

ATTREZZI DI L'ALLARGAMENTO U2-GUARD MG

ATTENZIONE: OGNI CANALE NON IN USO DEVE ESSERE PONTICELLATO !!!

0	1	2	3	4	5	6	7	8	9
Index / Datum / Name	Datum 11.Apr.1997 Bearb. FE Gepr. 21.Mar.2000	MP-SWEP 04C / S5-115U MAFER Srl 9368'6086	H.A.SCHLATTER AG BRANDSTR.24 CH-8952 SCHLIEREN	4 x ATTREZZI DI L'ALLARGAM. U2-GUARD MG	Index	Zeichnungsnummer 3-195 578I	Blatt Nr. 157C	Folgeblatt 162	

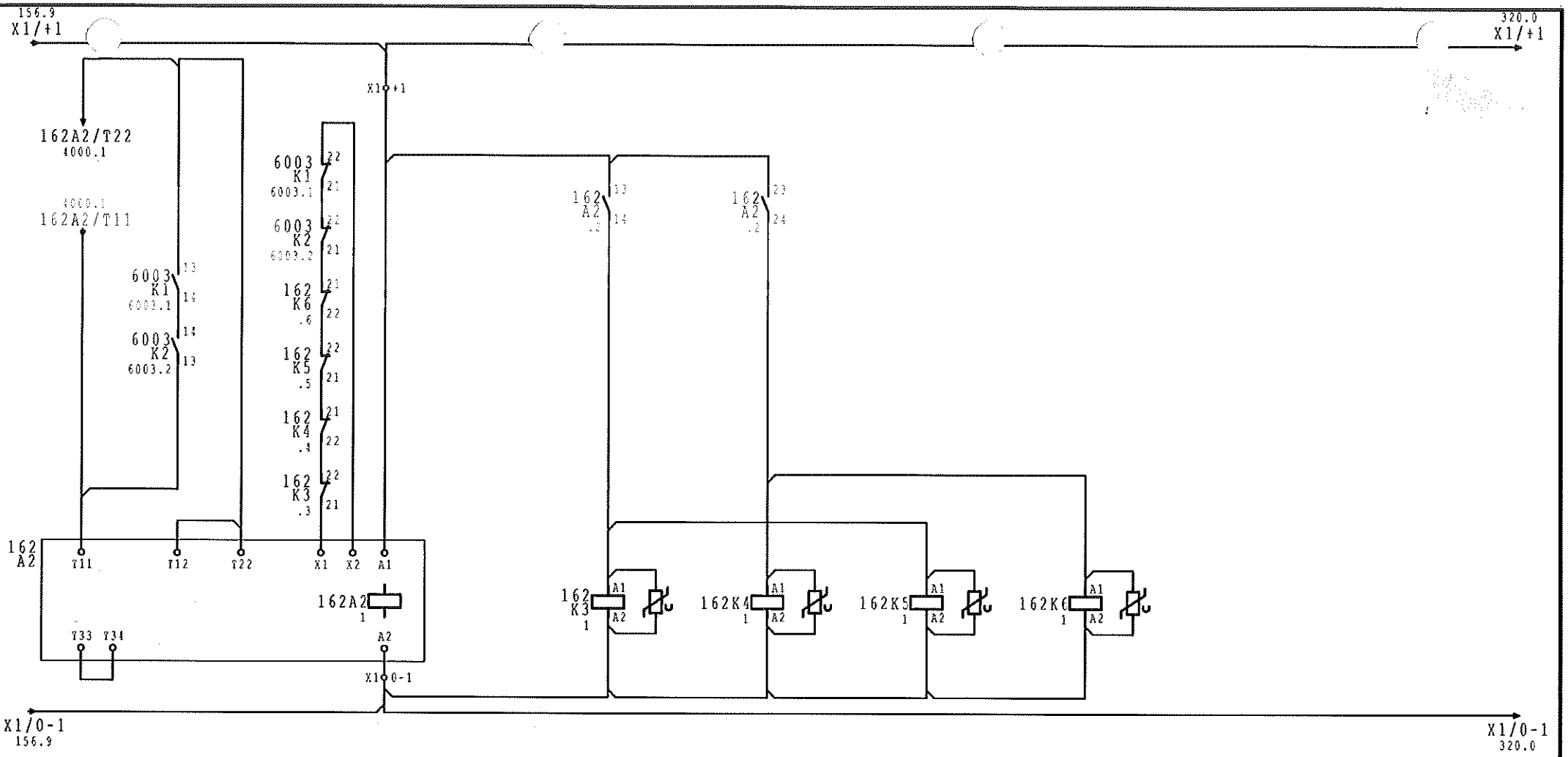

PRESSA DI
SALDATURA
BLOCCAGGIO
MG1

SCHALTGER.2BOX 24V

13 — 14 .3
23 — 24 .4
33 — 34
41 — 42

BLOCCAGGIO
SWEP E
ALIMENTAZIONE
DI PRESSA

3TF81 3E 22E

1 — 2 6054.5
3 — 4 328A.7
5 — 6 328A.7
13 — 14
21 — 22 .2
31 — 32
43 — 44

BLOCCAGGIO
SWEP E
ALIMENTAZIONE
DI PRESSA

3TF81 3E 22E

1 — 2 6054.5
3 — 4 328A.7
5 — 6 328A.7
13 — 14
21 — 22 .2
31 — 32
43 — 44

BLOCCAGGIO
SWEP E
ALIMENTAZIONE
DI PRESSA

3TF81 3E 22E

1 — 2
3 — 4 328A.8
5 — 6 328A.8
13 — 14
21 — 22 .2
31 — 32
43 — 44

BLOCCAGGIO
SWEP E
ALIMENTAZIONE
DI PRESSA

3TF81 3E 22E

1 — 2
3 — 4 328A.8
5 — 6 328A.8
13 — 14
21 — 22 .2
31 — 32
43 — 44

0	1		2	3	4	5	6	7	8	9
		Datum	11.Apr.1997	MP-SWEP 04C / S5-115U	H.A.SCHLATTER AG	BLOCCAGGIO PRESSA DI SALDATURA MG	Index	Zeichnungsnummer	Blatt Nr.	Folgeblatt
		Bearb	FE	MAFER Srl	BRANDSTR.24					
		Gepr.	21.Mar.2000	9368'6086	CH-8952 SCHLIEREN			3-195 578	162	270
Index	Datum	Name								

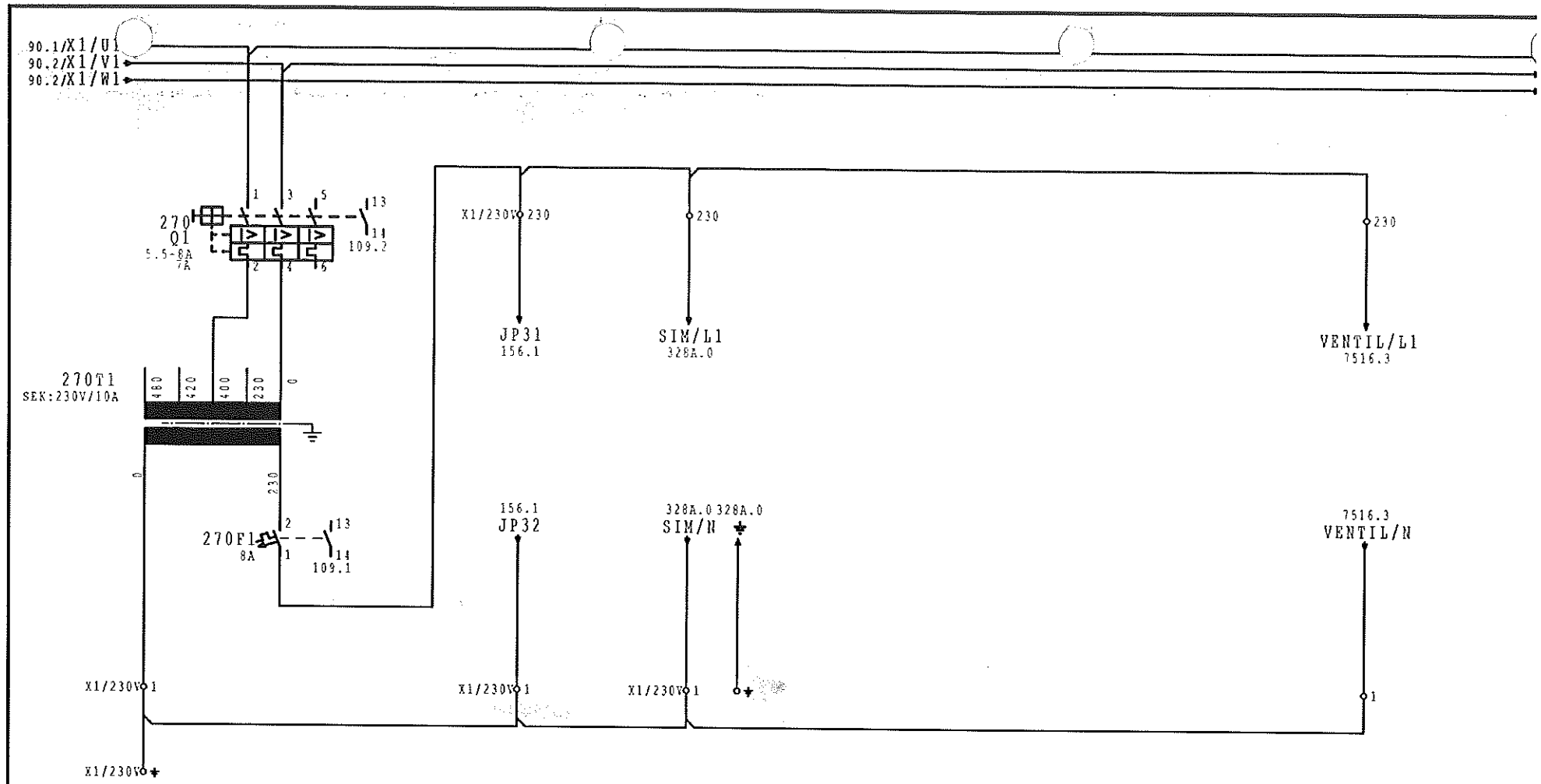

0	1		2	3	4	5	6	7	8	
			Datum	11.Apr.1997	MP-SWEP 04C / S5-115U	H.A.SCHLATTER AG	PREPARAZIONE 230VAC	Index	Zeichnungsnummer	Blat
			Bearb	FE	MAFER Srl	BRANDSTR.24				
			Gepr.	21.Mär.2000	9368'6086	CH-8952 SCHLIEREN			3-195 5781	27
Index	Datum	Name								

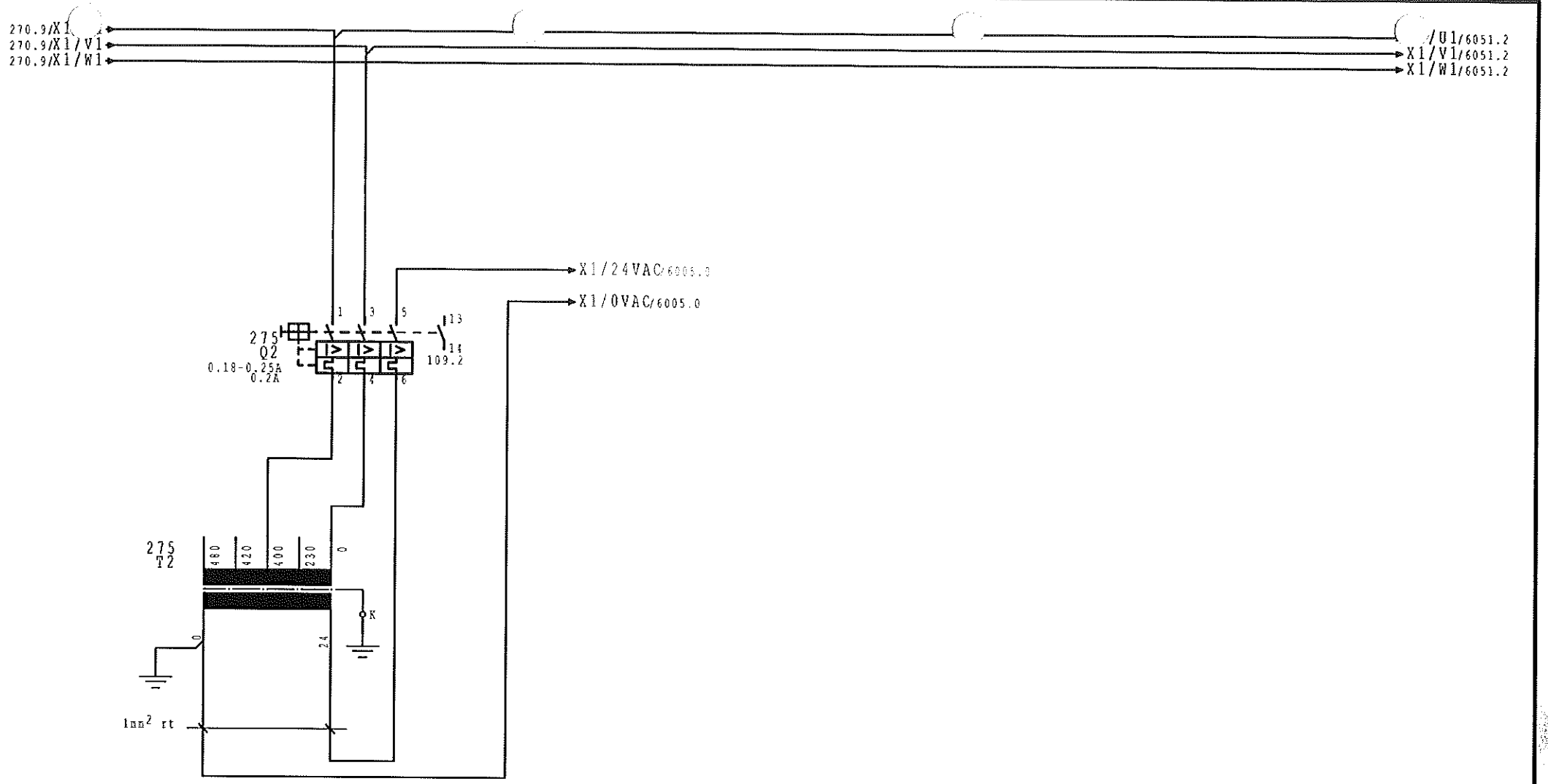

ALIMENTAZIONE
TERMOSTATI

0			1		2	3	4	5	6	7	8	9
			Datum	11.Apr.1997	MP-SWEP 04C / S5-115U	H.A.SCHLATTER AG	PREPARAZIONE 24VAC	TERMOSTATI MG	Index	Zeichnungsnummer	Blatt Nr.	Folgeblatt
			Bearb.	FE	MAFER Srl	BRANDSTR.24				3-195 578	275	277
			Gepr.	21.Mär.2000	9368'6086	CH-8952 SCHLIEREN						
Index	Datum	Name										

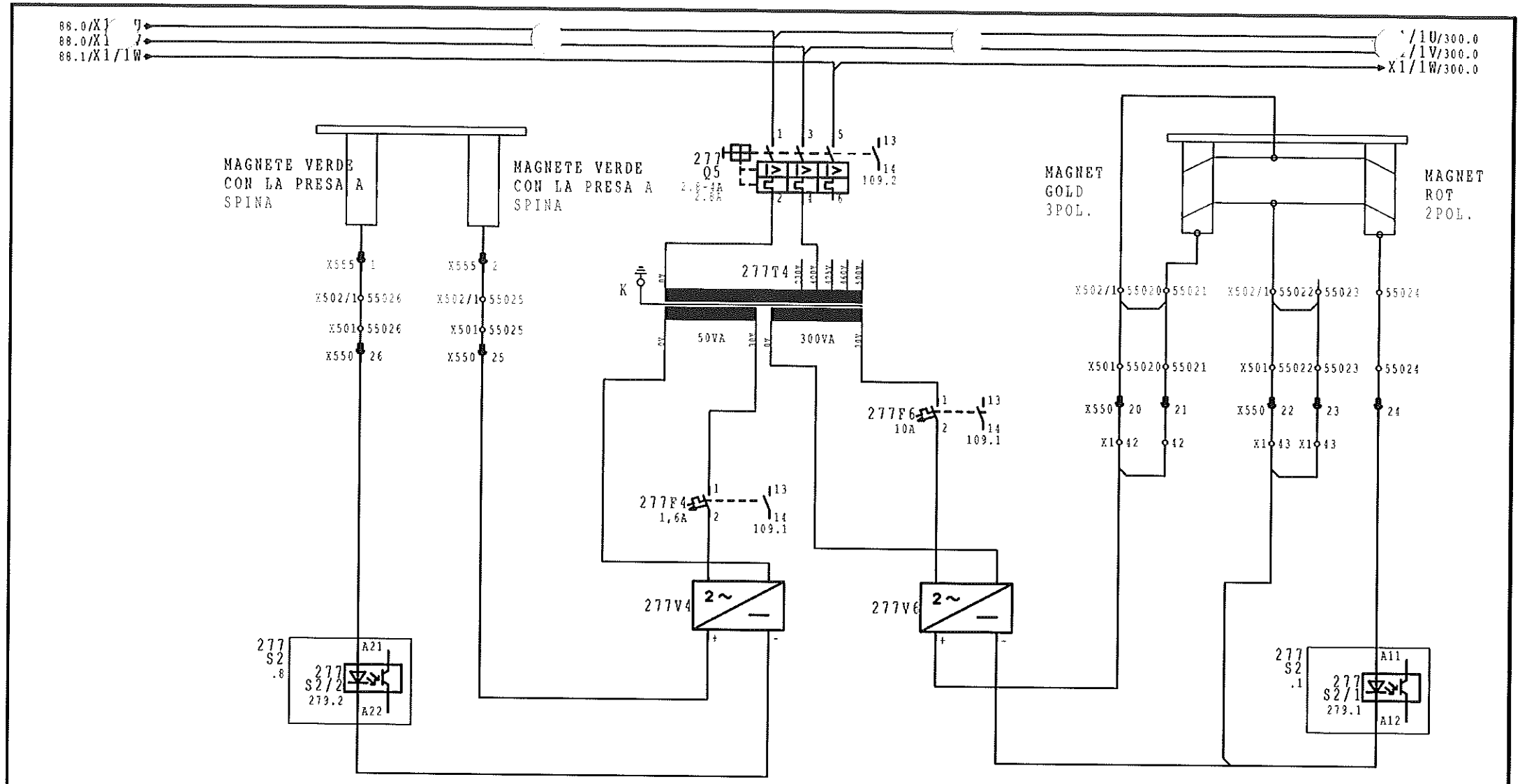

2. SORVEGLIANZA DI FILI TRAVERSALI

TRASFORMATORE DI COMANDO 30V SORVEGLIANZA DI FILI TRAVERSALI

1. SORVEGLIANZA DI FILI TRAVERSALI

0			1		2	3	4	5	6	7	8		9
			Datum	11.Apr.1997	MP-SWEP 04C / S5-115U	H.A.SCHLATTER AG	SORVEGLIANZA DI FILI TRAVERSALI 1+2 MG			Index	Zeichnungsnummer	Blatt Nr.	Folgeblatt
			Bearb.	FE	MAFER Srl	BRANDSTR.24							
			Gepr.	21.Mär.2000	9368'6086	CH-8952 SCHLIEREN					3-195 578	277	279
Index	Datum	Name											

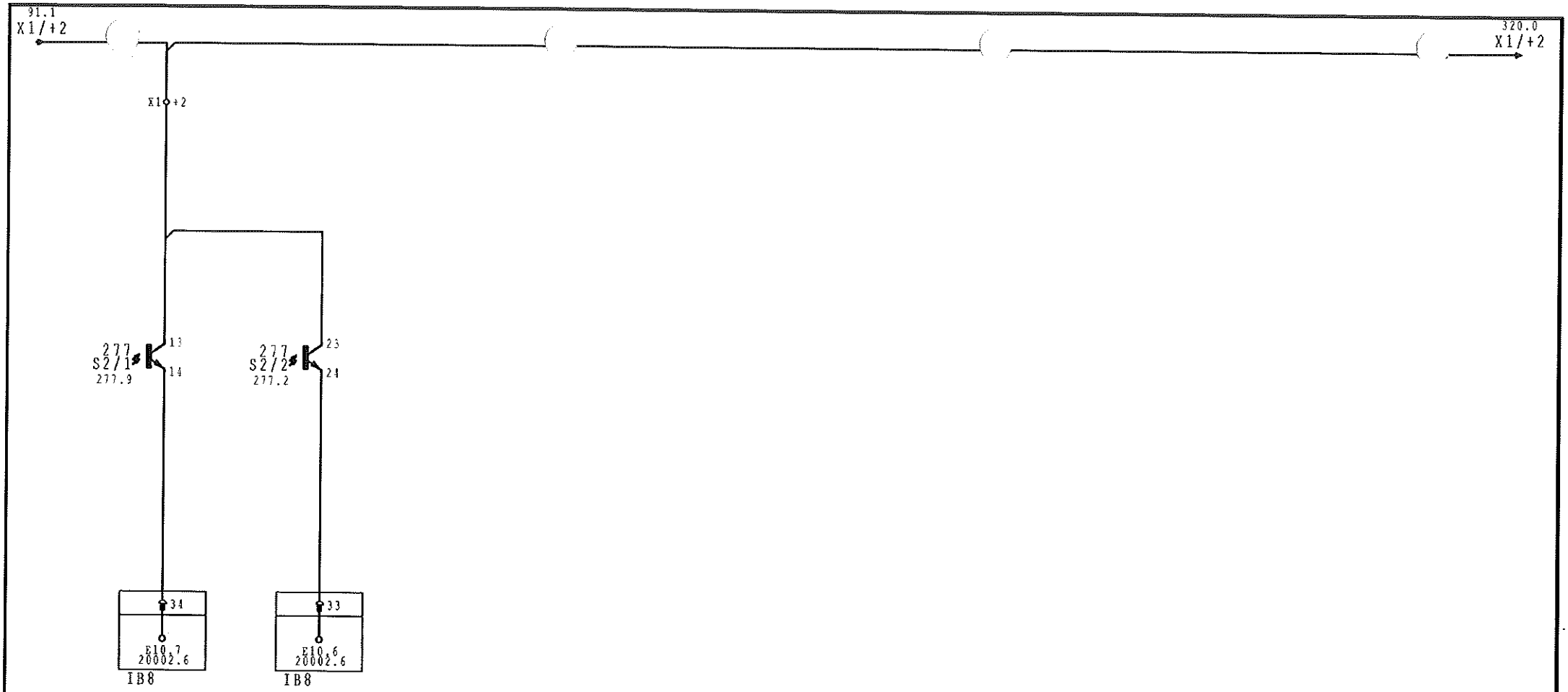

0	1			2	3	4	5	6	7	8	9
			Datum	11.Apr.1997	MP-SWEP 04C / S5-115U	H.A.SCHLATTER AG	SORVEG. DI FILI TRAVERSALI MG ENTRATE		Index	Zeichnungsnummer	Blatt Nr.	Folgeblatt
			Bearb.	FE	MAFER Srl	BRANDSTR.24				3-195 578	279	281
			Gepr.	21.Mär.2000	9368'6086	CH-8952 SCHLIEREN						
Index	Datum	Name										

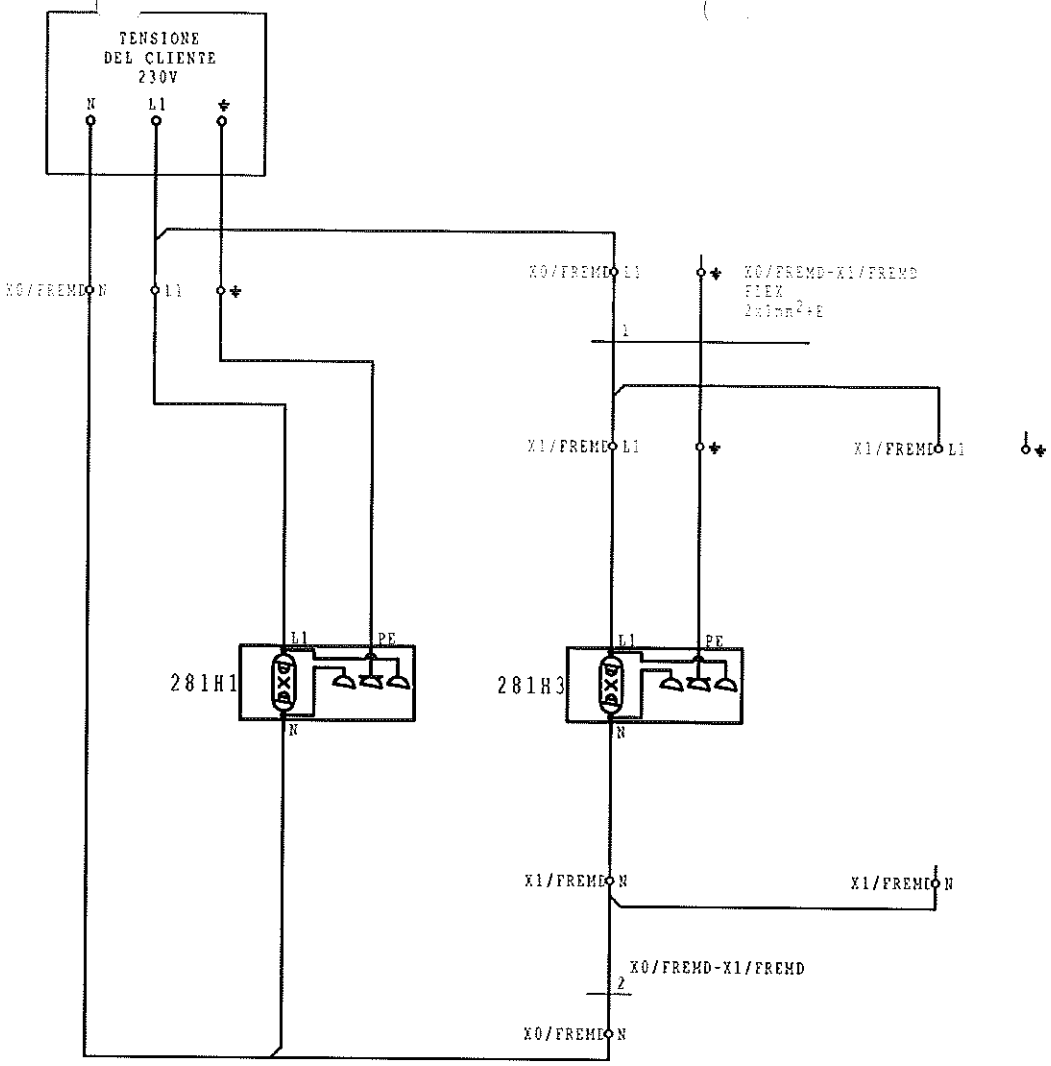

LUCE DEGLI ARMADI
PANNELLO DELL'INTERRUTTORE
DI POTENZA

LUCE DEGLI
ARMADI
COMANDO

LUCE DEGLI
ARMADI
ASSI

0			1		2	3	4	5	6	7	8	9
			Datum	11.Apr.1997	MP-SWEP 04C / S5-115U	H.A.SCHLATTER AG	ILLUMINAZIONE DEGLI ARMADI 230VAC			Index	Zeichnungsnummer	Blatt Nr.	Folgeblatt
			Bearb.	FE	MAFER Srl	BRANDSTR.24							
			Gepr.	21.Mär.2000	9368'6086	CH-8952 SCHLIEREN					3-195 5781	281	300
Index	Datum	Name											

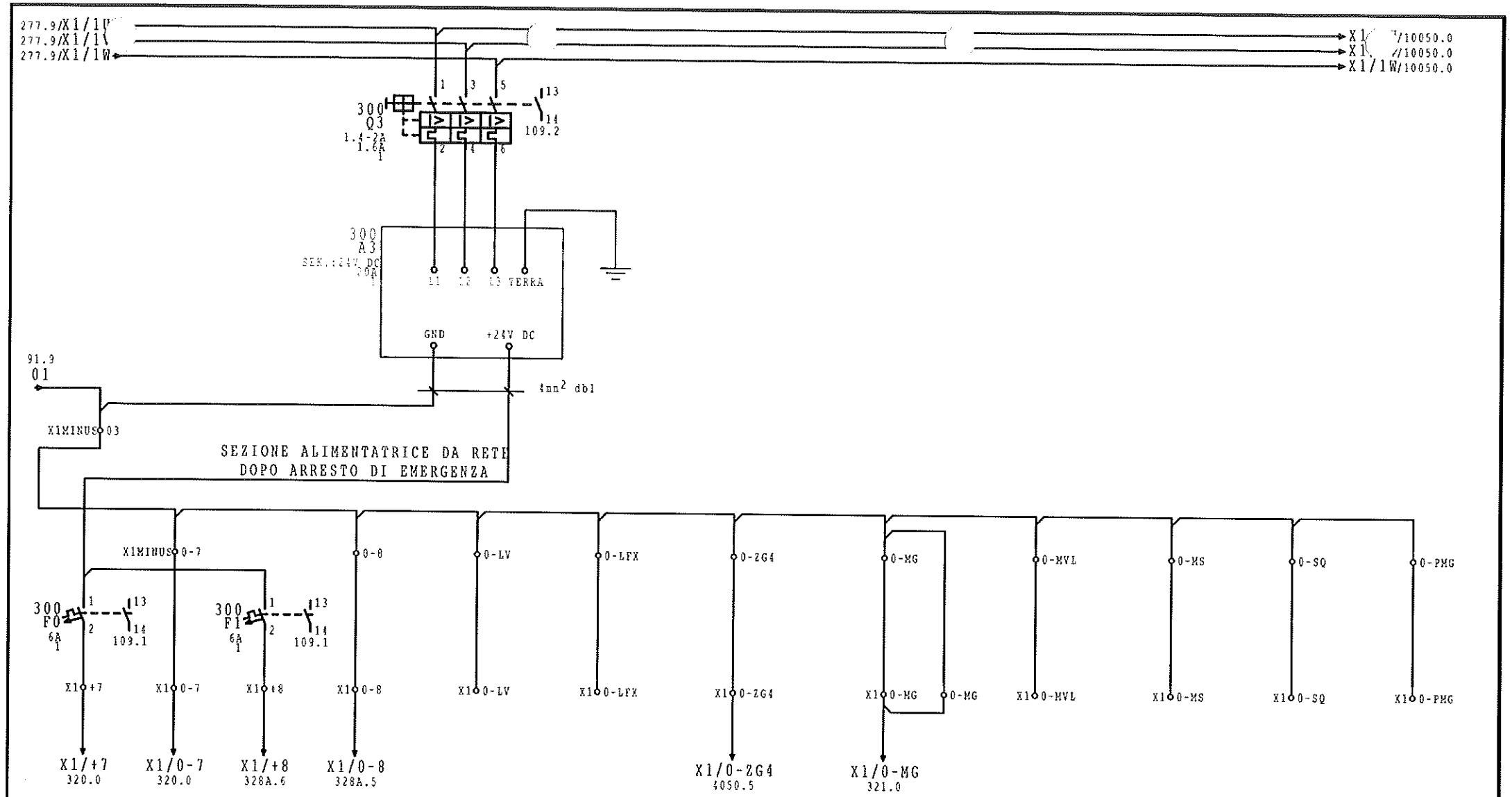

0	1		2	3	4	5	6	7	8	9
		Datum	11.Apr.1997	MP-SWEP 04C / S5-115U	H.A.SCHLATTER AG	PREPARAZIONE 24VDC		Index	Zeichnungsnummer	Blatt Nr.	Folgeblatt
		Bearb.	FE	MAFER Srl	BRANDSTR.24						
		Gepr.	21.Mär.2000	9368'6086	CH-8952 SCHLIEREN				3-195 578	300	320
Index	Datum	Name									

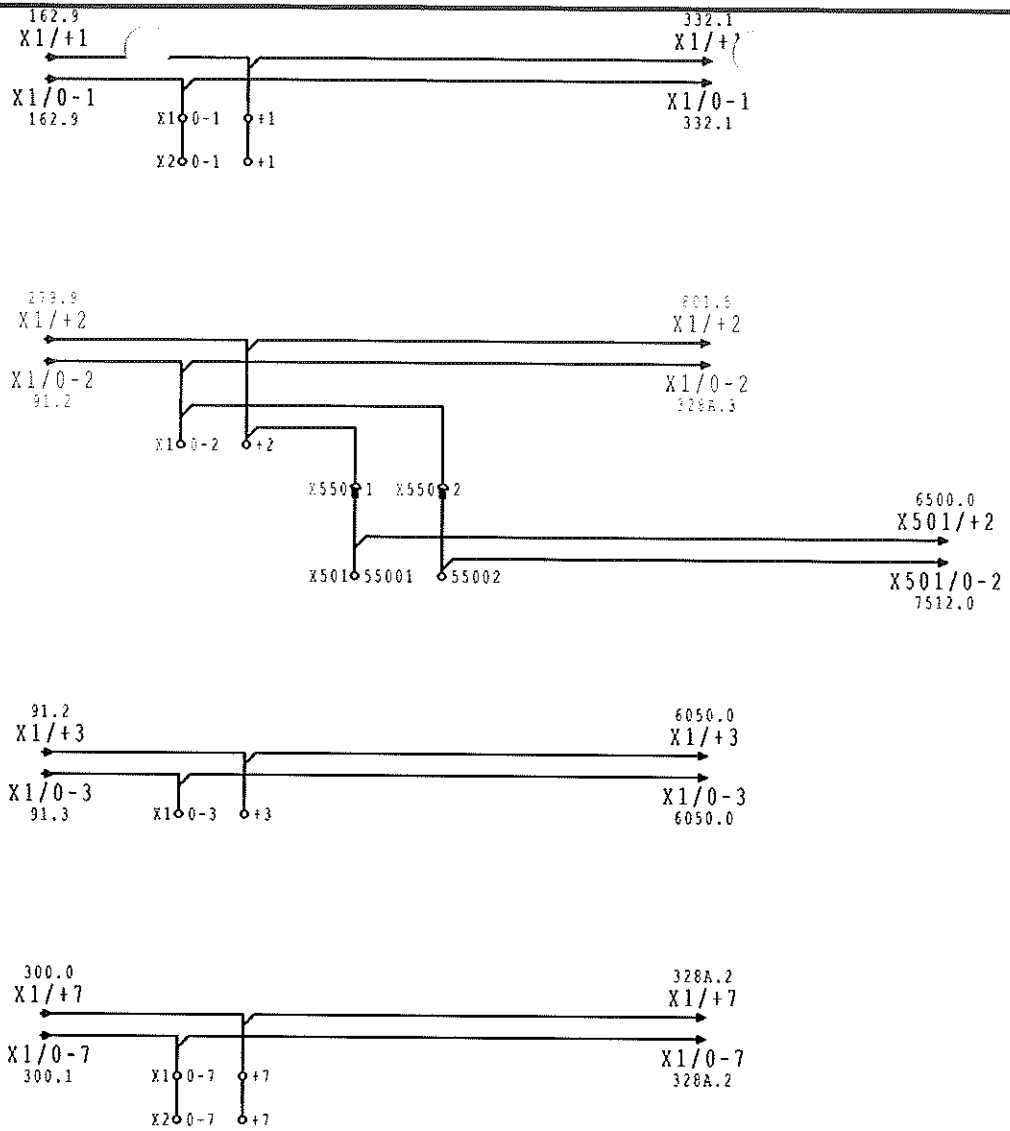

0			1		2	3	4	5	6	7	8		9
			Datum	11.Apr.1997	MP-SWEP 04C / S5-115U	H.A.SCHLATTER AG	DISTRIBUZIONE 24VDC PANNELLO--PANNELLO			Index	Zeichnungsnummer	Blatt Nr.	Folgeblatt
			Bearb.	FE	MAFER Srl	BRANDSTR.24							
			Gepr.	21.Mär.2000	9368'6086	CH-8952 SCHLIEREN					3-195 578	320	321
Index	Datum	Name											

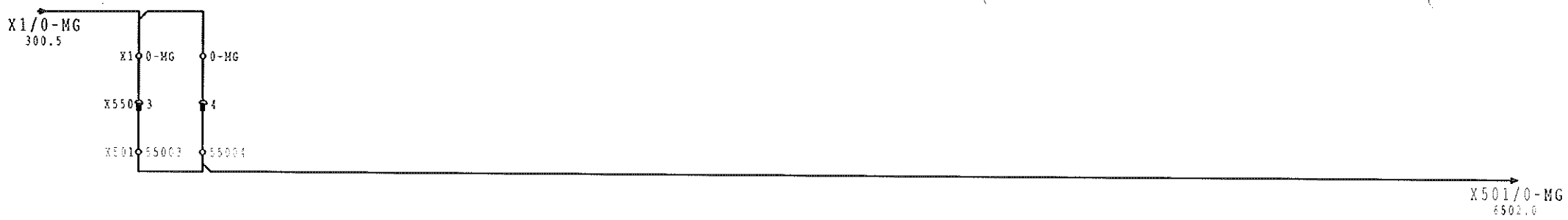

0	1				2	3	4	5	6	7	8	9
			Datum	11.Apr.1997	MP-SWEP 04C / S5-115U	H.A.SCHLATTER AG	DISTRIBUZIONE 24VDC PANNELLO--PANNELLO			Index	Zeichnungsnummer	Blatt Nr.	Folgeblatt
			Bearb.	FE	MAFER Srl	BRANDSTR.24					3-195 578I	321	328A
			Gepr.	21.Mär.2000	9368'6086	CH-8952 SCHLIEREN							
Index	Datum	Name											

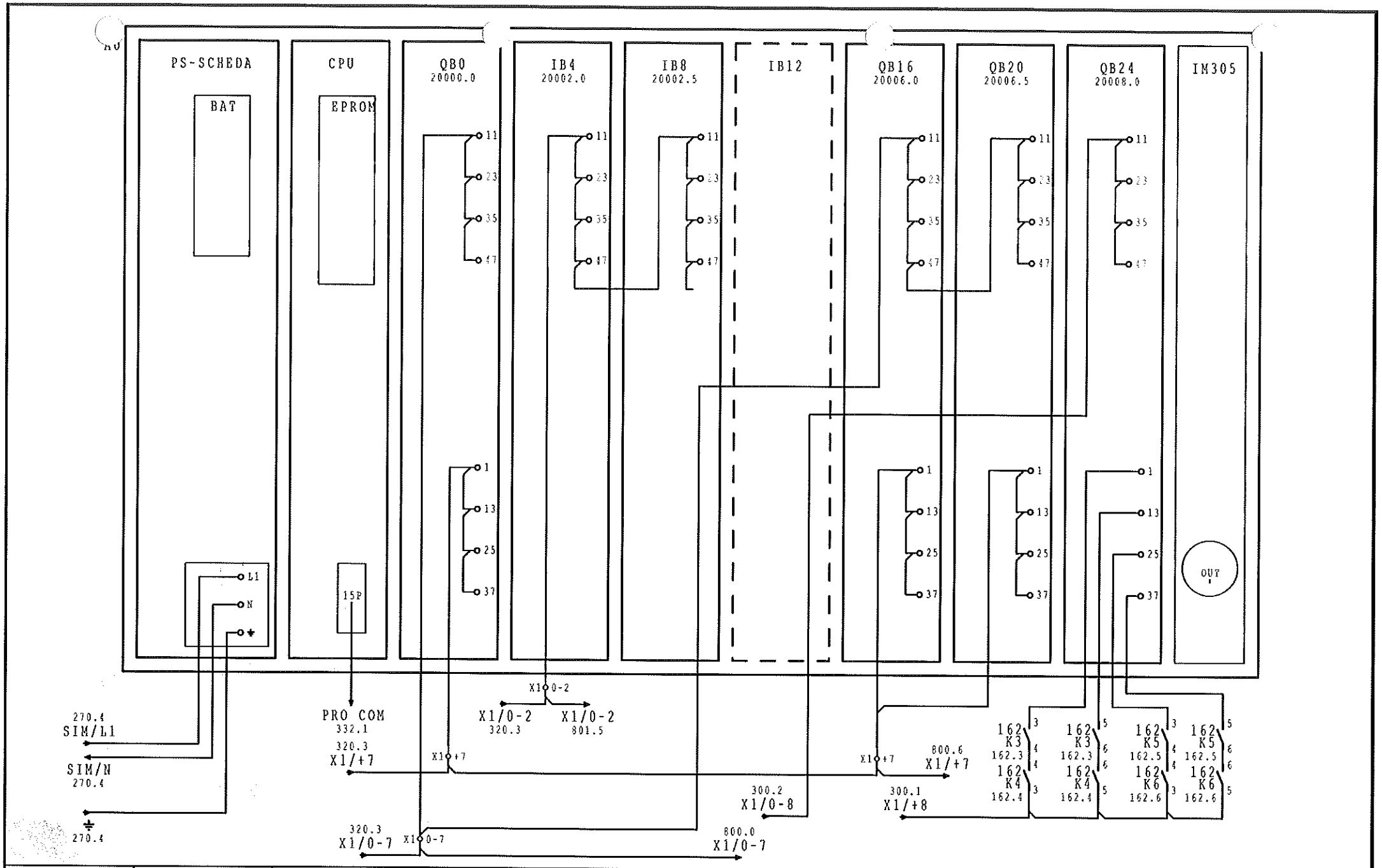

0	1	2	3	4	5	6	7	8	9
Index / Datum / Name	Datum 11.Apr.1997 Bearb. FE Gepr. 21.Mär.2000	MP-SWEP 04C / S5-115U MAFER Srl 9368'6086	H.A.SCHLATTER AG BRANDSTR.24 CH-8952 SCHLIEREN	VISTA D'INSIEME S5-115U ALIMENTAZIONE	Index	Zeichnungsnummer 3-195 578	Blatt Nr. 328A	Folgeblatt 332	

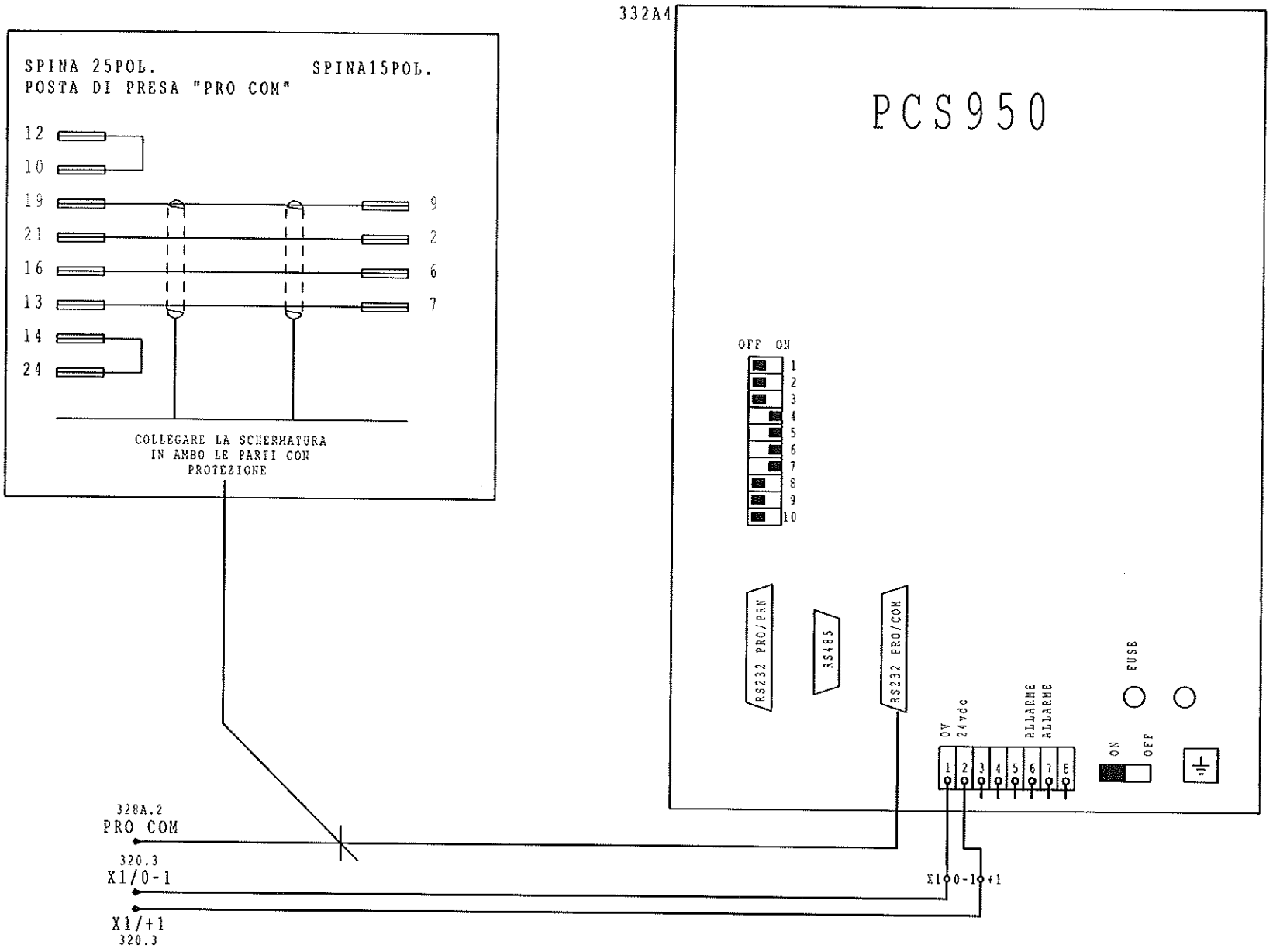

0	1		2	3	4	5	6	7	8	9
		Datum	11.Apr.1997	MP-SWEP 04C / S5-115U	H.A.SCHLATTER AG	VISTA D'INSIEME PCS 950		Index	Zeichnungsnummer	Blatt Nr.	Folgeblatt
		Bearb	FE	MAFER Srl	BRANDSTR.24						
		Gepr.	21.Mar.2000	9368'6086	CH-8952 SCHLIEREN				3-195 5781	332	800
Index	Datum	Name									

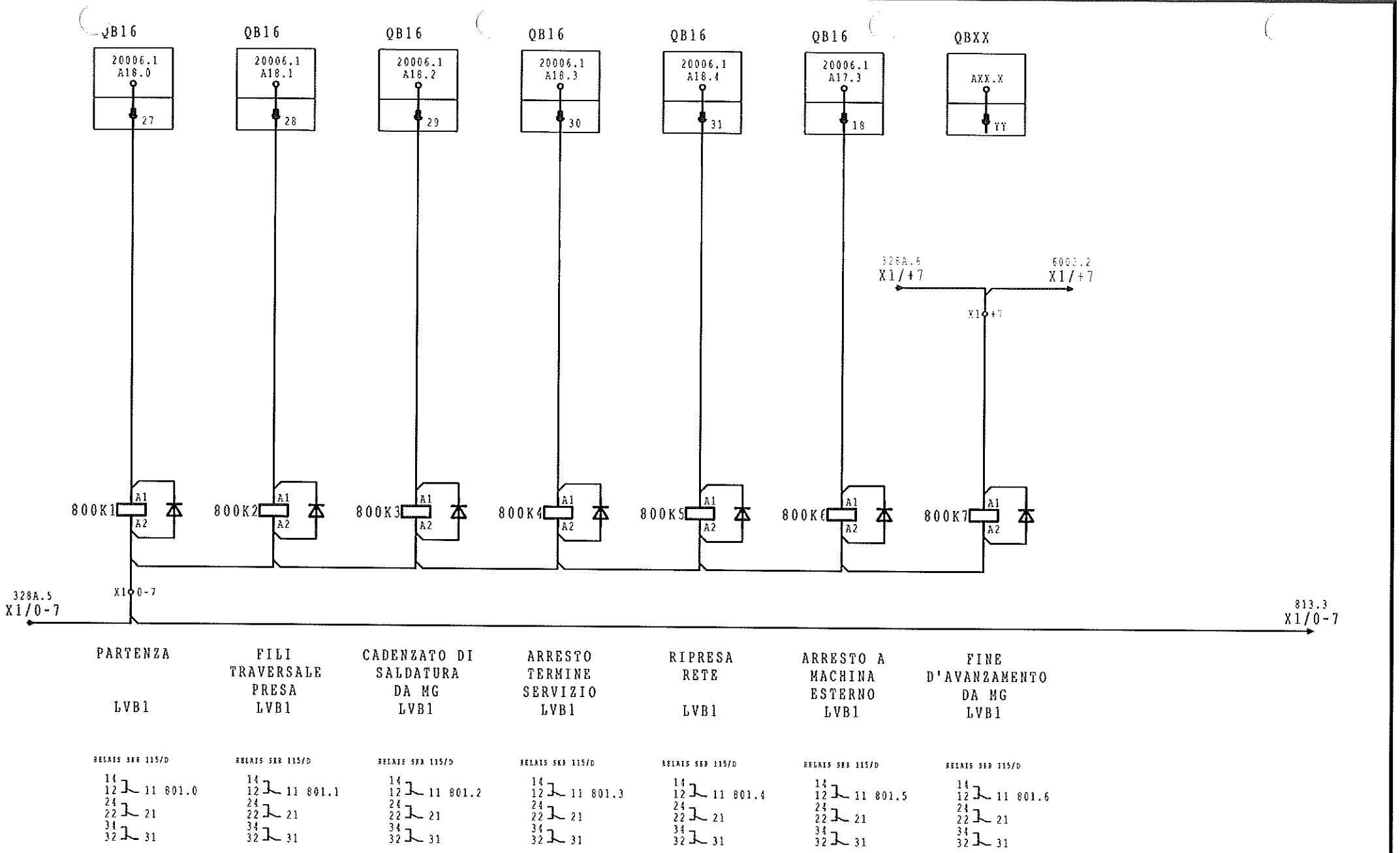

0	1	2	3	4	5	6	7	8	9
Index	Datum	Name	Datum 11.Apr.1997 Bearb. FE Gepr. 21.Mär.2000	MP-SWEP 04C / S5-115U MAFER Srl 9368'6086	H.A.SCHLATTER AG BRANDSTR.24 CH-8952 SCHLIEREN	SEGNALI ESTERNI	LVB	Index	Zeichnungsnummer: 3-195 5781	Blatt Nr. 800	Folgeblatt 801

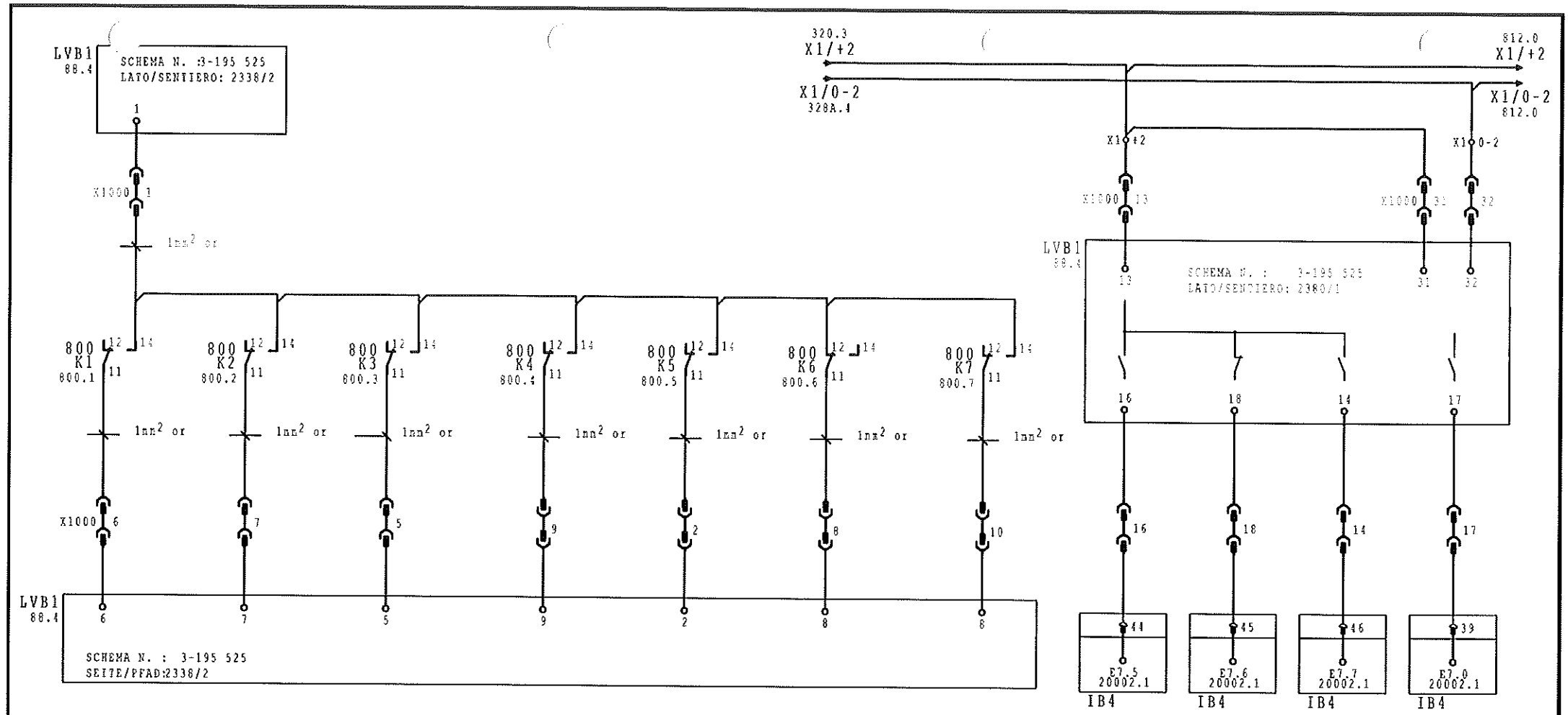

START LVB1

FILI TRAVERSALE PRESA LVB1

CADENZATO DI SALDATURA DA MG LVB1

ARRESTO TERMINE SERVIZIO LVB1

RIPRESA RETE LVB1

ARRESTO A MACHINA ESTERNO LVB1

FINE D'AVANZAMENTO DA MG LVB1

DENTRO AUTOMATICO LVB1

DISTURBO LVB1

FILI TRAVERSALE NELLA POSIZIONE LVB1

POSIZIONE FINALE CARELLO DAVANTI LVB1

0	1		2	3	4	5	6	7	8		9
		Datum	11.Apr.1997	MP-SWEP 04C / S5-115U	H.A.SCHLATTER AG	SEGNALI ESTERNI	LVB	Index	Zeichnungsnummer	Blatt Nr.	Folgeblatt
		Bearb.	FE	MAFER Srl	BRANDSTR.24						
		Gepr.	21.Mär.2000	9368'6086	CH-8952 SCHLIEREN				3-195 578	801	812
Index	Datum	Name									

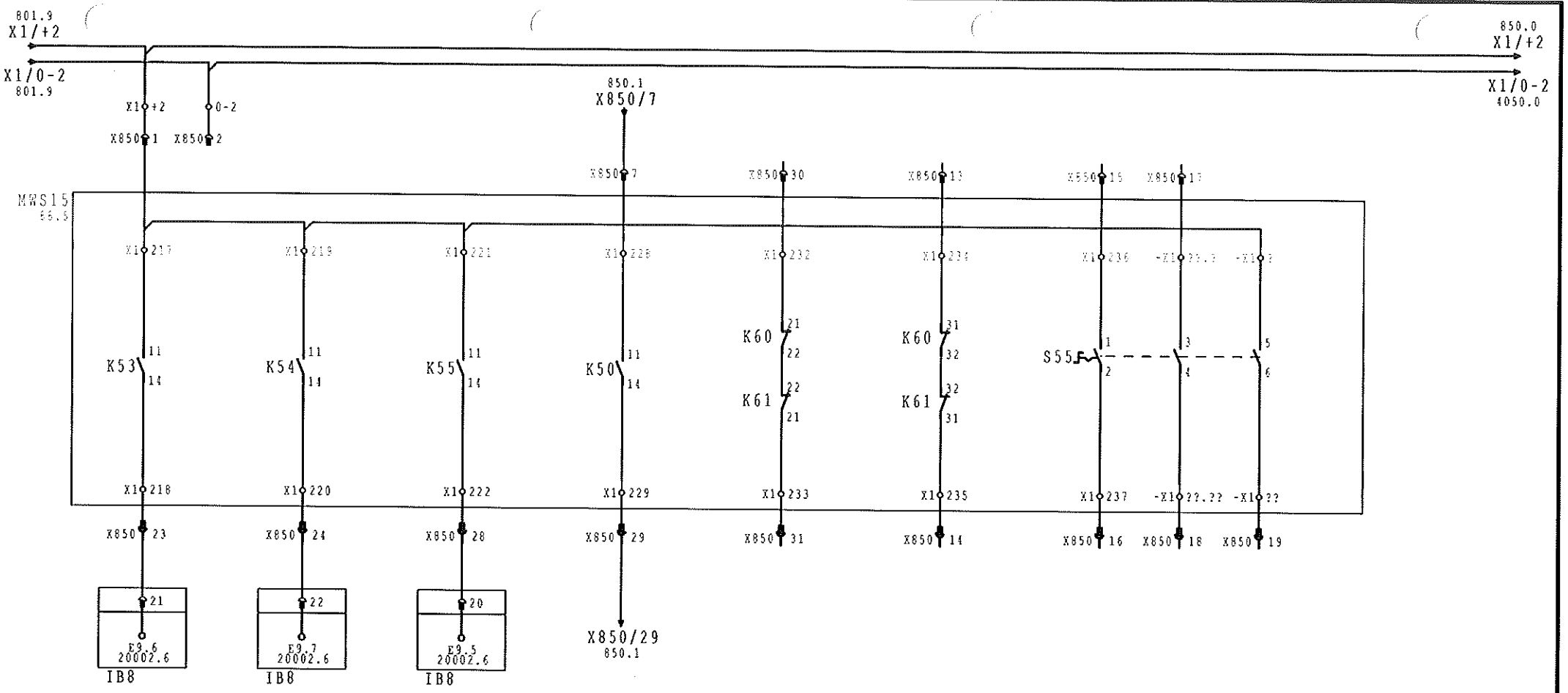

DENTRO AUTOMATICO MWS15

RETE ASSUNTO MWS15

DISTURBO MWS15

ARRESTO ABBATUTO MWS15

AZIONAMENTO DISINS. SORVEGLIANZA MWS15

AZIONAMENTO DISINS. SORVEGLIANZA ARRESTO DI EMERGENZA MWS15

AZIONAMENTO DISINS. MWS15

SEGNALAZIONE AZIONAMENTO DISINS. MWS15

0	1	2	3	4	5	6	7	8	9
Index	Datum	Name	Datum 11.Apr.1997 Bearb. FE Gepr. 21.Mär.2000	MP-SWEP 04C / S5-115U MAFER Srl 9368'6086	H.A.SCHLATTER AG BRANDSTR.24 CH-8952 SCHLIEREN	SEGNALI ESTERNI	MWS	Index	Zeichnungsnummer 3-195 5781 / Blatt Nr. 812 / Folgeblatt 813

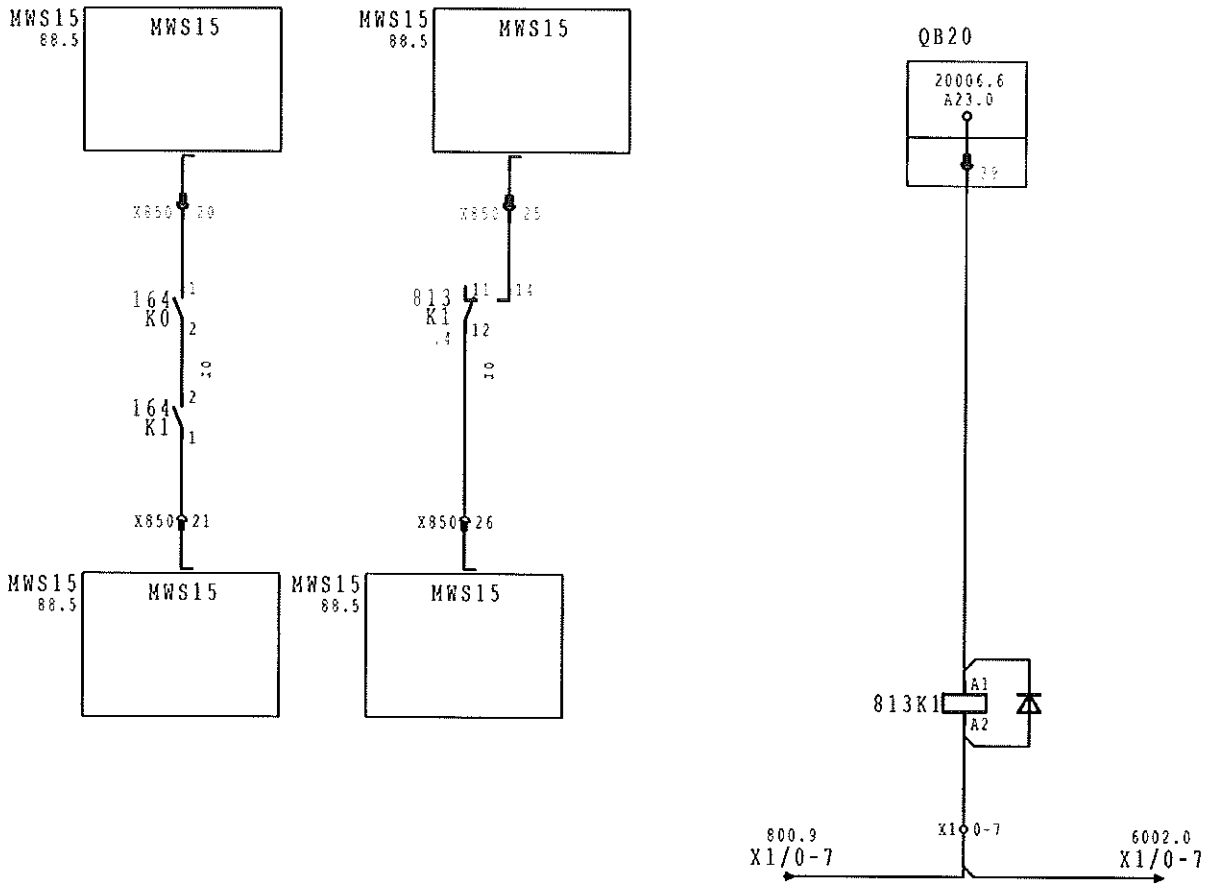

AZIONAMENTO
DISINS.
MWS15

START
MWS15

START
MWS15

RELAIS SRB 115/D

14
12 — 11 .2
24
22 — 21
34
32 — 31

0	1				2	3	4	5	6	7	8	9
			Datum	11.Apr.1997	MP-SWEP 04C / S5-115U	H.A.SCHLATTER AG	SEGNALI ESTERNI			MWS	Index	Zeichnungsnummer	Blatt Nr.	Folgeblatt
			Bearb.	FE	MAFER Srl	BRANDSTR.24								
			Gepr.	21.Mar.2000	9368'6086	CH-8952 SCHLIEREN						3-195 5781	813	850
Index	Datum	Name												

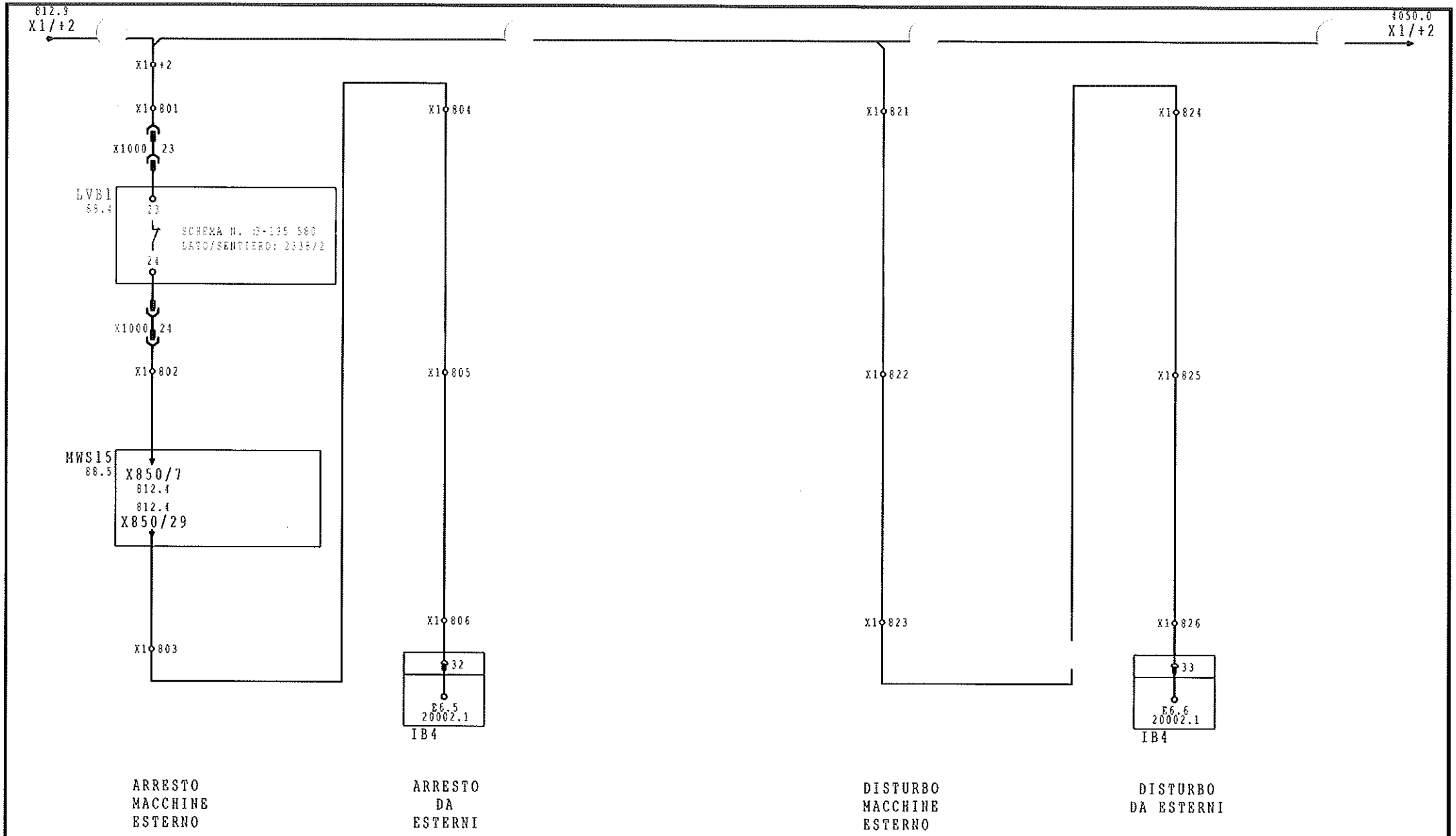

0			1		2	3	4	5	6	7	8	9
			Datum	11.Apr.1997	MP-SWEP 04C / S5-115U	H.A.SCHLATTER AG	DISTURBO D'ARRESTO MACCHINE ESTERNO			Index	Zeichnungsnummer	Blatt Nr.	Folgeblatt
			Bearb.	FE	MAFER Srl	BRANDSTR.24							
			Gepr.	21.Mär.2000	9368'6086	CH-8952 SCHLIEREN					3-195 578I	850	4000
Index	Datum	Name											

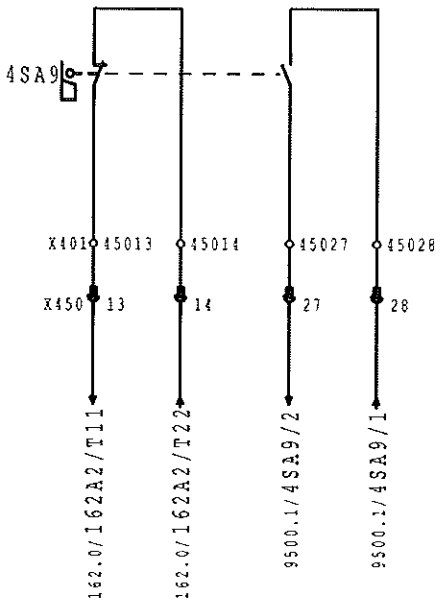

CARRO D'ALIMENTAZIONE
PARTITO
(PNOZ DELLA PRESSA)
W10

0			1		2	3	4	5	6	7	8	9
			Datum	11.Apr.1997	MP-SWEP 04C / S5-115U	H.A.SCHLATTER AG	ZG..EWxx		Wx	Index	Zeichnungsnummer	Blatt Nr.	Folgeblatt
			Bearb.	FE	MAFER Srl	BRANDSTR.24					3-195 5781	4000	4050
			Gepr.	21.Mär.2000	9368'6086	CH-8952 SCHLIEREN							
Index	Datum	Name											

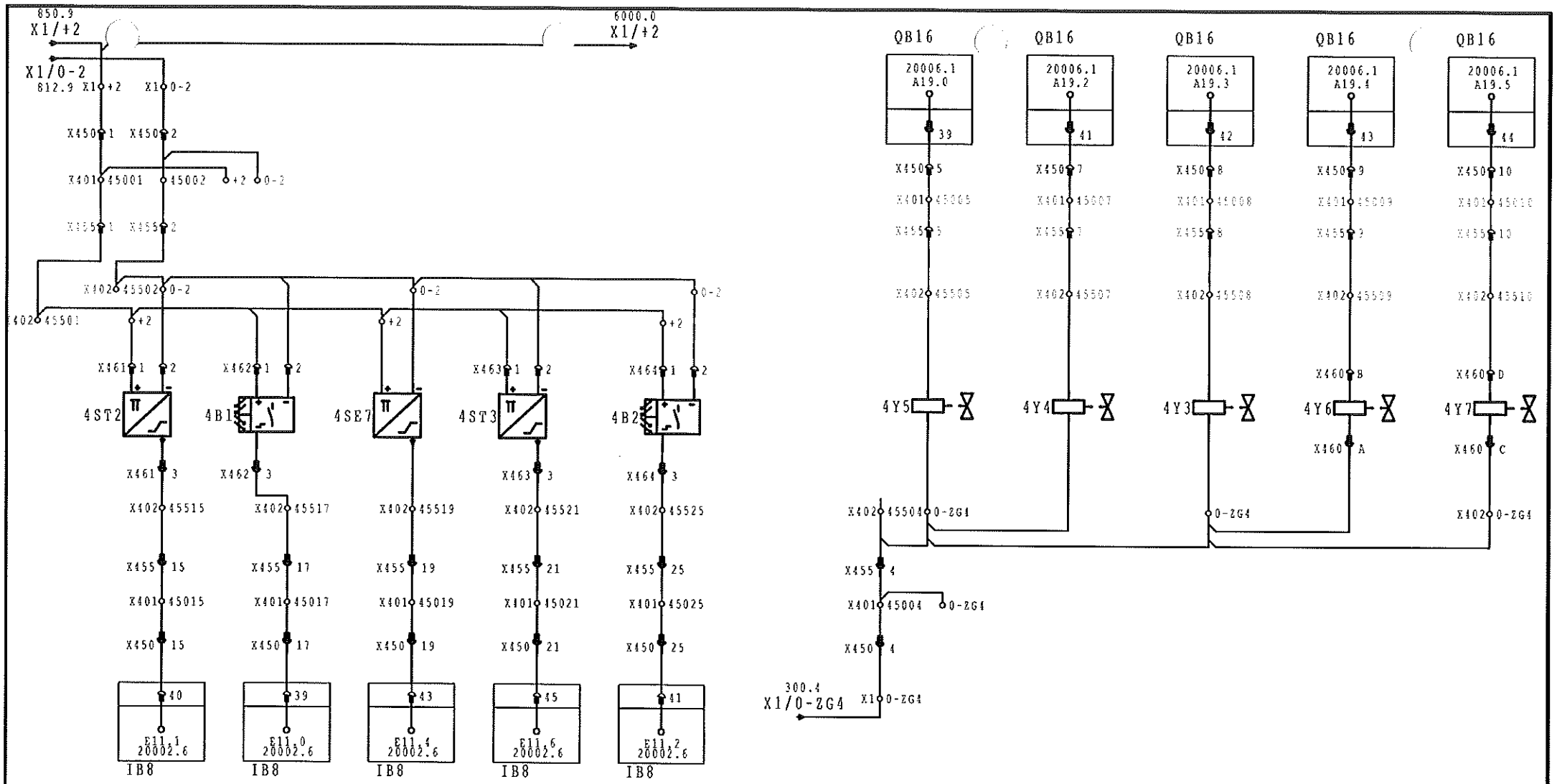

QMD 1 NON IN POSIZIONE QS5

QMD 1 LIVELLO DI RIEMPIMENTO QS5

FILO TRAVERSALE 1 SCARICARE FILO QS5

FILO TRAVERSALE A DISPOSITIVO QS5

LIVELLO DI RIEMPIMENTO SYROCUT QS5

START QMD 1

ALIMENTAZIONE A QS5

ALIMENTAZIONE B QS5

MOTORE D'ALIMENTAZ. IN AVANTI QS5

MOTORE D'ALIMENTAZ INDIETRO QS5

0	1		2	3	4	5	6	7	8	9
		Datum	11.Apr.1997	MP-SWEP 04C / S5-115U	H.A.SCHLATTER AG	ZG..QS5 CON Wxx	ENTRATE/USCITA	Index	Zeichnungsnummer	Blatt Nr.	Folgeblatt
		Bearb	FE	MAFER Srl	BRANDSTR.24				3-195 5781	4050	6000
		Gepr.	21.Mär.2000	9368'6086	CH-8952 SCHLIEREN						
Index	Datum	Name									

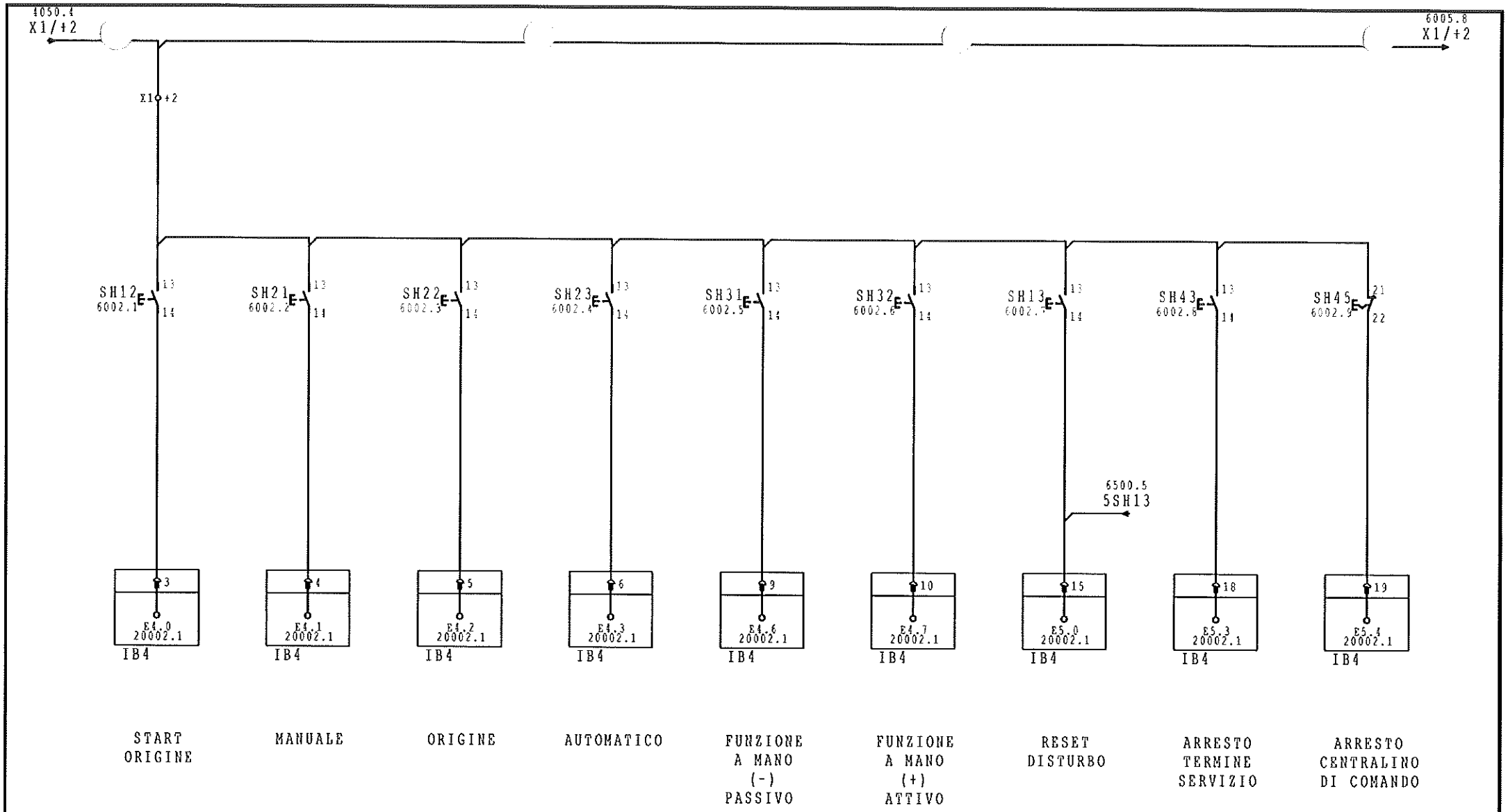

Index	Datum	Name			
			Datum	11.Apr.1997	MP-SWEP 04C / S5-115U
			Bearb.	FE	MAFER Srl
			Gepr.	21.Mär.2000	9368'6086

H.A.SCHLATTER AG
BRANDSTR.24
CH-8952 SCHLIEREN

PIASTRA FRONTALE COMANDO ENTRATE

Index	Zeichnungsnummer	Blatt Nr.	Folgeblatt
	3-195 5781	6000	6002

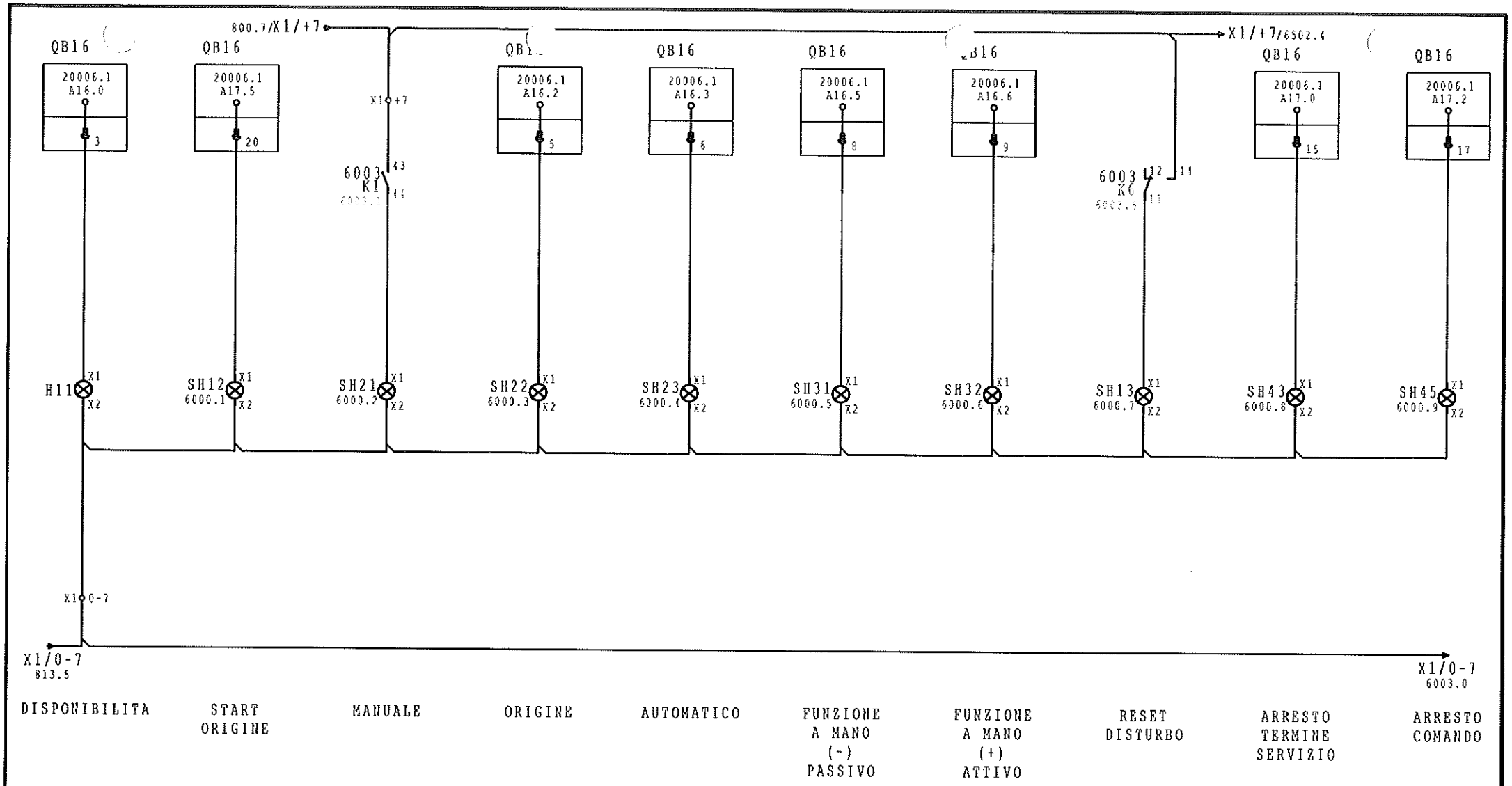

0	1			2	3	4	5	6	7	8	9
			Datum	11.Apr.1997	MP-SWEP 04C / S5-115U	H.A.SCHLATTER AG	PIASTRA FRONTALE COMANDO	USCITE	Index	Zeichnungsnummer	Blatt Nr.	Folgeblatt
			Bearb.	FE	MAFER Srl	BRANDSTR.24						
			Gepr.	21.Mär.2000	9368'6086	CH-8952 SCHLIEREN				3-195 5781	6002	6003
Index	Datum	Name										

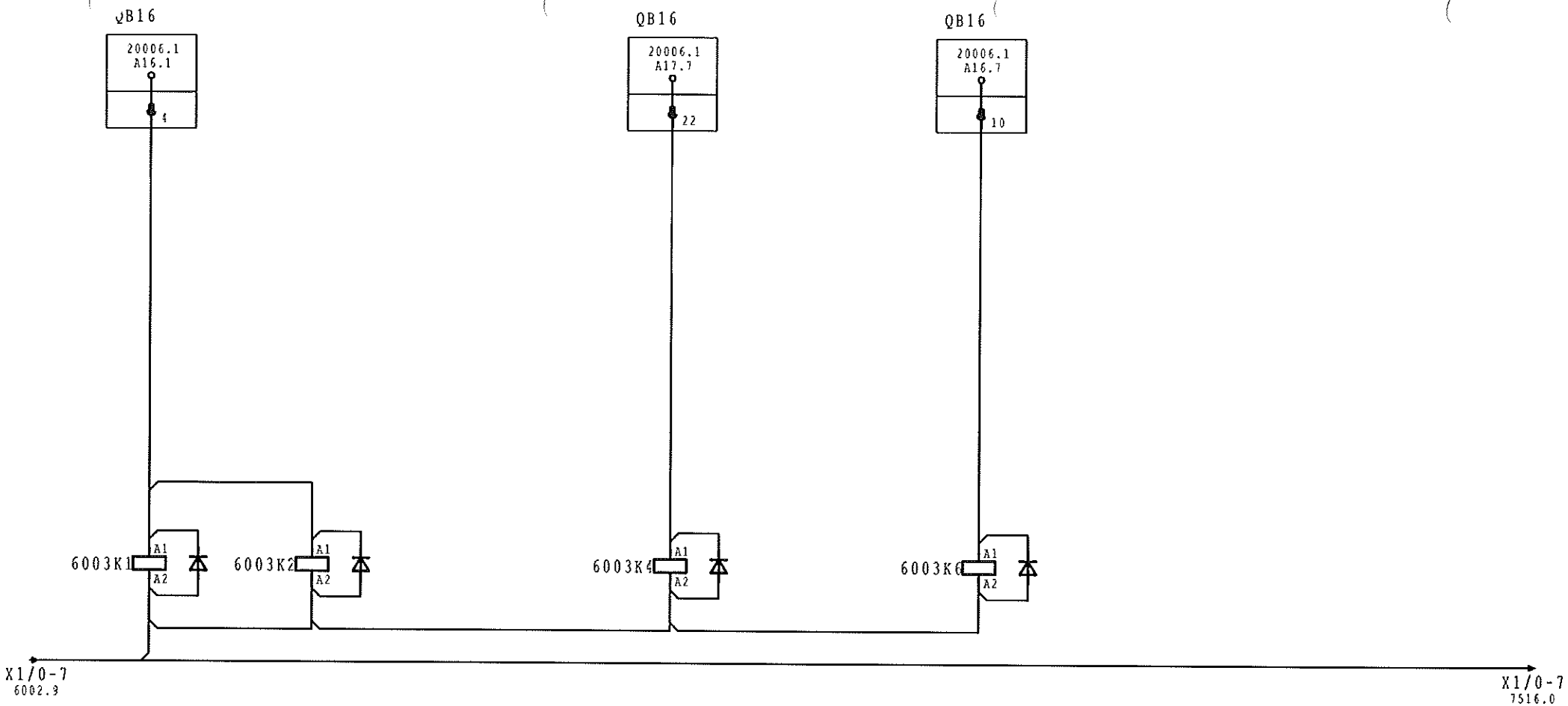

MULTIPLICATORE
MANUALE

PROVA DI LAMPADINE

RESET
DISTURBO

3TH20 22E

13 — 14 162.1
21 — 22 162.2
31 — 32
43 — 44 6002.2

3TH20 22E

13 — 14 162.1
21 — 22 162.2
31 — 32
43 — 44

3TH42 62E

13 — 14 108.5
23 — 24 108.7
33 — 34 109.6
43 — 44 145.0
53 — 54 156.0
61 — 62
71 — 72
83 — 84

3TH42 62E

14
12 — 11 6002.7
24
22 — 21 6502.4
34
32 — 31

0	1		2	3	4	5	6	7	8	9
		Datum	11.Apr.1997	MP-SWEP 04C / S5-115U	H.A.SCHLATTER AG	MULTIPLICAT. MANUALE/PROVA DI LAMPADINE	Index	Zeichnungsnummer	Blatt Nr.	Folgeblatt
		Bearb.	FE	MAFER Srl	BRANDSTR.24			3-195 578I	6003	6005
		Gepr.	21.Mar.2000	9368'6086	CH-8952 SCHLIEREN					
Index	Datum	Name								

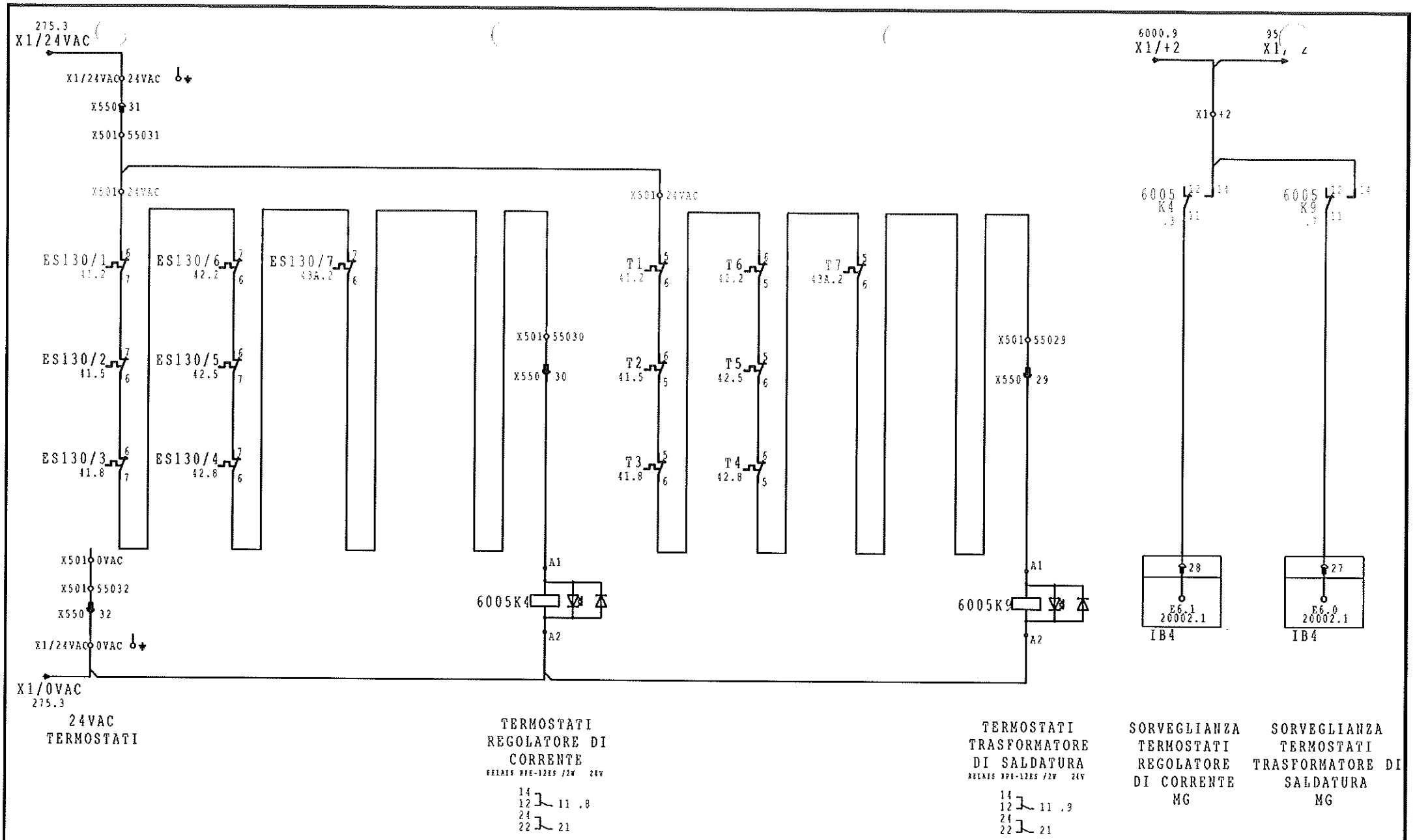

0	1		2	3	4	5	6	7	8	9
		Datum	11.Apr.1997	MP-SWEP 04C / S5-115U	H.A.SCHLATTER AG	SORVEGLIANZA TERMOSTATO TRASFORMATORE	MG Index	Zeichnungsnummer	Blatt Nr.	Folgeblatt
		Bearb.	FE	MAFER Srl	BRANDSTR.24					
		Gepr.	21.Mär.2000	9368'6086	CH-8952 SCHLIEREN			3-195 5781	6005	6050
Index	Datum	Name								

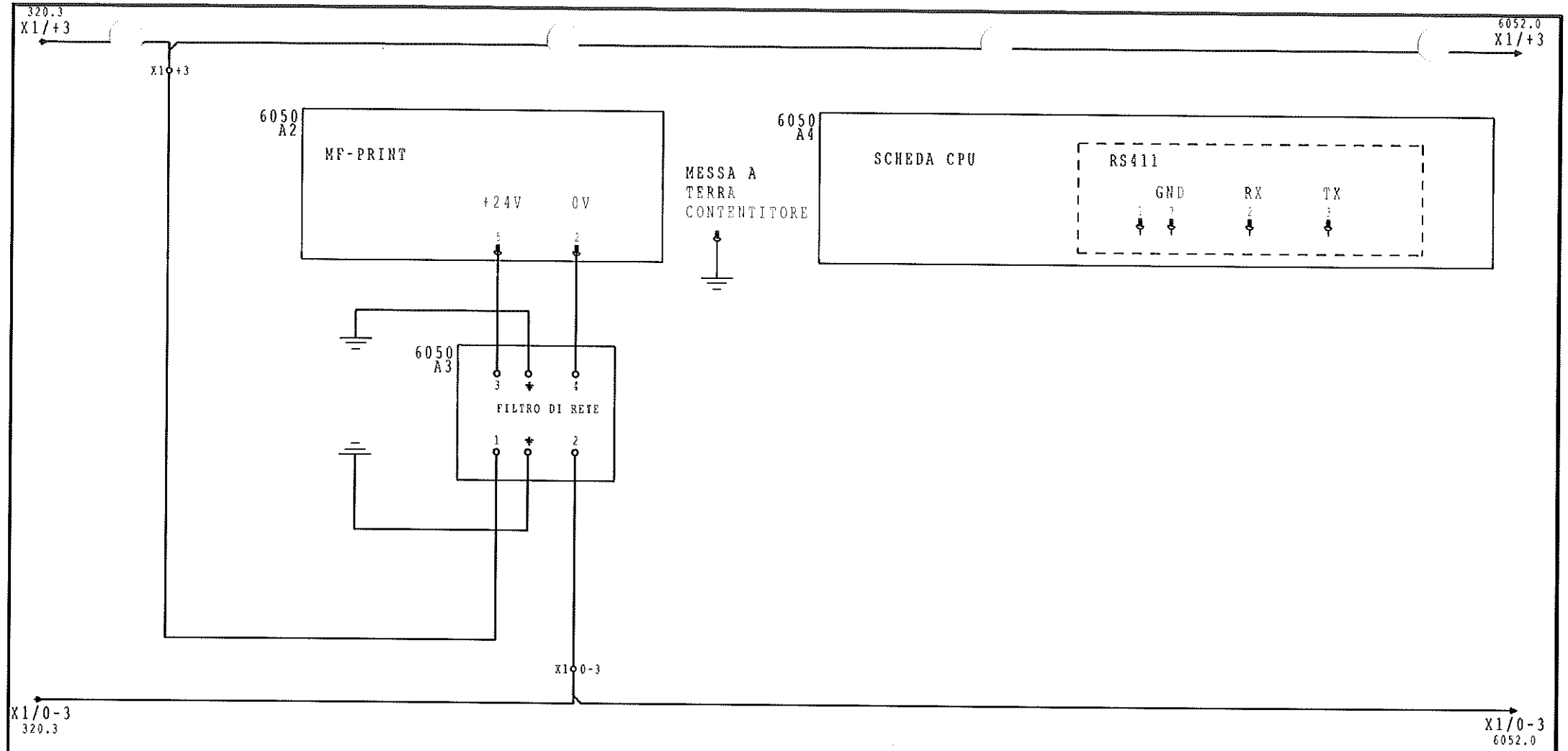

0	1			2	3	4	5	6	7	8	9
			Datum	11.Apr.1997	MP-SWEP 04C / S5-115U	H.A.SCHLATTER AG	BLOCCO AD INNESTO SWEP 04/C	SWEP	Index	Zeichnungsnummer	Blatt Nr.	Folgeblatt
			Bearb.	FE	MAFER Srl	BRANDSTR.24						
			Gepr.	21.Mär.2000	9368'6086	CH-8952 SCHLIEREN				3-195 578	6050	6051
Index	Datum	Name										

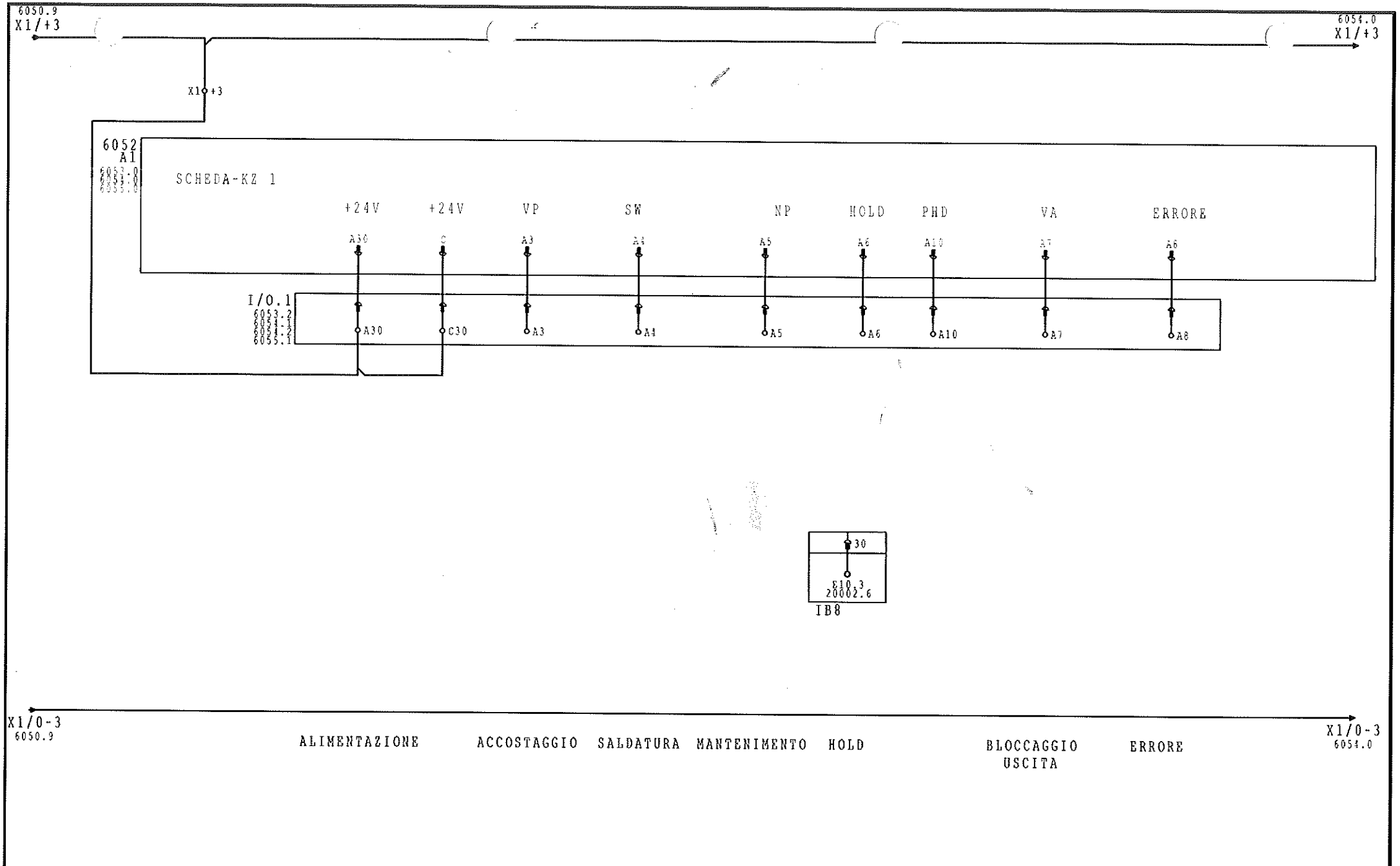

0	1			2	3	4	5	6	7	8	9
			Datum	11.Apr.1997	MP-SWEP 04C / S5-115U	H.A.SCHLATTER AG	BLOCCO AD INNESTO SWEP 04/C	SWEP	Index	Zeichnungsnummer	Blatt Nr.	Folgeblatt
			Bearb.	FE	MAFER Srl	BRANDSTR.24						
			Gepr.	21.Mär.2000	9368'6086	CH-8952 SCHLIEREN				3-195 578	6052	6053
Index	Datum	Name										

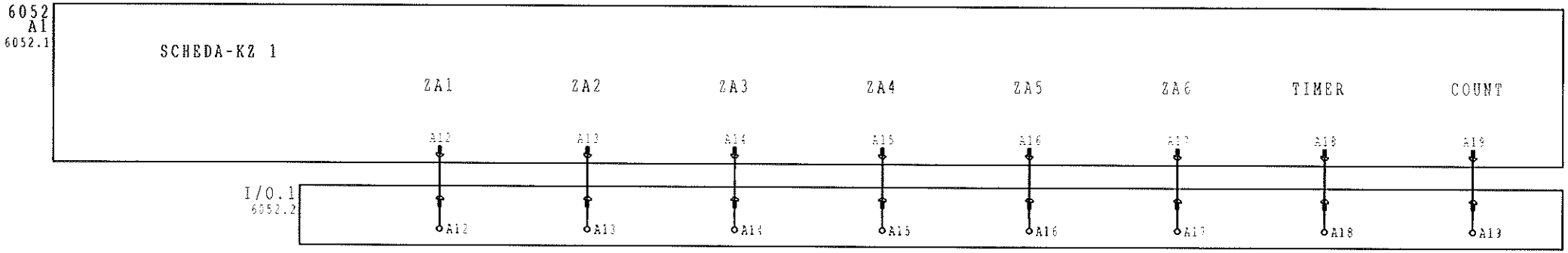

USCITA DI CONTEGGIO 1	USCITA DI CONTEGGIO 2	USCITA DI CONTEGGIO 3	USCITA DI CONTEGGIO 4	USCITA DI CONTEGGIO 5	USCITA DI CONTEGGIO 6	TIMER	COUNT

0	1				2	3	4	5	6	7	8	9
			Datum	11.Apr.1997	MP-SWEP 04C / S5-115U	H.A.SCHLATTER AG	BLOCCO AD INNESTO SWEP 04/C	SWEP	Index	Zeichnungsnummer	Blatt Nr.	Folgeblatt
			Bearb.	FE	MAFER Srl	BRANDSTR.24						
			Gepr.	21.Mär.2000	9368'6086	CH-8952 SCHLIEREN				3-195 5781	6053	6054
Index	Datum	Name										

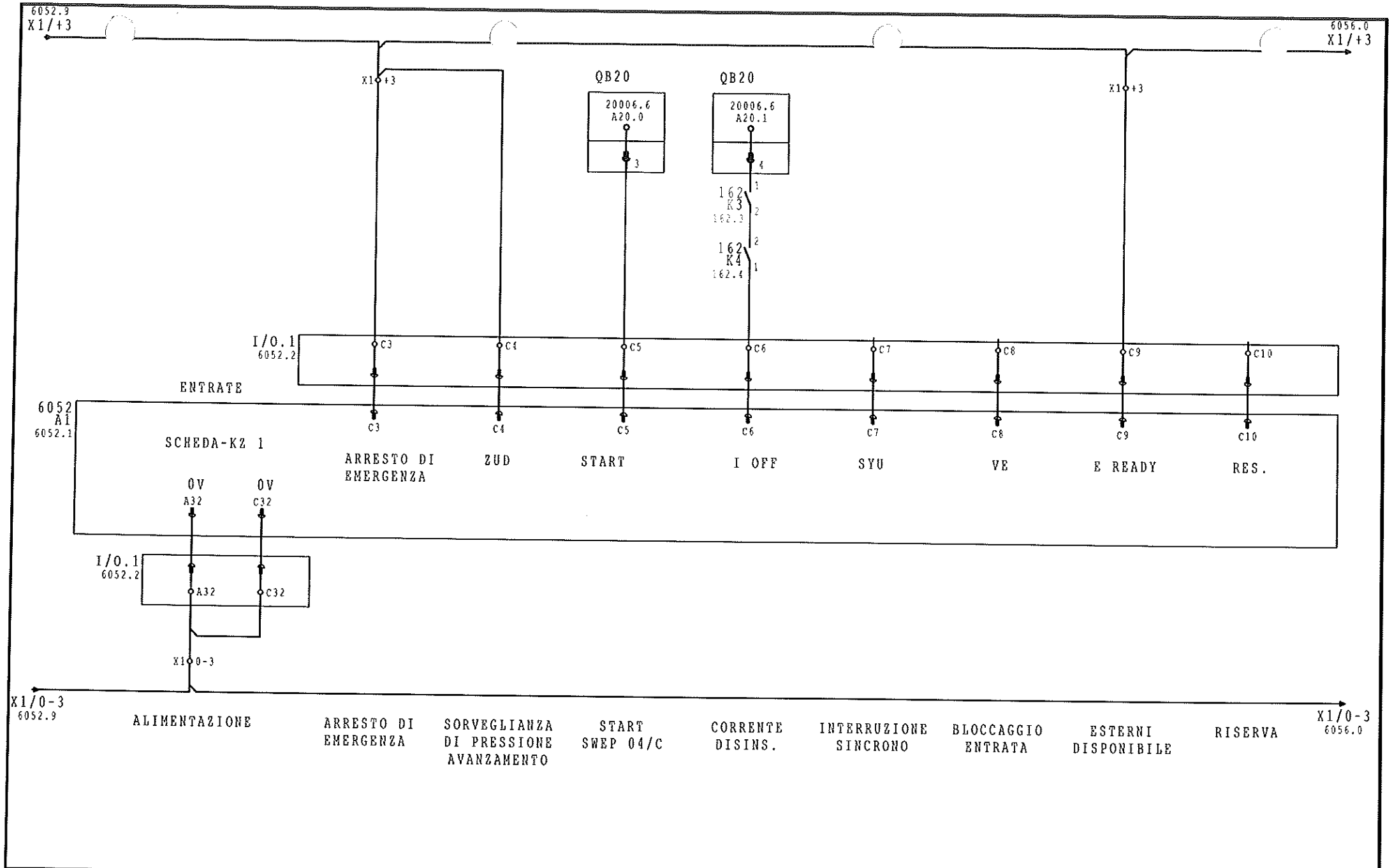

0	1			2	3	4	5	6	7	8	9
			Datum	11.Apr.1997	MP-SWEP 04C / S5-115U	H.A.SCHLATTER AG	BLOCCO AD INNESTO SWEP 04/C	SWEP	Index	Zeichnungsnummer	Blatt Nr.	Folgeblatt
			Bearb.	FE	MAFER Srl	BRANDSTR.24						
			Gepr.	21.Mär.2000	9368'6086	CH-8952 SCHLIEREN				3-195 578	6054	6055
Index	Datun	Name										

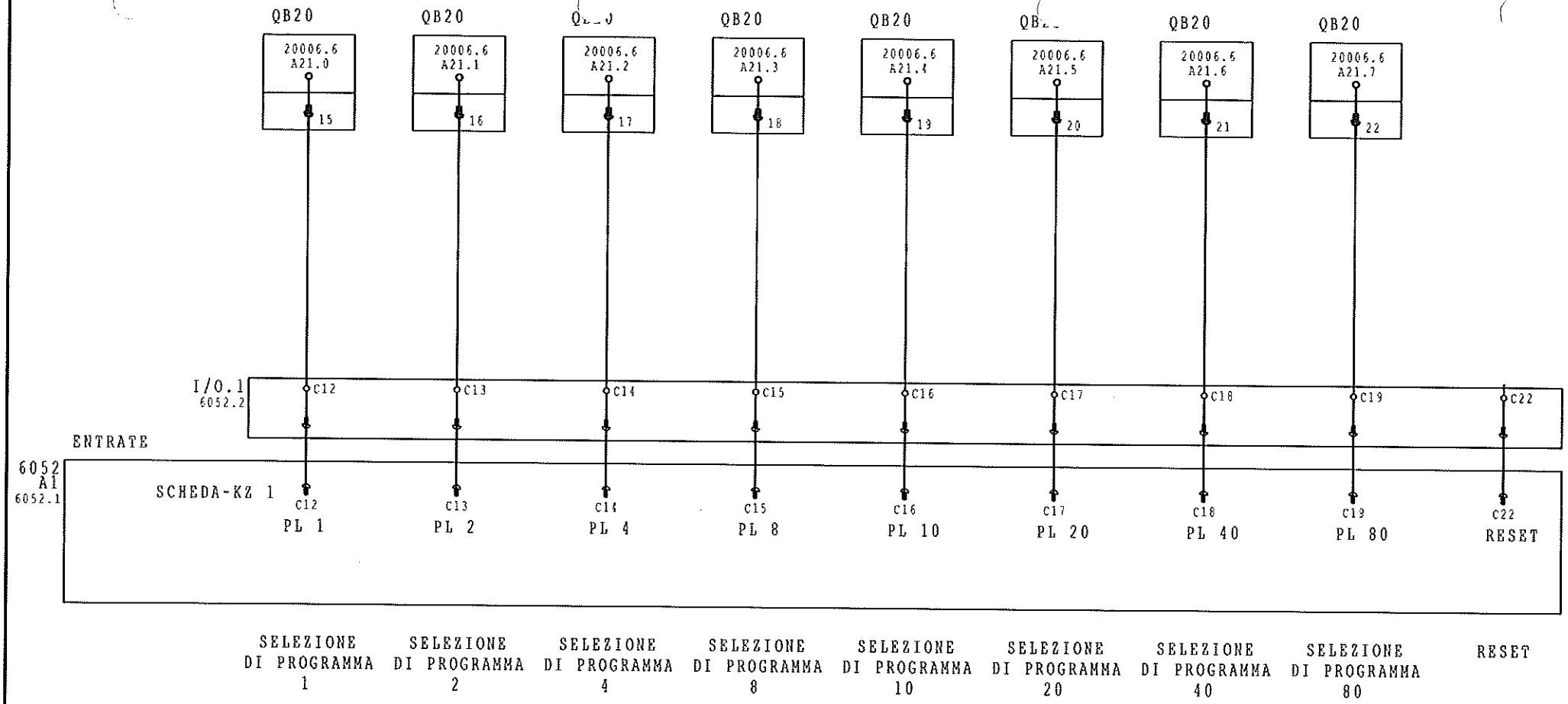

0	1		2	3	4	5	6	7	8	9
		Datum	11.Apr.1997	MP-SWEP 04C / S5-115U	H.A.SCHLATTER AG	BLOCCO AD INNESTO SWEP 04/C	SWEP	Index	Zeichnungsnummer	Blatt Nr.	Folgeblatt
		Bearb.	FE	MAFER Srl	BRANDSTR.24						
		Gepr.	21.Mar.2000	9368'6086	CH-8952 SCHLIEREN				3-195 578	6055	6056
Index	Datum	Name									

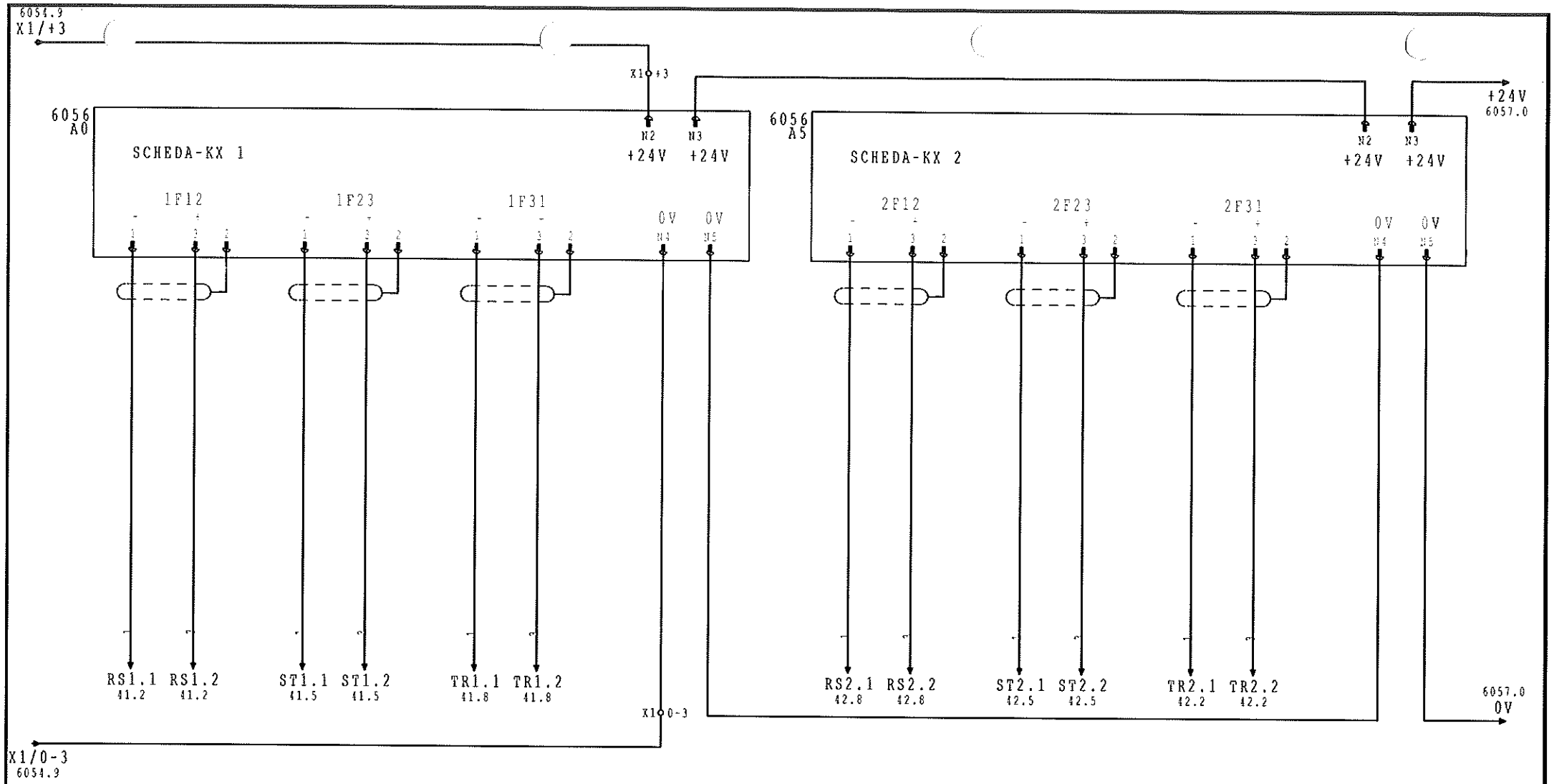

0			1		2	3	4	5	6	7	8	9
			Datum	11.Apr.1997	MP-SWEP 04C / S5-115U	H.A.SCHLATTER AG	BLOCCO AD INNESTO SWEP 04/C	SWEP	Index	Zeichnungsnummer	Blatt Nr.	Folgeblatt
			Bearb.	FE	MAFER Srl	BRANDSTR.24						
			Gepr.	21.Mar.2000	9368'6086	CH-8952 SCHLIEREN				3-195 5781	6056	6057
Index	Datum	Name										

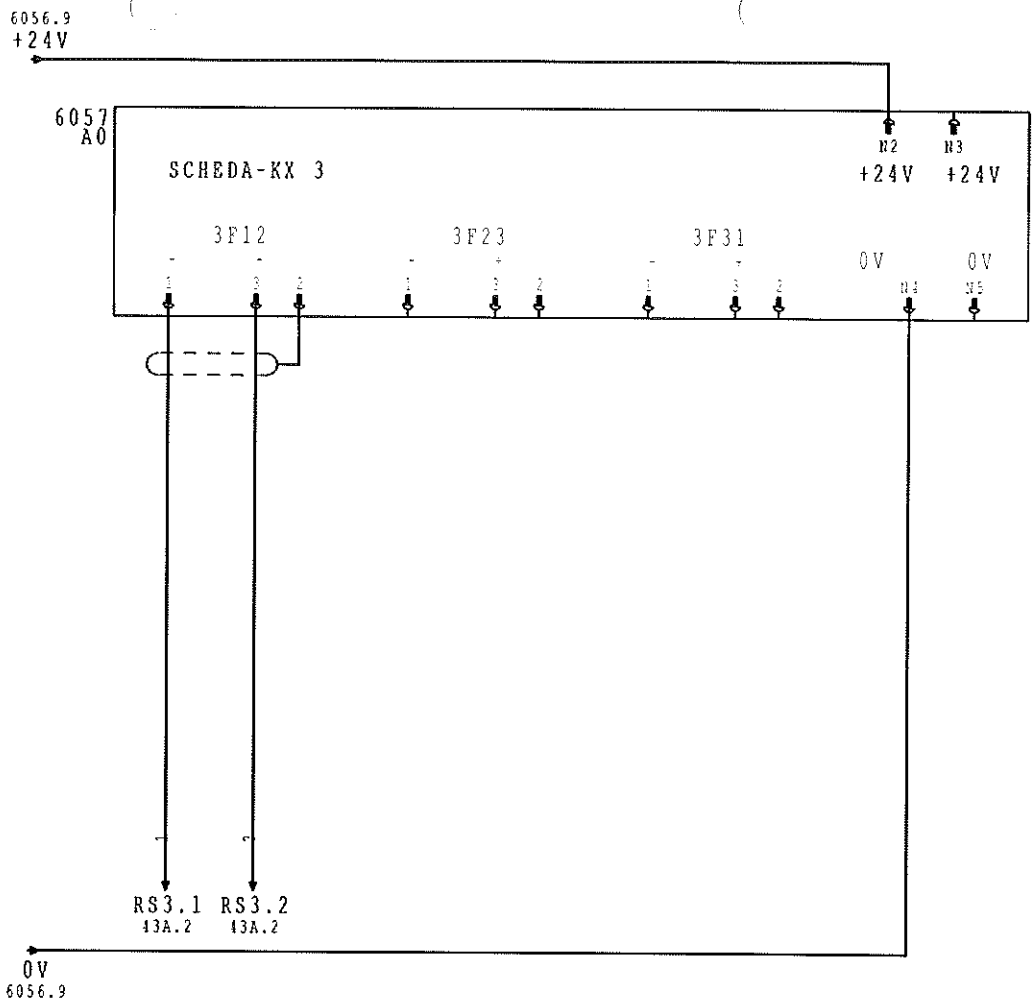

0	1			2	3	4	5	6	7	8	9
			Datum	11.Apr.1997	MP-SWEP 04C / S5-115U	H.A.SCHLATTER AG	BLOCCO AD INNESTO SWEP 04/C	SWEP	Index	Zeichnungsnummer	Blatt Nr.	Folgeblatt
			Bearb.	FE	MAFER Srl	BRANDSTR.24						
			Gepr.	21.Mar.2000	9368'6086	CH-8952 SCHLIEREN				3-195 578	6057	6500
Index	Datum	Name										

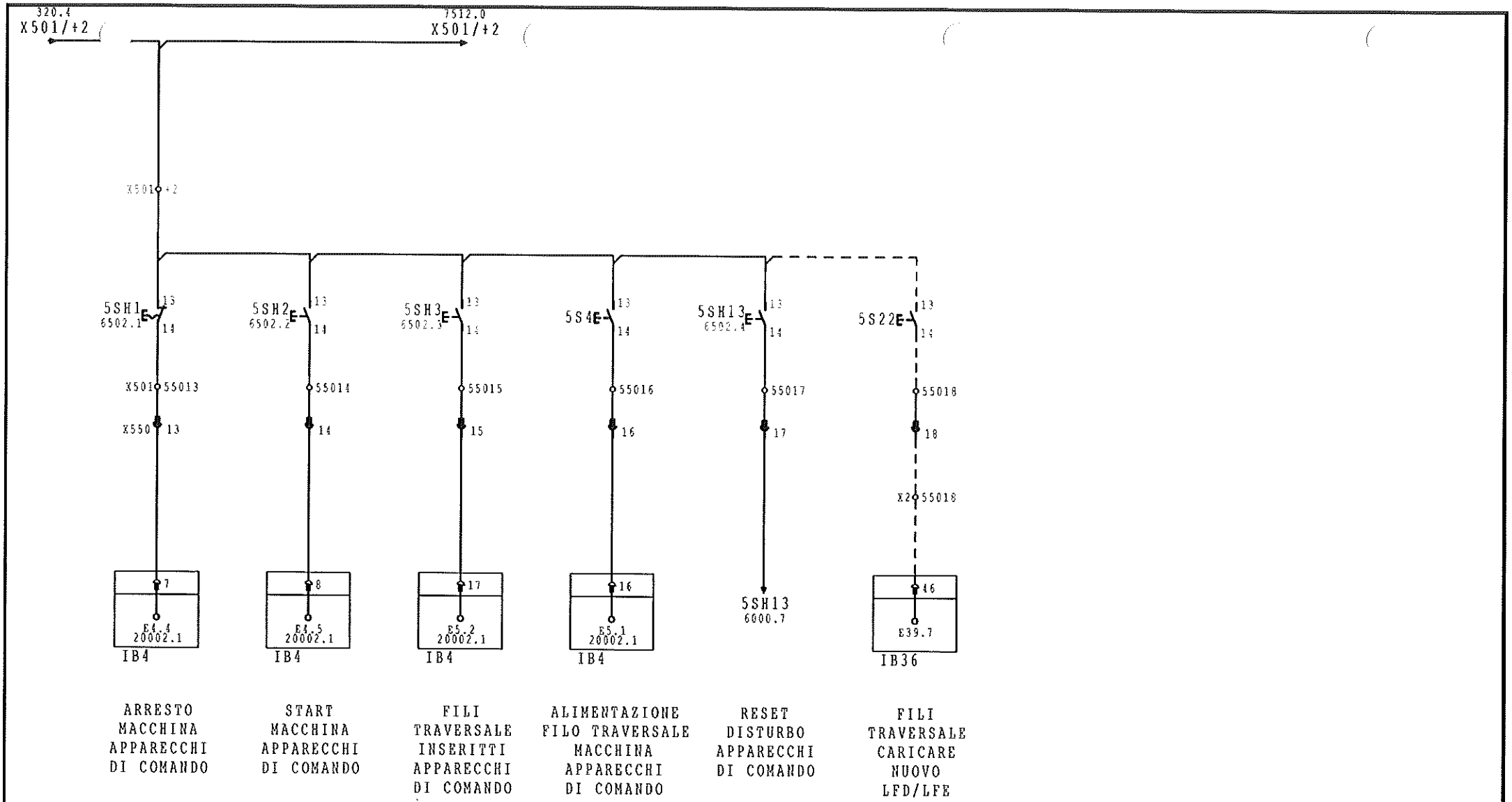

0	1		2	3	4	5	6	7	8	9
		Datum	11.Apr.1997	MP-SWEP 04C / S5-115U	H.A.SCHLATTER AG	APPARECCHI DI COMANDO MG	ENTRATE	Index	Zeichnungsnummer	Blatt Nr.	Folgeblatt
		Bearb.	FE	MAFER Srl	BRANDSTR.24				3-195 578I	6500	6502
		Gepr.	21.Mär.2000	9368'6086	CH-8952 SCHLIEREN						
Index	Datum	Name									

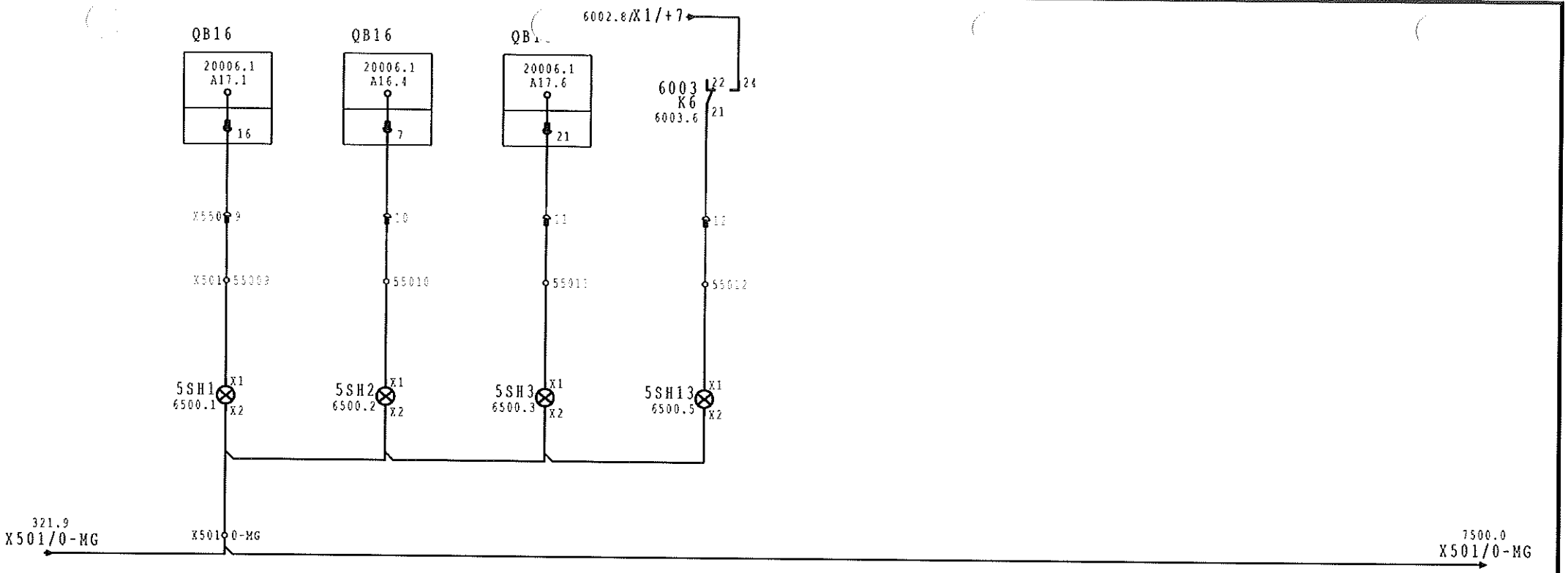

ARRESTO APPARECCHI DI COMANDO MG

START APPARECCHI DI COMANDO MG

FILI TRAVERSALE INSERITTI APPARECCHI DI COMANDO MG

RESET DISTURBO APPARECCHI DI COMANDO MG

0	1	2	3	4	5	6	7	8	9
Index / Datum / Name	Datum 11.Apr.1997 Bearb. FE Gepr. 21.Mar.2000	MP-SWEP 04C / S5-115U MAFER Srl 9368'6086	H.A.SCHLATTER AG BRANDSTR.24 CH-8952 SCHLIEREN	APPARECCHI DI COMANDO MG	USCITE	Index	Zeichnungsnummer 3-195 578	Blatt Nr. 6502	Folgeblatt 7500

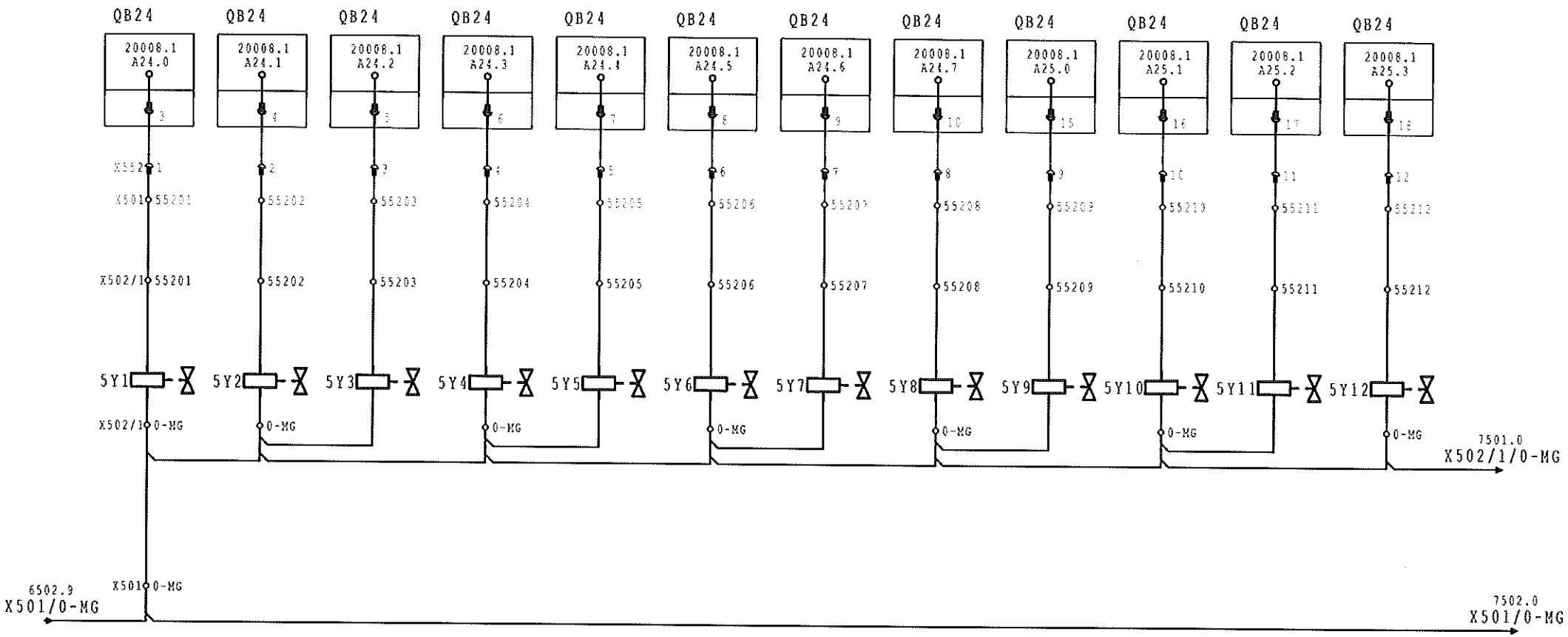

PRESSA DI SALDATURA 1 MG	PRESSA DI SALDATURA 2 MG	PRESSA DI SALDATURA 3 MG	PRESSA DI SALDATURA 4 MG	PRESSA DI SALDATURA 5 MG	PRESSA DI SALDATURA 6 MG	PRESSA DI SALDATURA 7 MG	PRESSA DI SALDATURA 8 MG	PRESSA DI SALDATURA 9 MG	PRESSA DI SALDATURA 10 MG	PRESSA DI SALDATURA 11 MG	PRESSA DI SALDATURA 12 MG

0	1			2	3	4	5	6	7	8		9
			Datum	11.Apr.1997	MP-SWEP 04C / S5-115U	H.A.SCHLATTER AG	PRESSA DI SALDATURA 1-12		Index	Zeichnungsnummer	Blatt Nr.	Folgeblatt
			Bearb.	FE	MAFER Srl	BRANDSTR.24						
			Gepr.	21.Mär.2000	9368'6086	CH-8952 SCHLIEREN				3-195 5781	7500	7501
Index	Datum	Name										

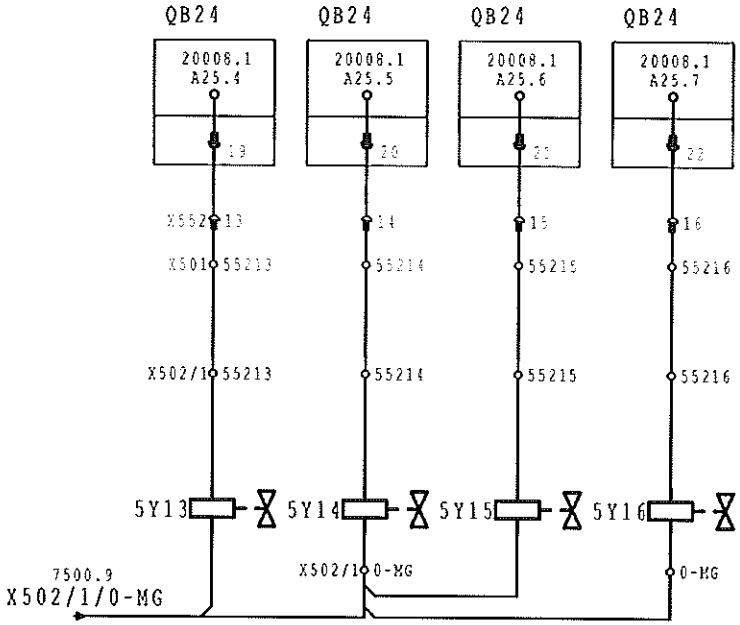

PRESSA DI SALDATURA 13 MG	PRESSA DI SALDATURA 14 MG	PRESSA DI SALDATURA 15 MG	PRESSA DI SALDATURA 16 MG

0	1			2	3	4	5	6	7	8	9
			Datum	11.Apr.1997	MP-SWEP 04C / S5-115U	H.A.SCHLATTER AG	PRESSA DI SALDATURA 13-16	MG	Index	Zeichnungsnummer	Blatt Nr.	Folgeblatt
			Bearb	FE	MAFER Srl	BRANDSTR.24						
			Gepr.	21.Mar.2000	9368'6086	CH-8952 SCHLIEREN				3-195 578	7501	7502
Index	Datum	Name										

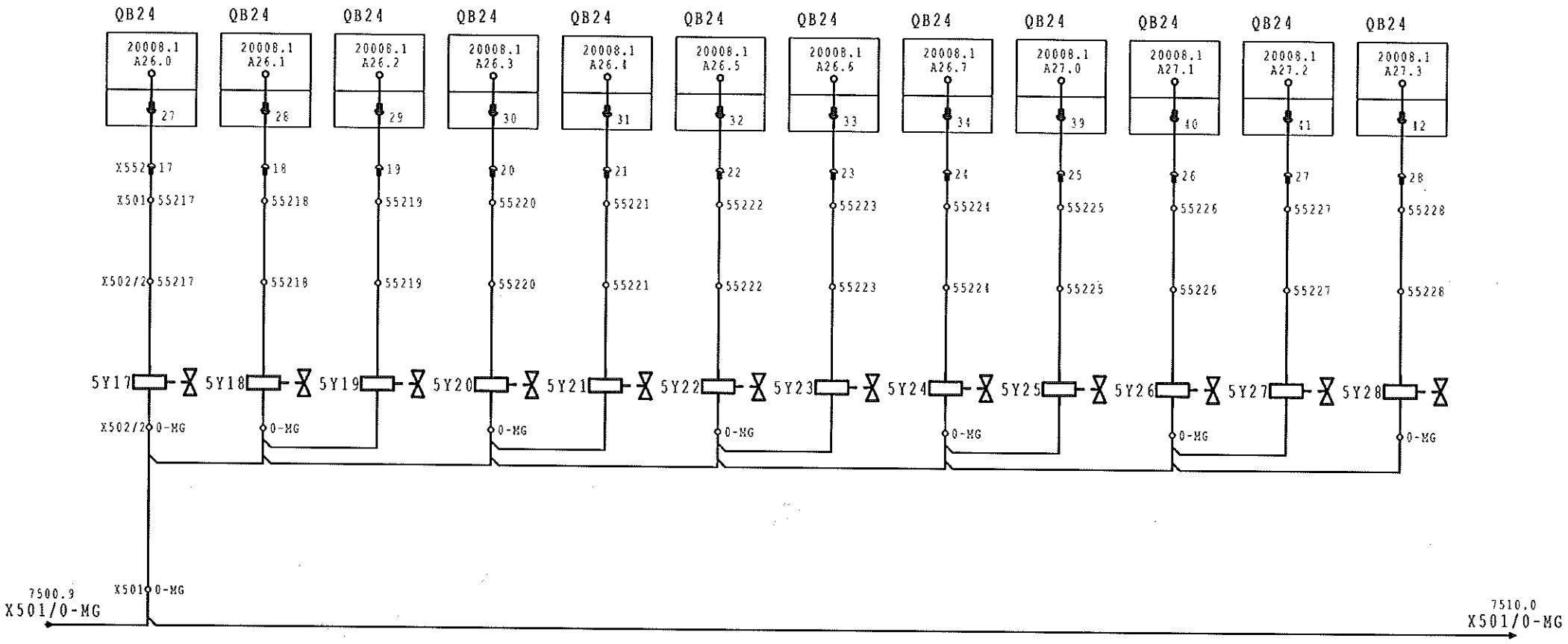

PRESSA DI SALDATURA 17 MG	PRESSA DI SALDATURA 18 MG	PRESSA DI SALDATURA 19 MG	PRESSA DI SALDATURA 20 MG	PRESSA DI SALDATURA 21 MG	PRESSA DI SALDATURA 22 MG	PRESSA DI SALDATURA 23 MG	PRESSA DI SALDATURA 24 MG	PRESSA DI SALDATURA 25 MG	PRESSA DI SALDATURA 26 MG	PRESSA DI SALDATURA 27 MG	PRESSA DI SALDATURA 28 MG

0	1	2	3	4	5	6	7	8	9
Index / Datum / Name	Datum 11.Apr.1997 Bearb. FE Gepr. 21.Mär.2000	MP-SWEP 04C / S5-115U MAFER Srl 9368'6086	H.A.SCHLATTER AG BRANDSTR.24 CH-8952 SCHLIEREN	PRESSA DI SALDATURA 17-28	MG	Index	Zeichnungsnummer 3-195 5781	Blatt Nr. 7502	Folgeblatt 7510

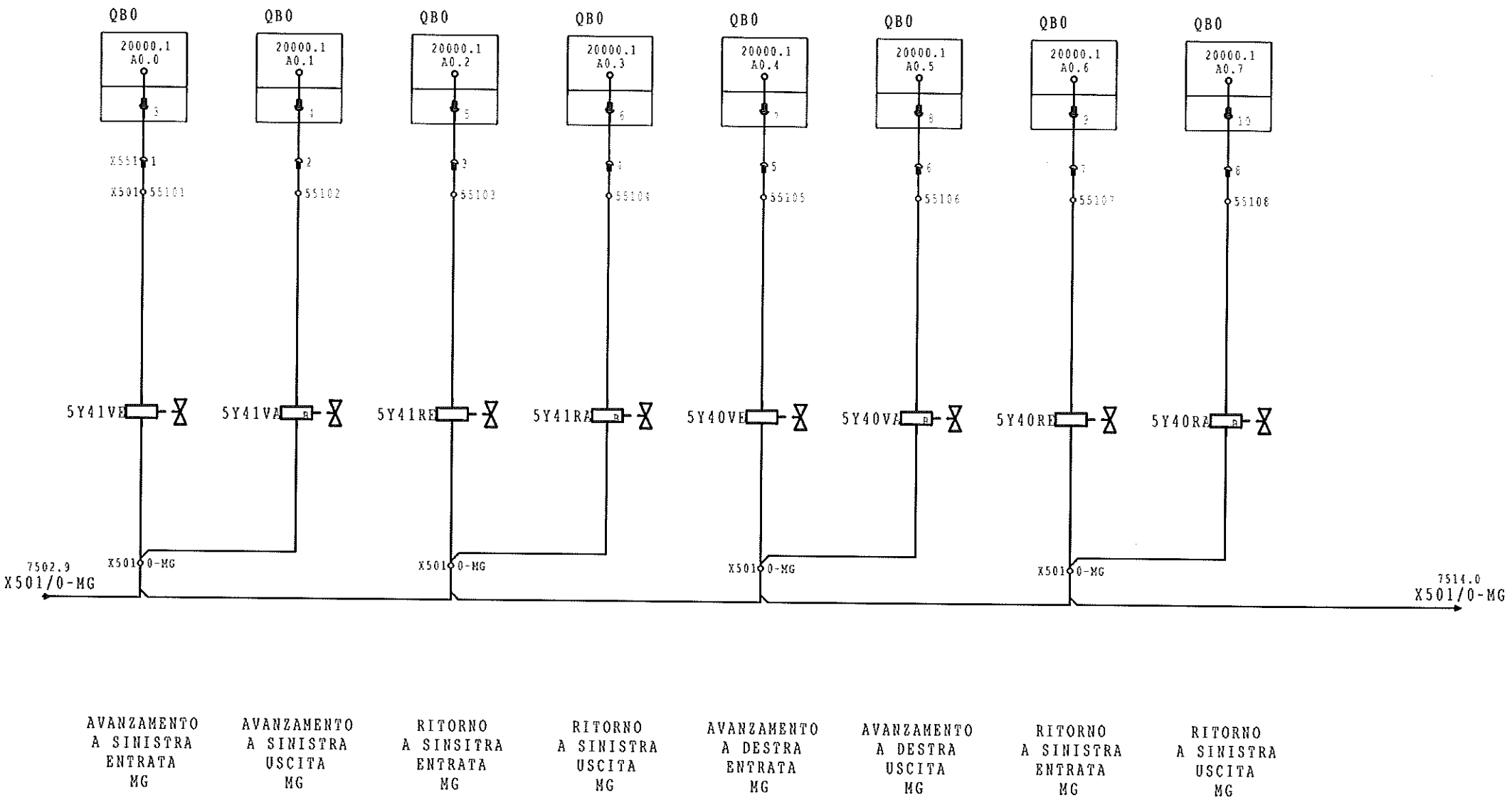

0	1		2	3	4	5	6	7	8	9
		Datum	11.Apr.1997	MP-SWEP 04C / S5-115U	H.A.SCHLATTER AG	MANOVELLISMO		USCITE	Index	Zeichnungsnummer	Blatt Nr.	Folgeblatt
		Bearb.	FE	MAFER Srl	BRANDSTR.24							
		Gepr.	21.Mär.2000	9368'6086	CH-8952 SCHLIEREN					3-195 578	7510	7512
Index	Datum	Name										

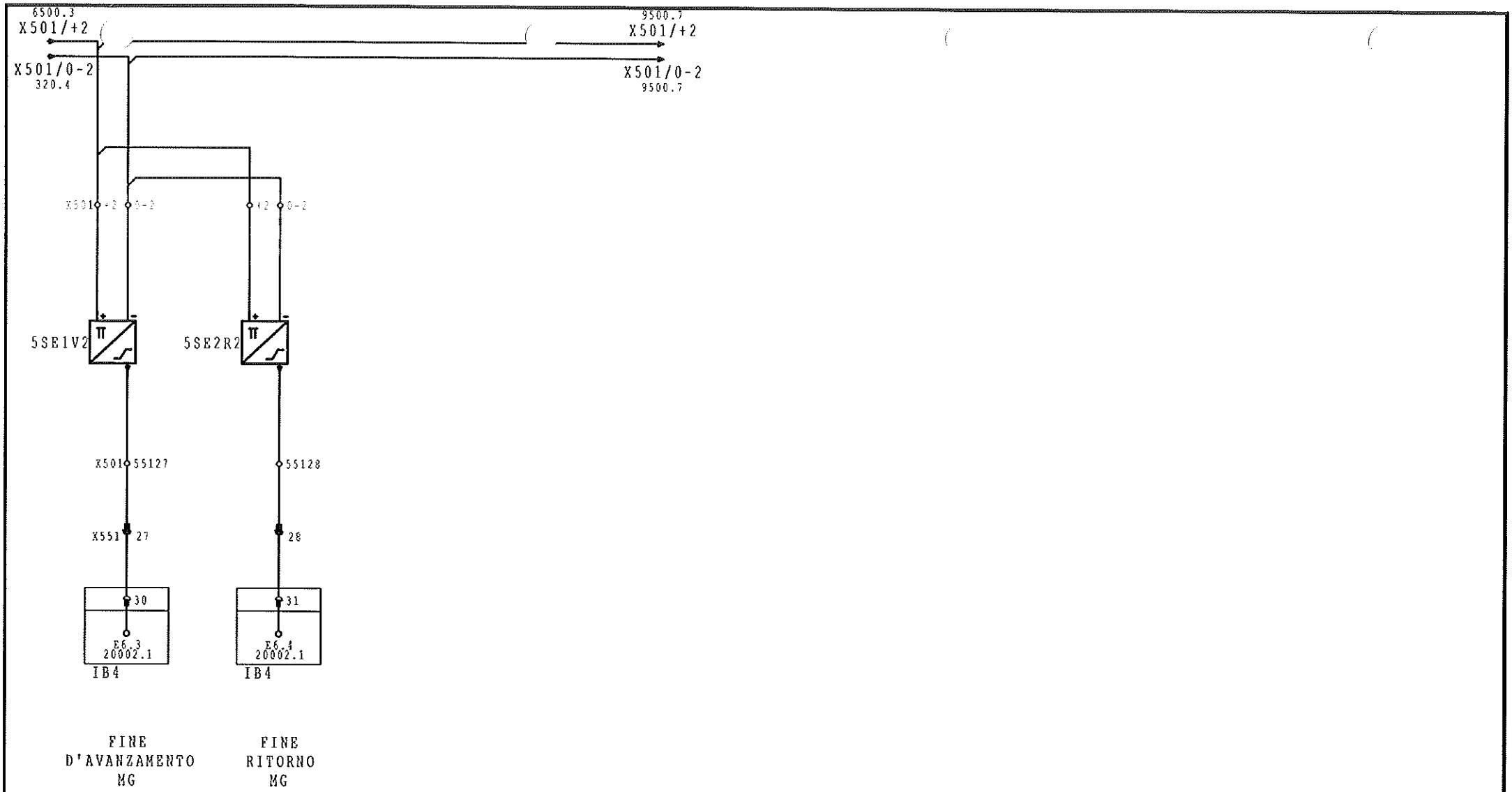

0	1	2	3	4	5	6	7	8	9
	Datum 11.Apr.1997	MP-SWEP 04C / S5-115U	H.A.SCHLATTER AG	MANOVELLISMO	ENTRATE	Index	Zeichnungsnummer	Blatt Nr.	Folgeblatt
	Bearb. FE	MAFER Srl	BRANDSTR.24				3-195 578	7512	7514
	Gepr. 21.Mär.2000	9368'6086	CH-8952 SCHLIEREN						
Index Datum Name									

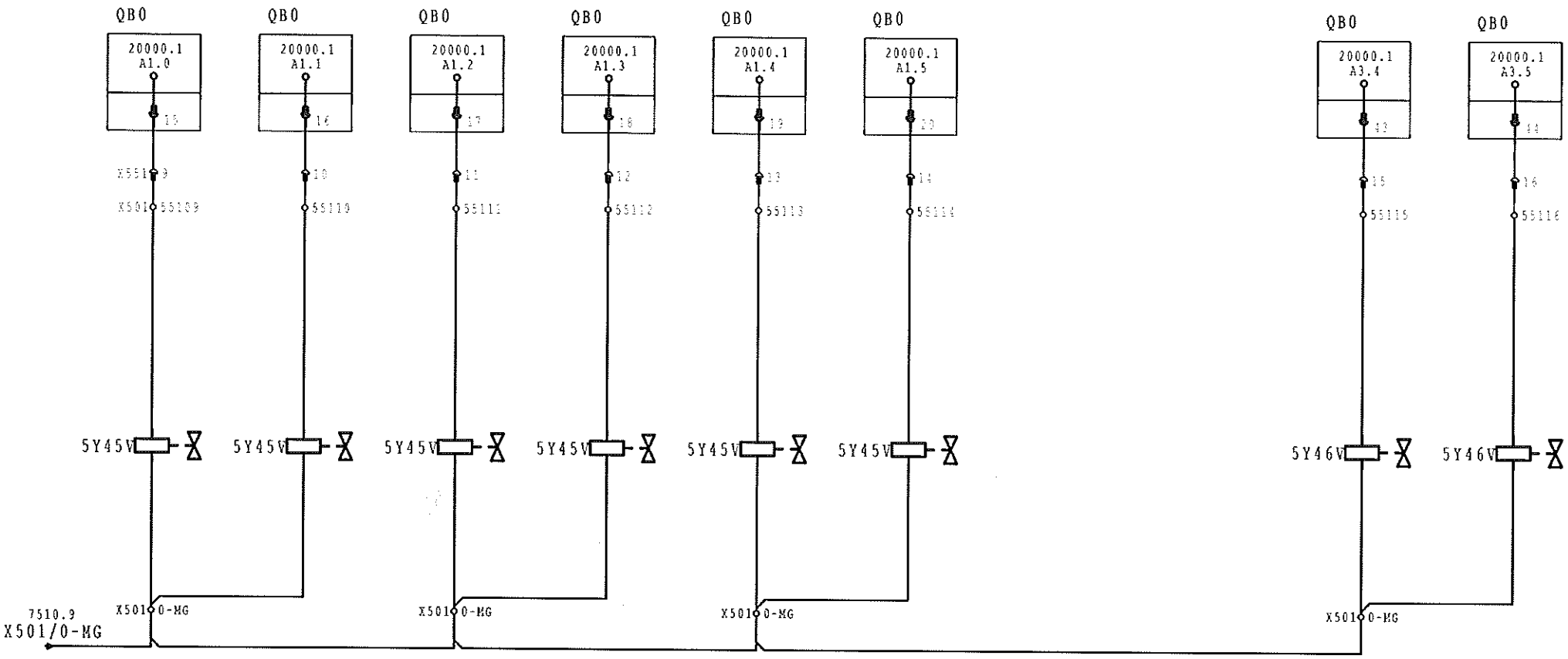

PINZA DI SERRAGGIO 1 CHIUDERE MG

PINZA DI SERRAGGIO 2 CHIUDERE MG

PINZA DI SERRAGGIO 3 CHIUDERE MG

PINZA DI SERRAGGIO 4 CHIUDERE MG

PINZA DI SERRAGGIO 5 CHIUDERE MG

PINZA DI SERRAGGIO 6 CHIUDERE MG

SOLEVARE CARELLO MG

SOLEVARE CARELLO MG

0			1		2	3	4	5	6	7	8	9
			Datum	11.Apr.1997	MP-SWEP 04C / S5-115U	H.A.SCHLATTER AG	SOLLEVARE CARRO PINZE DI SERRAGGIO			Index	Zeichnungsnummer	Blatt Nr.	Folgeblatt
			Bearb.	FE	MAFER Srl	BRANDSTR.24							
			Gepr.	21.Mar.2000	9368'6086	CH-8952 SCHLIEREN					3-195 578I	7514	7516
Index	Datum	Name											

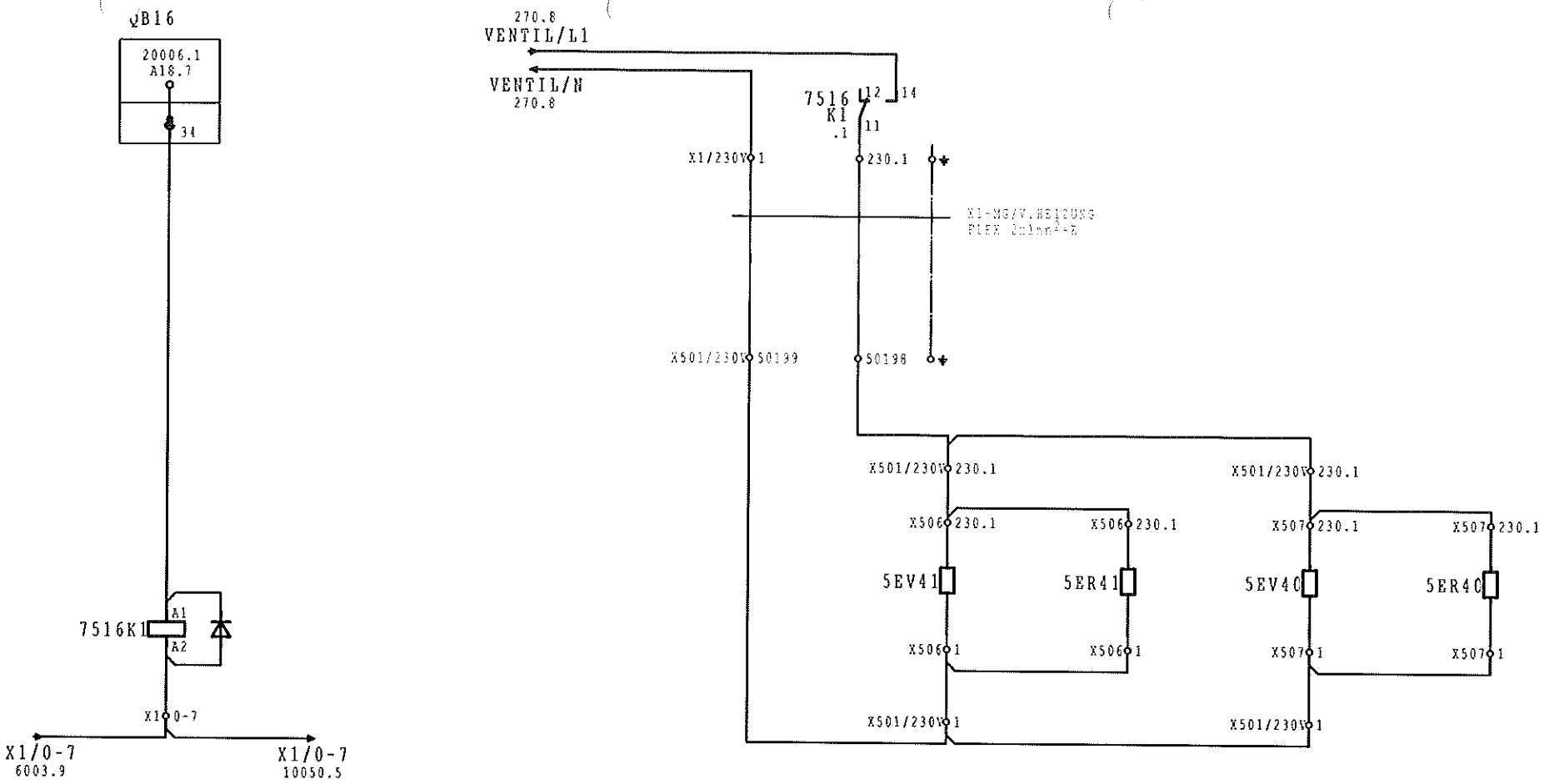

RISCALDAMENTO
A VALVOLA
MANOVELLISMO
MG

RISCALDAMENTO
A VALVOLA
MANOVELLISMO
MG

RELAIS SRE 115/D

14
12 } 11 .1
24
22 } 21
34
32 } 31

0			1		2	3	4	5	6	7	8	9
			Datum	11.Apr.1997	MP-SWEP 04C / S5-115U	H.A.SCHLATTER AG	RISCALDAMENTO A VALVOLA MANOVELLISMO MG			Index	Zeichnungsnummer	Blatt Nr.	Folgeblatt
			Bearb.	FE	MAFER Srl	BRANDSTR.24							
			Gepr.	21.Mär.2000	9368'6086	CH-8952 SCHLIEREN					3-195 578I	7516	9500
Index	Datum	Name											

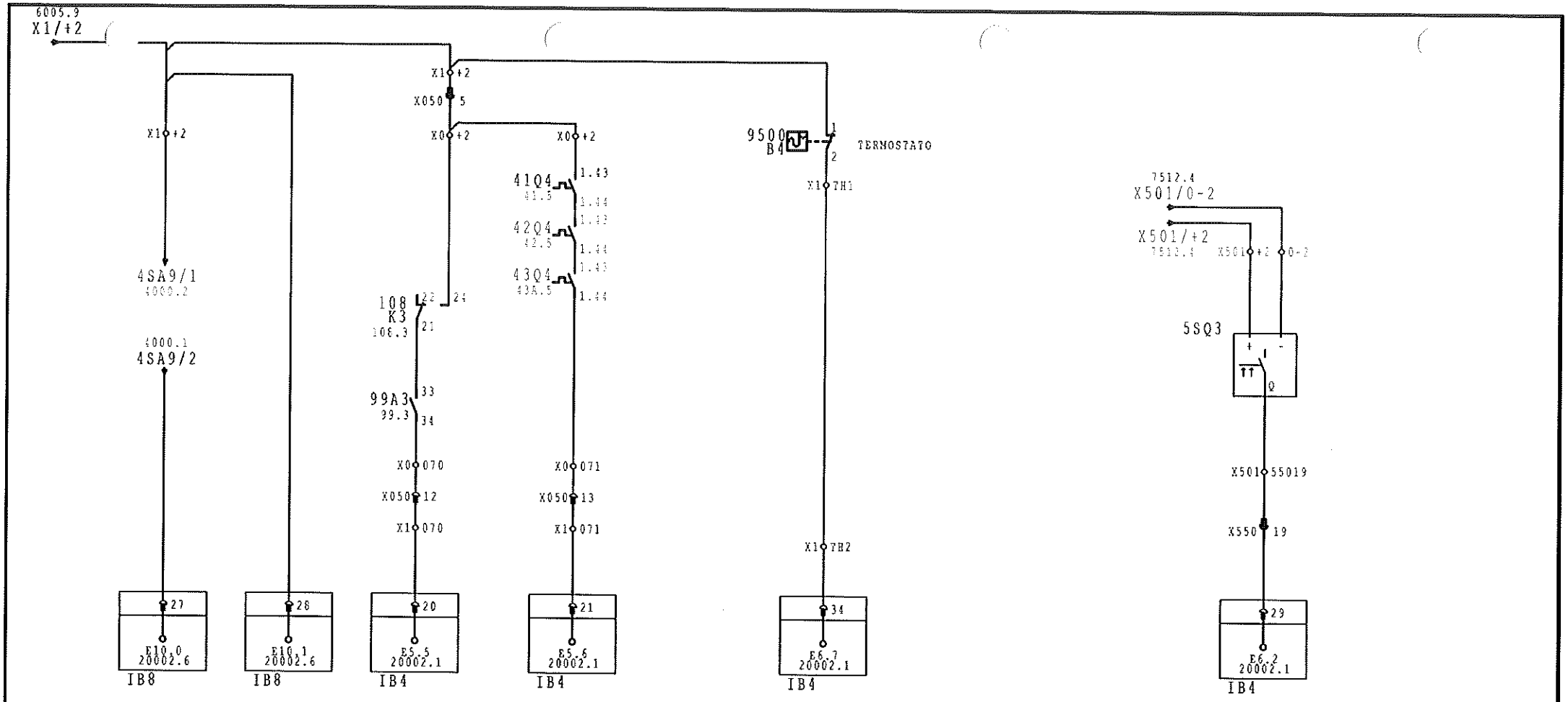

ALIMENTAZIONE NELLA POSIZ. D'ALIMENTAZ. ALIMENTAZIONE MVL

CARRO BLOCCATO ALIMENTAZ.

INTERRUTTORE DI POTENZA COMANDO INS.

INTERRUTTORE DI POTENZA TRASFORMATORE DI SALDATURA INS.

TEMPERATURA ARMADIO DI COMANDO GENERALE

SORVEGLIANZA D'ACQUA DI RAFFREDDAMENTO MG

0	1			2	3	4	5	6	7	8	9
			Datum	11.Apr.1997	MP-SWEP 04C / S5-115U	H.A.SCHLATTER AG	GENERALE		MG	Index	Zeichnungsnummer	Blatt Nr.	Folgeblatt
			Bearb.	FE	MAFER Srl	BRANDSTR.24							
			Gepr.	21.Mär.2000	9368'6086	CH-8952 SCHLIEREN					3-195 5781	9500	10050
Index	Datum	Name											

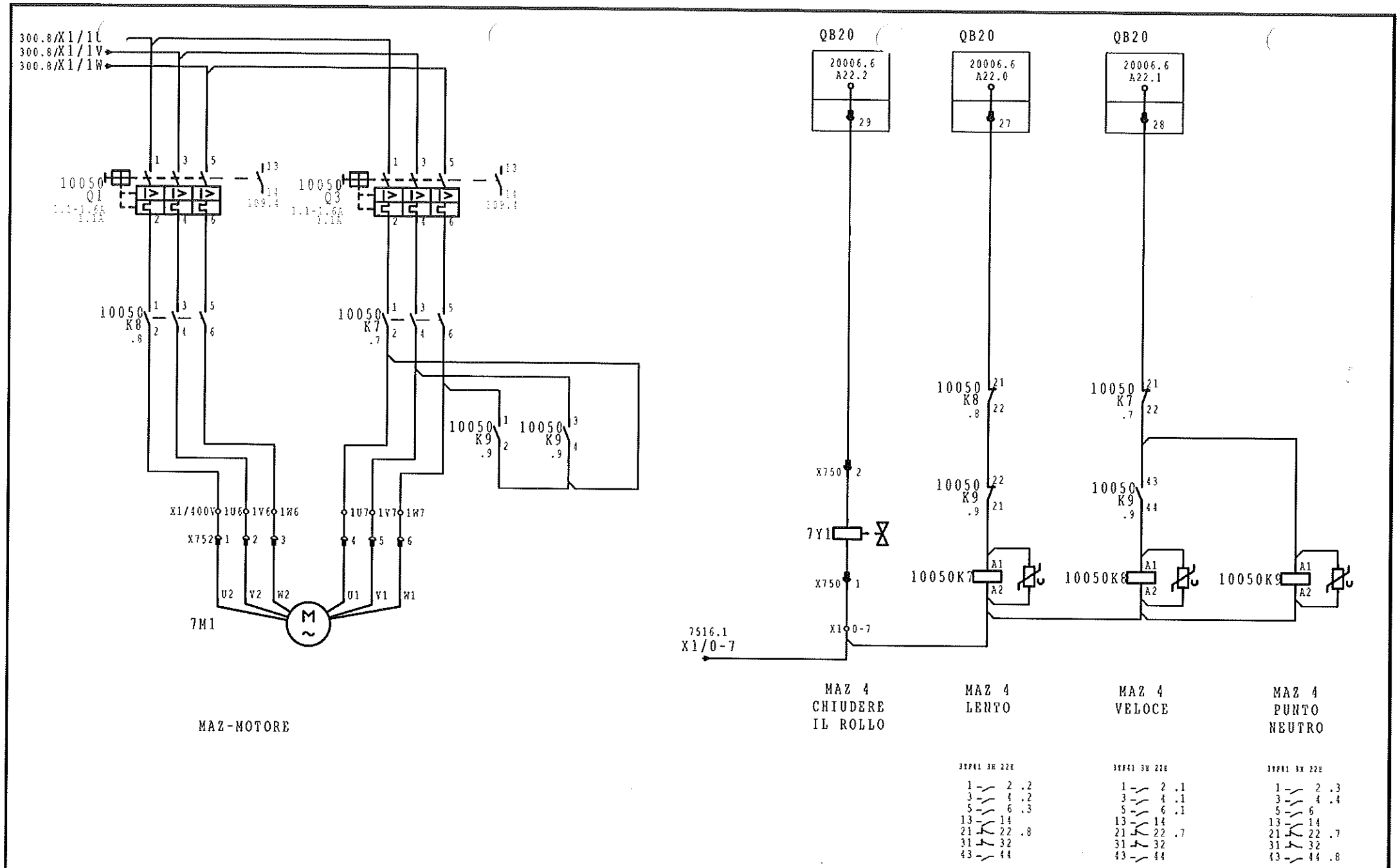

0	1		2	3	4	5	6	7	8	9
		Datum	11.Apr.1997	MP-SWEP 04C / S5-115U	H.A.SCHLATTER AG	MOTORE		MAZ1	Index	Zeichnungsnummer	Blatt Nr.	Folgeblatt
		Bearb.	FE	MAFER Srl	BRANDSTR.24							
		Gepr.	21.Mär.2000	9368'6086	CH-8952 SCHLIEREN					3-195 578I	10050	15000
Index	Datum	Name										

A.. AMPLIFICATORE, GRUPPO COSTRUTTIVO, GRUPPO COSTRUTTIVO PARZIALE

B.. CELLULA FOTOELETTRICA, CELLULA TERMICA, PALPATORE TERMOELETTRICO, TRASMETTITORE D'ANGOLO

C.. CONDENSATORE

D.. DISPOSITIVO TEMPORIZZATORE, DISPOSITIVO MEMORIZZATORE, REGISTRO, APPARECCHIO A NASTRO MAGNETICO

E.. DISPOSITIVO D'ILUMINAZIONE, DISPOSITIVO DI RISCALDAMENTO

F.. FUSIBILE, FUSIBILE DE SEPARAZIONE, RELE BIMETALLICO, TERMOSTATO, SCARICATORE DI SOVRATENSIONI, RELE DI PROTEZIONE, DISPOSITIVO DI SGNACIO, RELE DI SCATTO

G.. GENERATORE, APPARECCHIO D'ALIMENTAZIONE DALLA RETE, BATTERIA

H.. APPARECCHIO DI SEGNALAZIONE ED ACUSTICA

K.. CONTATTORE DI POTENZA, CONTATTORE AUSILARIO, RELE AUSILARIO, RELE DI SEGNALAZIONE INTERMITTENTE, RELE A TEMPO, TEMPORIZZATORE

L.. INDUTTANZA, BOBINA DI REATTANZA

M.. MOTORE

P.. STRUMENTO DI MISURA INDICANTE, SCRIVENTE O CONTANTE, GENERATORE TRASMETTITORE D'IMPULSI

Q.. INTERRUTORE DI POTENZA, SEZIONATORE DI POTENZA, INTERRUTORE DI PROTEZIONE, SALVAMOTORE A GRADINI

R.. RESISTORE, POTENZIOMETRO

S.. COMMUTATORE DI COMANDO, BOTTONE, PULSANTE, INTERRUTORE A PEDALE, INTERRUTORE DI PRESSIONE, ACCOPPIATORE OTTICO, INTERRUTTORE DI FINE CORSA

SA.. INTERRUTTORE DI FINE CORSA PER SORVEGLIANZA DI DISTANZA/SPOSTAMENTO NEL CASO D'AZIONAMENTI A MOTORE

SE.. INTERRUTTORE DI FINE CORSA PER SORVEGLIANZA DI CORSA NEL AZIONAMENTI PNEUMATICI OD IDRAULICI

SD.. INTERRUTTORE DI SORVEGLIANZA DI PRESSIONE
ST.. INTERRUTTORE DI FINE CORSA PER CONTROLLO DI PARTI
SQ.. SORVEGLIANZA

T.. TRASFORMATORE, TRASFORMATORE DI CORRENTE

U.. MODULATORE, CONVERTITORE

V.. DIODO, RADDRIZZATORE, TIRISTORE, TRANSISTORE

W.. PONTICELLO, CAVO, SBARRA COLLETTRICE

X.. REGLETTA DI MORSETTI, REGLETTA CON MORSETTI DA BRASARE, SPINA, PRESA DI CORRENTE

Y.. VALVOLA, FRENO, INNESTO

Z.. IMITAZIONE DI CAVO, REGOLATORE DI DINAMICA, FILTRO A CRISTALLO O QUARZO

Index	Datum	Name	Datum	11.Apr.1997	MP-SWEP 04C / S5-115U	H.A.SCHLATTER AG	LEGGENDA	Index	Folgeblatt
	Bearb.		FE		MAFER Srl	BRANDSTR.24		Zeichnungsnummer 3-195 578	Blatt Nr. 15000
	Gepr.		21.Mar.2000		9368'6086	CH-8952 SCHLIEREN			15001

STÜCKLISTE

HAS0002D / 22.07.1996 JML

Bauteilbenennung	Menge	Bezeichnung	Pfad	Artikelnummer
BAT	1	PUFFERBATTERIE S5-115U/135U	328A.1	41.46.005
CPU	1	ZENTRALBAUGRUPPE CPU 943 1PG	328A.2	41.46.042
EPROM	1	SPEICHERMODUL 375 EPROM 32KB	328A.2	41.46.022
ES130/1	1	STROMSTELLER ES130	41.0	#35
ES130/2	1	STROMSTELLER ES130	41.3	#35
ES130/3	1	STROMSTELLER ES130	41.6	#35
ES130/6	1	STROMSTELLER ES130	42.0	#35
ES130/5	1	STROMSTELLER ES130	42.3	#35
ES130/4	1	STROMSTELLER ES130	42.6	#35
ES130/7	1	STROMSTELLER ES130	43A.0	#35
H1	1	SCHILDTRAEGER ZU 3SB1 22MM	108.8	41.03.513
H1	1	SIGNALLAMPE DL3 22,5MM WEISS	108.8	41.03.698
H1	1	GLUEHLAMPE BA 9S 28V 80MA	108.8	13.20.042
H1	1	SCHILD "ANLAGE EIN"	108.8	102990.768
H2	1	SCHILDTRAEGER ZU 3SB1 22MM	108.6	41.03.513
H2	1	SIGNALLAMPE DL3 22,5MM WEISS	108.6	41.03.698
H2	1	GLUEHLAMPE BA 9S 28V 80MA	108.6	13.20.042
H2	1	SCHILD "LEISTUNGSSCHALTER EIN"	108.6	102990.753
H3	1	SCHILDTRAEGER ZU 3SB1 22MM	108.5	41.03.513
H3	1	SIGNALLAMPE DL3 22,5MM WEISS	108.5	41.03.698
H3	1	GLUEHLAMPE BA 9S 28V 80MA	108.5	13.20.042
H3	1	SCHILD "TRAFO"	108.5	102990.808
H6	1	SCHILDTRAEGER ZU 3SB1 22MM	109.6	41.03.513
H6	1	SIGNALLAMPE DL3 22,5MM ROT	109.6	41.03.696
H6	1	GLUEHLAMPE BA 9S 28V 80MA	109.6	13.20.042
H6	1	SCHILD "SICHERUNG"	109.6	102990.804
H7	1	SCHILDTRAEGER ZU 3SB1 22MM	145.1	41.03.513
H7	1	SIGNALLAMPE DL3 22,5MM ROT	145.1	41.03.696
H7	1	GLUEHLAMPE BA 9S 28V 80MA	145.1	13.20.042
H7	1	SCHILD "STOP"	145.1	102990.013
H11	1	SCHILDTRAEGER ZU 3SB1 22MM	6002.0	41.03.513
H11	1	SIGNALLAMPE DL3 22,5MM GRUEN	6002.0	41.03.697
H11	1	GLUEHLAMPE BA 9S 28V 80MA	6002.0	13.20.042
H11	1	SCHILD "BEREITSCHAFT EIN"	6002.0	102990.771
H17	1	SCHILDTRAEGER ZU 3SB1 22MM	156.0	41.03.513
H17	1	SIGNALLAMPE DL3 22,5MM ROT	156.0	41.03.696
H17	1	GLUEHLAMPE BA 9S 28V 80MA	156.0	13.20.042
H17	1	SCHILD "TRAFO-SCHILD ÜBERW."	156.0	104457
I/O.1	1	VARIOFACE-MODUL UMKS-C64M-VS	6052.2	43.15.185
IB4	1	DIG.EINGABEBAUGRUPPE 430-7/24V	328A.3	41.46.009
IB4	1	FRONTSTECKER 490 S.A. 46-POLIG	328A.3	41.46.015
IB8	1	DIG.EINGABEBAUGRUPPE 430-7/24V	328A.4	41.46.009
IB8	1	FRONTSTECKER 490 S.A. 46-POLIG	328A.4	41.46.015
IB12	1	DIG.EINGABEBAUGRUPPE 430-7/24V	328A.5	41.46.009
IB12	1	FRONTSTECKER 490 S.A. 46-POLIG	328A.5	41.46.015
IM305	1	ANSCHALTUNG IM 305 L=1,5M	328A.8	41.46.364
PS-KARTE	1	STROMVERS.BAUGRUPPE PS 951 3 A	328A.1	41.46.004
PS-KARTE	1	PUFFERBATTERIE S5-115U/135U	328A.1	41.46.005
LS	1	RITTAL-LS-FELD	10.1	4-185129
LS	1	ACHTUNG !	10.1	4-187892

0	1			2	3	4	5	6	7	8	9
			Datum	11.Apr.1997	MP-SWEP 04C / S5-115U	H.A.SCHLATTER AG	LEGGENDA		Index	Zeichnungsnummer	Blatt Nr.	Folgeblatt
			Bearb.	FE	MAFER Srl	BRANDSTR.24						
			Gepr.	20.Mar.2000	9368'6086	CH-8952 SCHLIEREN				3-195 578	15001	15002
Index	Datum	Name										

STÜCKLISTE

BAS0002D / 22.07.1996 JML

Bauteilbenennung	Menge	Bezeichnung	Pfad	Artikelnummer
QB0	1	DIG.AUSGABEBAUGRUPPE 451-7/0,5	328A.2	41.46.010
QB0	1	FRONTSTECKER 490 S.A. 46-POLIG	328A.2	41.46.015
QB16	1	DIG.AUSGABEBAUGRUPPE 451-7/0,5	328A.6	41.46.010
QB16	1	FRONTSTECKER 490 S.A. 46-POLIG	328A.6	41.46.015
QB20	1	DIG.AUSGABEBAUGRUPPE 451-7/0,5	328A.6	41.46.010
QB20	1	FRONTSTECKER 490 S.A. 46-POLIG	328A.6	41.46.015
QB24	1	DIG.AUSGABEBAUGRUPPE 451-7/0,5	328A.7	41.46.010
QB24	1	FRONTSTECKER 490 S.A. 46-POLIG	328A.7	41.46.015
S50	1	AUSSCHALTER C 32 4POL- 60GRAD	90.1	11.03.410
SH12	1	SCHILDTRAEGER ZU 3SB1 22MM	6000.1	41.03.513
SH12	1	LEUCHTTASTE DTL3 22,5MM GRUEN	6000.1	41.03.689
SH12	1	SCHILD "START AUSGANGSLAGE"	6000.1	104459
SH13	1	SCHILDTRAEGER ZU 3SB1 22MM	6000.7	41.03.513
SH13	1	LEUCHTTASTE DTL3 22,5MM ROT	6000.7	41.03.688
SH13	1	GLUEHLAMPE BA 9S 28V 80MA	6000.7	13.20.042
SH13	1	SCHILD "RESET STOERUNG"	6000.7	102990.803
SH21	1	SCHILDTRAEGER ZU 3SB1 22MM	6000.2	41.03.513
SH21	1	LEUCHTTASTE DTL3 22,5MM WEISS	6000.2	41.03.614
SH21	1	GLUEHLAMPE BA 9S 28V 80MA	6000.2	13.20.042
SH21	1	SCHILD "HAND BETRIEB"	6000.2	102990.775
SH22	1	SCHILDTRAEGER ZU 3SB1 22MM	6000.3	41.03.513
SH22	1	LEUCHTTASTE DTL3 22,5MM WEISS	6000.3	41.03.614
SH22	1	GLUEHLAMPE BA 9S 28V 80MA	6000.3	13.20.042
SH22	1	SCHILD "AUSGANGSLAGE"	6000.3	102990.776
SH23	1	SCHILDTRAEGER ZU 3SB1 22MM	6000.4	41.03.513
SH23	1	LEUCHTTASTE DTL3 22,5MM WEISS	6000.4	41.03.614
SH23	1	GLUEHLAMPE BA 9S 28V 80MA	6000.4	13.20.042
SH23	1	SCHILD "AUTOM. BETRIEB"	6000.4	102990.777
SH31	1	SCHILDTRAEGER ZU 3SB1 22MM	6000.5	41.03.513
SH31	1	LEUCHTTASTE DTL3 22,5MM WEISS	6000.5	41.03.614
SH31	1	GLUEHLAMPE BA 9S 28V 80MA	6000.5	13.20.042
SH31	1	SCHILD "NEGATIV SUBTRAHIEREN"	6000.5	102990.674
SH32	1	SCHILDTRAEGER ZU 3SB1 22MM	6000.6	41.03.513
SH32	1	LEUCHTTASTE DTL3 22,5MM WEISS	6000.6	41.03.614
SH32	1	GLUEHLAMPE BA 9S 28V 80MA	6000.6	13.20.042
SH32	1	SCHILD "POSITIV ADDIEREN"	6000.6	102990.673
SH43	1	SCHILDTRAEGER ZU 3SB1 22MM	6000.8	41.03.513
SH43	1	LEUCHTTASTE DTL3 22,5MM GELB	6000.8	41.03.690
SH43	1	GLUEHLAMPE BA 9S 28V 80MA	6000.8	13.20.042
SH43	1	SCHILD "HALT ZYKLUS"	6000.8	102990.773
SH45	1	SCHILDTRAEGER ZU 3SB1 22MM	6000.9	41.03.513
SH45	1	LEUCHTTASTE DTLV3 22,5MM ROT	6000.9	41.03.510
SH45	1	GLUEHLAMPE BA 9S 28V 80MA	6000.9	13.20.042
SH45	1	SCHILD "HALT ZYKLUS"	6000.9	102990.773
STEUERUNG	1	RITTAL-STEUERUNG O.WT	10.4	4-189130.001
STEUERUNG	1	ACHTUNG !	10.4	4-187890
STEUERUNG	1	FRONTPLATTE	10.4	T86079
T1	1	SCHWEISSTRANSFORMATOR	41.0	#1
T2	1	SCHWEISSTRANSFORMATOR	41.3	#1
T3	1	SCHWEISSTRANSFORMATOR	41.6	#1

0			1		2	3	4	5	6	7	8	9
			Datum	11.Apr.1997	MP-SWEP 04C / S5-115U	H.A.SCHLATTER AG	LEGGENDA			Index	Zeichnungsnummer	Blatt Nr.	Folgeblatt
			Bearb.	FE	MAFER Srl	BRANDSTR.24							
			Gepr.	20.Mär.2000	9368'6086	CH-8952 SCHLIEREN					3-195 578I	15002	15003
Index	Datum	Name											

STÜCKLISTE

HAS0002D / 22.07.1996 JML

Bauteilbenennung	Menge	Bezeichnung	Pfad	Artikelnummer
T4	1	SCHWEISSTRANSFORMATOR	42.6	#1
T5	1	SCHWEISSTRANSFORMATOR	42.3	#1
T6	1	SCHWEISSTRANSFORMATOR	42.0	#1
T7	1	SCHWEISSTRANSFORMATOR	43A.0	#1
X050	1	ADAPTER HAN-A 32 POL.	30000.4	169995
X050	1	ANBAUGEHAEUSE HA.32.AG-VS	30000.4	13.14.316
X050	1	STIFTEINS. HA16 1-16 SET KPL.	30000.4	13.14.069
X050	1	STIFTEINS. HA16 17-32 SET KPL.	30000.4	13.14.248
X450	1	ADAPTER HAN-A 32 POL.	30000.6	169995
X450	1	ANBAUGEHAEUSE HA.32.AG-VS	30000.6	13.14.316
X450	1	BUCHSENEINS.HA16 1-16 SET KPL.	30000.6	13.14.070
X450	1	BUCHSENEINS.HA16 17-32 SET KPL	30000.6	13.14.249
X550	1	ADAPTER HAN-A 32 POL.	30000.8	169995
X550	1	ANBAUGEHAEUSE HA.32.AG-VS	30000.8	13.14.316
X550	1	BUCHSENEINS.HA16 1-16 SET KPL.	30000.8	13.14.070
X550	1	BUCHSENEINS.HA16 17-32 SET KPL	30000.8	13.14.249
X551	1	ADAPTER HAN-A 32 POL.	30000.4	169995
X551	1	ANBAUGEHAEUSE HA.32.AG-VS	30000.4	13.14.316
X551	1	BUCHSENEINS.HA16 1-16 SET KPL.	30000.4	13.14.070
X551	1	BUCHSENEINS.HA16 17-32 SET KPL	30000.4	13.14.249
X552	1	ADAPTER HAN-A 32 POL.	30000.6	169995
X552	1	ANBAUGEHAEUSE HA.32.AG-VS	30000.6	13.14.316
X552	1	BUCHSENEINS.HA16 1-16 SET KPL.	30000.6	13.14.070
X552	1	BUCHSENEINS.HA16 17-32 SET KPL	30000.6	13.14.249
X553	1	ADAPTER HAN-A 32 POL.	30000.8	169995
X553	1	ANBAUGEHAEUSE HA.32.AG-VS	30000.8	13.14.316
X553	1	BUCHSENEINS.HA16 1-16 SET KPL.	30000.8	13.14.070
X553	1	BUCHSENEINS.HA16 17-32 SET KPL	30000.8	13.14.249
X750	1	ADAPTER HAN-A 10 POL	30000.2	169993
X750	1	ANBAUGEHAEUSE HA.10.AG-LB	30000.2	43.14.104
X750	1	BUCHSENEINS.HA10/SPB SET KPL.	30000.2	43.14.103
X752	1	ADAPTER HAN-A 10 POL	30000.1	169993
X752	1	ANBAUGEHAEUSE HA.10.AG-LB	30000.1	43.14.104
X752	1	BUCHSENEINS.HA10/SPB SET KPL.	30000.1	43.14.103
X850	1	ADAPTER HAN-A 32 POL.	30000.4	169995
X850	1	ANBAUGEHAEUSE HA.32.AG-VS	30000.4	13.14.316
X850	1	BUCHSENEINS.HA16 1-16 SET KPL.	30000.4	13.14.070
X850	1	BUCHSENEINS.HA16 17-32 SET KPL	30000.4	13.14.249
X1000	1	ADAPTER HAN-A 32 POL.	30000.4	169995
X1000	1	ANBAUGEHAEUSE HA.32.AG-VS	30000.4	13.14.316
X1000	1	BUCHSENEINS.HA16 1-16 SET KPL.	30000.4	13.14.070
X1000	1	BUCHSENEINS.HA16 17-32 SET KPL	30000.4	13.14.249
4B1	1	PHOTOZELLE	4050.1	#20
4B2	1	PHOTOZELLE	4050.4	#20
4SA9	1	ENDSCHALTER	4000.1	#4
4SE7	1	ENDSCHALTER	4050.2	#4
4ST2	1	ENDSCHALTER	4050.0	#4
4ST3	1	ENDSCHALTER	4050.3	#4
4Y3	1	ELEKTRO-PNEUMATISCHES VENTIL	4050.7	#2
4Y4	1	ELEKTRO-PNEUMATISCHES VENTIL	4050.6	#2

0	1			2	3	4	5	6	7	8	9
			Datum	11.Apr.1997	MP-SWEP 04C / S5-115U	H.A.SCHLATTER AG	LEGGENDA		Index	Zeichnungsnummer	Blatt Nr.	Folgeblatt
			Bearb.	FE	MAFER Srl	BRANDSTR.24						
			Gepr.	20.Mär.2000	9368'6086	CH-8952 SCHLIEREN				3-195 5781	15003	15004
Index	Datum	Name										

STÜCKLISTE

HAS0002D / 22.07.1996 JML

Bauteilbenennung	Menge	Bezeichnung	Pfad	Artikelnummer
4Y5	1	ELEKTRO-PNEUMATISCHES VENTIL	4050.5	#2
4Y6	1	ELEKTRO-PNEUMATISCHES VENTIL	4050.8	#2
4Y7	1	ELEKTRO-PNEUMATISCHES VENTIL	4050.9	#2
5S4	1	SCHILDTRAEGER ZU 3SB1 22MM	6500.4	41.03.513
5S4	1	DRUCKTASTE DT3 22,5MM WEISS	6500.4	41.03.694
5S4	1	SCHILD "FLACHEINWURF"	6500.4	104463
5S10	1	NOTAUSTASTE DN3 22,5MM ROT	93.1	41.03.699
5S22	1	SCHILDTRAEGER ZU 3SB1 22MM	6500.6	41.03.513
5S22	1	DRUCKTASTE DT3 22,5MM SCHW.	6500.6	41.03.695
5S22	1	SCHILD "NEUSTART LFD/LFE"	6500.6	104305
5SE1V2	1	NAEHERUNGSSCHALTER	7512.0	#3
5SE2R2	1	NAEHERUNGSSCHALTER	7512.1	#3
5SH1	1	SCHILDTRAEGER ZU 3SB1 22MM	6500.1	41.03.513
5SH1	1	LEUCHTTASTE DTLV3 22,5MM ROT	6500.1	41.03.510
5SH1	1	GLUEHLAMPE BA 9S 28V 80MA	6500.1	13.20.042
5SH1	1	SCHILD "HALT ZYKLUS"	6500.1	102990.773
5SH2	1	SCHILDTRAEGER ZU 3SB1 22MM	6500.2	41.03.513
5SH2	1	LEUCHTTASTE DTL3 22,5MM GRUEN	6500.2	41.03.689
5SH2	1	GLUEHLAMPE BA 9S 28V 80MA	6500.2	13.20.042
5SH2	1	SCHILD "START"	6500.2	102990.770
5SH3	1	SCHILDTRAEGER ZU 3SB1 22MM	6500.3	41.03.513
5SH3	1	LEUCHTTASTE DTL3 22,5MM WEISS	6500.3	41.03.614
5SH3	1	GLUEHLAMPE BA 9S 28V 80MA	6500.3	13.20.042
5SH3	1	SCHILD"DRÄHTE EINSCHIEBEN"	6500.3	102990.706
5SH13	1	SCHILDTRAEGER ZU 3SB1 22MM	6500.5	41.03.513
5SH13	1	LEUCHTTASTE DTL3 22,5MM ROT	6500.5	41.03.688
5SH13	1	GLUEHLAMPE BA 9S 28V 80MA	6500.5	13.20.042
5SH13	1	SCHILD "RESET STOERUNG"	6500.5	102990.803
5SQ3	1	STROEM.WAECHT. SCR 14 ABA FPKG	9500.7	11.32.084
5Y1	1	SCHWEISSPRESSE	7500.1	#11
5Y2	1	SCHWEISSPRESSE	7500.1	#11
5Y3	1	SCHWEISSPRESSE	7500.2	#11
5Y4	1	SCHWEISSPRESSE	7500.3	#11
5Y5	1	SCHWEISSPRESSE	7500.3	#11
5Y6	1	SCHWEISSPRESSE	7500.4	#11
5Y7	1	SCHWEISSPRESSE	7500.5	#11
5Y8	1	SCHWEISSPRESSE	7500.5	#11
5Y9	1	SCHWEISSPRESSE	7500.6	#11
5Y10	1	SCHWEISSPRESSE	7500.7	#11
5Y11	1	SCHWEISSPRESSE	7500.8	#11
5Y12	1	SCHWEISSPRESSE	7500.8	#11
5Y13	1	SCHWEISSPRESSE	7501.1	#11
5Y14	1	SCHWEISSPRESSE	7501.1	#11
5Y15	1	SCHWEISSPRESSE	7501.2	#11
5Y16	1	SCHWEISSPRESSE	7501.3	#11
5Y17	1	SCHWEISSPRESSE	7502.1	#11
5Y18	1	SCHWEISSPRESSE	7502.1	#11
5Y19	1	SCHWEISSPRESSE	7502.2	#11
5Y20	1	SCHWEISSPRESSE	7502.3	#11
5Y21	1	SCHWEISSPRESSE	7502.3	#11

0	1	2	3	4	5	6	7	8	9
Index	Datum	Name	Datum 11.Apr.1997 Bearb FE Gepr. 20.Mär.2000	MP-SWEP 04C / S5-115U MAFER Srl 9368'6086	H.A.SCHLATTER AG BRANDSTR.24 CH-8952 SCHLIEREN	LEGGENDA	Index	Zeichnungsnummer 3-195 5781	Blatt Nr. 15004	Folgeblatt 15005

STÜCKLISTE

BAS0002D / 22.07.1996 JML

Bauteilbenennung	Menge	Bezeichnung	Pfad	Artikelnummer
5Y22	1	SCHWEISSPRESSE	7502.4	#11
5Y23	1	SCHWEISSPRESSE	7502.5	#11
5Y24	1	SCHWEISSPRESSE	7502.5	#11
5Y25	1	SCHWEISSPRESSE	7502.6	#11
5Y26	1	SCHWEISSPRESSE	7502.7	#11
5Y27	1	SCHWEISSPRESSE	7502.8	#11
5Y28	1	SCHWEISSPRESSE	7502.8	#11
5Y40RA	1	ELEKTRO-PNEUMATISCHES VENTIL	7510.8	#2
5Y40RE	1	ELEKTRO-PNEUMATISCHES VENTIL	7510.7	#2
5Y40VA	1	ELEKTRO-PNEUMATISCHES VENTIL	7510.6	#2
5Y40VE	1	ELEKTRO-PNEUMATISCHES VENTIL	7510.5	#2
5Y41RA	1	ELEKTRO-PNEUMATISCHES VENTIL	7510.4	#2
5Y41RE	1	ELEKTRO-PNEUMATISCHES VENTIL	7510.3	#2
5Y41VA	1	ELEKTRO-PNEUMATISCHES VENTIL	7510.2	#2
5Y41VE	1	ELEKTRO-PNEUMATISCHES VENTIL	7510.1	#2
5Y45V	1	ELEKTRO-PNEUMATISCHES VENTIL	7514.1	#2
5Y45V	1	ELEKTRO-PNEUMATISCHES VENTIL	7514.1	#2
5Y45V	1	ELEKTRO-PNEUMATISCHES VENTIL	7514.2	#2
5Y45V	1	ELEKTRO-PNEUMATISCHES VENTIL	7514.3	#2
5Y45V	1	ELEKTRO-PNEUMATISCHES VENTIL	7514.4	#2
5Y45V	1	ELEKTRO-PNEUMATISCHES VENTIL	7514.5	#2
5Y46V	1	ELEKTRO-PNEUMATISCHES VENTIL	7514.8	#2
5Y46V	1	ELEKTRO-PNEUMATISCHES VENTIL	7514.9	#2
41Q4	1	NZM10-400S (200-400A)	41.4	_Q3_NZMH10-400S
42Q4	1	NZM10-400S (200-400A)	42.4	_Q3_NZMH10-400S
43Q4	1	NZM10-400S (200-400A)	43A.4	_Q3_NZMH10-400S
88F0	1	NH-LASTTRENNER GR.00 160A/660V	88.0	43.08.157
88F0	6	NH-SICHERUNG GR.00 40A/500V-T	88.0	43.08.109
88F2	1	NH-LASTTRENNER GR.00 160A/660V	88.2	43.08.157
88F2	6	NH-SICHERUNG GR.00 40A/500V-T	88.2	43.08.109
88F4	1	NH-LASTTRENNER GR.00 160A/660V	88.4	43.08.157
88F4	6	NH-SICHERUNG GR.00 40A/500V-T	88.4	43.08.109
88F5	1	NH-LASTTRENNER GR.00 160A/660V	88.5	43.08.157
88F5	6	NH-SICHERUNG GR.00 40A/500V-T	88.5	43.08.109
90F2	1	NH-LASTTRENNER GR.00 160A/660V	90.1	43.08.087
90F2	6	NH-SICHERUNG GR.00 20A/500V-T	90.1	43.08.158
91A3	1	NETZTEIL SL20.300 400V/24V-20A	91.2	41.01.937
91F0	1	SICH-AUTOMAT S281-K 1POL 6 A	91.0	43.08.116
91F0	1	KAMMSCHIENE SZ-KS 4/39N 1-POL	91.0	43.08.173
91F0	6	ENDKAPPEN PSB-END 1	91.0	43.08.175
91F1	1	SICH-AUTOMAT S281-K 1POL 2 A	91.1	43.08.102
91F1	1	HILFSSCHALTER S2-H11	91.1	43.08.104
91F2	1	SICH-AUTOMAT S281-K 1POL 6 A	91.2	43.08.116
91F2	1	HILFSSCHALTER S2-H11	91.2	43.08.104
91F3	1	SICH-AUTOMAT S281-K 1POL 10 A	91.3	43.08.130
91Q3	1	M-SCHUTZSCH. 3RV10 1,4 - 2 A	91.2	41.53.140
91Q3	1	3PH-EINS.KLEMME HOCH 63A/690V	91.2	41.03.881
91Q3	2	3PH-S.SCHIENE 3VU9-4S 63A/690V	91.2	41.03.880
91Q3	4	ABDECKKAPPE 3VU9 63A/690V	91.2	41.03.882
99A3	1	SCHALTGER. NOT-AUS PNOZ 24VDC	99.3	41.06.256

0	1			2	3	4	5	6	7	8	9
			Datum	11.Apr.1997	MP-SWEP 04C / S5-115U	H.A.SCHLATTER AG	LEGGENDA		Index	Zeichnungsnummer	Blatt Nr.	Folgeblatt
			Bearb.	FE	MAFER Srl	BRANDSTR.24						
			Gepr.	20.Mär.2000	9368'6086	CH-8952 SCHLIEREN				3-195 5781	15005	15006
Index	Datum	Name										

STÜCKLISTE

HAS0002D / 22.07.1996 JHL

Bauteilbenennung	Menge	Bezeichnung	Pfad	Artikelnummer
108K2	1	RELAIS SKR 115/D 24VDC	108.2	41.06.190
108K2	1	ANSCHLUSSSOCKEL CH1-S3N+CH1-D	108.2	41.06.265
108K3	1	RELAIS SKR 115/D 24VDC	108.3	41.06.190
108K3	1	ANSCHLUSSSOCKEL CH1-S3N+CH1-D	108.4	41.06.265
109K4	1	RELAIS SKR 115/D 24VDC	109.4	41.06.190
109K4	1	ANSCHLUSSSOCKEL CH1-S3N+CH1-D	109.4	41.06.265
156A1	1	SPANNUNGSUEBERW. U2-GUARD BASE	156.1	41.01.735
156K3	1	RELAIS SKR 115/D 24VDC	156.3	41.06.190
156K3	1	ANSCHLUSSSOCKEL CH1-S3N+CH1-D	156.3	41.06.265
157A1	1	SPANNUNGSUEBERW. U2-GUARD EXT.	157C.1	41.01.736
157A3	1	SPANNUNGSUEBERW. U2-GUARD EXT.	157C.3	41.01.736
157A5	1	SPANNUNGSUEBERW. U2-GUARD EXT.	157C.5	41.01.736
162A2	1	SCHALTGER. NOT-AUS PNOZ 24VDC	162.2	41.06.256
162K3	1	SCHUETZ 3RT1024 12A H22 24VDC	162.3	41.04.318
162K3	1	VARISTOR 3RT19 24 - 70VDC S0-3	162.4	41.07.207
162K4	1	SCHUETZ 3RT1024 12A H22 24VDC	162.4	41.04.318
162K4	1	VARISTOR 3RT19 24 - 70VDC S0-3	162.5	41.07.207
162K5	1	SCHUETZ 3RT1024 12A H22 24VDC	162.5	41.04.318
162K5	1	VARISTOR 3RT19 24 - 70VDC S0-3	162.6	41.07.207
162K6	1	SCHUETZ 3RT1024 12A H22 24VDC	162.6	41.04.318
162K6	1	VARISTOR 3RT19 24 - 70VDC S0-3	162.7	41.07.207
270F1	1	SICH-AUTOMAT S281-K 1POL 8 A	270.1	43.08.117
270Q1	1	M-SCHUTZSCH. 3RV10 5,5 - 8 A	270.1	41.53.144
270Q1	1	HILFSSCHALTER 3RV19 1S + 1OE	270.1	41.53.154
270T1	1	TRAFO 230-500 // 230 V 10A	270.0	41.01.501
275Q2	1	M-SCHUTZSCH. 3RV10 0,18 - 0,25A	275.2	41.53.133
275T2	1	STEUERTRAFO P MEHR. S 24V	275.1	41.01.562
277F4	1	SICH-AUTOMAT S281-K 1POL 1,6A	277.4	43.08.129
277F4	1	HILFSSCHALTER S2-H11	277.4	43.08.104
277F6	1	SICH-AUTOMAT S281-K 1POL 10 A	277.6	43.08.130
277F6	1	HILFSSCHALTER S2-H11	277.6	43.08.104
277Q5	1	M-SCHUTZSCH. 3RV10 2,8 - 4 A	277.5	41.53.142
277S2	1	OPTOKOPPLER IN3-4-100/5 24V	277.1	41.29.162
277T4	1	STEUERTRAFO P MEHR. S 30V	277.4	41.01.361
277V4	1	GLEICHRICHTER 1x400 V - 19 A	277.4	41.07.001
277V6	1	GLEICHRICHTER 1x400 V - 19 A	277.6	41.07.001
300A3	1	NETZTEIL SL20.300 400V/24V-20A	300.2	41.01.937
300F0	1	SICH-AUTOMAT S281-K 1POL 6 A	300.0	43.08.116
300F0	1	HILFSSCHALTER S2-H11	300.0	43.08.104
300F1	1	SICH-AUTOMAT S281-K 1POL 6 A	300.1	43.08.116
300F1	1	HILFSSCHALTER S2-H11	300.1	43.08.104
300Q3	1	M-SCHUTZSCH. 3RV10 1,4 - 2 A	300.2	41.53.140
328A0	1	BAUGRUPPENTRAEGER CR 700-1/2+7	328A.0	41.46.003
332A4	1	BEDIENKONSOLE PCS-950 MIDI	332.4	41.30.016
332A4	1	KOM.-KATIONSKABEL PCS 716 L=3M	332.4	41.30.017
800K1	1	RELAIS SKR 115/D 24VDC	800.1	41.06.190
800K1	1	ANSCHLUSSSOCKEL CH1-S3N+CH1-D	800.1	41.06.265
800K2	1	RELAIS SKR 115/D 24VDC	800.2	41.06.190
800K2	1	ANSCHLUSSSOCKEL CH1-S3N+CH1-D	800.2	41.06.265
800K3	1	RELAIS SKR 115/D 24VDC	800.3	41.06.190

0	1	2	3	4	5	6	7	8	9
Index / Datum / Name	Datum 11.Apr.1997 Bearb. FE Gepr. 20.Mär.2000	MP-SWEP 04C / S5-115U MAFER Srl 9368'6086	H.A.SCHLATTER AG BRANDSTR.24 CH-8952 SCHLIEREN	LEGGENDA	Index	Zeichnungsnummer 3-195 5781	Blatt Nr. 15006	Folgeblatt 15007	

STÜCKLISTE

HAS0002D / 22.07.1996 JHL

Bauteilbenennung	Menge	Bezeichnung	Pfad	Artikelnummer
800K3	1	ANSCHLUSSSOCKEL CH1-S3N+CH1-D	800.3	41.06.265
800K4	1	RELAIS SKR 115/D 24VDC	800.4	41.06.190
800K4	1	ANSCHLUSSSOCKEL CH1-S3N+CH1-D	800.4	41.06.265
800K5	1	RELAIS SKR 115/D 24VDC	800.5	41.06.190
800K5	1	ANSCHLUSSSOCKEL CH1-S3N+CH1-D	800.5	41.06.265
800K6	1	RELAIS SKR 115/D 24VDC	800.6	41.06.190
800K6	1	ANSCHLUSSSOCKEL CH1-S3N+CH1-D	800.6	41.06.265
800K7	1	RELAIS SKR 115/D 24VDC	800.7	41.06.190
800K7	1	ANSCHLUSSSOCKEL CH1-S3N+CH1-D	800.7	41.06.265
813K1	1	RELAIS SKR 115/D 24VDC	813.4	41.06.190
813K1	1	ANSCHLUSSSOCKEL CH1-S3N+CH1-D	813.4	41.06.265
6003K1	1	H-SCHUETZ 3TH20 22-OBB4 24VDC	6003.1	41.04.209
6003K1	1	ENTSTOERDIODE 3TX4 12-250VDC	6003.1	41.07.161
6003K2	1	H-SCHUETZ 3TH20 22-OBB4 24VDC	6003.2	41.04.209
6003K2	1	ENTSTOERDIODE 3TX4 12-250VDC	6003.2	41.07.161
6003K4	1	H-SCHUETZ 3TH42 62E 24VDC	6003.4	41.04.213
6003K4	1	ENTSTOERDIODE 3TX4 12-250VDC	6003.4	41.07.161
6003K6	1	RELAIS SKR 115/D 24VDC	6003.6	41.06.190
6003K6	1	SCHALTGER. NOT-AUS PNOZ 24VDC	6003.6	41.06.256
6005K4	1	RELAIS RPE-1E2S/2W 24VAC/DC	6005.3	41.06.268
6005K9	1	RELAIS RPE-1E2S/2W 24VAC/DC	6005.7	41.06.268
6050A2	1	PRINT MF NETZTEIL25W/12V,H11+	6050.2	406600.004
6050A3	1	FILTER TYP NEF1-3	6050.3	41.01.720
6050A4	1	KARTE SBC-S SWEP 04 RS232	6050.4	406640.010
6051A1	1	SPANNUNGSERFASSUNGSKARTE KZ	6051.1	406360.001
6051Q3	1	M-SCHUTZSCH. 3RV10 1,4 - 2 A	6051.3	41.53.140
6051T1	1	TRAFOMODUL	6051.1	4-406 510
6051T3	1	TRAFOMODUL	6051.3	4-406 510
6051T5	1	TRAFOMODUL	6051.4	4-406 510
6052A1	1	I/O PRINT KY	6052.1	406350.001
6056A0	1	ANSCHNITTKARTE KX	6056.0	406340.001
6056A5	1	ANSCHNITTKARTE KX	6056.5	406340.001
6057A0	1	ANSCHNITTKARTE KX	6057.0	406340.001
7516K1	1	RELAIS SKR 115/D 24VDC	7516.1	41.06.190
7516K1	1	ANSCHLUSSSOCKEL CH1-S3N+CH1-D	7516.1	41.06.265
9500B4	1	TEMPERATURREGLER +10 - +60GRAD	9500.5	41.50.088
10050K7	1	SCHUETZ 3RT1024 12A H22 24VDC	10050.7	41.04.318
10050K7	1	VARISTOR 3RT19 24 - 70VDC S0-3	10050.7	41.07.207
10050K8	1	SCHUETZ 3RT1024 12A H22 24VDC	10050.8	41.04.318
10050K8	1	VARISTOR 3RT19 24 - 70VDC S0-3	10050.8	41.07.207
10050K9	1	SCHUETZ 3RT1024 12A H22 24VDC	10050.9	41.04.318
10050K9	1	VARISTOR 3RT19 24 - 70VDC S0-3	10050.9	41.07.207
10050Q1	1	M-SCHUTZSCH. 3RV10 1,1 - 1,6 A	10050.1	41.53.139
10050Q3	1	M-SCHUTZSCH. 3RV10 1,1 - 1,6 A	10050.2	41.53.139

0	1			2	3	4	5	6	7	8	9
			Datum	11.Apr.1997	MP-SWEP 04C / S5-115U	H.A.SCHLATTER AG	LEGGENDA		Index	Zeichnungsnummer	Blatt Nr.	Folgeblatt
			Bearb.	FE	MAFER Srl	BRANDSTR.24				3-195 5781	15007	20000
			Gepr.	20.Mär.2000	9368'6086	CH-8952 SCHLIEREN						
Index	Datum	Name										

QB0
328A.2

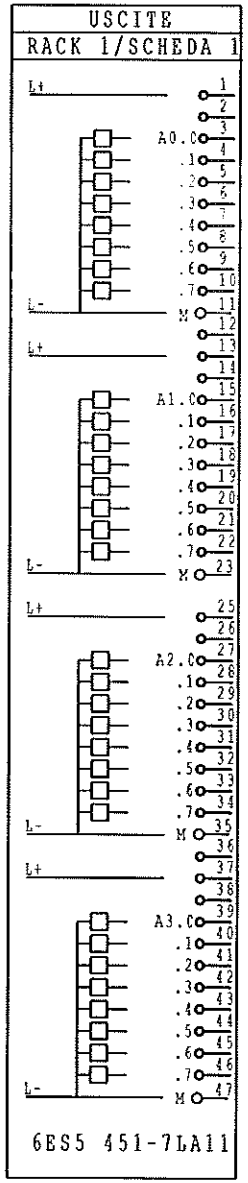

7510.1	AVANZAMENTO A SINISTRA ENTRATA MG
7510.2	AVANZAMENTO A SINISTRA USCITA MG
7510.3	RITORNO A SINSITRA ENTRATA MG
7510.4	RITORNO A SINISTRA USCITA MG
7510.5	AVANZAMENTO A DESTRA ENTRATA MG
7510.6	AVANZAMENTO A DESTRA USCITA MG
7510.7	RITORNO A SINISTRA ENTRATA MG
7510.8	RITORNO A SINISTRA USCITA MG
7514.0	PINZA DI SERRAGGIO 1 CHIUDERE MG
7514.1	PINZA DI SERRAGGIO 2 CHIUDERE MG
7514.2	PINZA DI SERRAGGIO 3 CHIUDERE MG
7514.3	PINZA DI SERRAGGIO 4 CHIUDERE MG
7514.4	PINZA DI SERRAGGIO 5 CHIUDERE MG
7514.5	PINZA DI SERRAGGIO 6 CHIUDERE MG
7514.8	SOLEVARE CARELLO MG
7514.9	SOLEVARE CARELLO MG

0	1	2	3	4	5	6	7	8	9
	Datum 11.Apr.1997	MP-SWEP 04C / S5-115U	H.A.SCHLATTER AG	SPS-VISTA D'INSIEME QB0	RACK	Index	Zeichnungsnummer	Blatt Nr.	Folgeblatt
	Bearb. FE	MAFER Srl	BRANDSTR.24				3-195 5781	20000	20002
Index Datum Name	Gepr. 21.Mär.2000	9368'6086	CH-8952 SCHLIEREN						

B4
328A.3

ENTRATE
RACK 1/SCHEDA 2

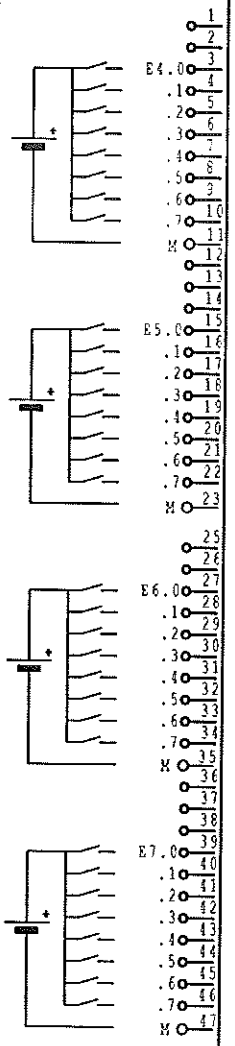

6000.1	START ORIGINE
6000.2	MANUALE
6000.3	ORIGINE
6000.4	AUTOMATICO
6500.1	ARRESTO MACCHINA APPARECCHI DI COMANDO
6500.2	START MACCHINA APPARECCHI DI COMANDO
6000.5	FUNZIONE A MANO (-) PASSIVO
6000.6	FUNZIONE A MANO (+) ATTIVO
6000.7	RESET DISTURBO
6500.4	ALIMENTAZIONE FILO TRAVERSALE MACCHINA APPARECCHI DI COMANDO
6500.3	FILI TRAVERSALE INSERITTI APPARECCHI DI COMANDO
6000.8	ARRESTO TERMINE SERVIZIO
6000.9	ARRESTO CENTRALINO DI COMANDO
9500.2	INTERRUTTORE DI POTENZA COMANDO INS.
9500.3	INTERRUTTORE DI POTENZA TRASFORMATORE DI SALDATURA INS.
6005.9	SORVEGLIANZA TERMOSTATI TRASFORMATORE DI SALDATURA MG
6005.8	SORVEGLIANZA TERMOSTATI REGOLATORE DI CORRENTE MG
9500.8	SORVEGLIANZA D'ACQUA DI RAFFREDDAMENTO MG
7512.0	FINE D'AVANZAMENTO MG
7512.1	FINE RITORNO MG
850.3	ARRESTO DA ESTERNI
850.8	DISTURBO DA ESTERNI
9500.5	TEMPERATURA ARMADIO DI COMANDO GENERALE
801.9	POSIZIONE FINALE CARELLO DAVANTI LVB1
801.7	DENTRO AUTOMATICO LVB1
801.7	DISTURBO LVB1
801.8	FILI TRAVERSALE NELLA POSIZIONE LVB1

6ES5 430-7LA11

IB8
328A.4

ENTRATE
RACK 1/SCHEDA 3

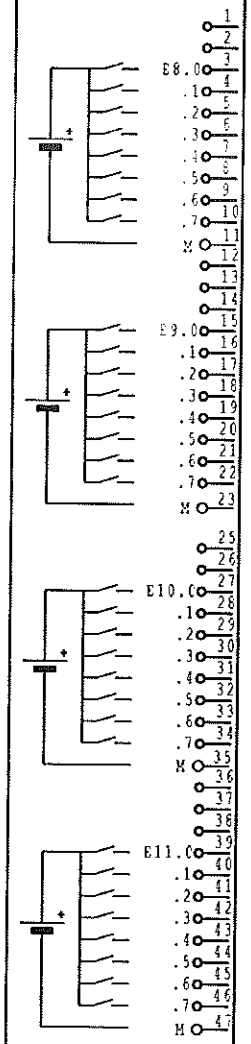

812.3	DISTURBO MWS15
812.1	DENTRO AUTOMATICO MWS15
812.2	RETE ASSUNTO MWS15
9500.1	ALIMENTAZIONE NELLA POSIZ. ALIMENTAZIONE MVL
9500.1	CARRO D'ALIMENTAZ. BLOCCATO ALIMENTAZ.
6052.6	HOLD
279.2	SORVEGLIANZA DI FILI TRAVERSALI 2 MG
279.1	SORVEGLIANZA DI FILI TRAVERSALI 1 MG
4050.1	QMD 1 LIVELLO DI RIEMPIMENTO QS5
4050.1	QMD 1 NON IN POSIZIONE QS5
4050.4	LIVELLO DI RIEMPIMENTO SYROCUT QS5
4050.2	FILO TRAVERSALE 1 SCARICARE FILO QS5
4050.3	FILO TRAVERSALE A DISPOSITIVO QS5

6ES5 430-7LA11

0	1	2	3	4	5	6	7	8	9
Index / Datum / Name	Datum 11.Apr.1997 Bearb FE Gepr. 21.Mar.2000	MP-SWEP 04C / S5-115U MAFER Srl 9368'6086	H.A.SCHLATTER AG BRANDSTR.24 CH-8952 SCHLIEREN	SPS-VISTA D'INSIEME IB4 / IB8 RACK 1	Index	Zeichnungsnummer 3-195 5781	Blatt Nr. 20002	Folgeblatt 20006	

QB16
328A.6

USCITE
RACK 1/SCHEDA 5

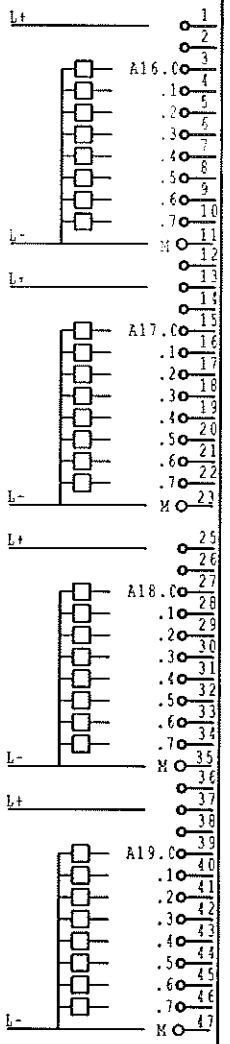

6002.0	DISPONIBILITA
6003.1	MULTIPLICATORE MANUALE
6002.3	ORIGINE
6002.4	AUTOMATICO
6502.2	START APPARECCHI DI COMANDO MG
6002.5	FUNZIONE A MANO (-) PASSIVO
6002.6	FUNZIONE A MANO (+) ATTIVO
6003.6	RESET DISTURBO
6002.8	ARRESTO TERMINE SERVIZIO
6502.1	ARRESTO APPARECCHI DI COMANDO MG
6002.9	ARRESTO COMANDO
800.6	ARRESTO A MACHINA ESTERNO LVB1
6002.1	START ORIGINE
6502.3	FILI TRAVERSALE INSERITI APPARECCHI DI COMANDO MG
6003.4	PROVA DI LAMPADINE
800.1	PARTENZA LVB1
800.2	FILI TRAVERSALE PRESA LVB1
800.3	CADENZATO DI SALDATURA DA MG LVB1
800.4	ARRESTO TERMINE SERVIZIO LVB1
800.5	RIPRESA RETE LVB1
7516.1	RISCALDAMENTO A VALVOLA MANOVELLISMO MG
4050.5	START QMD 1
4050.6	ALIMENTAZIONE A QS5
4050.7	ALIMENTAZIONE B QS5
4050.8	MOTORE D'ALIMENTAZ. IN AVANTI QS5
4050.9	MOTORE D'ALIMENTAZ. INDIETRO QS5

6ES5 451-7LA11

QB20
328A.6

USCITE
RACK 1/SCHEDA 6

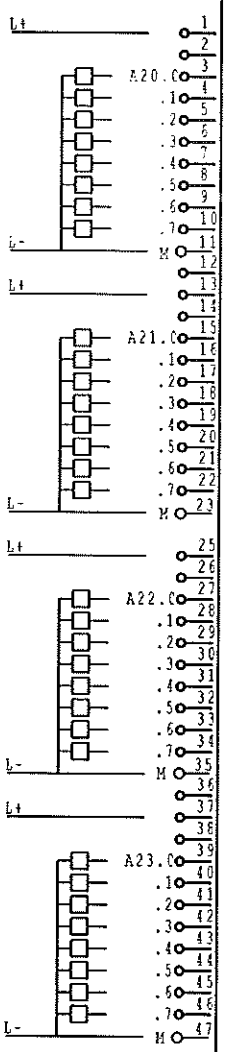

6054.4	START SWEP 04/C
6054.5	CORRENTE DISINS.
6055.1	SELEZIONE DI PROGRAMMA 1
6055.2	SELEZIONE DI PROGRAMMA 2
6055.3	SELEZIONE DI PROGRAMMA 4
6055.4	SELEZIONE DI PROGRAMMA 8
6055.5	SELEZIONE DI PROGRAMMA 10
6055.6	SELEZIONE DI PROGRAMMA 20
6055.7	SELEZIONE DI PROGRAMMA 40
6055.8	SELEZIONE DI PROGRAMMA 80
10050.7	MAZ 4 LENTO
10050.8	MAZ 4 VELOCE
10050.6	MAZ 4 CHIUDERE IL ROLLO
813.4	START MWS15

0	1	2	3	4	5	6	7	8	9
Index	Datum	Name	Datum 11.Apr.1997 Bearb FE Gepr. 21.Mär.2000	MP-SWEP 04C / S5-115U MAFER Srl 9368'6086	H.A.SCHLATTER AG BRANDSTR.24 CH-8952 SCHLIEREN	SPS-VISTA D'INSIEME QB16 / QB20 RACK	Index	Zeichnungsnummer 3-195 578	Blatt Nr. 20006	Folgeblatt 20008

QB24
328A.7

USCITE
RACK 1/SCHEDA 7

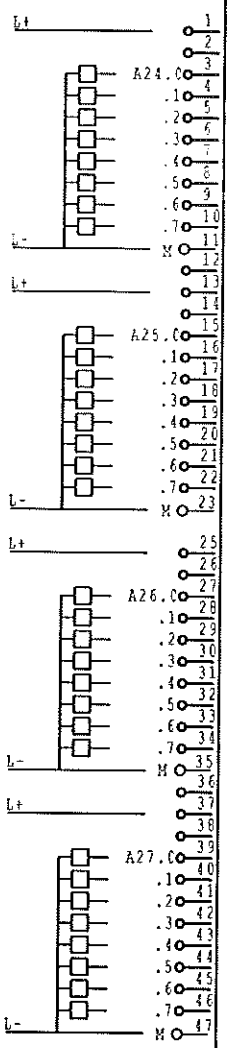

7500.1	PRESSA DI SALDATURA 1 MG
7500.1	PRESSA DI SALDATURA 2 MG
7500.2	PRESSA DI SALDATURA 3 MG
7500.3	PRESSA DI SALDATURA 4 MG
7500.3	PRESSA DI SALDATURA 5 MG
7500.4	PRESSA DI SALDATURA 6 MG
7500.5	PRESSA DI SALDATURA 7 MG
7500.5	PRESSA DI SALDATURA 8 MG
7500.6	PRESSA DI SALDATURA 9 MG
7500.7	PRESSA DI SALDATURA 10 MG
7500.8	PRESSA DI SALDATURA 11 MG
7500.8	PRESSA DI SALDATURA 12 MG
7501.1	PRESSA DI SALDATURA 13 MG
7501.1	PRESSA DI SALDATURA 14 MG
7501.2	PRESSA DI SALDATURA 15 MG
7501.3	PRESSA DI SALDATURA 16 MG
7502.1	PRESSA DI SALDATURA 17 MG
7502.1	PRESSA DI SALDATURA 18 MG
7502.2	PRESSA DI SALDATURA 19 MG
7502.3	PRESSA DI SALDATURA 20 MG
7502.3	PRESSA DI SALDATURA 21 MG
7502.4	PRESSA DI SALDATURA 22 MG
7502.5	PRESSA DI SALDATURA 23 MG
7502.5	PRESSA DI SALDATURA 24 MG
7502.6	PRESSA DI SALDATURA 25 MG
7502.7	PRESSA DI SALDATURA 26 MG
7502.8	PRESSA DI SALDATURA 27 MG
7502.8	PRESSA DI SALDATURA 28 MG

6ES5 451-7LA11

0	1	2	3	4	5	6	7	8	9
	Datum 11.Apr.1997	MP-SWEP 04C / S5-115U	H.A.SCHLATTER AG	SPS-VISTA D'INSIEME QB24		RACK	Index	Zeichnungsnummer	Blatt Nr.	Folgeblatt
	Bearb. FE	MAFER Srl	BRANDSTR.24					3-195 5781	20008	30000
	Gepr. 21.Mar.2000	9368'6086	CH-8952 SCHLIEREN							
Index Datum	Name									

SPINA 6-16POLI

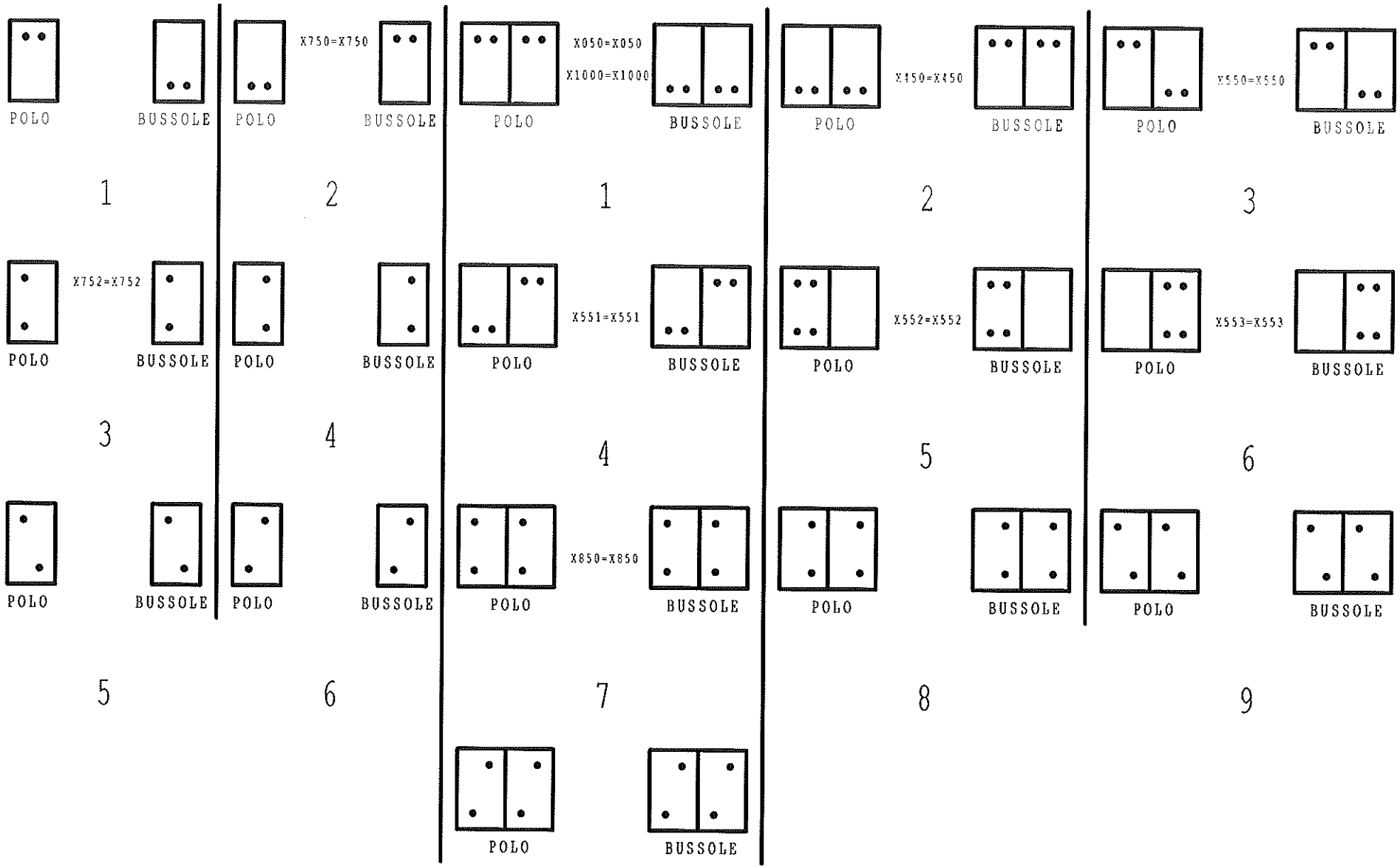

SPINA 32POLI

0	1			2	3	4	5	6	7	8	9
			Datum	11.Apr.1997	MP-SWEP 04C / S5-115U	H.A.SCHLATTER AG	CODIFICAZIONE SPINE	GENERALE	Index	Zeichnungsnummer	Blatt Nr.	Folgeblatt
			Bearb.	FE	MAFER Srl	BRANDSTR.24						
			Gepr.	21.Mär.2000	9368'6086	CH-8952 SCHLIEREN				3-195 578I	30000	30001A
Index	Datum	Name										

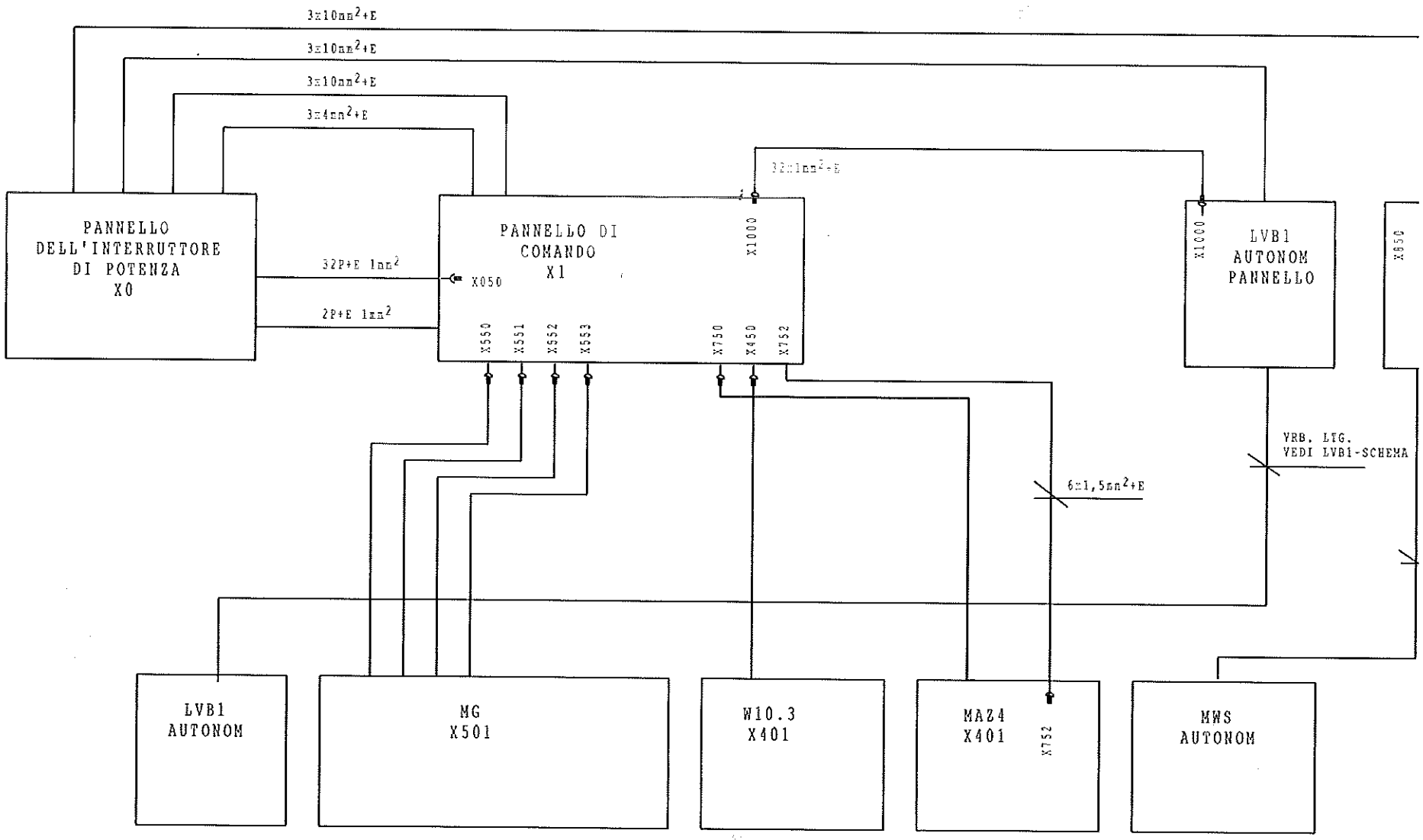

0	1				2	3	4	5	6	7	8	
			Datum	11.Apr.1997	MP-SWEP 04C / S5-115U	H.A.SCHLATTER AG	PANORAMA IMPIANTO			Index	Zeichnungsnummer	Blat
			Bearb.	FE	MAFER Srl	BRANDSTR.24						
			Gepr.	21.Mar.2000	9368'6086	CH-8952 SCHLIEREN					3-195 578	30
Index	Datum	Name										

KLEMMENREIHE

STANDARD KLEMMENQUERSCHNITT : 4mm²

KLEMMENREIHE

MWS15

Klemmenquerschnitt	Klemmennummer	Brücken	Seite/Pfad
10mm²	L1		88.5
10mm²	L2		88.6
10mm²	L3		88.6
	⏚		88.6

HASK025D 28.05.1997 / JML

0	1	2	3	4	5	6	7	8	9
Index / Datum / Name	Datum 11.Apr.1997 Bearb. FE Gepr. 26.Jul.1999	MP-SWEP 04C / S5-115U MAFER Srl 9368'6086	H.A.SCHLATTER AG BRANDSTR.24 CH-8952 SCHLIEREN	MWS15			Index	Zeichnungsnummer: 3-195 5781	Blatt Nr.: 30002 / Folgeblatt: 30003

KLEMMENREIHE

STANDARD KLEMMENQUERSCHNITT : 4mm²

Klemmenquerschnitt	Klemmennummer	Brücken	Seite/Pfad
10mm²	L1		88.4
10mm²	L2		88.4
10mm²	L3		88.4
	⏚		88.5

KLEMMENREIHE

LVB1

HASKO25D 28.05.1997 / JML

0	1	2	3	4	5	6	7	8	9
Index / Datum / Name	Datum 11.Apr.1997 Bearb. FE Gepr. 26.Jul.1999	MP-SWEP 04C / S5-115U MAFER Srl 9368'6086	H.A.SCHLATTER AG BRANDSTR.24 CH-8952 SCHLIEREN	LVB1			Index	Zeichnungsnummer: 3-195 578I	Blatt Nr.: 30003 / Folgeblatt: 30004

ANSCHLUSSCHEMA

BASK026D 26.05.1997 / JWL

VERBINDUNGSKABEL:

KABELFERTIGUNG EXTERN ☐

STEUERSCHRANKSEITIG BUCHSE ☐

NUR STEUERSCHRANKSEITIG STECKBAR ☐

Steckerpin oder Klemmenbezeichnung

KABELLÄNGE: ____ m

Funktionstext	MASCHINE (STEUERSCHRANK) Ziel-bezeichnung	Anschluß	X050 Pin-oder Klemme	Brücken	Gerate-Anschluß	STEUERSCHRANK Ziel-bezeichnung	Anschluß	Kabelname / Kabeltyp			Seite/Pfad
PRIMA ARRESTO D'EMERGENZA +	X0	+VN	1			91F0	1				91.3
SEZIONE ALIMENTATRICE DA RETE CVDC	X0	01	2			X1MINUS	01				91.0
SBLOCCAGGIO DELL'INTERRUTTORE DI POTENZA	X0	+1	3			X1	+1				99.3
=	X0	0-1	4			X1	0-1				99.3
ALIMENTAZIONE +2	X0	+2	5			X1	+2				9500.2
	X0/NOTAUS	0999	6			X1/NOTAUS	0021				99.0
ARRESTO DI EMERGENZA	X0/NOTAUS	0999A	7			X1/NOTAUS	0021A				99.1
=	X0/NOTAUS	0000	8			X1/NOTAUS	0000				99.2
ARRESTO DI EMERGENZA ABBATUTO	X0	057	9			X1	057				145.1
	X0/NOTAUS	051	10			X1/NOTAUS	051				108.5
	X0/NOTAUS	052	11			X1/NOTAUS	052				108.6
INTERRUTTORE DI POTENZA COMANDO INS.	X0	070	12		B5.5	X1	070				9500.2
	X0	071	13		B5.6	X1	071				9500.3
			14								
			15								
			16								
			17								
			18								
			19								
			20								
			21								
			22								
			23								
			24								
			25								
			26								
			27								
			28								
			29								
			30								
			31								
			32								
			⏚								

Index	Datum	Name	
	11.Apr.1997	FE	21.Mär.2000
	Bearb	Gepr.	

MP-SWEP 04C / S5-115C

MAFER Srl 9368'6086

H.A.SCHLATTER AG
BRANDSTR.24
CH-8952 SCHLIEREN

X050

Index | Zeichnungsnummer: 3-195 578 | Blatt Nr.: 30004 | Folgeblatt: 30005

ANSCHLUSSCHEMA

NABK026D 28.05.1997 / JNL

VERBINDUNGSKABEL:

KABELFERTIGUNG EXTERN ☐

STEUERSCHRANKSEITIG BUCHSE ☐

NUR STEUERSCHRANKSEITIG STECKBAR ☐

Steckerpin oder Klemmenbezeichnung

KABELLÄNGE: ____ m

Funktionstext	MASCHINE (STEUERSCHRANK) Zielbezeichnung	Anschluß	X450 Pin-oder Klemme	Brücken	Geräte-Anschluß	STEUERSCHRANK Zielbezeichnung	Anschluß	Kabelname / Kabeltyp			Seite/Pfad
	X401	45001	1			X1	+2				4050.0
	X401	45002	2			X1	0-2				4050.1
			3								
LIVELLO DI RIEMPIMENTO SYROCUT QS5	X401	45004	4			X1	0-2G4				4050.5
START QMD 1	X401	45005	5		A19.0	QB16	39				4050.5
			6								
ALIMENTAZIONE A QS5	X401	45007	7		A19.2	QB16	41				4050.6
ALIMENTAZIONE B QS5	X401	45008	8		A19.3	QB16	42				4050.7
	X401	45009	9		A19.4	QB16	43				4050.8
	X401	45010	10		A19.5	QB16	44				4050.9
			11								
			12								
	X401	45013	13			162A2	711				4000.1
=	X401	45014	14			6003K1	13				4000.1
	X401	45015	15		E11.1	IB8	40				4050.1
			16								
QMD 1 LIVELLO DI RIEMPIMENTO QS5	X401	45017	17		E11.0	IB8	39				4050.1
			18								
FILO TRAVERSALE 1 SCARICARE FILO QS5	X401	45019	19		E11.4	IB8	43				4050.2
			20								
	X401	45021	21		E11.6	IB8	45				4050.3
			22								
			23								
			24								
LIVELLO DI RIEMPIMENTO SYROCUT QS5	X401	45025	25		E11.2	IB8	41				4050.4
			26								
	X401	45027	27			IB8	27				4000.1
=	X401	45028	28			X1	+2				4000.2
			29								
			30								
			31								
			32								
			⏚								

Folgeblatt	30006		
Blatt Nr.	30005		
Zeichnungsnummer	3-195 578		
Index			
X450			
H.A.SCHLATTER AG BRANDSTR.24 CH-8952 SCHLIEREN			
MP-SWEP 04C / S5-115U			
MAFER Srl 9368'6086			
Datum	11.Apr.1997		
Bearb.	FE		
Gepr.	20.Mar.2000		
Name			
Datum			
Index			

ANSCHLUSSCHEMA

HA3K026D 28.05.1997 / JMI

VERBINDUNGSKABEL:

KABELFERTIGUNG EXTERN ☐

STEUERSCHRANKSEITIG BUCHSE ☐

NUR STEUERSCHRANKSEITIG STECKBAR ☐

Steckerpin oder Klemmenbezeichnung

KABELLÄNGE: ____ m

Funktionstext	MASCHINE (STEUERSCHRANK) Zielbezeichnung	Anschluß	X550 Pin-oder Klemme	Brücken	Geräte-Anschluß	STEUERSCHRANK Zielbezeichnung	Anschluß	Kabeltyp	Kabelname	Seite/Pfad
	X501	55001	1			X1	+2			320.1
	X501	55002	2			X1	0-2			320.2
	X501	55003	3			X1	0-MG			321.0
	X501	55004	4			X1	0-MG			321.1
ARRESTO DI EMERGENZA APPARECCHI DI COMANDO MG	X501	55005	5			X1/NOTAUS	0006			93.1
=	X501	55006	6			X1/NOTAUS	0007			93.1
=	X501	55007	7			X1/NOTAUS	0006A			93.1
=	X501	55008	8			X1/NOTAUS	0007A			93.1
ARRESTO APPARECCHI DI COMANDO MG	X501	55009	9		A17.1	QB16	16			6502.1
START APPARECCHI DI COMANDO MG	X501	55010	10		A16.4	QB16	7			6502.2
FILI TRAVERSALE INSERITTI APPARECCHI DI COMANDO MG	X501	55011	11		A17.6	QB16	21			6502.3
RESET DISTURBO APPARECCHI DI COMANDO MG	X501	55012	12			6003K6	21			6502.4
ARRESTO MACCHINA APPARECCHI DI COMANDO	X501	55013	13		E4.4	IB4	7			6500.1
START MACCHINA APPARECCHI DI COMANDO	X501	55014	14		E4.5	IB4	8			6500.2
FILI TRAVERSALE INSERITTI APPARECCHI DI COMANDO	X501	55015	15		E5.2	IB4	17			6500.3
ALIMENTAZ.FILO TRAVERS.MACCHINA APPARECCHI DI COMANDO	X501	55016	16		E5.1	IB4	16			6500.4
RESET DISTURBO APPARECCHI DI COMANDO	X501	55017	17			IB4	15			6500.5
FILI TRAVERSALE CARICARE NUOVO LFD/LFE	X501	55018	18		E39.7	X2	55018			6500.6
SORVEGLIANZA ACQUA DI RAFFREDDAMENTO MG	X501	55019	19		E6.2	IB4	29			9500.8
1. SORVEGLIANZA DI FILI TRAVERSALI	X501	55020	20			X1	42			277.7
=	X501	55021	21			X1	42			277.7
=	X501	55022	22			X1	43			277.8
=	X501	55023	23			X1	43			277.8
=	X501	55024	24			277S2/1	A11			277.9
2. SORVEGLIANZA DI FILI TRAVERSALI	X501	55025	25			277V4	+			277.3
=	X501	55026	26			277S2/2	A21			277.2
			27							
			28							
TERMOSTATI TRASFORMATORE DI SALDATURA	X501	55029	29			6005K9	A1			6005.7
TERMOSTATI REGOLATORE DI CORRENTE	X501	55030	30			6005K4	A1			6005.3
24vac TERMOSTATI	X501	55031	31			X1/24VAC	24VAC			6005.0
=	X501	55032	32			X1/24VAC	0VAC			6005.0
			⏚							

Folgeblatt	30007		
Blatt Nr.	30006		
Zeichnungsnummer	3-195 578		
Index			
X550			
H.A.SCHLATTER AG BRANDSTR.24 CH-8952 SCHLIEREN			
MP-SWEP 04C / S5-115U			
MAFER Srl 9368'6086			
Datum	11.Apr.1997		
Bearb	FE		
Gepr.	21.Mär.2000		
Name			
Datum			
Index			

ANSCHLUSSCHEMA

MAZK0260 28.05.1997 / JWL

VERBINDUNGSKABEL:

KABELFERTIGUNG EXTERN ☐

STEUERSCHRANKSEITIG BUCHSE ☐

NUR STEUERSCHRANKSEITIG STECKBAR ☐

Steckerpin oder Klemmenbezeichnung

KABELLÄNGE: ____ m

Funktionstext	MASCHINE (STEUERSCHRANK) Zielbezeichnung	Anschluß	X551 Pin-oder Klemme	Brücken	Gerätanschluß	STEUERSCHRANK Zielbezeichnung	Anschluß	Kabeltyp	Kabelname			Seite/Pfad
AVANZAMENTO A SINISTRA ENTRATA MG	X501	55101	1		A0.0	QB0	3					7510.1
AVANZAMENTO A SINSITRA USCITA MG	X501	55102	2		A0.1	QB0	4					7510.2
RITORNO A SINSITRA ENTRATA MG	X501	55103	3		A0.2	QB0	5					7510.3
RITORNO A SINISTRA USCITA MG	X501	55104	4		A0.3	QB0	6					7510.4
AVANZAMENTO A DESTRA ENTRATA MG	X501	55105	5		A0.4	QB0	7					7510.5
AVANZAMENTO A DESTRA USCITA MG	X501	55106	6		A0.5	QB0	8					7510.6
RITORNO A SINSITRA ENTRATA MG	X501	55107	7		A0.6	QB0	9					7510.7
RITORNO A SINSITRA USCITA MG	X501	55108	8		A0.7	QB0	10					7510.8
PINZA DI SERRAGGIO 1 CHIUDERE MG	X501	55109	9		A1.0	QB0	15					7514.1
PINZA DI SERRAGGIO 2 CHIUDERE MG	X501	55110	10		A1.1	QB0	16					7514.1
PINZA DI SERRAGGIO 3 CHIUDERE MG	X501	55111	11		A1.2	QB0	17					7514.2
PINZA DI SERRAGGIO 4 CHIUDERE MG	X501	55112	12		A1.3	QB0	18					7514.3
PINZA DI SERRAGGIO 5 CHIUDERE MG	X501	55113	13		A1.4	QB0	19					7514.4
PINZA DI SERRAGGIO 6 CHIUDERE MG	X501	55114	14		A1.5	QB0	20					7514.5
CARELLO SOLLEVARE MG	X501	55115	15		A3.4	QB0	43					7514.8
"	X501	55116	16		A3.5	QB0	44					7514.9
			17									
			18									
			19									
			20									
			21									
			22									
			23									
			24									
			25									
			26									
FINE D'AVANZAMENTO MG	X501	55127	27		E6.3	IB4	30					7512.0
FINE RITORNO MG	X501	55128	28		E6.4	IB4	31					7512.1
			29									
			30									
			31									
			32									
			⏚									

Folgeblatt	30008		
Blatt Nr.	30007		
Zeichnungsnummer	3-195 578		
Index			
X551			
H.A.SCHLATTER AG BRANDSTR.24 CH-8952 SCHLIEREN			
MP-SWEP 04C / S5-1150			
WAFER Srl 9368'6086			
Datum	11.Apr.1997		
Bearb	FE		
Gepr.	21.Mar.2000		
Name			
Datum			
Index			

ANSCHLUSSCHEMA

HASK026D 28.05.1997 / JMI

VERBINDUNGSKABEL:

KABELFERTIGUNG EXTERN ☐

STEUERSCHRANKSEITIG BUCHSE ☐

NUR STEUERSCHRANKSEITIG STECKBAR ☐

Steckerpin oder Klemmenbezeichnung

KABELLÄNGE:____ m

Funktionstext	MASCHINE (STEUERSCHRANK) Ziel-bezeichnung	Anschluß	X552 Pin-oder Klemme	Brücken	Geräte-Anschluß	STEUERSCHRANK Ziel-bezeichnung	Anschluß	Kabelname / Kabeltyp			Seite/Pfad
PRESSA DI SALDATURA 1 MG	X501	55201	1		A24.0	QB24	3				7500.1
PRESSA DI SALDATURA 2 MG	X501	55202	2		A24.1	QB24	4				7500.1
PRESSA DI SALDATURA 3 MG	X501	55203	3		A24.2	QB24	5				7500.2
PRESSA DI SALDATURA 4 MG	X501	55204	4		A24.3	QB24	6				7500.3
PRESSA DI SALDATURA 5 MG	X501	55205	5		A24.4	QB24	7				7500.3
PRESSA DI SALDATURA 6 MG	X501	55206	6		A24.5	QB24	8				7500.4
PRESSA DI SALDATURA 7 MG	X501	55207	7		A24.6	QB24	9				7500.5
PRESSA DI SALDATURA 8 MG	X501	55208	8		A24.7	QB24	10				7500.5
PRESSA DI SALDATURA 9 MG	X501	55209	9		A25.0	QB24	15				7500.6
PRESSA DI SALDATURA 10 MG	X501	55210	10		A25.1	QB24	16				7500.7
PRESSA DI SALDATURA 11 MG	X501	55211	11		A25.2	QB24	17				7500.8
PRESSA DI SALDATURA 12 MG	X501	55212	12		A25.3	QB24	18				7500.8
PRESSA DI SALDATURA 13 MG	X501	55213	13		A25.4	QB24	19				7501.1
PRESSA DI SALDATURA 14 MG	X501	55214	14		A25.5	QB24	20				7501.1
PRESSA DI SALDATURA 15 MG	X501	55215	15		A25.6	QB24	21				7501.2
PRESSA DI SALDATURA 16 MG	X501	55216	16		A25.7	QB24	22				7501.3
PRESSA DI SALDATURA 17 MG	X501	55217	17		A26.0	QB24	27				7502.1
PRESSA DI SALDATURA 18 MG	X501	55218	18		A26.1	QB24	28				7502.1
PRESSA DI SALDATURA 19 MG	X501	55219	19		A26.2	QB24	29				7502.2
PRESSA DI SALDATURA 20 MG	X501	55220	20		A26.3	QB24	30				7502.3
PRESSA DI SALDATURA 21 MG	X501	55221	21		A26.4	QB24	31				7502.3
PRESSA DI SALDATURA 22 MG	X501	55222	22		A26.5	QB24	32				7502.4
PRESSA DI SALDATURA 23 MG	X501	55223	23		A26.6	QB24	33				7502.5
PRESSA DI SALDATURA 24 MG	X501	55224	24		A26.7	QB24	34				7502.5
PRESSA DI SALDATURA 25 MG	X501	55225	25		A27.0	QB24	39				7502.6
PRESSA DI SALDATURA 26 MG	X501	55226	26		A27.1	QB24	40				7502.7
PRESSA DI SALDATURA 27 MG	X501	55227	27		A27.2	QB24	41				7502.8
PRESSA DI SALDATURA 28 MG	X501	55228	28		A27.3	QB24	42				7502.8
			29								
			30								
			31								
			32								
			⏚								

Folgeblatt	30009		
Blatt Nr.	30008		
Zeichnungsnummer	3-195 578		
Index			
X552			
H.A.SCHLATTER AG BRANDSTR.24 CH-8952 SCHLIEREN			
MP-SWEP 04C / S5-1150			
MAFER Srl 9368'6086			
Datum	11.Apr.1997		
Bearb	FE		
Gepr.	20.Mar.2000		
Name			
Datum			
Index			

ANSCHLUSSCHEMA

MASKO26D 28.05.1997 / JMI

VERBINDUNGSKABEL:

KABELFERTIGUNG EXTERN ☐

STEUERSCHRANKSEITIG BUCHSE ☐

NUR STEUERSCHRANKSEITIG STECKBAR ☐

Steckerpin oder Klemmenbezeichnung

KABELLÄNGE: ____ m

X553

Funktionstext	MASCHINE (STEUERSCHRANK) Zielbezeichnung	Anschluß	Pin-oder Klemme	Brücken	Geräte-Anschluß	STEUERSCHRANK Zielbezeichnung	Anschluß	Kabeltyp	Kabelname			Seite/Pfad
TRASFORMATORE 1	X501	55301	1			157A1	1					157C.1
"	X501	55302	2			157A1	2					157C.1
TRASFORMATORE 2	X501	55303	3			157A1	3					157C.1
"	X501	55304	4			157A1	4					157C.2
TRASFORMATORE 3	X501	55305	5			157A1	5					157C.2
"	X501	55306	6			157A1	6					157C.2
TRASFORMATORE 6	X501	55307	7			157A3	1					157C.3
"	X501	55308	8			157A3	2					157C.3
TRASFORMATORE 5	X501	55309	9			157A3	3					157C.3
"	X501	55310	10			157A3	4					157C.4
TRASFORMATORE 4	X501	55311	11			157A3	5					157C.4
"	X501	55312	12			157A3	6					157C.4
TRASFORMATORE 7	X501	55313	13			157A5	1					157C.5
"	X501	55314	14			157A5	2					157C.5
			15									
			16									
			17									
			18									
			19									
			20									
			21									
			22									
			23									
			24									
			25									
			26									
			27									
			28									
			29									
			30									
			31									
			32									
			⏚									

Datum	11.Apr.1997	MP-SWEP 04C / S5-115U	H.A.SCHLATTER AG BRANDSTR.24 CH-8952 SCHLIEREN
Bearb	FE	MAPER Srl	X553
Gepr.	20.Mar.2000	9368'6086	
Name			
Datum			
Index			

Index	Zeichnungsnummer	Blatt Nr.	Folgeblatt
	3-195 5781	30009	30010

ANSCHLUSSSCHEMA

VERBINDUNGSKABEL:

KABELFERTIGUNG EXTERN ☐

STEUERSCHRANKSEITIG BUCHSE ☐

NUR STEUERSCHRANKSEITIG STECKBAR ☐

Steckerpin oder Klemmenbezeichnung

KABELLÄNGE: ____ m

	MASCHINE (STEUER-SCHRANK)	X750	STEUER-SCHRANK
Funktionstext	MAZ 4 CHÜDERE II RO-20		
Zielbezeichnung	7Y1	QB20	X1
Anschluß		29	0-7
Pin-oder Klenne	1	2	
Brücken			
Geräte-Anschluß		R22.2	
Zielbezeichnung		7Y1	
Anschluß			
Kabeltyp			Kabelname
Seite/Pfad	10050.6	10050.6	

MAZ0250 28.03.1997 / JMS

0	1	2	3	4	5	6	7	8	9
Index / Datum / Name	Datum 11.Apr.1997 Bearb. FE Gepr. 21.Mär.2000	MP-SWEP 04C / S5-115U MAFER Srl 9368'6086	H.A.SCHLATTER AG BRANDSTR.24 CH-8952 SCHLIEREN	X750			Index	Zeichnungsnummer 3-195 5781	Blatt Nr. 30010 / Folgeblatt 30011

ANSCHLUSSCHEMA

MASK0260 28.05.1997 / JML

VERBINDUNGSKABEL:

KABELFERTIGUNG EXTERN ☐

STEUERSCHRANKSEITIG BUCHSE ☐

NUR STEUERSCHRANKSEITIG STECKBAR ☐

Steckerpin oder Klemmenbezeichnung

KABELLÄNGE:____ m

X850

Funktionstext	MASCHINE (STEUERSCHRANK) Zielbezeichnung	Anschluß	Pin-oder Klemme	Brücken	Geräte-Anschluß	STEUERSCHRANK Zielbezeichnung	Anschluß	Kabelname / Kabeltyp	Seite/Pfad
IM AUTOMATICO MWS15	X1	217	1			X1	+2		812.1
"			2			X1	0-2		812.1
			3						
			4						
			5						
			6						
ARRESTO ABBATUTO MWS15	X1	228	7			X1	802		812.4
			8						
ARRESTO DI EMERGENZA SL	X850	10	9			X1/NOTAUS	0008		93.3
"	X850	9	10			X1/NOTAUS	0008A		93.4
"	X850	12	11						93.3
"	MWS15	X1/216	12			X1/NOTAUS	0009A		93.4
AZIONAMENTO DISINS. SORVEG. ARRESTO DI EMERG. MWS15	X1	234	13						812.6
"	X1	235	14						812.6
AZIONAMENTO DISINS. MWS15	X1	236	15						812.7
"	X1	237	16						812.7
"	-X1	??.?	17						812.7
"	-X1	??.??	18						812.7
SEGNALAZIONE AZIONAMENTO DISINS. MWS15	-X1	??	19						812.8
AZIONAMENTO DISINS. MWS15		1	20						813.1
"		1	21						813.1
			22						
DENTRO AUTOMATICO MWS15	X1	218	23		E9.6	IB8	21		812.1
RETE ASSONTO MWS15	X1	220	24		E9.7	IB8	22		812.2
START MWS15	813K1	14	25						813.2
"	813K1	12	26						813.2
			27						
DISTURBO MWS15	X1	222	28		E9.5	IB8	20		812.3
ARRESTO ABBATUTO MWS15	X1	229	29			X1	803		812.4
AZIONAMENTO DISINS. SORVEGLIANZA MWS15	X1	232	30						812.5
"	X1	233	31						812.5
			32						
			⏚						

Folgeblatt	30012		
Blatt Nr.	30011		
Zeichnungsnummer	3-195 578		
Index			
X850			
H.A.SCHLATTER AG BRANDSTR.24 CH-8952 SCHLIEREN			
MP-SWEP 04C / S5-1150			
MAFER Srl 9368'6086			
Datum	11.Apr.1997		
Bearb.	FE		
Gepr.	21.Mar.2000		
Name			
Datum			
Index			

ANSCHLUSSCHEMA

HASK026D 28.05.1997 / JNL

VERBINDUNGSKABEL:

KABELFERTIGUNG EXTERN ☐

STEUERSCHRANKSEITIG BUCHSE ☐

NUR STEUERSCHRANKSEITIG STECKBAR ☐

Steckerpin oder Klemmenbezeichnung

KABELLÄNGE: ____ m

Funktionstext	MASCHINE (STEUERSCHRANK) Zielbezeichnung	MASCHINE (STEUERSCHRANK) Anschluß	X1000 Pin-oder Klemme	X1000 Brücken	X1000 Geräte-Anschluß	STEUERSCHRANK Zielbezeichnung	STEUERSCHRANK Anschluß	Kabelnane Kabeltyp			Seite/Pfad
START LVB1	LVB1	1	1			800K1	14				801.0
RIPRESA RETE LVB1	LVB1	2	2			800K5	11				801.4
			3								
			4								
CADENZATO DI SALDATURA DA MG LVB1	LVB1	5	5			800K3	11				801.2
START LVB1	LVB1	6	6			800K1	11				801.0
FILI TRAVERSALE PRESA LVB1	LVB1	7	7			800K2	11				801.1
RIPRESA RETE LVB1	LVB1	8	8			800K6	11				801.5
ARRESTO TERMINE SERVIZIO LVB1	LVB1	9	9			800K4	11				801.3
FINE AVANZAMENTO DA MG LVB1	LVB1	6	10			800K7	11				801.6
			11								
			12								
DENTRO AUTOMATICO LVB1	LVB1	13	13			X1	+2				801.7
FILI TRAVERSALE NELLA POSIZIONE LVB1	LVB1	14	14			IB4	46				801.8
			15								
DENTRO AUTOMATICO LVB1	LVB1	16	16			IB4	44				801.7
POSIZIONE FINALE CARELLO DAVANTI LVB1	LVB1	17	17			IB4	39				801.9
DISTURBO LVB1	LVB1	18	18			IB4	45				801.7
ARRESTO DI EMERGENZA LVB1	X1/NOTAUS	0012	19			LVB1	19				93.8
"	X1/NOTAUS	0012A	20			LVB1	20				93.8
"	X1/NOTAUS	0013	21			LVB1	21				93.8
"	X1/NOTAUS	0013A	22			LVB1	22				93.8
ARRESTO MACCHINE ESTERNO	X1	801	23			LVB1	23				850.1
"	X1	802	24			LVB1	24				850.1
			25								
			26								
			27								
			28								
			29								
			30								
FILI TRAVERSALE NELLA POSIZIONE LVB1	LVB1	31	31			X1	+2				801.9
POSIZIONE FINALE CARELLO DAVANTI LVB1	LVB1	32	32			X1	0-2				801.9
			⏚								

Folgeblatt	30013		
Blatt Nr.	30012		
Zeichnungsnummer	3-195 578		
Index			
X1000			
H.A.SCHLATTER AG BRANDSTR.24 CH-8952 SCHLIEREN			
MP-SWEP 04C / S5-115			
MAFER Srl 9368'6086			
Datum	11.Apr.1997		
Bearb.	FE		
Gepr.	21.Mar.2000		
Name			
Datum			
Index			

KLEMMENREIHE

STANDARD KLEMMENQUERSCHNITT : 4mm²

KLEMMENREIHE

X0/400V

Klemmenquerschnitt	Klemmennummer	Brücken	Seite/Pfad
10mm²	2U		88.2
10mm²	2V		88.3
10mm²	2W		88.3
	÷		86.3
10mm²	4U		88.4
10mm²	4V		88.4
10mm²	4W		88.4
	+		88.5
10mm²	5U		88.5
10mm²	5V		88.6
10mm²	5W		88.6
	+		88.6
10mm²	1U		88.0
10mm²	1V		88.0
10mm²	1W		88.1
	+		88.1
	+		88.1
	U1		90.1
	U1		90.1
	V1		90.2
	V1		90.2
	W1		90.2
	W1		90.2
	+		90.3
	+		90.3

HASK025D 28.05.1997 / JWL

0	1		2	3	4	5	6	7	8	9
	Datum	11.Apr.1997	MP-SWEP 04C / S5-115U	H.A.SCHLATTER AG	X0/400V			Index	Zeichnungsnummer	Blatt Nr.	Folgeblatt
	Bearb.	FE	MAFER Srl	BRANDSTR.24					3-195 5781	30013	30014
	Gepr.	26.Jul.1999	9368'6086	CH-8952 SCHLIEREN							
Index	Datum	Name									

NUR STEUERSCHRANKSEITIG STECKBAR ☐

MASCHINE (STEUER-SCHRANK)

X752

STEUER-SCHRANK

Funktionstext	Zielbezeichnung	Anschluß	Pin-oder Klemme	Brücken	Geräte-Anschluß	Zielbezeichnung	Anschluß	Kabeltyp	Seite/Pfad
=		U2	1			X1/400V	1U6		10050.1
=		V2	2			X1/400V	1V6		10050.1
=		W2	3			X1/400V	1W6		10050.1
=		U1	4			X1/400V	1U7		10050.2
=		V1	5			X1/400V	1V7		10050.2
=		W1	6			X1/400V	1W7		10050.2

Kabelnan

0	1	2	3	4	5	6	7	8
Index / Datum / Name	Datum 11.Apr.1997 Bearb FE Gepr. 20.Mär.2000	MP-SWEP 04C / S5-115U MAFER Srl 9368'6086	H.A.SCHLATTER AG BRANDSTR.24 CH-8952 SCHLIEREN	X752			Index	Zeichnungsnummer 3-195 578 / Blatt 30