Vista A | Vista B

1-stadio

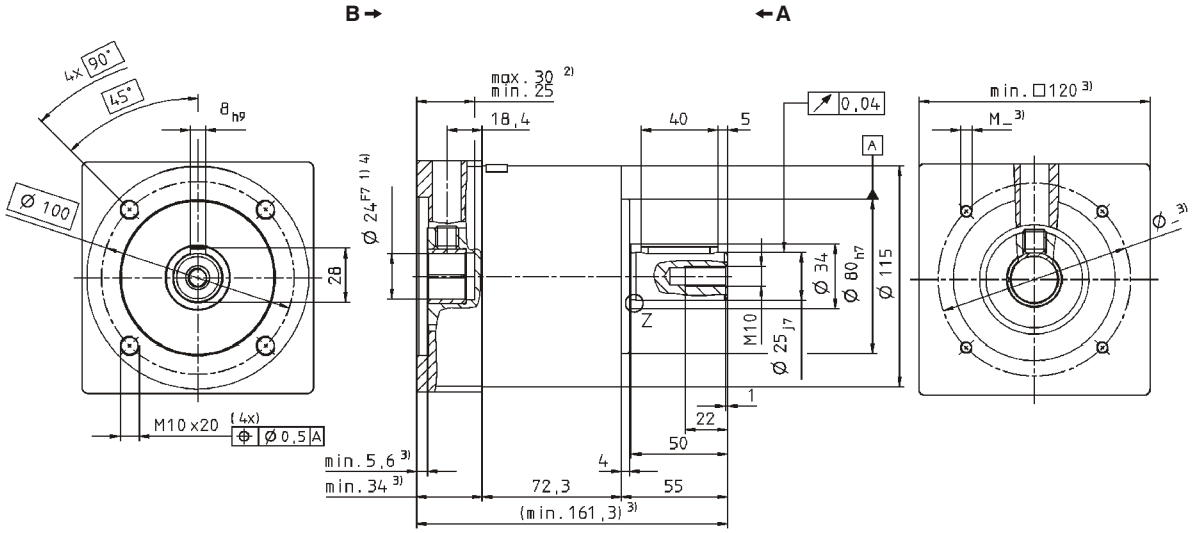

2-stadi:

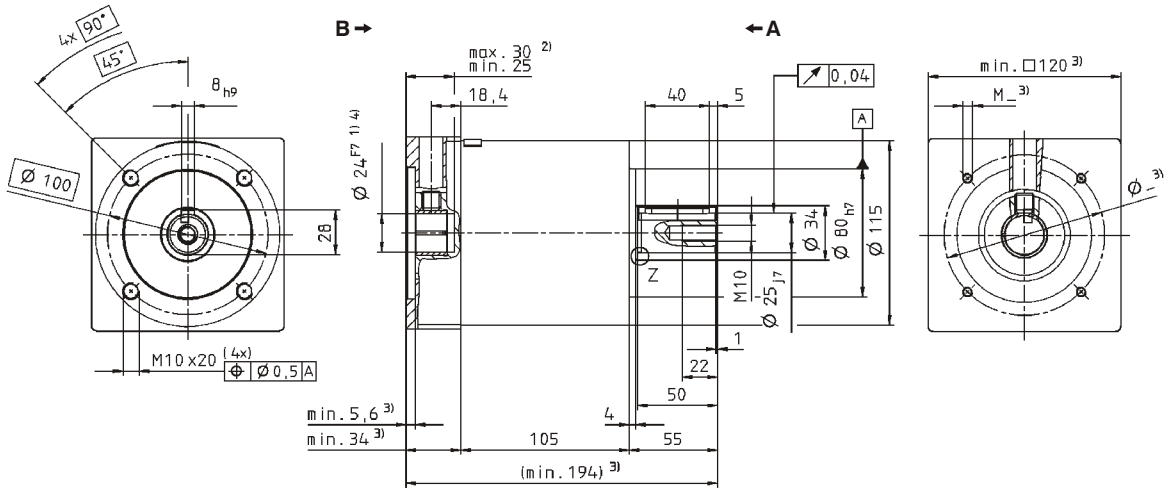

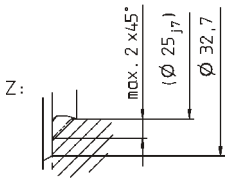

Quote non tollerate ± 1 mm.
1) Verificare l'accoppiamento all'albero motore.
2) Min./max. lunghezza albero motore. Per alberi motore più lunghi contattateci.
3) Le quote dipendono dal motore.
4) Per alberi motore con diametro inferiore l'accoppiamento viene eseguito con bussola di riduzione.

Per i dati CAD consultare il sito www.wittenstein.it - sezione Info & CAD Finder

Per il fissaggio al motore vedere istruzioni di montaggio.