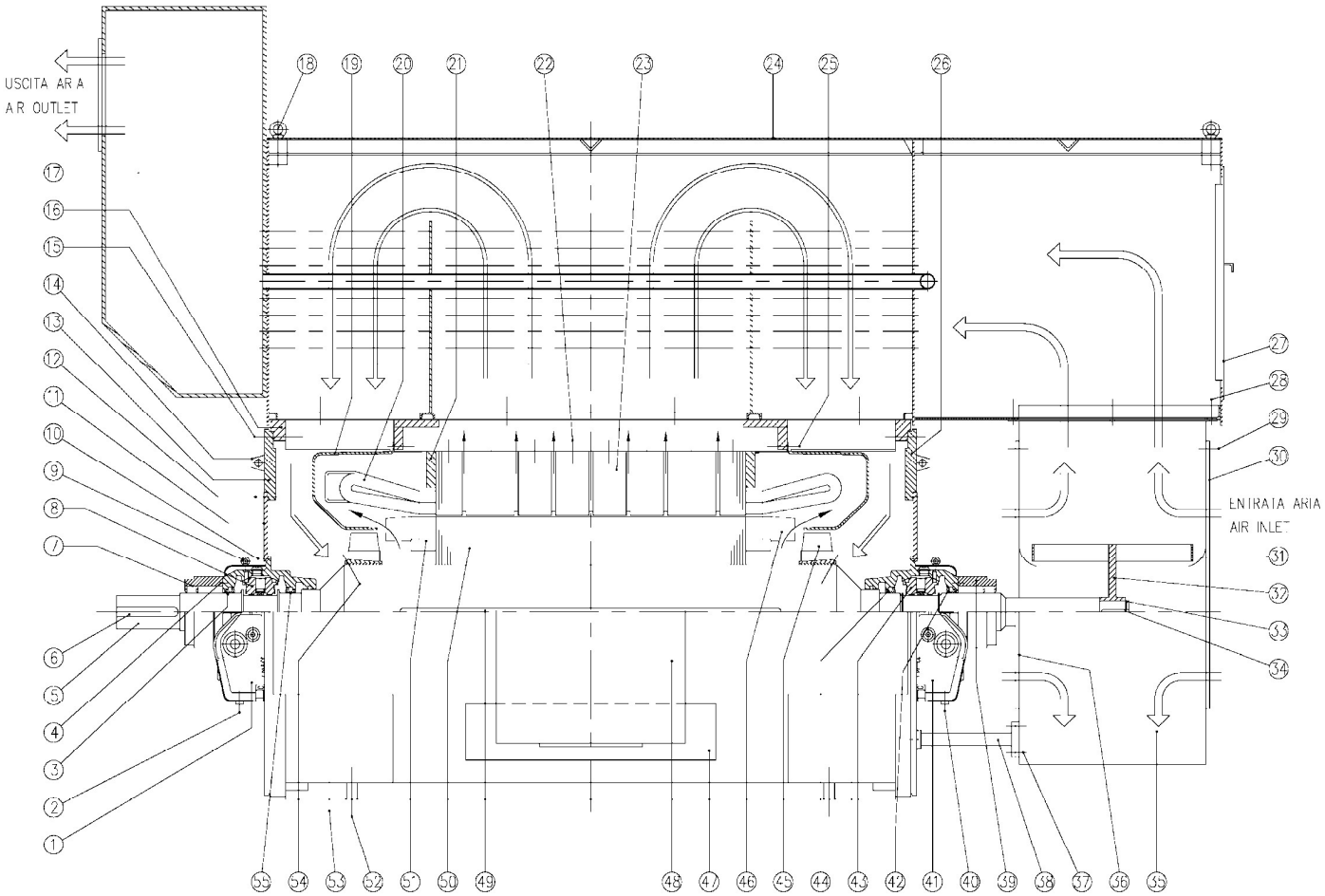

	DESCRIZIONE	DESCRIPTION
1	SUPPORTO L. A.	D. E. SUPPORT
2	TAPPO SCARICO OLIO	O. DRAIN PLUG
3	LABIRINTO ESTERNO L. A.	D. E. EXTERNAL FLOATING LABYRINTH SEAL
4	VITI FISSAGGIO LABIRINTO L. A.	D. E. LABYRINTH FIXING SCREWS
5	ALBERO	SHAFT
6	LINGUETTA	KEY
7	PROTEZIONE ESTERNA L. A.	D. E. BAFFLE
8	CUSCINETTO L. A.	D. E. BEARING
9	GOLFARI SOLLEVAMENTO SOLO CUSCINETTO	BEARING LIFTING EYE BOLTS ONLY
10	VITI FISSAGGIO SPORTELLO-SUPPORTO	COVER-SUPPORT FIXING SCREWS
11	SPORTELLO SCUDO L. A.	D. E. SHIELD COVER
12	VITI FISSAGGIO SPORTELLO-CARCASSA	COVER-FRAME FIXING SCREWS
13	SCUDO L. A.	D. E. SHIELD
14	GOLFARI SOLLEVAMENTO SOLO SCUDO	END SHIELD LIFTING EYE BOLTS ONLY
15	VITI FISSAGGIO SCUDO-CARCASSA	SHIELD-FRAME FIXING SCREWS
16	CARCASSA	FRAME
17	SILENZIATORE USCITA ARIA (se presente)	AIR OUTLET NOISE REDUCER (if present)
18	GOLFARI SOLLEV. SOLO REFRIGERANTE	COOLER BOX LIFTING EYE BOLTS ONLY
19	GUIDA ARIA	AIR BAFFLE
20	AVVOLGIMENTO STATORE	STATOR WINDING
21	FLANGIA PRESSAPACCO	STATOR RETAINING FLANGE
22	SPINE FISSAGGIO STATORE	STATOR DOWEL PINS
23	PACCO STATORE	STATOR CORE
24	REFRIGERANTE ARIA-ARIA	AIR-TO-AIR HEAT EXCHANGER
25	VITI FISSAGGIO GUIDA ARIA	AIR BAFFLE FIXING SCREWS
26	SCUDO L. O. A.	N. D. E. SHIELD
27	SPORTELLO REFRIGERANTE	COOLER COVER
28	VITI FISSAGGIO CASSA VENTILATORE	FAN CASING FIXING SCREWS
29	VITI FISSAGGIO GRIGLIA	GRILLE FIXING SCREWS
30	GRIGLIA ESTERNA	EXTERNAL GRILLE
31	CONVOGLIATORE ARIA	AIR BAFFLE
32	VENTILATORE ESTERNO	EXTERNAL FAN
33	ANELLO SEEGER	SEEGER RING
34	LINGUETTA	KEY
35	CASSA VENTILATORE	FAN CASING
36	GRIGLIA INTERNA	INTERNAL GRILLE
37	VITI FISSAGGIO STAFFA	LOWER BRACKET FIXING SCREWS
38	STAFFA	LOWER BRACKET
39	PROTEZIONE ESTERNA L. O. A.	N. D. E. BAFFLE
40	TAPPO SCARICO OLIO	O. DRAIN PLUG
41	SUPPORTO L. O. A.	N. D. E. SUPPORT
42	LABIRINTO ESTERNO L. O. A.	N.D.E. EXTERNAL FLOATING LABYRINTH SEAL
43	CUSCINETTO L. O. A.	N. D. E. BEARING
44	LABIRINTO INTERNO L. O. A.	N.D.E. INTERNAL FLOATING LABYRINTH SEAL
45	VENTILATORE INTERNO (se presente)	INTERNAL FAN (if present)
46	ALETTE DI VENTILAZIONE (se presente)	VENTILATION BLADES (if present)
47	SPORTELLO RISCALDATORI	HEATERS HOUSING
48	SCATOLA LINEA	MAIN TERMINAL BOX
49	LINGUETTA ROTORE	ROTOR KEY
50	PACCO ROTORE	ROTOR CORE
51	GABBIA ROTORE	ROTOR CAGE
52	VITI POSIZIONAMENTO MOTORE	MOTOR POSITIONING SCREWS
53	FORO VITI FISSAGGIO MOTORE	MOTOR FIXING SCREW HOLES
54	VITI FISSAGGIO VENTILATORE (se presente)	FAN FIXING SCREWS (if present)
55	LABIRINTO INTERNO L. A.	D. E. INTERNAL FLOATING LABYRINTH SEAL

Ansaldo Sistemi Industriali SpA si riserva la titolarità di ogni proprietà di questo documento con divieto di riproduzione e rivelazione comunque nota a terzi e/o ditte concorrenti senza autorizzazione scritta.
Ansaldo Sistemi Industriali SpA reserves the lawful property of this document and prohibits from reproducing and disclosing it to a third party and to competitors without any written permission.

ASSEGNATO LUOGO	DATE 15.04.07	DATE 07.02.13	FIRME/SIGNATURES DATE — PROGETTAZIONE COMELLI 06.03.02 — CONTROLLO/CHECKED — APPROVATO/APPROVED — APPROVAZIONE ELETTRONICA
REV.	DIS./RIFAT.	REV.	NOS. TYPES TOTAL NUMB. (NR)
ASSEGNATO LUOGO	DIS./RIFAT.	REV.	

Ansaldo Sistemi Industriali S.p.A.

NUMERO/NUMBER EMR967501 — DESCRIZIONE/DESCRIPTION SEZIONA_E/SECTIONA_

DESCRIZIONE ESTESA/LONG DESCRIPTION

GRUPPO TECNICO/TECHNICAL GROUP ACGS SEIX

FORMATO/SIZE A4 — SCALA/SCALE 1:2 — FOGLIO/SHEET 1 — DI/OF 1