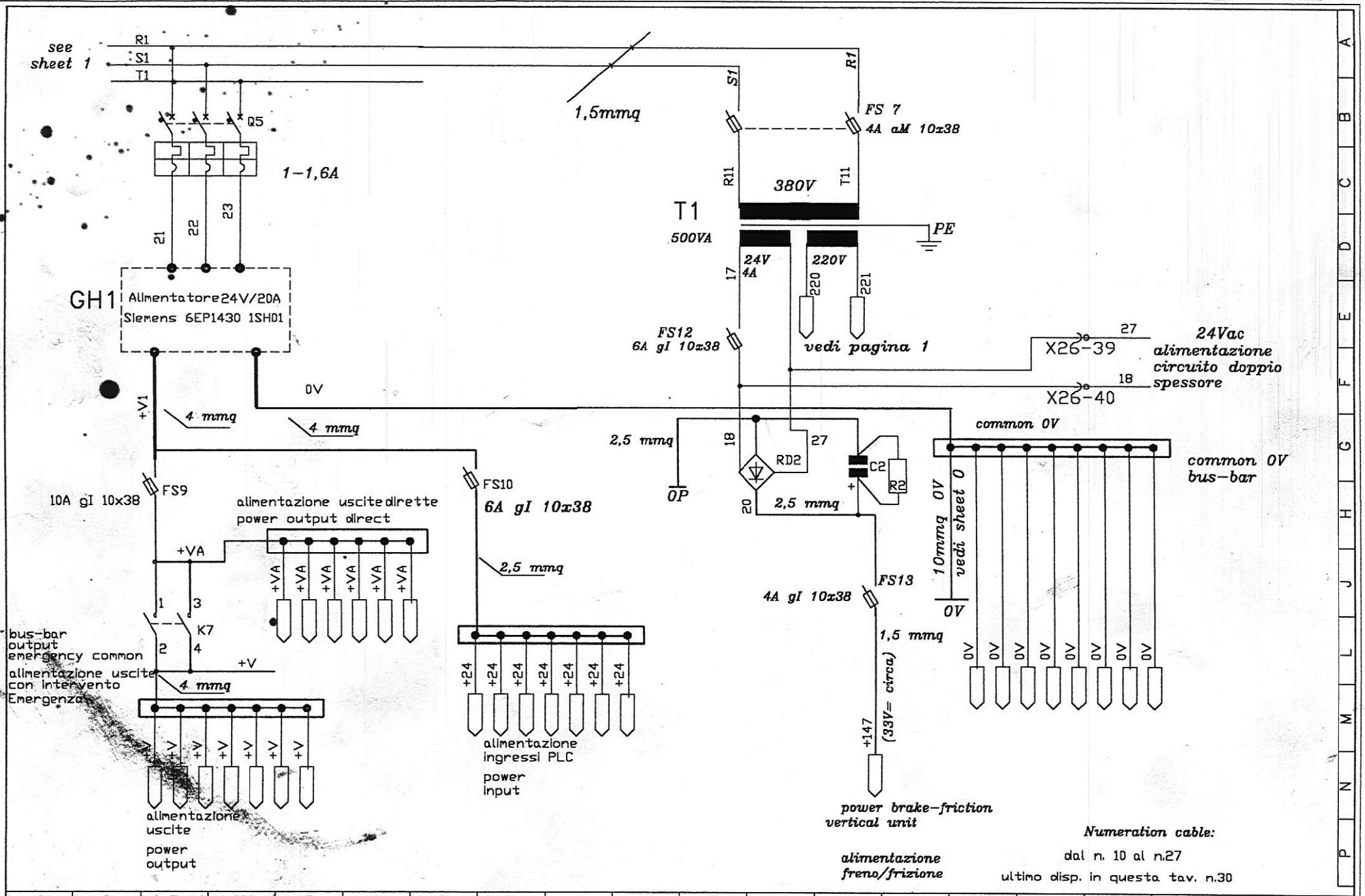

SAPI SVILUPPO AUTOMATISMI PRESSE Via Mombarone,3 10010 BUROLO (To) ITALIA

1	2	3	4	5	6	7	8	9	10	11	12	13	14	15	16	17	18	19	20		

sapi SVILUPPO AUTOMATISMI PRESSE	MACCHINA Transfert Sistema QUATTRO PARTICOLARE Circuiti alimentazione I/O +147	16/07/98	G.Gariazzo	Comm. 90-609	TOT.tavole SHEET: 3
		Ore : 14:23:35		Ditta STEEL PAN	FILE: PTZ1 /3

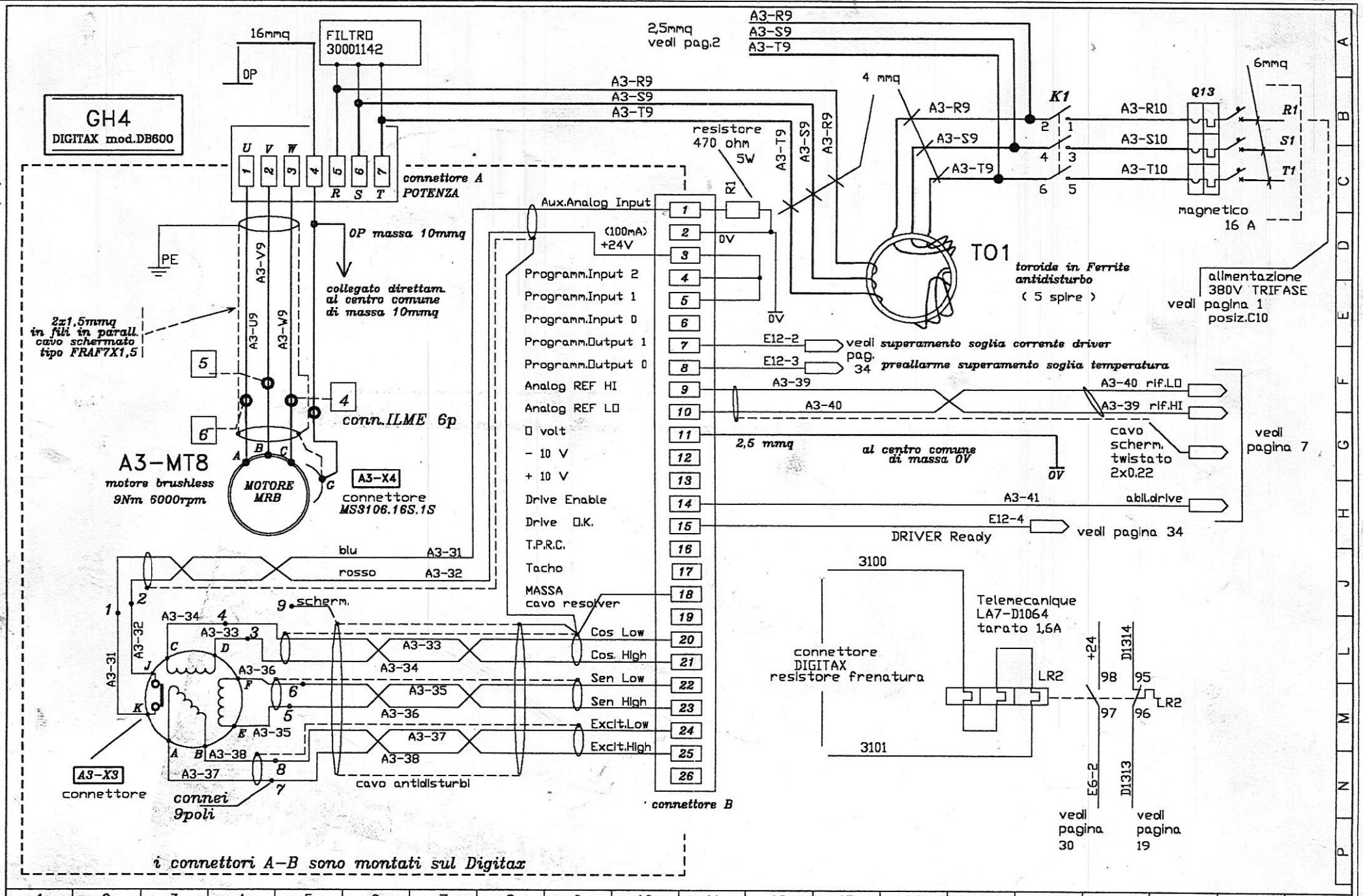

S A P I SVILUPPO AUTOMATISMI PRESSE Via Mombarone,3 10010 BUROLO (To) ITALIA

sapi SVILUPPO AUTOMATISMI PRESSE	TRANSFER tipo Sys.QUATTRO *** connessione Digitax brushless power driver brushless	16/07/98	G.Gariazzo	REV.1 90-609	Part No.
		Note: STEEL PAN		REV.2	FILE: PTZ-A3 /1

SHEET: 4

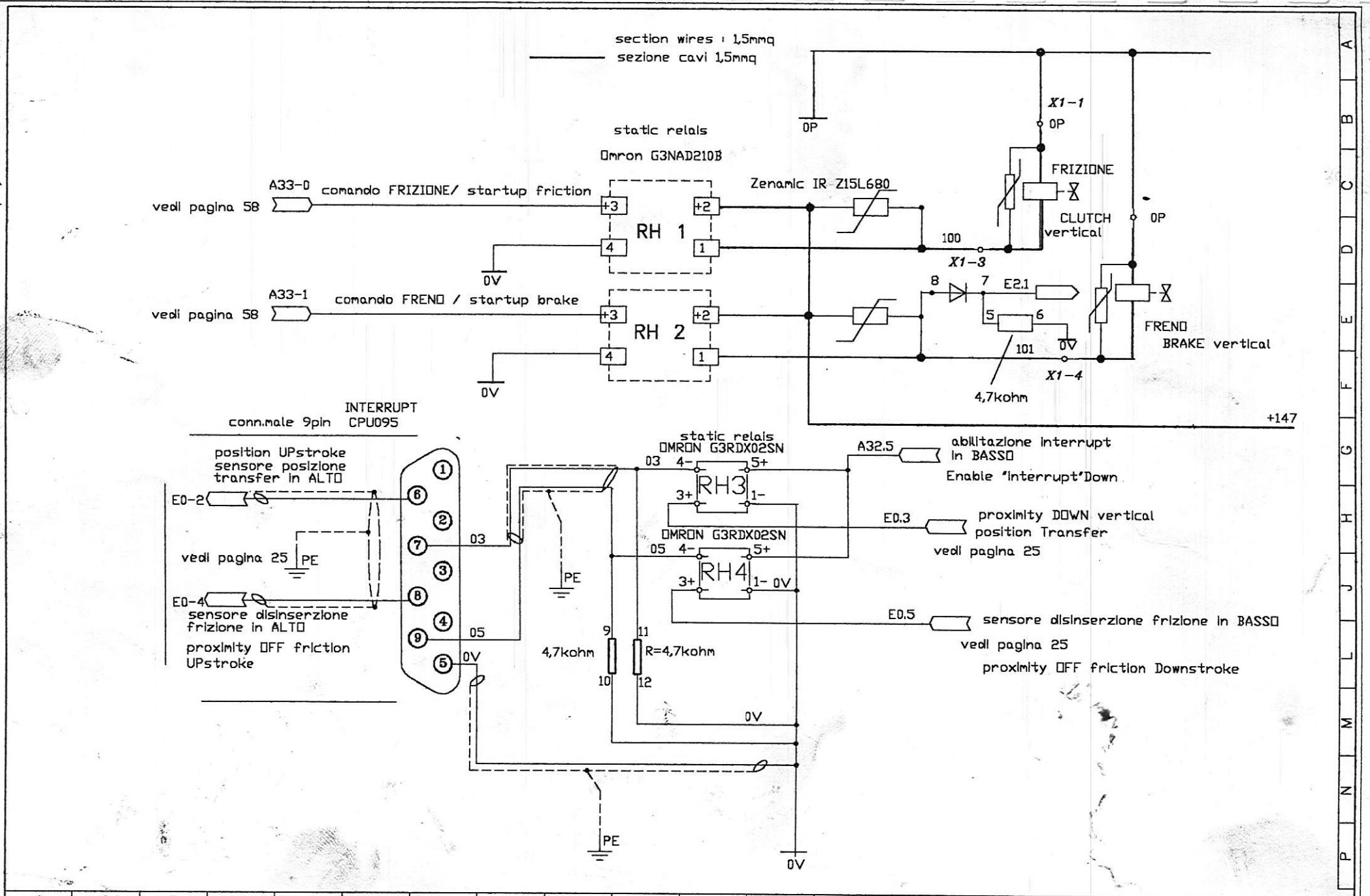

S A P I SVILUPPO AUTOMATISMI PRESSE Via Mombarone,3 10010 BUROLO (To) ITALIA

sapi SVILUPPO AUTOMATISMI PRESSE	MACCHINA Transfert Sistema QUATTRO PARTICOLARE comando freno/frizione verticale	16/07/98	G.Gariazzo	Comm. 90-609	TOT.tavole SHEET: 6
		Ore : 14:28:38		Ditta STEEL PAN	FILE: STATI / 5

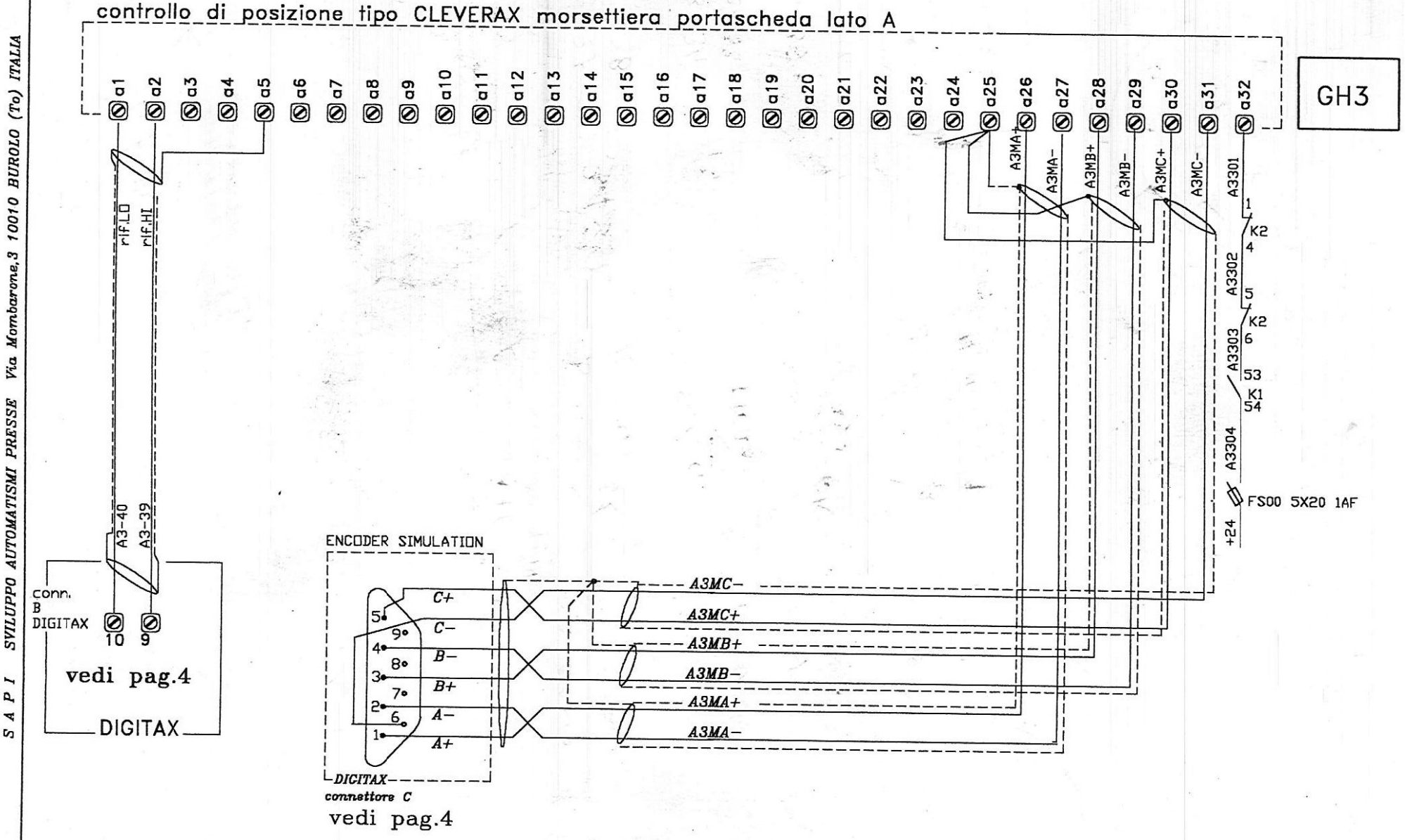

S A P I SVILUPPO AUTOMATISMI PRESSE Via Mombarone,3 10010 BUROLO (To) ITALIA

sapi SVILUPPO AUTOMATISMI PRESSE	TRANSFER tipo Sys.QUATTRO *** connessione DIGITAX – CLEVERAX connexion digitax-cleverax	16/07/98	G.Gariazzo	REV.1 90-609	Part No.
		Note: STEEL PAN		REV.2	FILE: PTZ-A3 /3

SHEET: 7

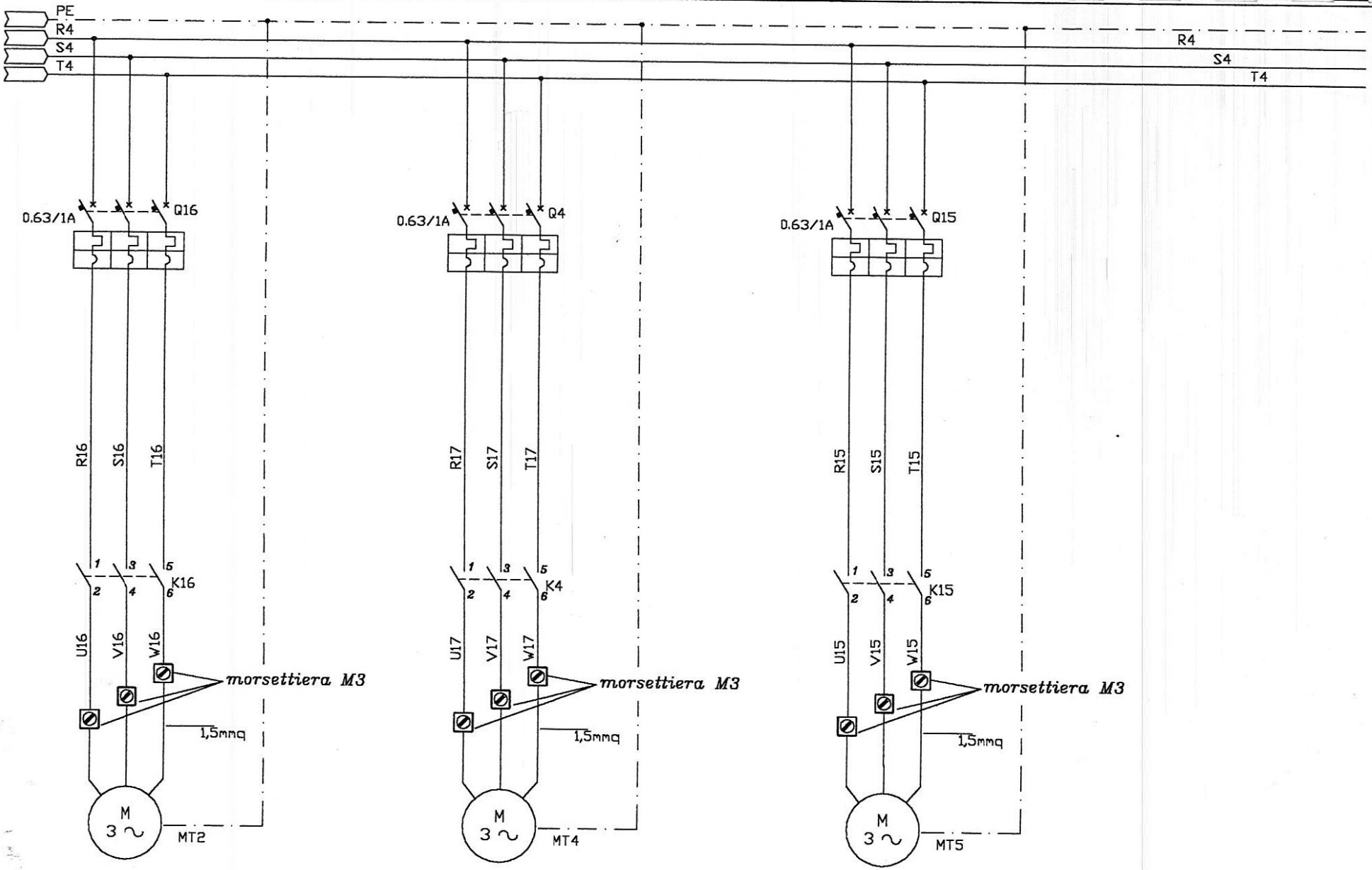

Motore rotazione tavola portamagazzini

380V – 0,18kW – 0,7A

Motore nastro scarico dello sfrido

380V – 0.12kW – 0.5A

Motore nastro scarico pezzi finiti

380V – 0.12kW – 0.5A

S A P I SVILUPPO AUTOMATISMI PRESSE Via Mombarone,3 10010 BUROLO (To) ITALIA

sapi SVILUPPO AUTOMATISMI PRESSE	MACCHINA Transfert Sistema QUATTRO PARTICOLARE Circuiti potenza motori AC POwer motor three-phase	16/07/98	G.Gariazzo	Comm. 90-609	TOT.tavole SHEET: 5
		Ore : 14:24:30		Ditta STEEL PAN	FILE: PTZ1 /5

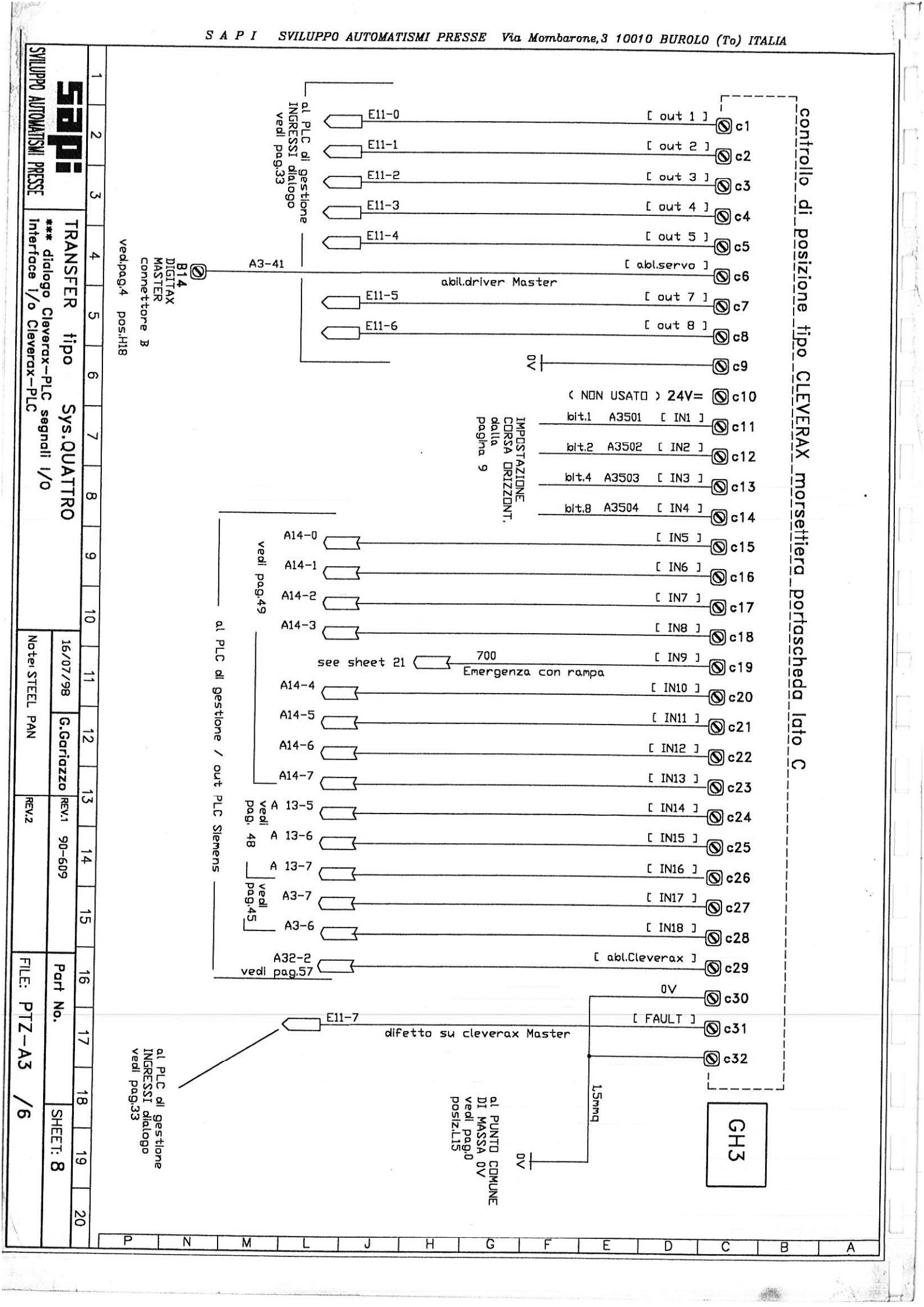
controllo di posizione tipo CLEVERAX morsettiera portascheda lato C
c1 [out 1] E11-0
c2 [out 2] E11-1
c3 [out 3] E11-2
c4 [out 4] E11-3
c5 [out 5] E11-4
c6 [abl.servo] A3-41
abil.driver Master
B14 DIGITAX MASTER connettore B
vedi pag.4 pos.H18
al PLC di gestione INGRESSI dialogo vedi pag.33
c7 [out 7] E11-5
c8 [out 8] E11-6
c9 0V
c10 (NON USATO) 24V=
c11 bit.1 A3501 [IN1]
c12 bit.2 A3502 [IN2]
c13 bit.4 A3503 [IN3]
c14 bit.8 A3504 [IN4]
IMPOSTAZIONE CORSA ORIZZONT. dalla pagina 9
c15 [IN5] A14-0
c16 [IN6] A14-1
c17 [IN7] A14-2
c18 [IN8] A14-3
c19 [IN9] 700 Emergenza con rampa
see sheet 21
c20 [IN10] A14-4
c21 [IN11] A14-5
c22 [IN12] A14-6
c23 [IN13] A14-7
vedi pag.49
al PLC di gestione / out PLC Siemens
c24 [IN14] A 13-5
c25 [IN15] A 13-6
c26 [IN16] A 13-7
vedi pag. 48
c27 [IN17] A3-7
c28 [IN18] A3-6
vedi pag.45
c29 [abl.Cleverax] A32-2
vedi pag.57
c30 0V
c31 [FAULT] E11-7
difetto su cleverax Master
c32
al PLC di gestione INGRESSI dialogo vedi pag.33
1,5mmq
al PUNTO COMUNE DI MASSA 0V vedi pag.0 posiz.L15
0V
GH3
SVILUPPO AUTOMATISMI PRESSE
TRANSFER tipo Sys.QUATTRO
*** dialogo Cleverax-PLC segnali I/O
Interface I/O Cleverax-PLC
16/07/98
G.Gariazzo
REV.1 90-609
Note: STEEL PAN
REV.2
Part No.
FILE: PTZ-A3 /6
SHEET: 8

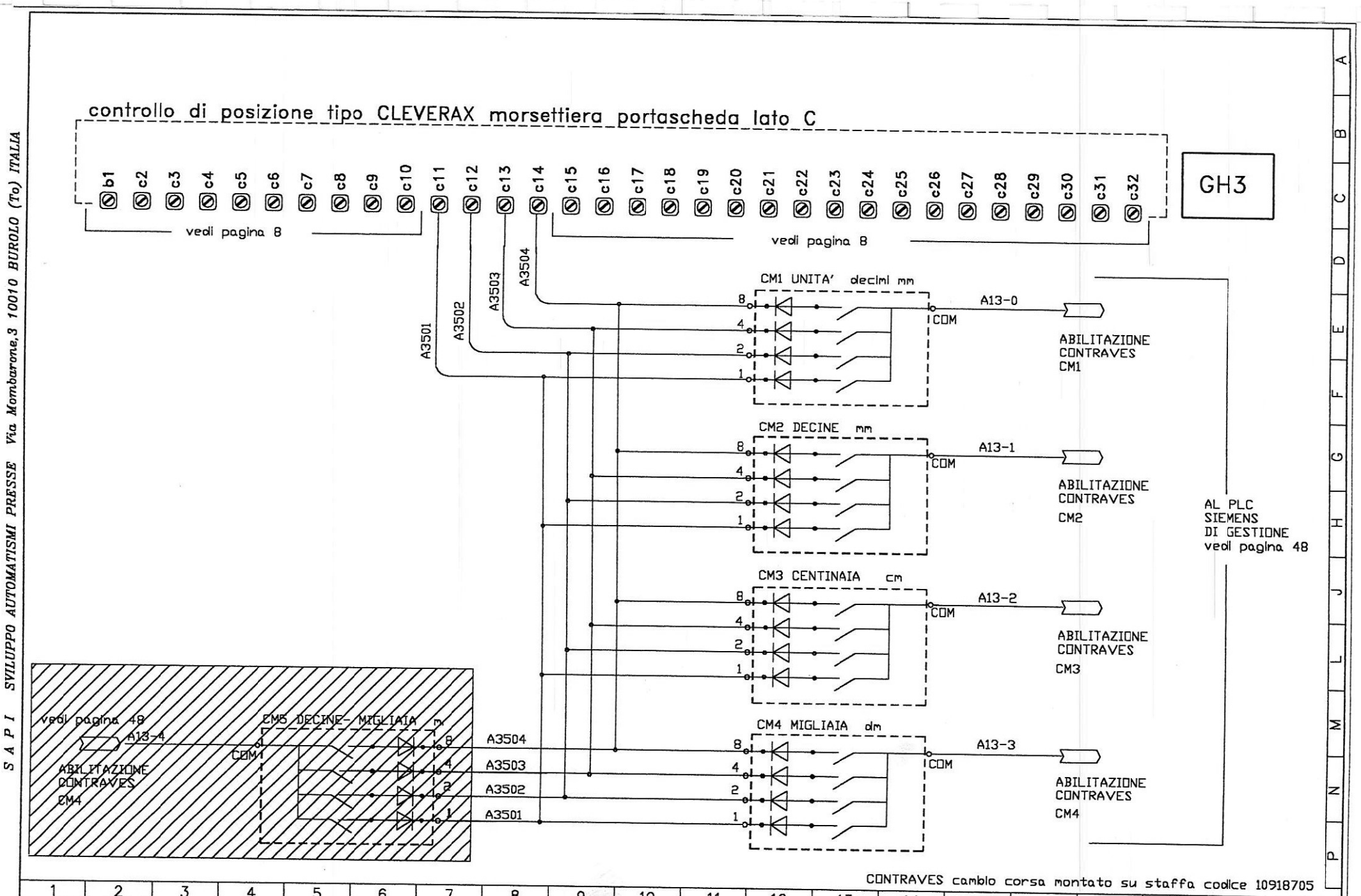

S A P I SVILUPPO AUTOMATISMI PRESSE Via Mombarone,3 10010 BUROLO (To) ITALIA

sapi SVILUPPO AUTOMATISMI PRESSE	TRANSFER tipo Sys.QUATTRO *** connessione contraves cambio corsa	16/07/98	G.Gariazzo	REV.1 90-609	Part No.
		Note: STEEL PAN		REV.2	FILE: PTZ-A3 /5

SHEET: 9

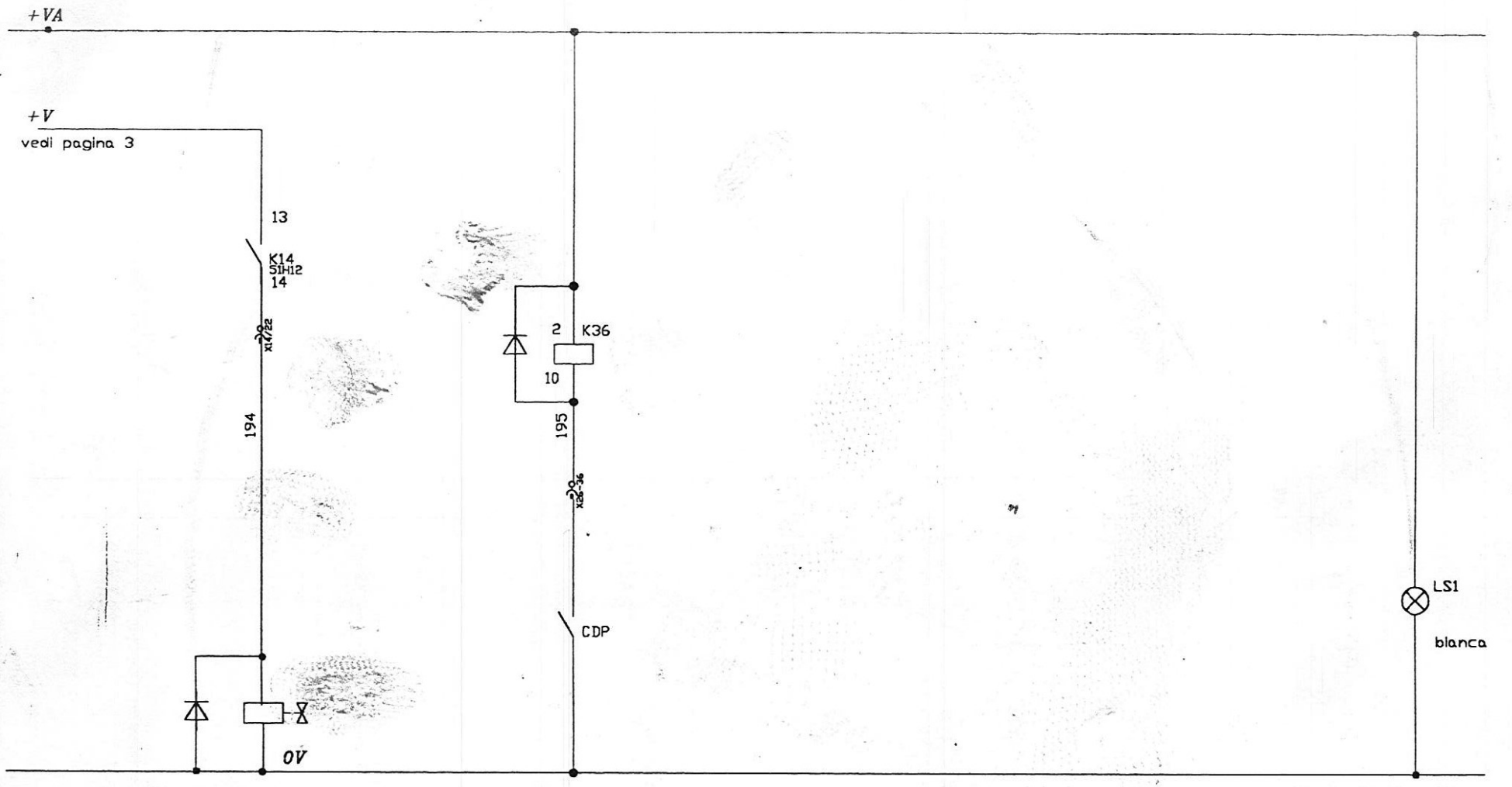

Magazzino pezzi
EV salita OLIO

CONTROLLO DOPPIO PEZZO

Corrente inserita
(sulla porta armadio)
POWER ON

S A P I SVILUPPO AUTOMATISMI PRESSE Via Mombarone,3 10010 BUROLO (To) ITALIA

1	2	3	4	5	6	7	8	9	10	11	12	13	14	15	16	17	18	19	20	

sapi SVILUPPO AUTOMATISMI PRESSE	MACCHINA Transfert Sistema QUATTRO PARTICOLARE circuiti ausiliari Circuiti ausiliari alimentazione 24V =	07/97	G.Garlazzo	Comm. 90-609	TOT.tavole SHEET: 10
		Ore :		Ditta STEEL PAN	FILE: AUSI_1 /1

A B C D E F G H J L M N P

S A P I SVILUPPO AUTOMATISMI PRESSE Via Mombarone,3 10010 BUROLO (To) ITALIA

PIEGATURA BORDO ED IMBUTITURA

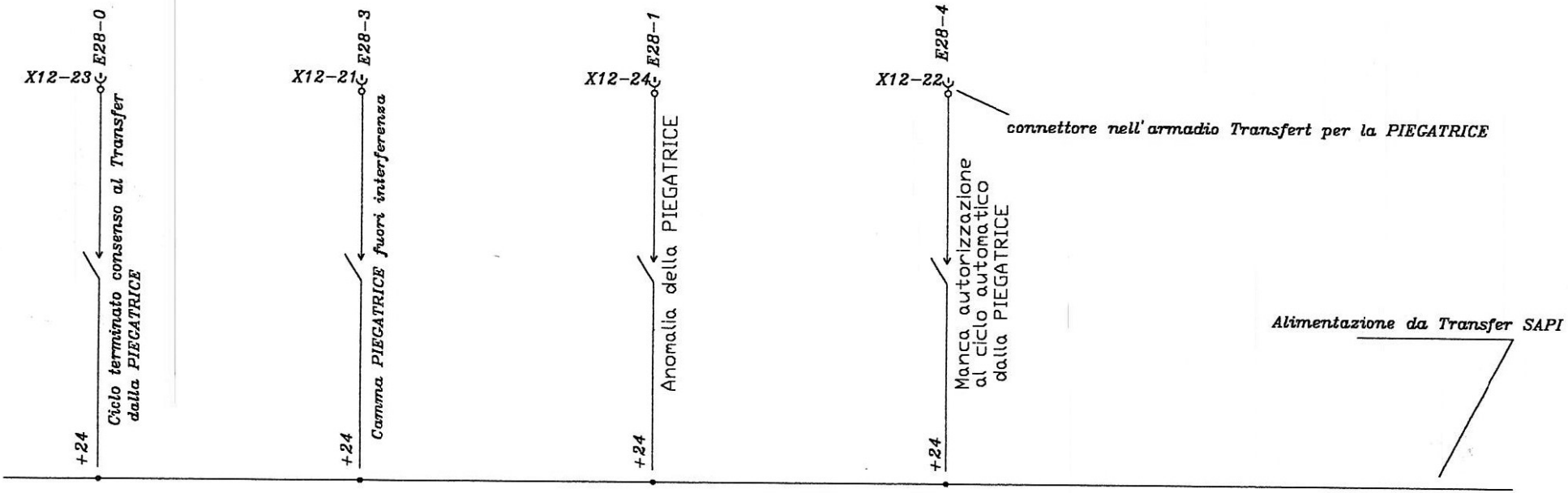

BORDATRICE PROGEST

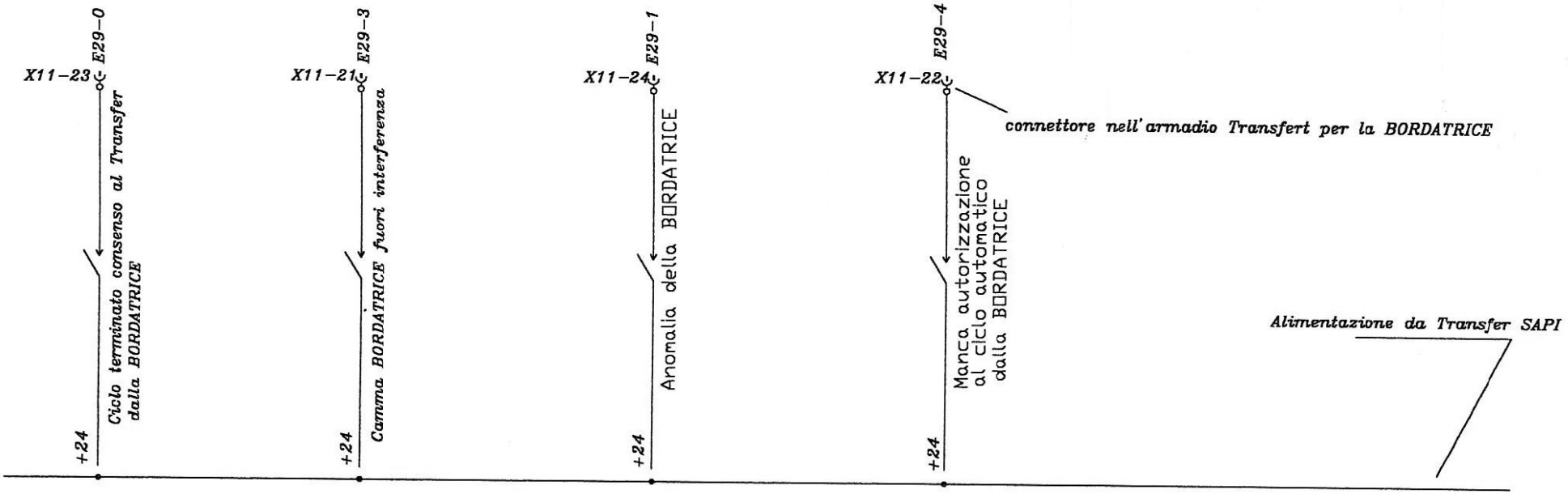

sapi SVILUPPO AUTOMATISMI PRESSE	MACCHINA Transfert Sys.QUATTRO PARTICOLARE Interfaccia RIFILATRICE	16/07/98	G.Gariazzo	Comm. 90-609	TOT.tavole / SHEET: 11
		Ore : 14:32:53		Ditta STEEL PAN	FILE: PRESSA /3

S A P I SVILUPPO AUTOMATISMI PRESSE Via Mombarone,3 10010 BUROLO (To) ITALIA

input PRESSA N.1

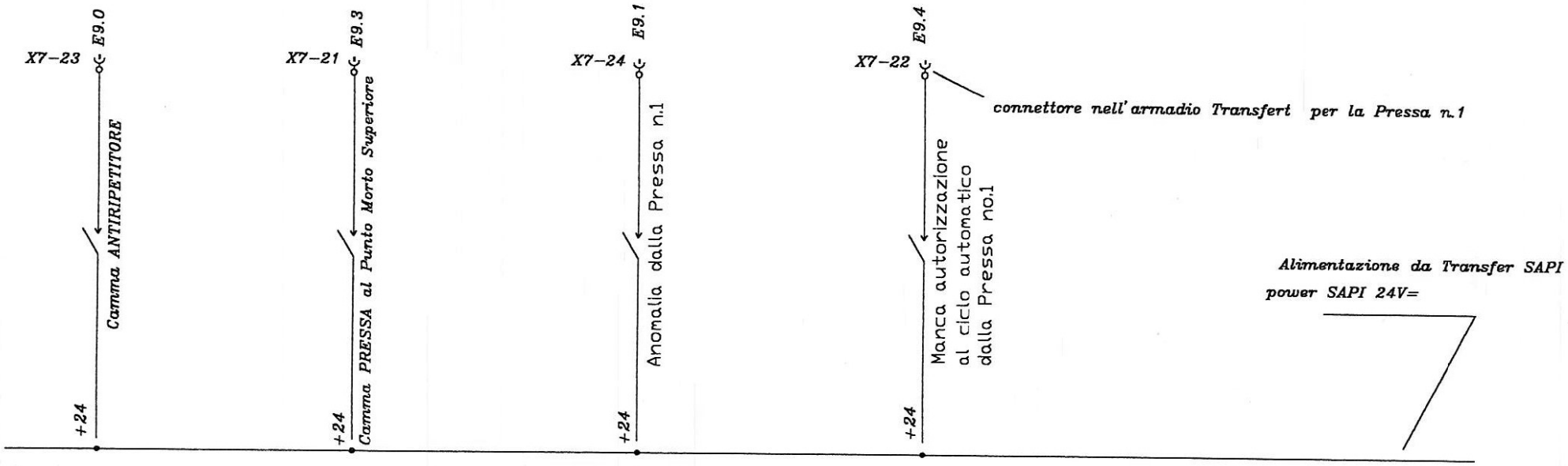

input PRESSA N.2

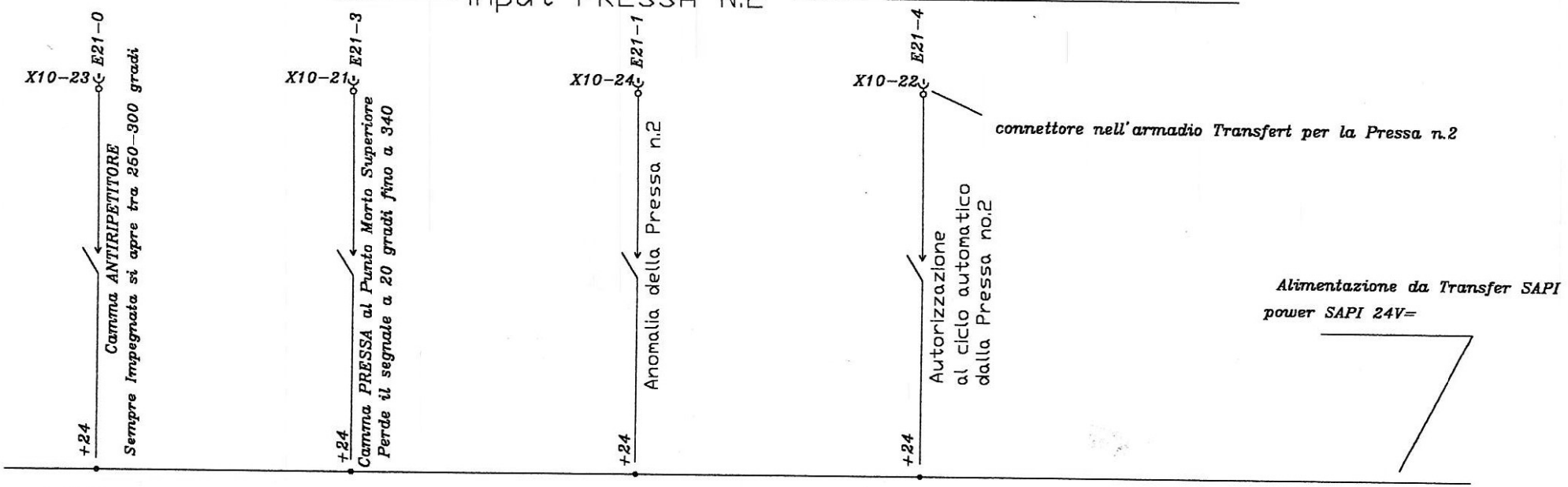

1	2	3	4	5	6	7	8	9	10	11	12	13	14	15	16	17	18	19	20

sapi SVILUPPO AUTOMATISMI PRESSE	MACCHINA Transfert Sys.QUATTRO PARTICOLARE Interfaccia Pressa n.1 e n.2	16/07/98	G.Gariazzo	Comm. 90-609	TOT.tavole SHEET: 12
		Ore : 14:32:12		Ditta STEEL PAN	FILE: PRESSA /1

COMPONENTI MONTATI SULLA PORTA ARMADIO ELETTRICO

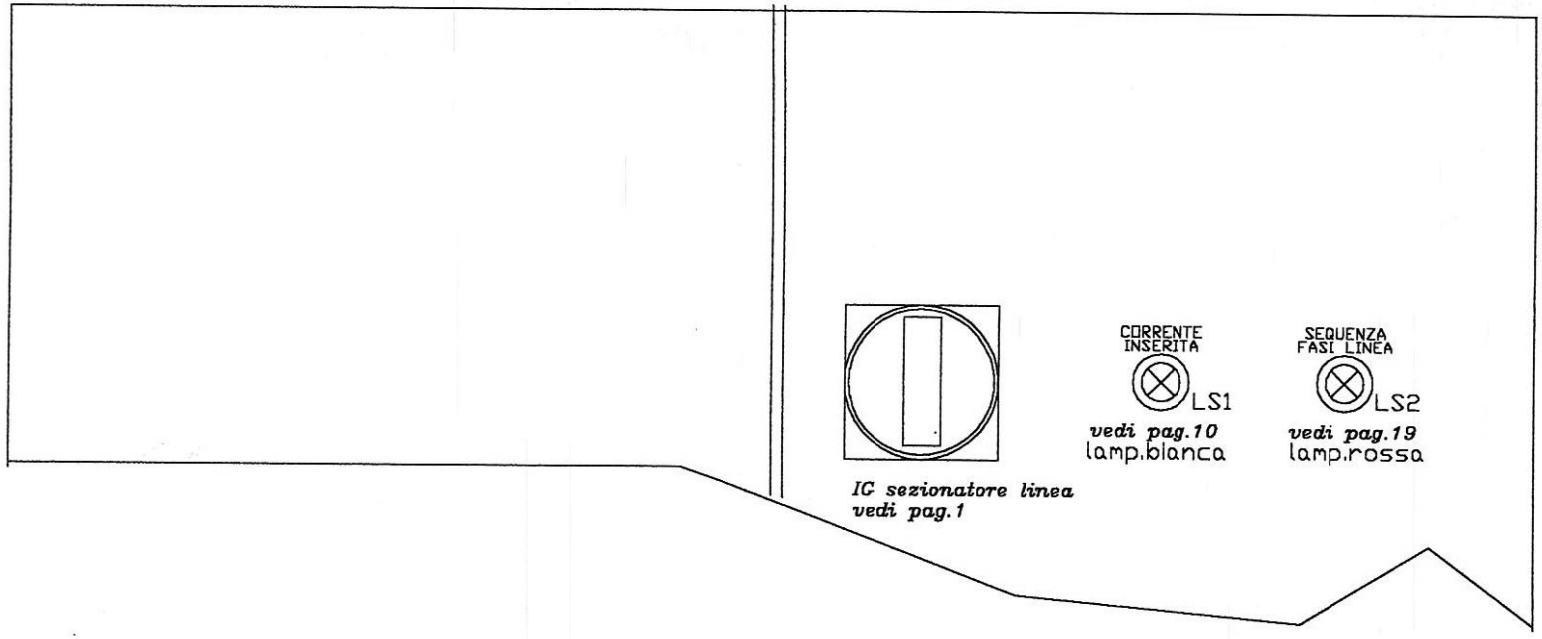

S A P I SVILUPPO AUTOMATISMI PRESSE Via Mombarone,3 10010 BUROLO (To) ITALIA

1	2	3	4	5	6	7	8	9	10	11	12	13	14	15	16	17	18	19	20

sapi SVILUPPO AUTOMATISMI PRESSE	MACCHINA Transfer sistema TRE PARTICOLARE Componenti sulla porta armadio /	16/07/98	G.Gariazzo	Comm. 90-609	TOT.tavole SHEET: 13
		Ore : 14:33:59		Ditta STEEL PAN	FILE: PRESSA2 /12

S A P I SVILUPPO AUTOMATISMI PRESSE Via Mombarone,3 10010 BUROLO (To) ITALIA

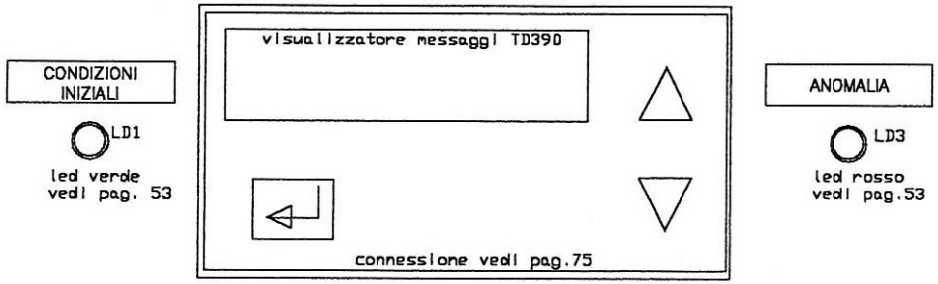

CONDIZIONI INIZIALI

LD1
led verde
vedi pag. 53

ANOMALIA

LD3
led rosso
vedi pag.53

AUMENTA DISPLAY MESSA A PUNTO
S110
puls.blanco
vedi pag.26

DIMINUISCE DISPLAY MESSA A PUNTO
S109
puls.blanco
vedi pag.26

FASI MESSA A PUNTO
DY1
display rosso
vedi pag.55

CONFERMA LAVORO
S111
puls.nero
vedi pag.26

CONFERMA RIPOSO
S112
puls.nero
vedi pag.26

SELEZIONE COMANDI MESSA A PUNTO

0 RICERCA ZERO	8 VELOCITA' ORIZZONTALE
1 MOVIM.ORIZZONTALE	9
2 VERTICALE : 1/2 GIRO	A PROVA NASTRO DI SCARICO
3 VERTICALE: GIRO COMPLETO	B SALE / SCENDE INTERMEDIA
4 ORGANI DI PRESA	C PROVA NASTRO SCARICO
5 PRESA SFRIDO	D PROVA LUBRIFICAZIONE
6 PROVA CICLO	E PROVA CIRC.DOP.SPESSORE
7 CAMBIO PARAMETRI	F PROVA POMPA LUBRIFICAZIONE

EMERGENZA RIPRISTINATA
LS6
lamp.verde
vedi pag.57

RIPRISTINO EMERGENZA
S04
pulsante blu
vedi pag.21

EMERGENZA
E01
vedi pag.21

RESET
S06
pulsante blu
vedi pag.28

COMANDI CONSOLLE ESCLU INSER
S330
selett.2 pos.
vedi pag.24_26

RIPOSIZIONA ORIZZONTALE
S125
pulsante giallo
vedi pag.34

CONTROLLO ASSE ESCLU. INSER.
S05
selett.2 pos
vedi pag.28

CONTROLLO PRESENZA ESCLU. INSER.
S07
selett.2 pos
vedi pag.28

AVVIAMENTO CICLO
S08+LS8
puls.lumin.verde
vedi pag.28_57

MESSA A PUNTO PRESSA CICLO
S10
selett.3 pos.
vedi pag.28

tappo

ARRESTO CICLO
S09
puls.rosso
vedi pag.28

1	2	3	4	5	6	7	8	9	10	11	12	13	14	15	16	17	18	19	20

sapi SVILUPPO AUTOMATISMI PRESSE	MACCHINA Transfer Sistema QUATTRO PARTICOLARE POSIZIONE COMPONENTI SU CONSOLLE PRINCIPALE	16/07/98	G.Gariazzo	Comm. 90-609	TOT.tavole SHEET: 14
		Ore : 14:41:00		Ditta STEEL PAN	FILE: CONSOLLE /2

S A P I SVILUPPO AUTOMATISMI PRESSE Via Mombarone,3 10010 BUROLO (To) ITALIA

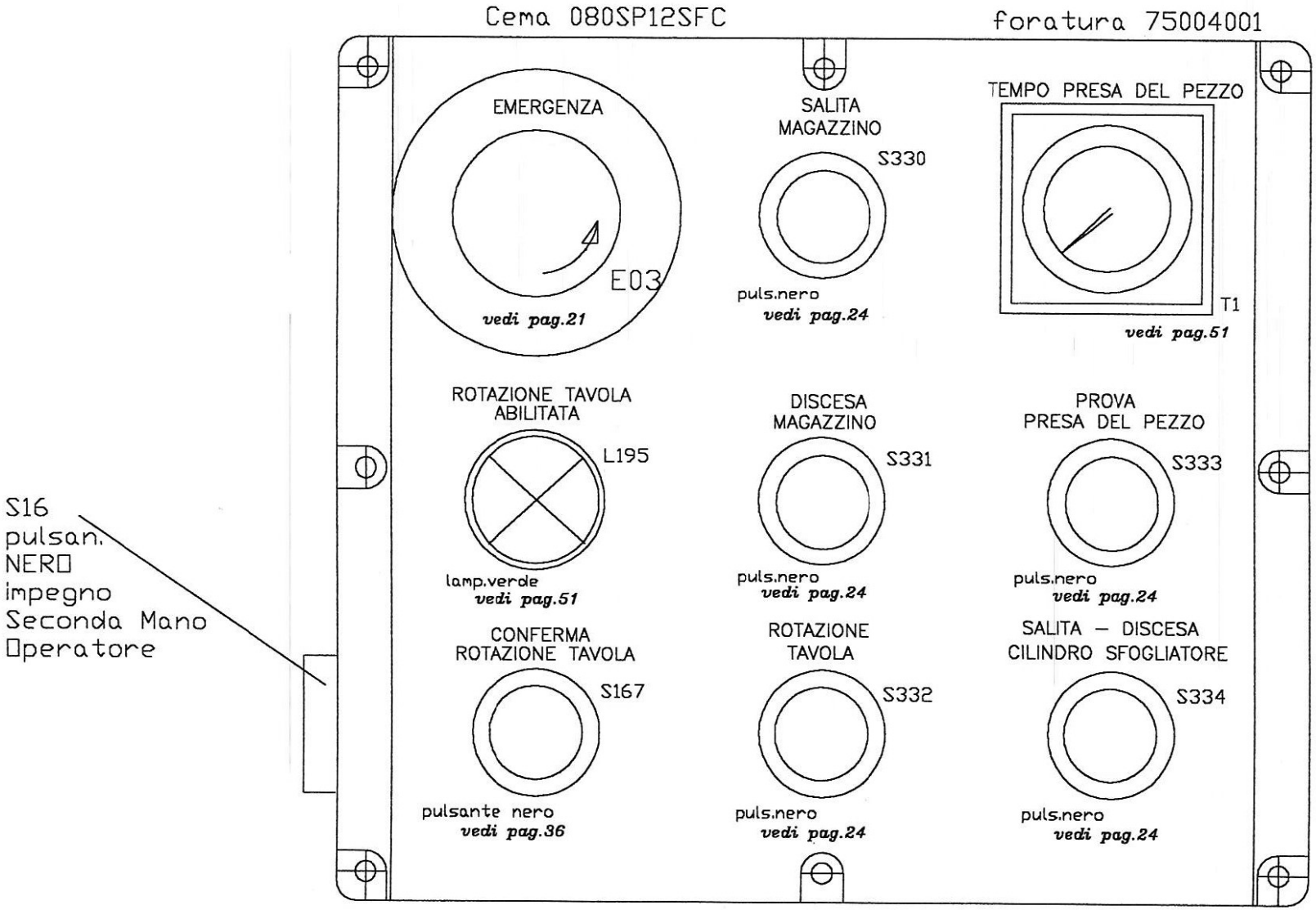

Pulsantiera a bordo Alimentatore dal BASSO con disp.distacco pezzi

1	2	3	4	5	6	7	8	9	10	11	12	13	14	15	16	17	18	19	20

sapi SVILUPPO AUTOMATISMI PRESSE	MACCHINA Transfer Sistema QUATTRO PARTICOLARE Pulsantiera comando alimentatore con dispositivo distacco pezzi SAPI75004001	16/07/98	G.Garlazzo	Comm. 90-609	TOT.tavole SHEET: 15
		Ore : 14:46:26		Ditta STEEL PAN	FILE: 1_PULSA /2

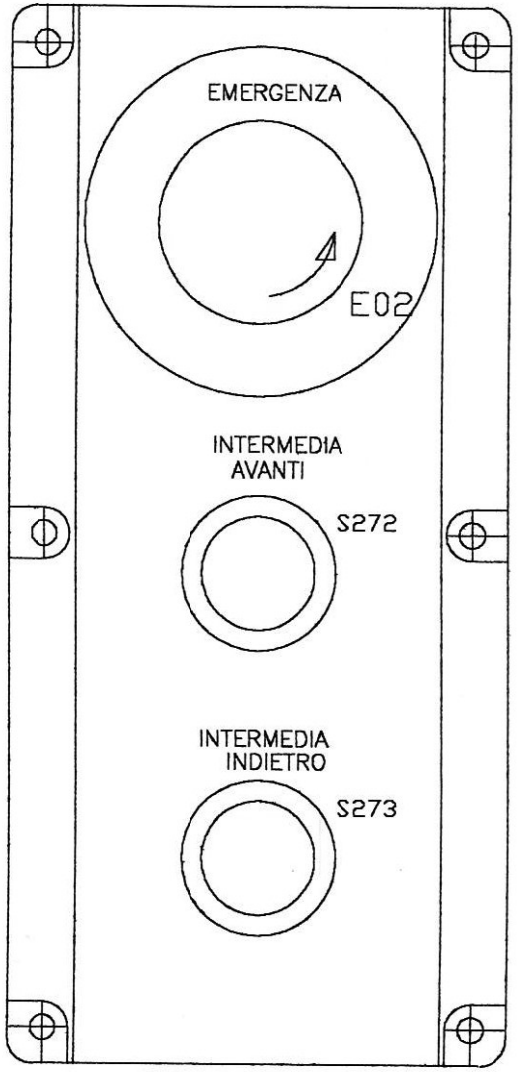

PULSANTIERA PER MESSA A PUNTO

STAZIONE INTERMEDIA CON RECUPERO QUOTA

1	2	3	4	5	6	7	8	9	10	11	12	13	14	15	16	17	18	19	20

sapi SPECIALIST AUTOMATION FOR THE PRESSWORKING INDUSTRY	TRANSFER tipo SISTEMA QUATTRO *** DISPOSIZIONE COMPONENTI SU PULSANTIERA MESSA A PUNTO INTERMEDIA CON RECUPERO POSIZIONE	16/07/98	G.Gariazzo	REV.1 90.609.000	Part No.	SHEET: 16
		Note:		REV.2 STEEL PAN	FILE: 4_PULSA /4	

S A P I SVILUPPO AUTOMATISMI PRESSE Via Mombarone,3 10010 BUROLO (To) ITALIA

Cema 080SP12SFC

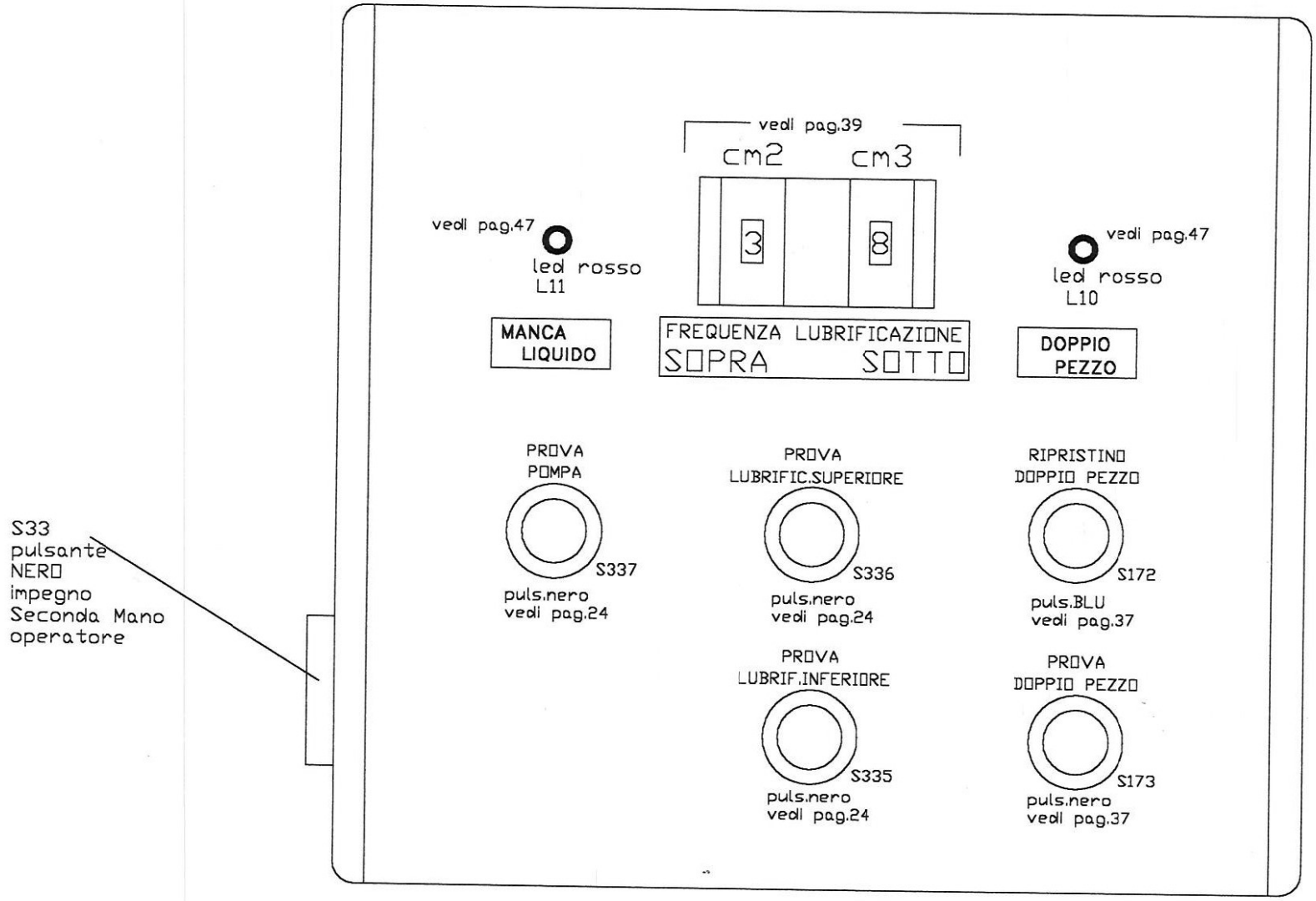

Pulsantiera a bordo Stazione di Lubrificazione

1	2	3	4	5	6	7	8	9	10	11	12	13	14	15	16	17	18	19	20	

sapi SVILUPPO AUTOMATISMI PRESSE	MACCHINA Transfert Sistema QUATTRO PARTICOLARE Pulsantiera comando LUBRIFICATORE	07/97	G.Gariazzo	Comm. 90-609	TOT.tavole SHEET: 17
		Ore : 12:04:19		Ditta STEEL PAN	FILE: 3_PULSA /4

S A P I SVILUPPO AUTOMATISMI PRESSE Via Mombarone,3 10010 BUROLO (To) ITALIA

1	2	3	4	5	6	7	8	9	10	11	12	13	14	15	16	17	18	19	20

sapi SVILUPPO AUTOMATISMI PRESSE	MACCHINA Transfer Sistema QUATTRO PARTICOLARE	16/07/98	G.Gariazzo	Comm. 90-609	TOT.tavole SHEET: 18
		Ore : 14:46:26		Ditta STEEL PAN	FILE: 1_PULSA /3

A B C D E F G H J L M N P

S A P I SVILUPPO AUTOMATISMI PRESSE Via Mombarone,3 10010 BUROLO (To) ITALIA

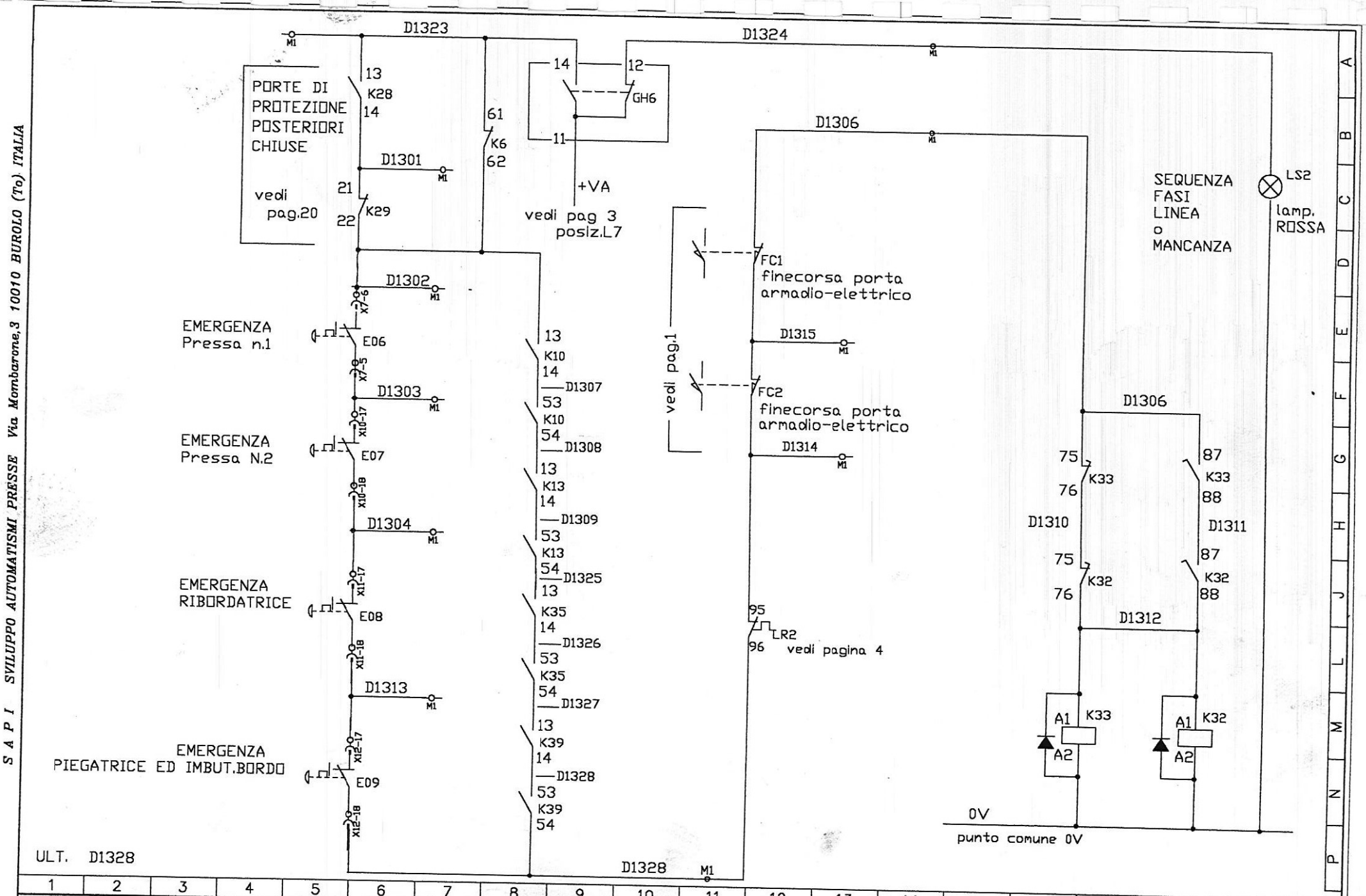

1	2	3	4	5	6	7	8	9	10	11	12	13	14	15	16	17	18	19	20	

sapi SVILUPPO AUTOMATISMI PRESSE

TRANSFER tipo Sys.QUATTRO

*** circuiti emergenza dall'esterno transfer

16/07/98	G.Gariazzo	REV.1 90-609	Part No.	SHEET: 19
Note: STEEL PAN		REV.2	FILE: EM-D2 /3	

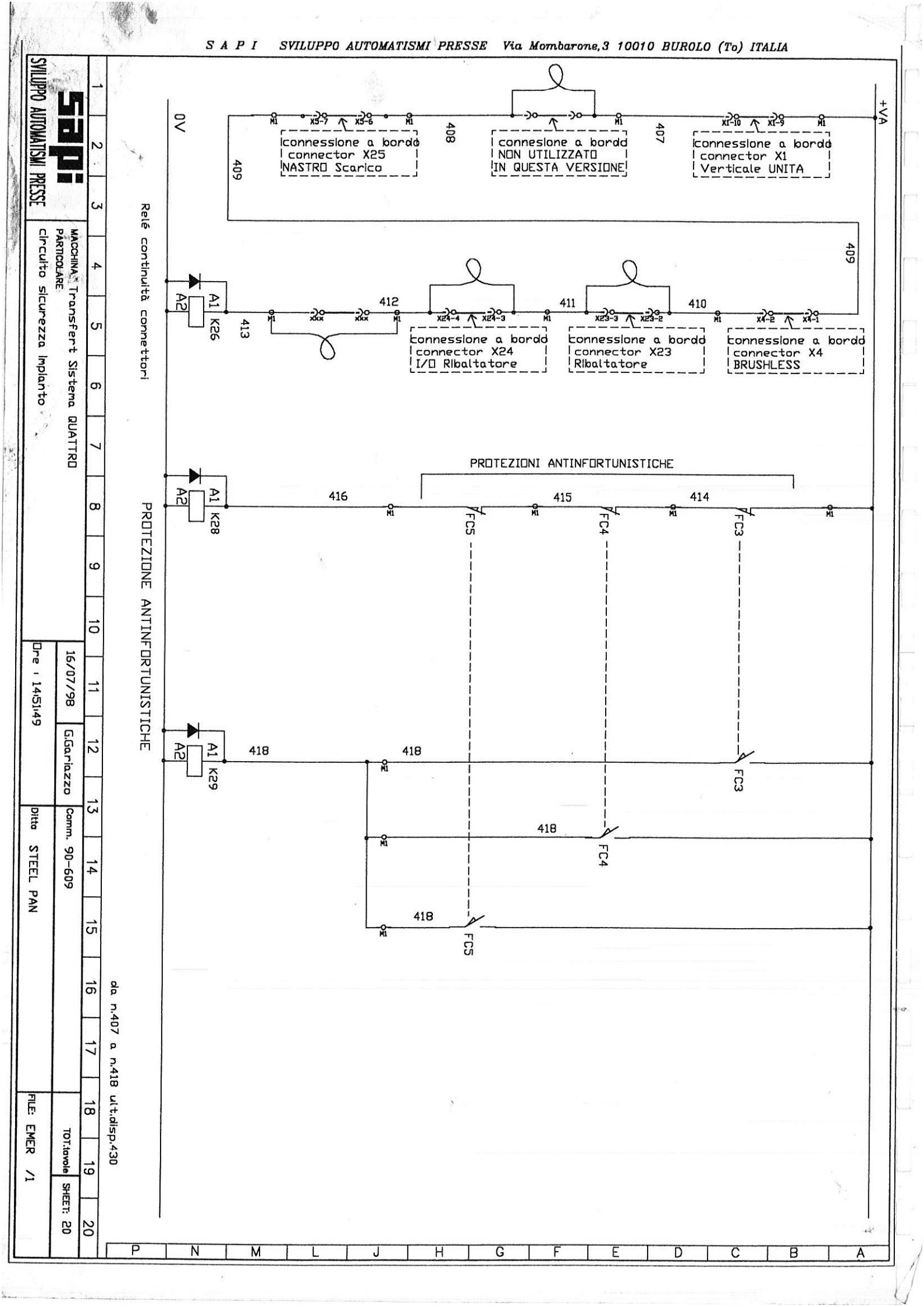

SVILUPPO AUTOMATISMI PRESSE

MACCHINA: Transfert Sistema QUATTRO
PARTICOLARE: circuito sicurezza impianto

16/07/98 Ore : 14:51:49

G.Gariazzo

Comm. 90-609

Ditta STEEL PAN

TOT.tavole

SHEET: 20

FILE: EMER /1

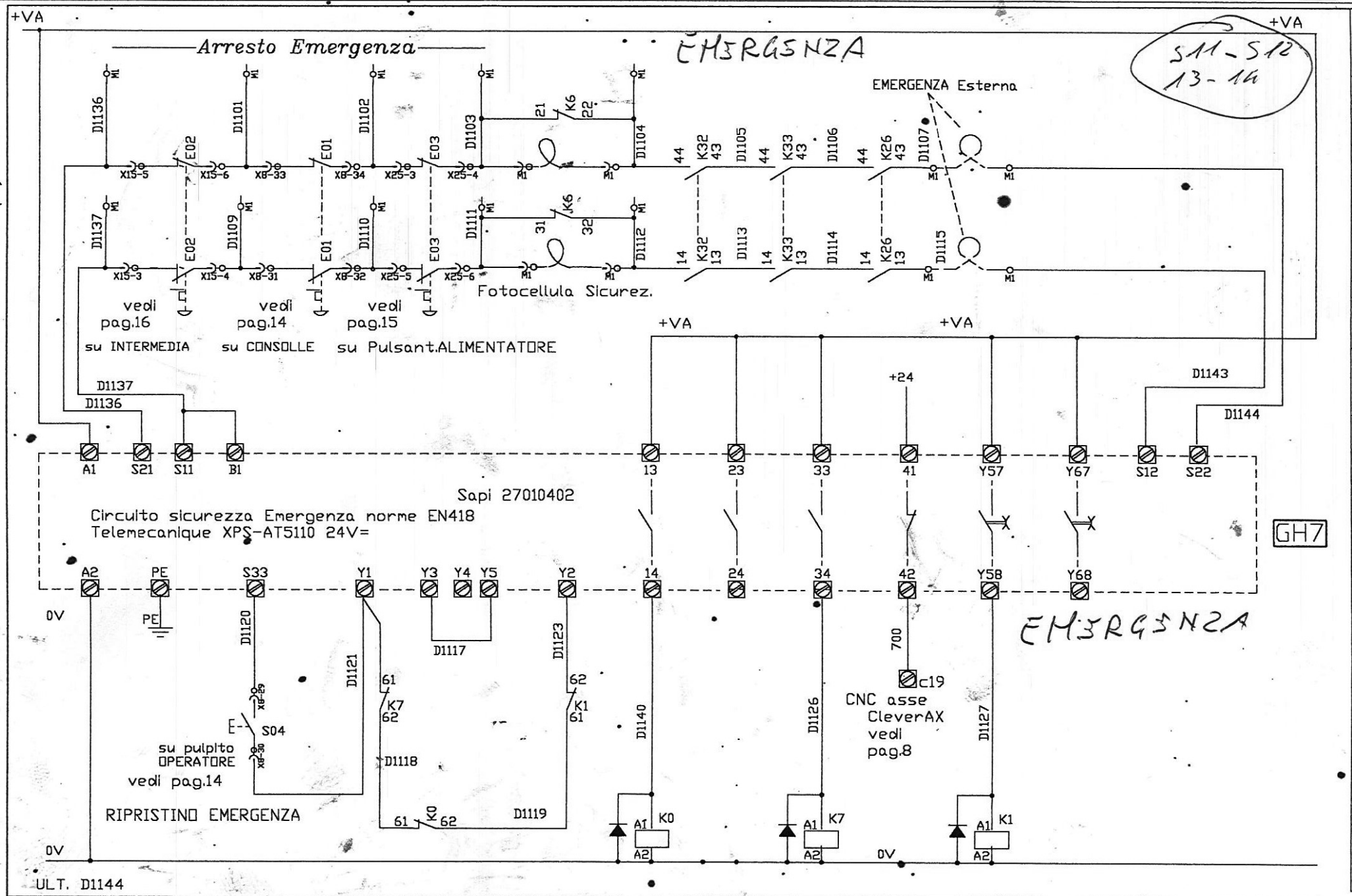

S A P I SVILUPPO AUTOMATISMI PRESSE Via Mombarone,3 10010 BUROLO (To) ITALIA

sapi SVILUPPO AUTOMATISMI PRESSE	TRANSFER tipo SISTEMA QUATTRO *** circuiti emergenza EN418	16/07/98 G.Gariazzo	REV.1 90.609.000	Part No.	SHEET: 21
		Note:	REV.2 STEEL PAN	FILE: EM-D1 /1	

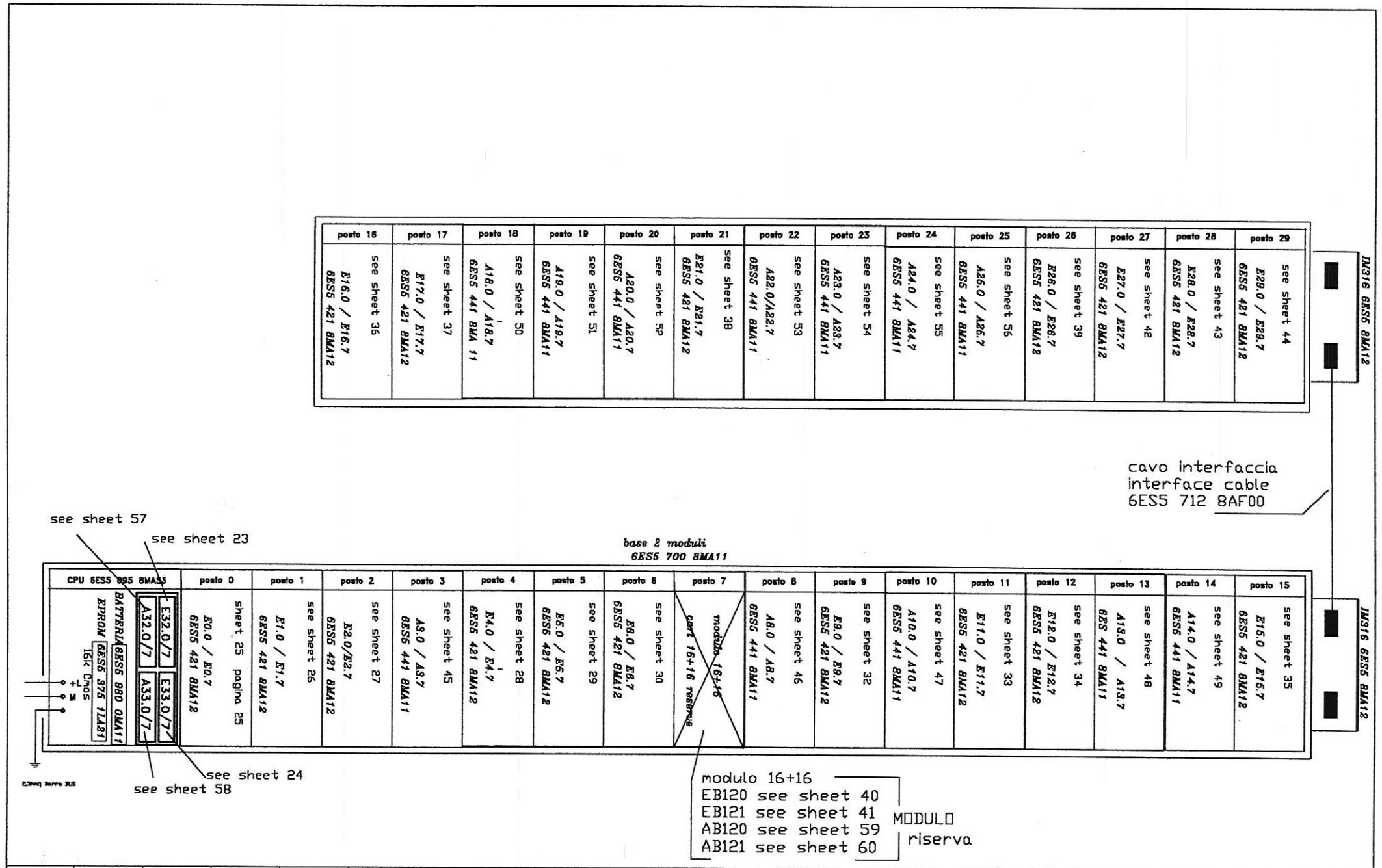

1	2	3	4	5	6	7	8	9	10	11	12	13	14	15	16	17	18	19	20

sapi	MACCHINA Transfer sistema QUATTRO PARTICOLARE TOPOGRAFIA PLC Siemens	Data 16/07/98	Diseg. G.G.	Comm. 90-609	n° tavole tavola n° 22
		Ore : 14:53:28		Ditta STEEL PAN	Dis. TPG_PLC /1

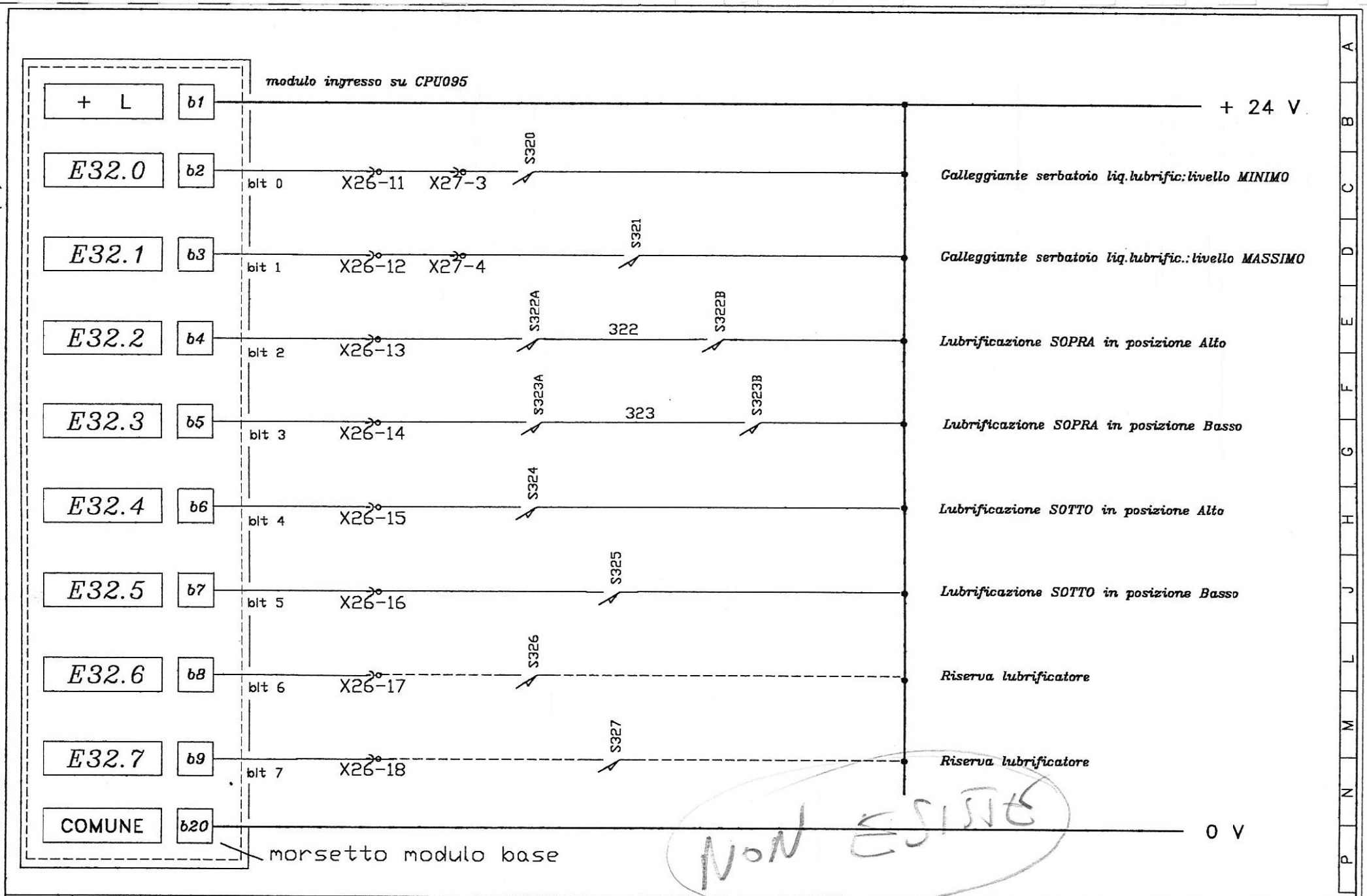

S A P I SVILUPPO AUTOMATISMI PRESSE Via Mombarone,3 10010 BUROLO (To) ITALIA

1	2	3	4	5	6	7	8	9	10	11	12	13	14	15	16	17	18	19	20	

sapi SVILUPPO AUTOMATISMI PRESSE	MACCHINA Transfert Sistema QUATTRO PARTICOLARE Modulo Ingresso PLC	16/07/98	G.Garlazzo	Comm. 90-609	TOT.tavole SHEET: 23
		Ore : 14:58:26		Ditta STEEL PAN	FILE: 1_IN20 /3

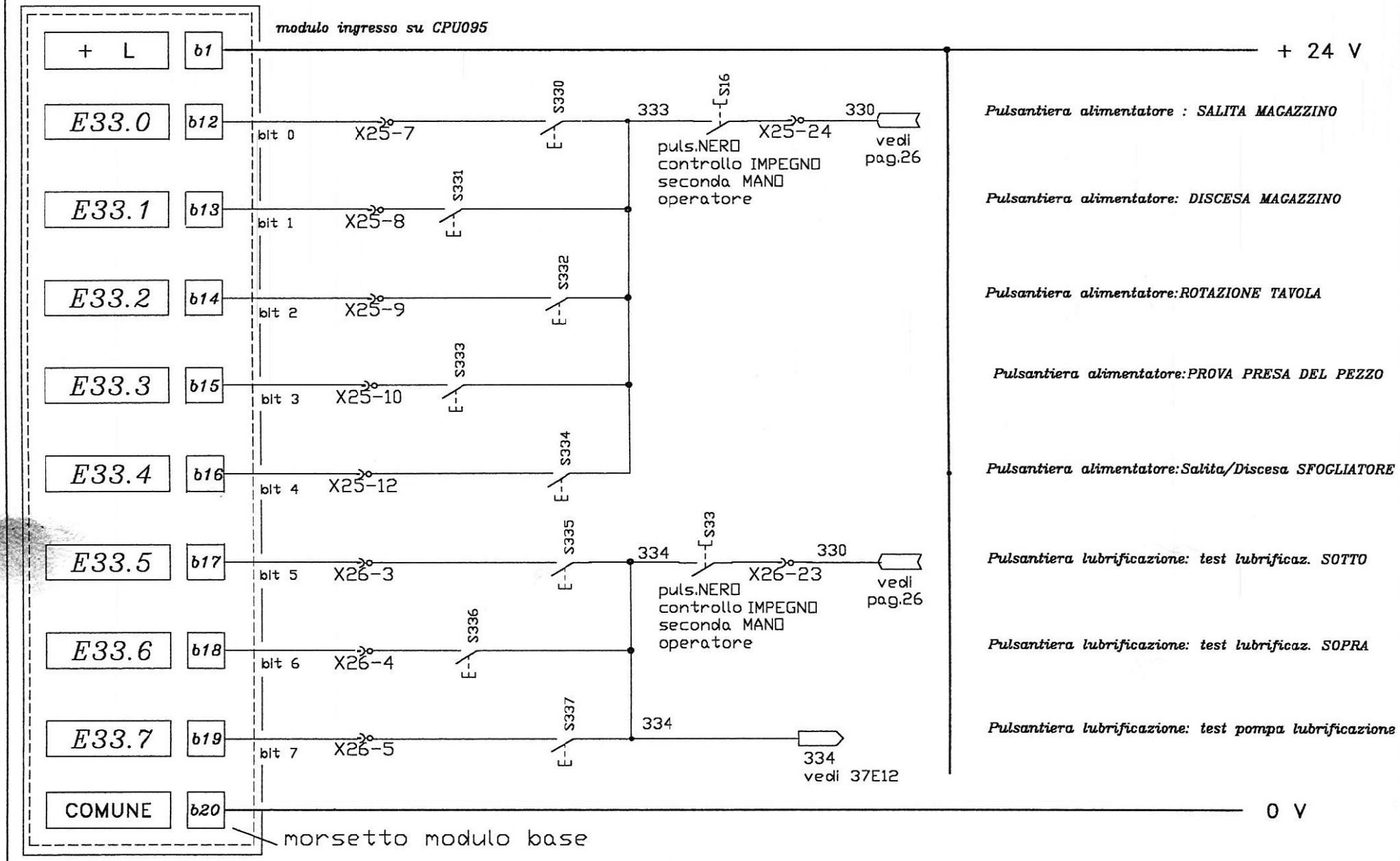

S A P I SVILUPPO AUTOMATISMI PRESSE Via Mombarone,3 10010 BUROLO (To) ITALIA

1	2	3	4	5	6	7	8	9	10	11	12	13	14	15	16	17	18	19	20

sapi SVILUPPO AUTOMATISMI PRESSE	MACCHINA Transfert Sistema QUATTRO PARTICOLARE Modulo Ingresso PLC	16/07/98	G.Gariazzo	Comm. 90-609	TOT.tavole SHEET: 24
		Ore : 14:58:37		Ditta STELL PAN	FILE: 1_IN20 /4

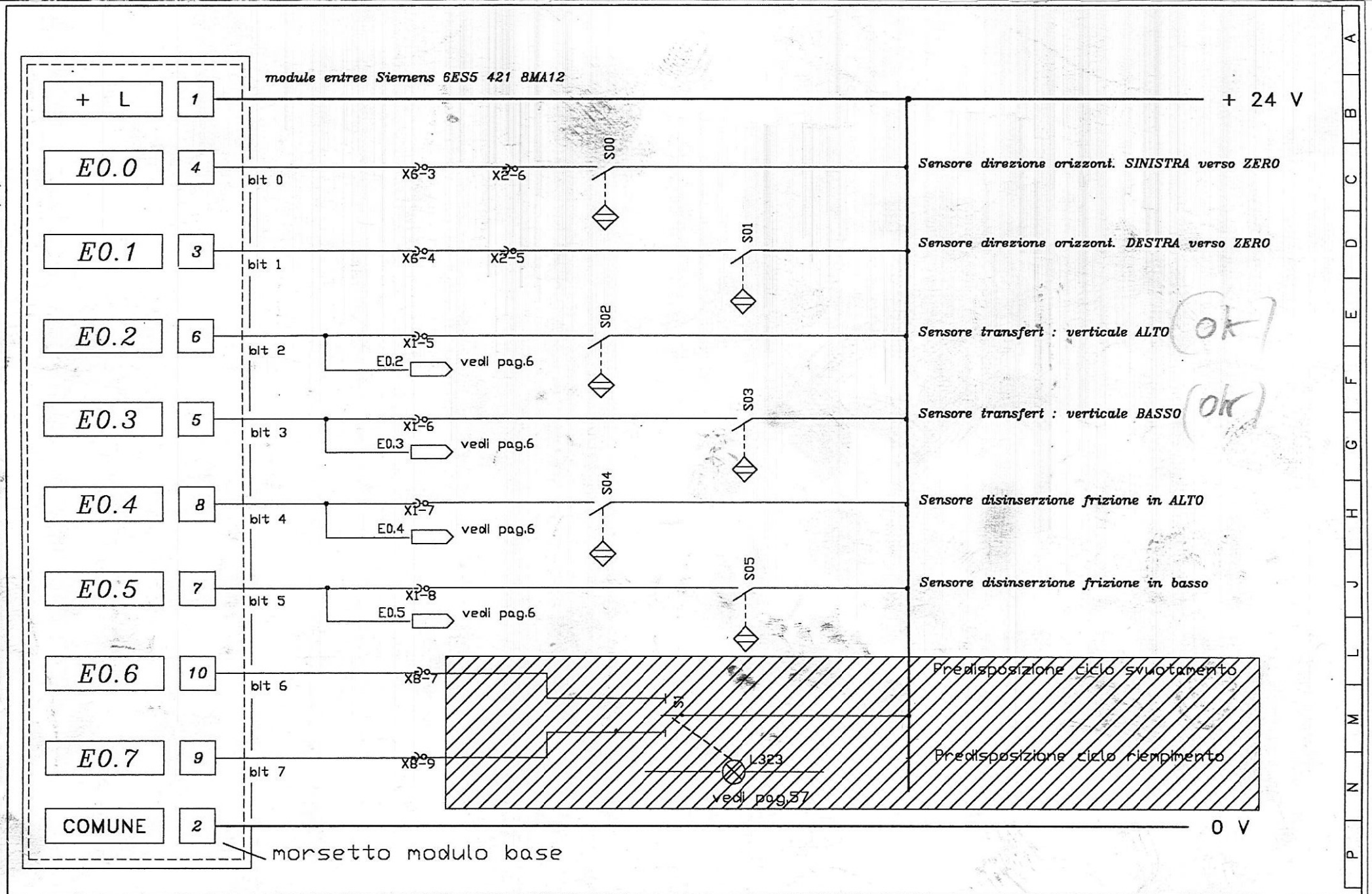

S A P I SVILUPPO AUTOMATISMI PRESSE Via Mombarone,3 10010 BUROLO (To) ITALIA

1	2	3	4	5	6	7	8	9	10	11	12	13	14	15	16	17	18	19	20	

sapi SVILUPPO AUTOMATISMI PRESSE	MACCHINA PARTICOLARE Transfert Sistema QUATTRO Modulo Ingresso PLC	16/07/98	G.Gariazzo	Comm. 90-609	TOT.tavole SHEET: 25
		Ore : 15:01:12		Ditta STEEL PAN	FILE: 1_IN11 /4

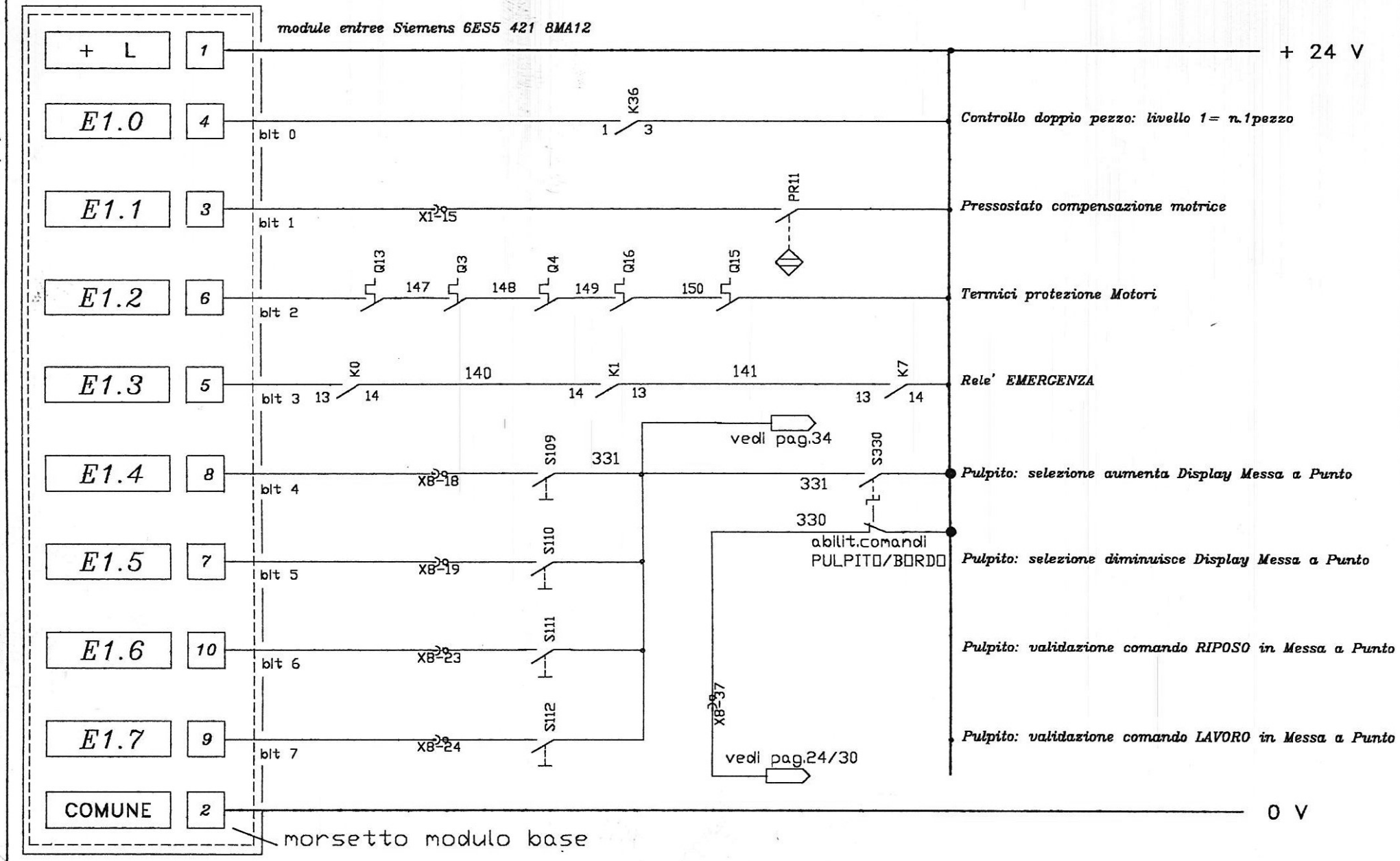

S A P I SVILUPPO AUTOMATISMI PRESSE Via Mombarone,3 10010 BUROLO (To) ITALIA

1	2	3	4	5	6	7	8	9	10	11	12	13	14	15	16	17	18	19	20

sapi SVILUPPO AUTOMATISMI PRESSE	MACCHINA Transfert Sistema QUATTRO PARTICOLARE Modulo ingresso PLC	16/07/98	G.Gariazzo	Comm. 90-609	TOT.tavole SHEET: 26
		Ore : 15:02:06		Ditta STEEL PAN	FILE: 1_IN11 /5

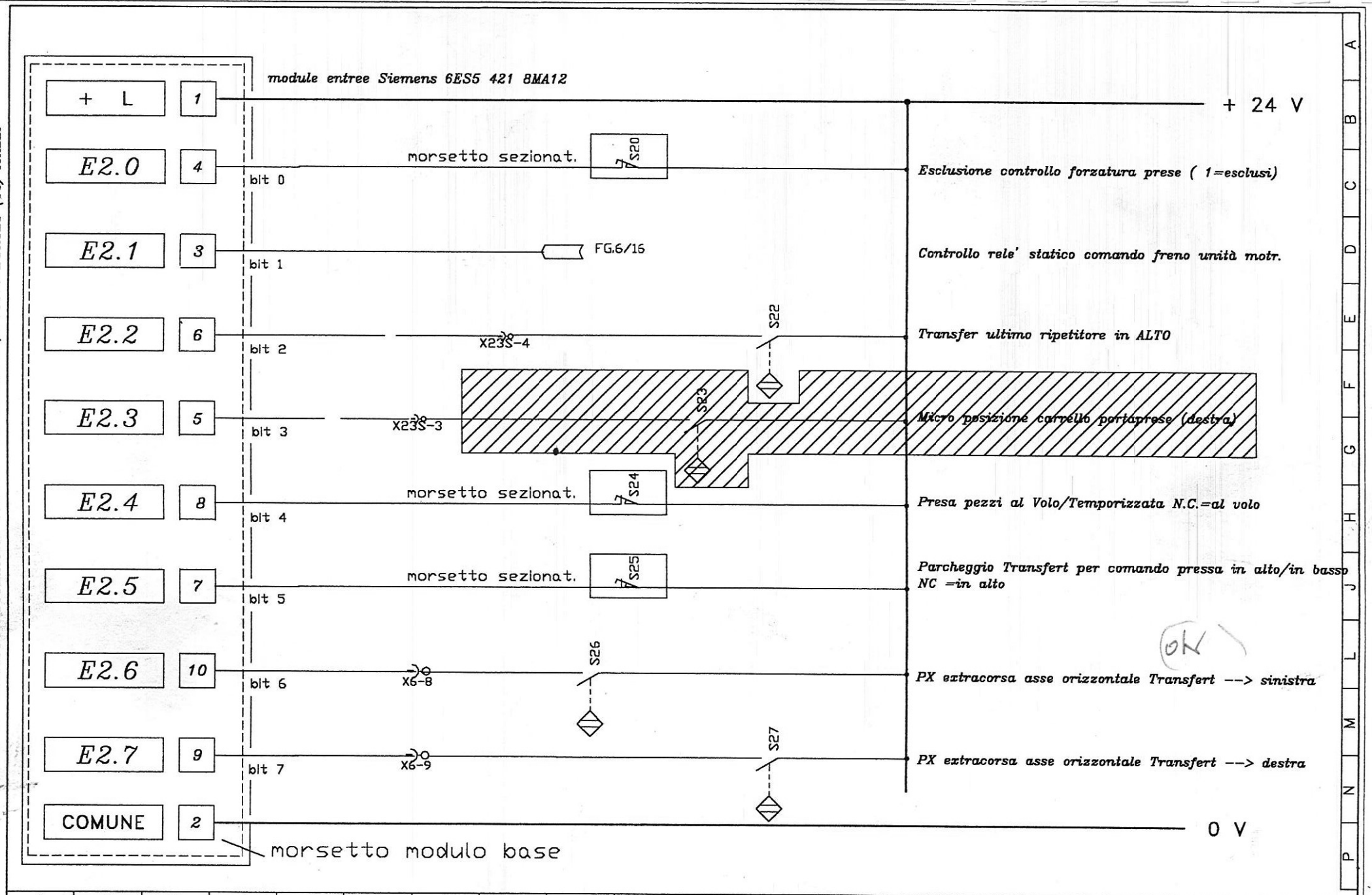

S A P I SVILUPPO AUTOMATISMI PRESSE Via Mombarone,3 10010 BUROLO (To) ITALIA

1	2	3	4	5	6	7	8	9	10	11	12	13	14	15	16	17	18	19	20

sapi SVILUPPO AUTOMATISMI PRESSE	MACCHINA Transfert Sistema QUATTRO PARTICOLARE Modulo Ingresso PLC	16/07/98	G.Gariazzo	Comm. 90-609	TOT.tavole SHEET: 27
		Ore : 15:02:31		Ditta STEEL PAN	FILE: 1_IN11/6

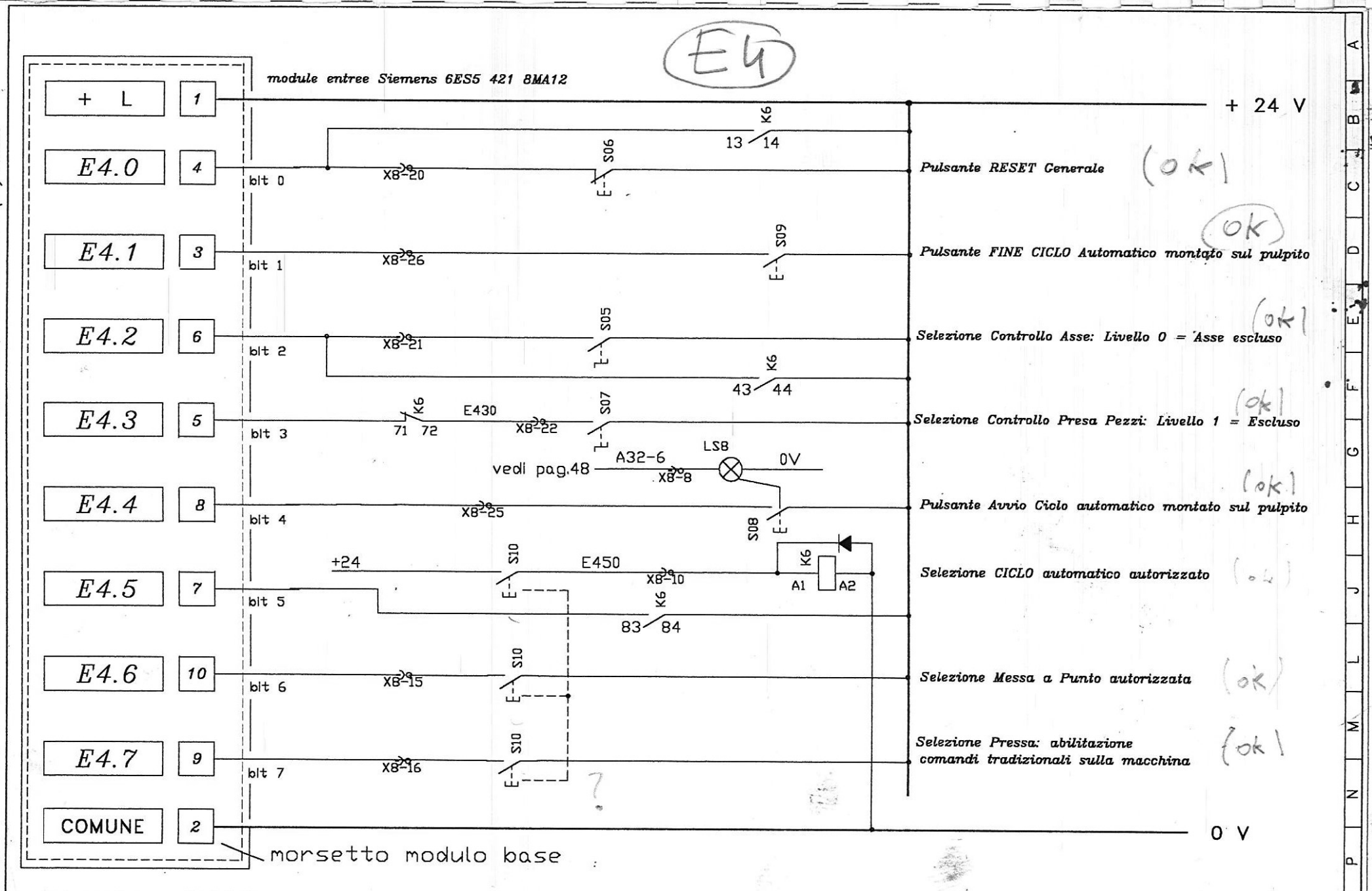

S A P I SVILUPPO AUTOMATISMI PRESSE Via Mombarone,3 10010 BUROLO (To) ITALIA

1	2	3	4	5	6	7	8	9	10	11	12	13	14	15	16	17	18	19	20

sapi SVILUPPO AUTOMATISMI PRESSE	MACCHINA PARTICOLARE Transfert Sistema QUATTRO Modulo Ingresso PLC	16/07/98	G.Gariazzo	Comm. 90-609	TOT.tavole SHEET: 28
		Ore : 15:05:46		Ditta STEEL PAN	FILE: 1_IN11 /7

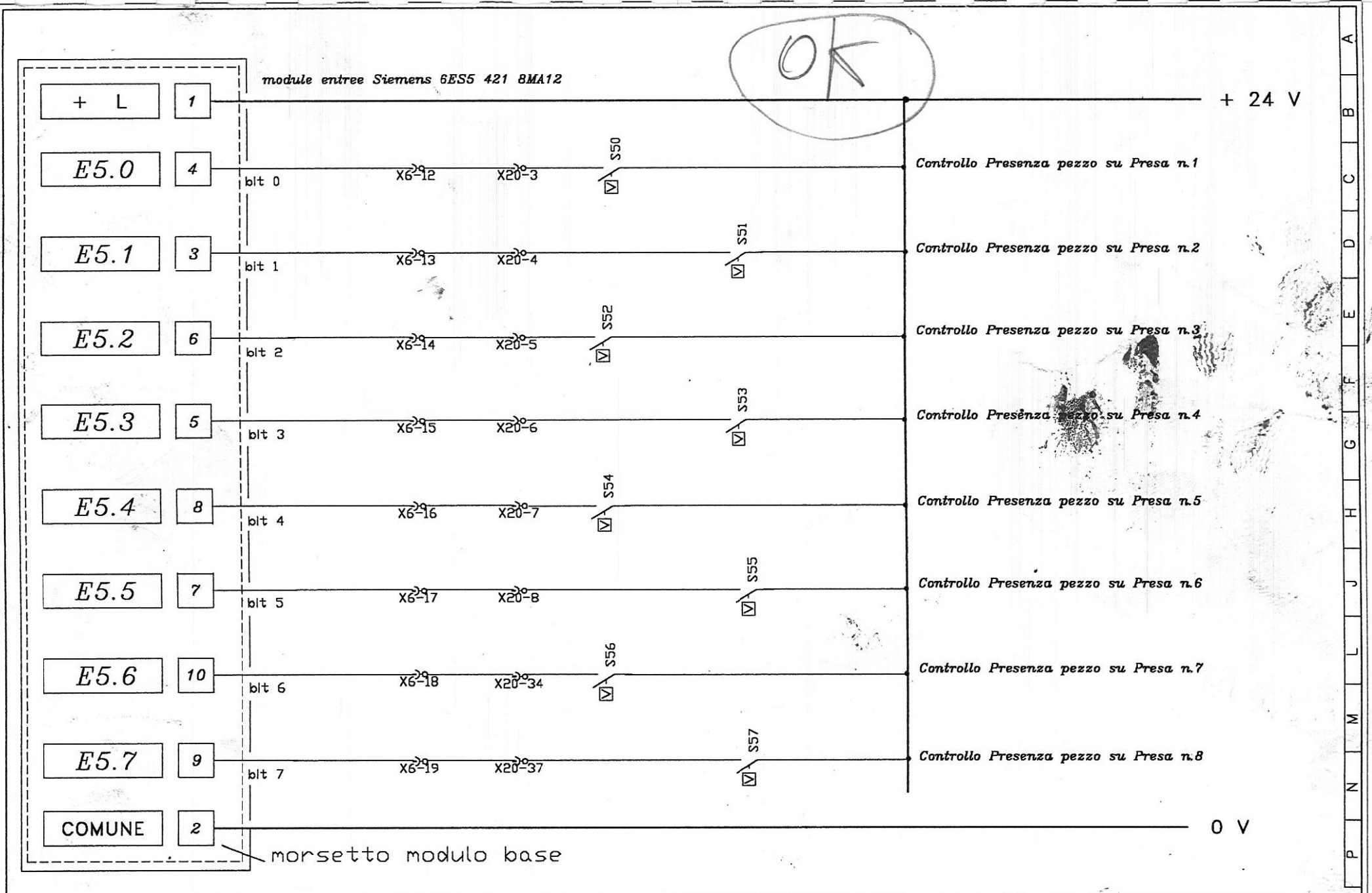

S A P I SVILUPPO AUTOMATISMI PRESSE Via Mombarone,3 10010 BUROLO (To) ITALIA

1	2	3	4	5	6	7	8	9	10	11	12	13	14	15	16	17	18	19	20

sapi SVILUPPO AUTOMATISMI PRESSE	MACCHINA Transfert Sistema QUATTRO PARTICOLARE Modulo Ingresso PLC	16/07/98 G.Gariazzo	Comm. 90-609	TOT.tavole SHEET: 29
		Ore : 15:06:04	Ditta STEEL PAN	FILE: IN1-11 /8

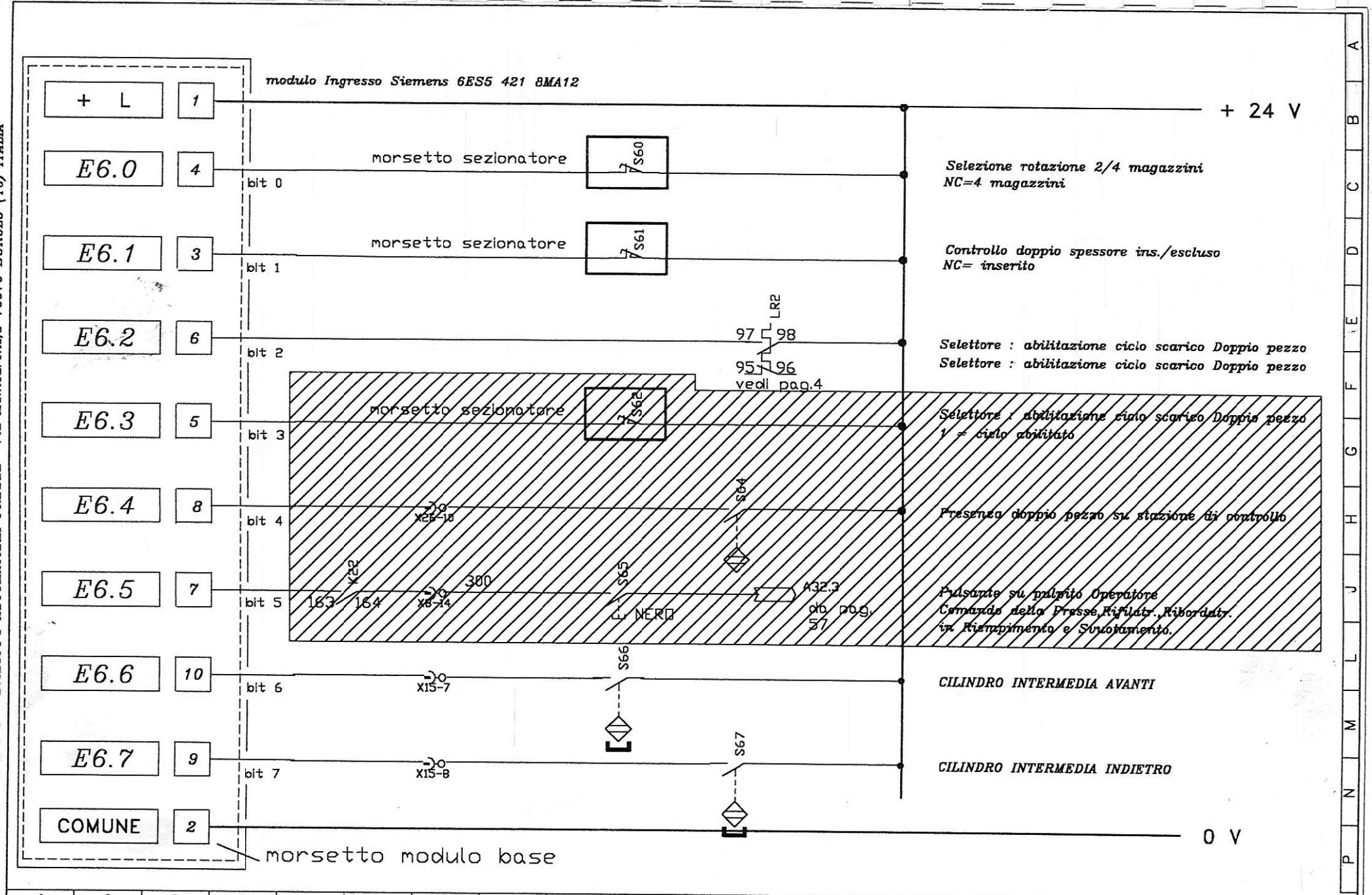

S A P I SVILUPPO AUTOMATISMI PRESSE Via Mombarone,3 10010 BUROLO (To) ITALIA

1	2	3	4	5	6	7	8	9	10	11	12	13	14	15	16	17	18	19	20

sapi SVILUPPO AUTOMATISMI PRESSE	MACCHINA SISTEMA QUATTRO PARTICOLARE Cart INPUT PLC MODULO INGRESSO PLC	16/07/98	G.Gariazzo	Comm. 90.609.000	TOT.tavole SHEET: 30
		Ore : 15:17:44		Ditta STEEL PAN	FILE: 1_IN20 /10

S A P I SVILUPPO AUTOMATISMI PRESSE Via Mombarone,3 10010 BUROLO (To) ITALIA

FOGLIO BIANCO PLC/INGRESSI

1	2	3	4	5	6	7	8	9	10	11	12	13	14	15	16	17	18	19	20

sapi SVILUPPO AUTOMATISMI PRESSE	TRANSFER tipo Sys.QUATTRO ***	21/07/98	G.Gariazzo	REV.1	Part No.	SHEET: 31
		Note:		REV.2	FILE: 1_IN20 /5	

A B C D E F G H J L M N P

S A P I SVILUPPO AUTOMATISMI PRESSE Via Mombarone,3 10010 BUROLO (To) ITALIA

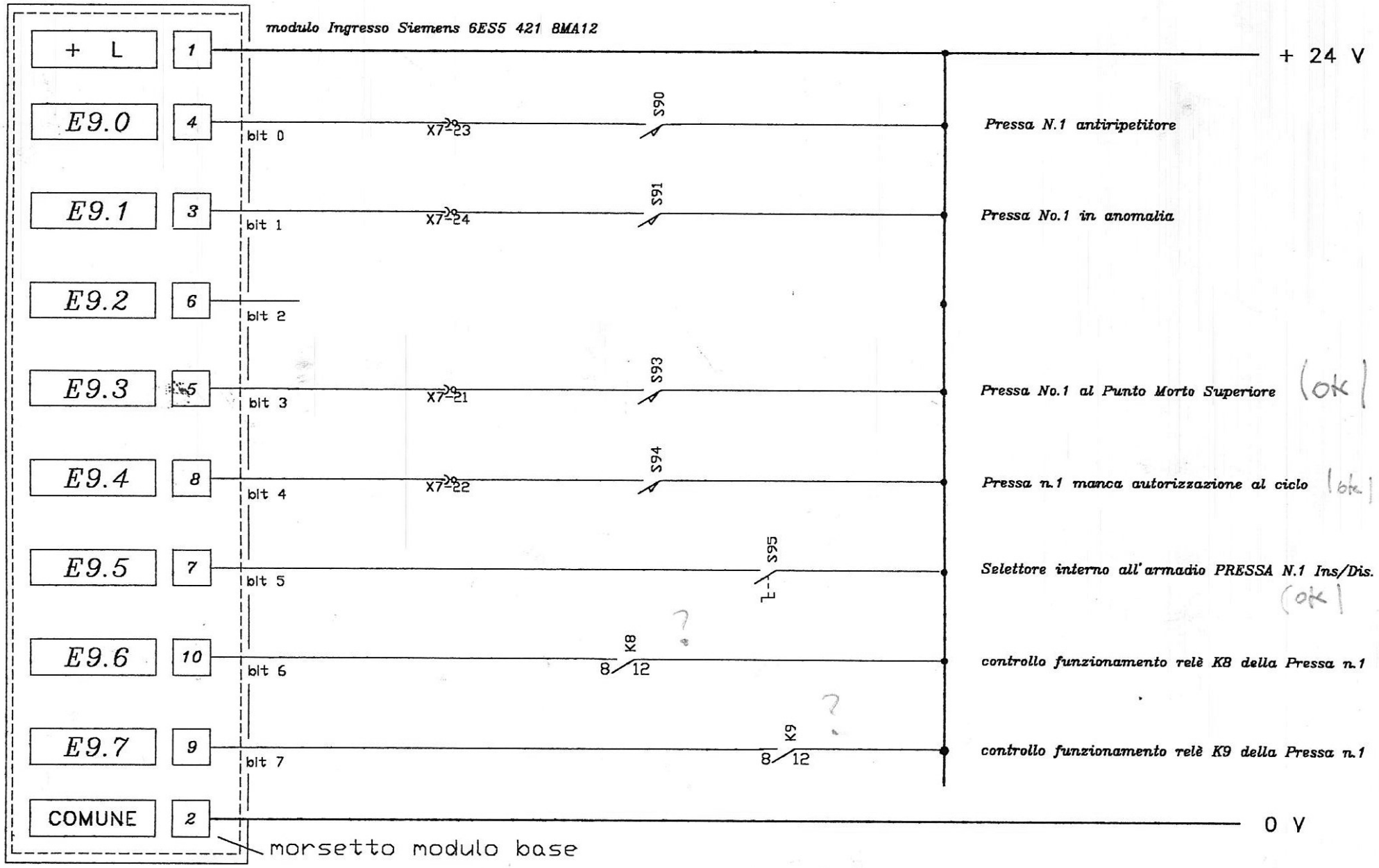

1	2	3	4	5	6	7	8	9	10	11	12	13	14	15	16	17	18	19	20

sapi SVILUPPO AUTOMATISMI PRESSE	MACCHINA Transfert Sistema QUATTRO PARTICOLARE Modulo Ingresso PLC	16/07/98	G.Gariazzo	Comm. 90-609	TOT.tavole SHEET: 32
		Ore : 15:11:59		Ditta STEEL PAN	FILE: 1_IN20 /1

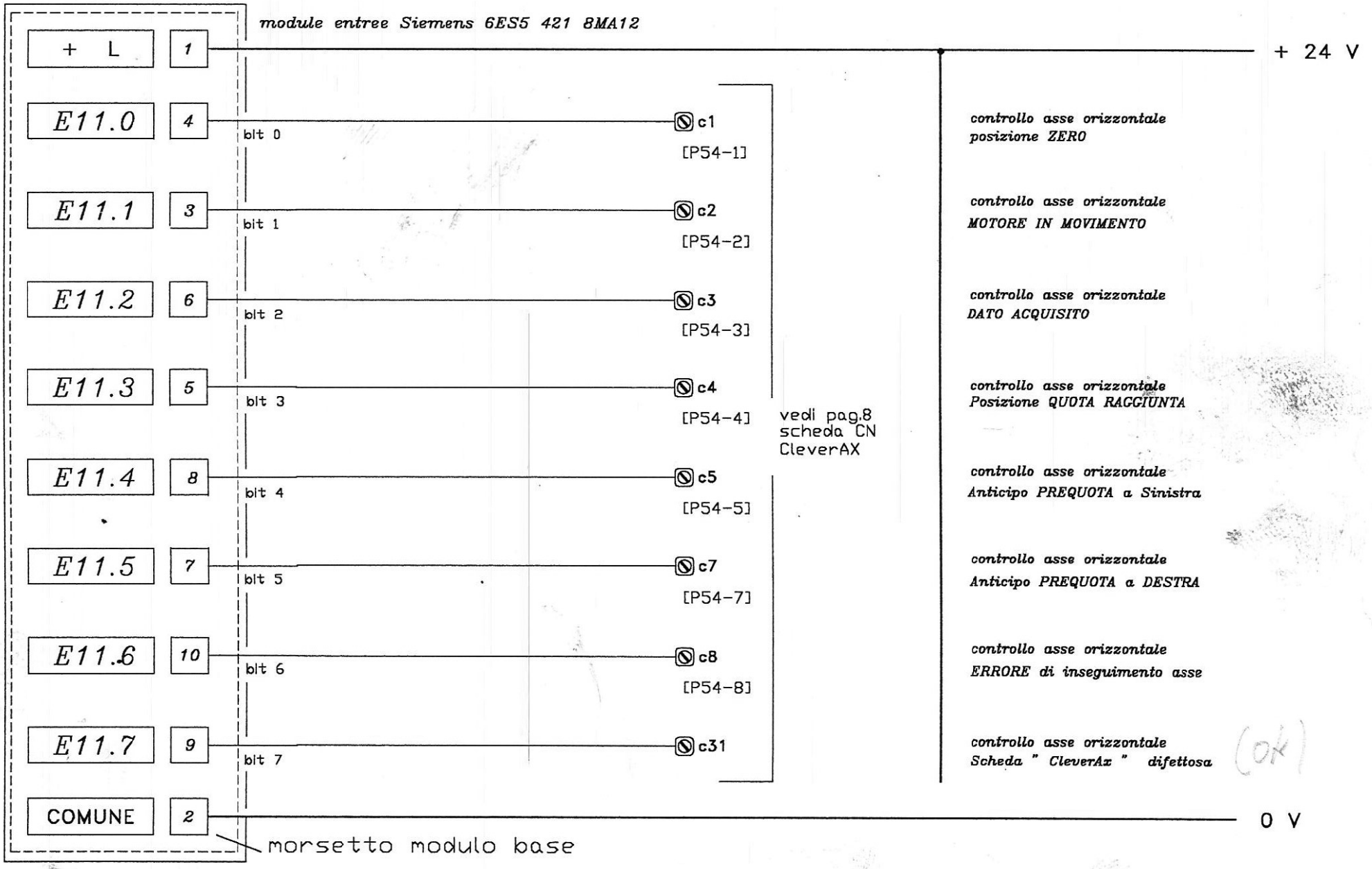

S A P I SVILUPPO AUTOMATISMI PRESSE Via Mombarone,3 10010 BUROLO (To) ITALIA

1	2	3	4	5	6	7	8	9	10	11	12	13	14	15	16	17	18	19	20

sapi SVILUPPO AUTOMATISMI PRESSE	MACCHINA PARTICOLARE Transfert Sistema QUATTRO Modulo Ingresso PLC	16/07/98	G.Gariazzo	Comm. 90-609	TOT.tavole SHEET: 33
		Ore : 15:07:01		Ditta STEEL PAN	FILE: IN1-11 /2

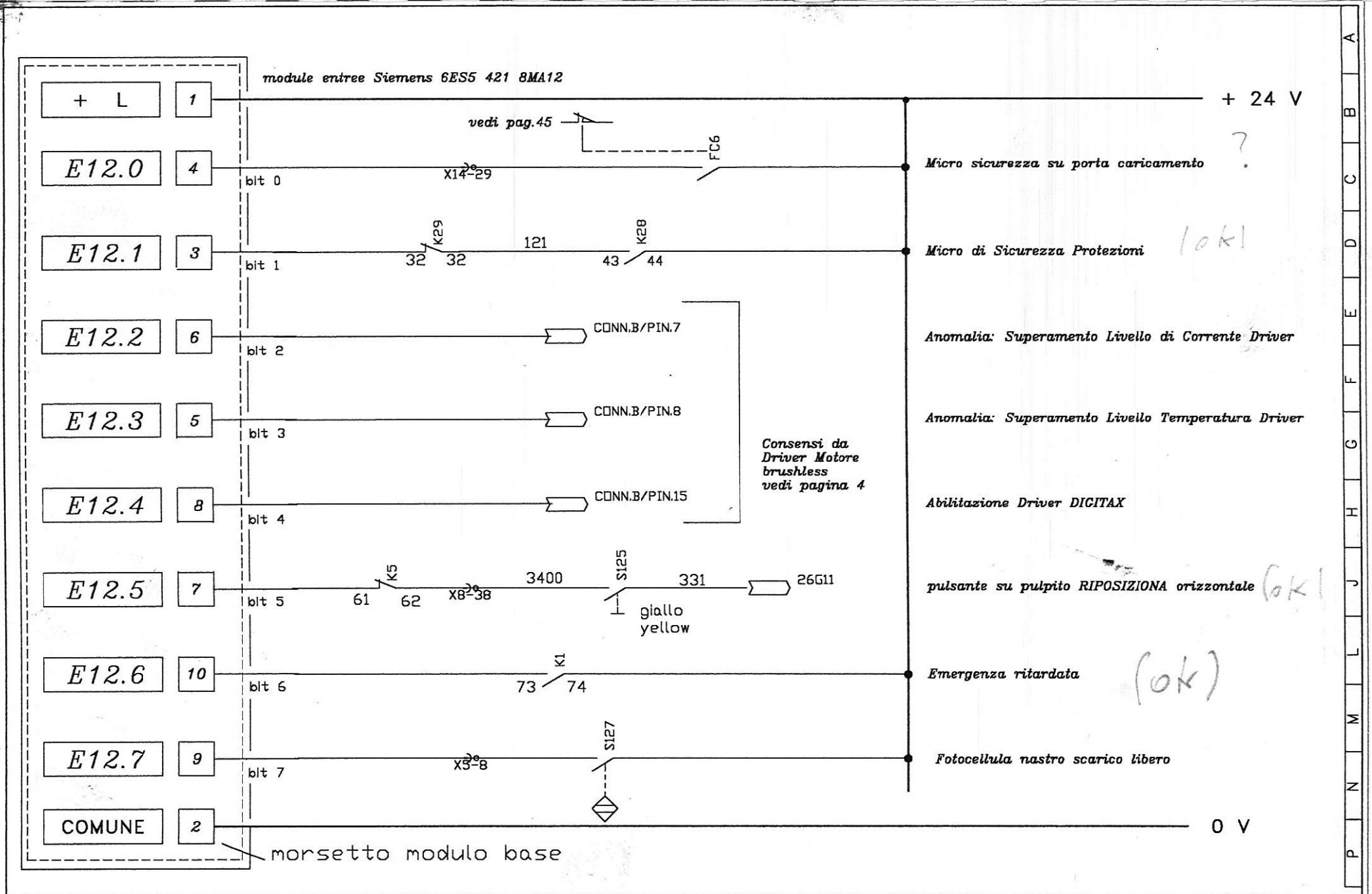

S A P I SVILUPPO AUTOMATISMI PRESSE Via Mombarone,3 10010 BUROLO (To) ITALIA

1	2	3	4	5	6	7	8	9	10	11	12	13	14	15	16	17	18	19	20

sapi SVILUPPO AUTOMATISMI PRESSE	MACCHINA SISTEMA QUATTRO PARTICOLARE Modulo Ingresso PLC	16/07/98	G.Garlazzo	Comm. 90.609.000	TOT.tavole SHEET: 34
		Ore : 15:07:12		Ditta STEEL PAN	FILE: 1_IN11 /3

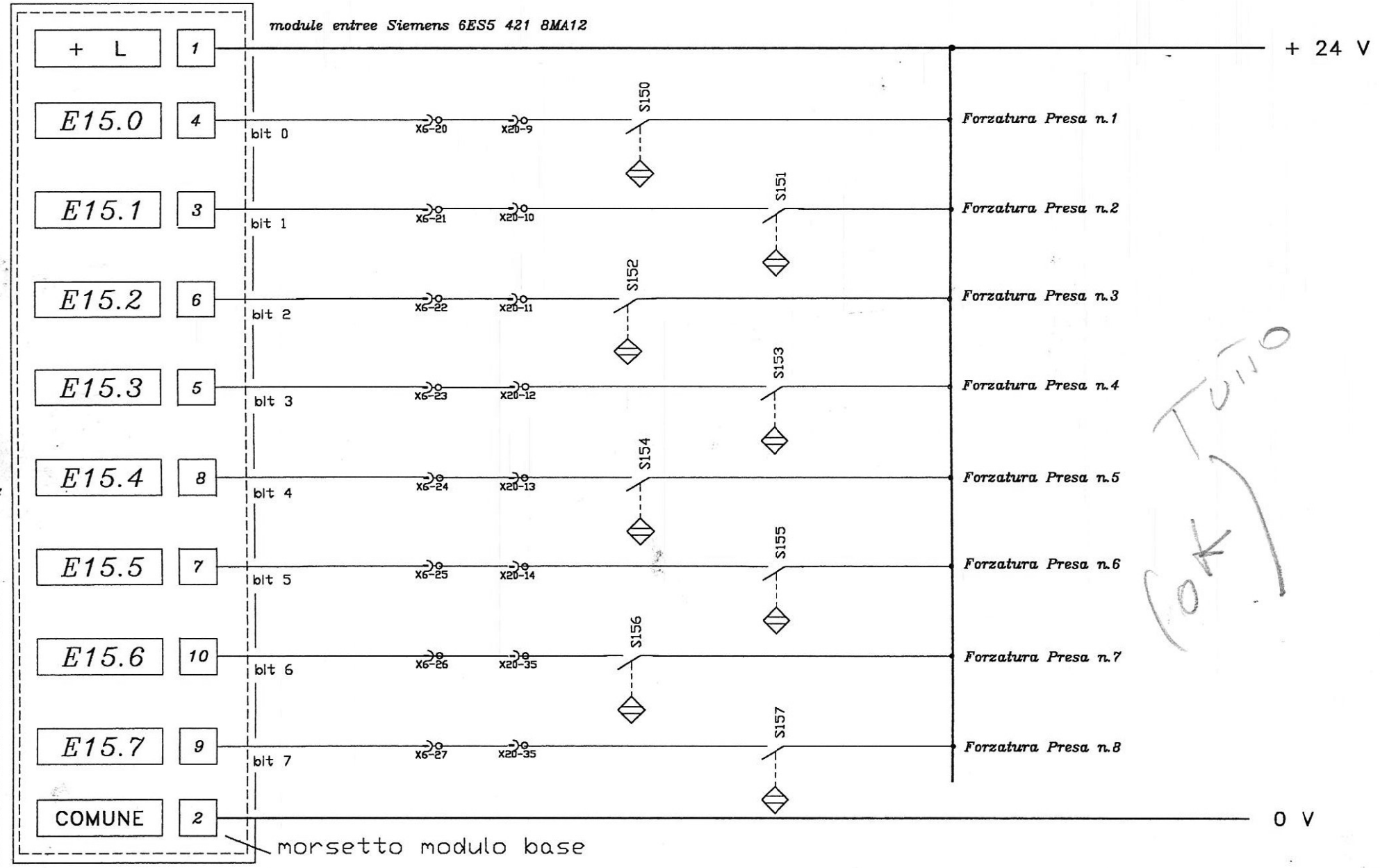

TUTTO (OK)

S A P I SVILUPPO AUTOMATISMI PRESSE Via Mombarone,3 10010 BUROLO (To) ITALIA

1	2	3	4	5	6	7	8	9	10	11	12	13	14	15	16	17	18	19	20

sapi SVILUPPO AUTOMATISMI PRESSE	MACCHINA Transfert Sistema QUATTRO PARTICOLARE Modulo Ingresso PLC	16/07/98	G.Gariazzo	Comm. 90-609	TOT.tavole SHEET: 35
		Ore : 15:06:31		Ditta STEEL PAN	FILE: 1_IN11 / 9

S A P I SVILUPPO AUTOMATISMI PRESSE Via Mombarone,3 10010 BUROLO (To) ITALIA

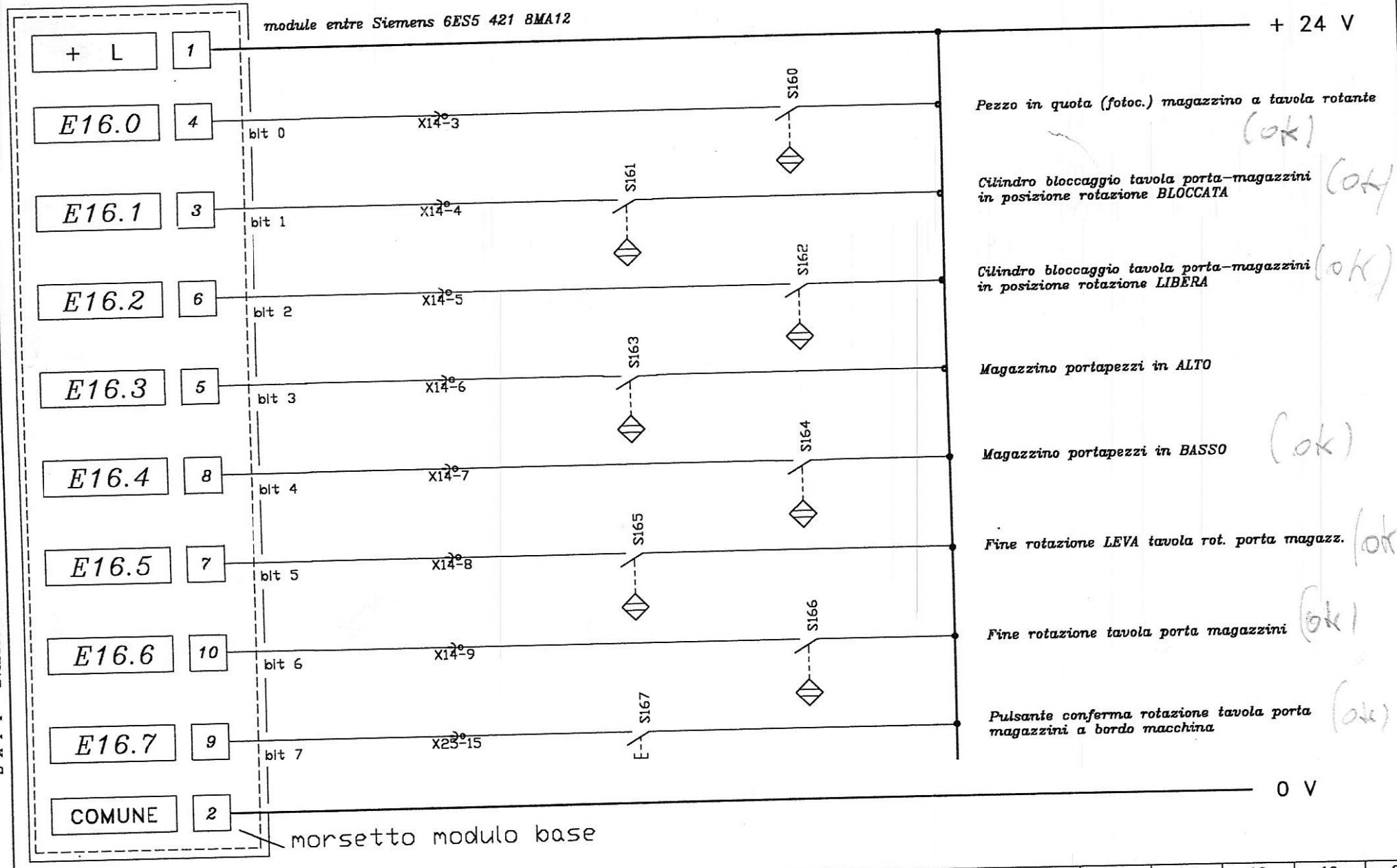

1	2	3	4	5	6	7	8	9	10	11	12	13	14	15	16	17	18	19	20

sapi SVILUPPO AUTOMATISMI PRESSE	MACCHINA Transfert Sistema QUATTRO PARTICOLARE Modulo Ingresso PLC	16/07/98	G.Gariazzo	Comm. 90-609	TOT.tavole SHEET: 36
		Ore : 15:18:33		Ditta STEEL PAN	FILE: 2_IN20 /6

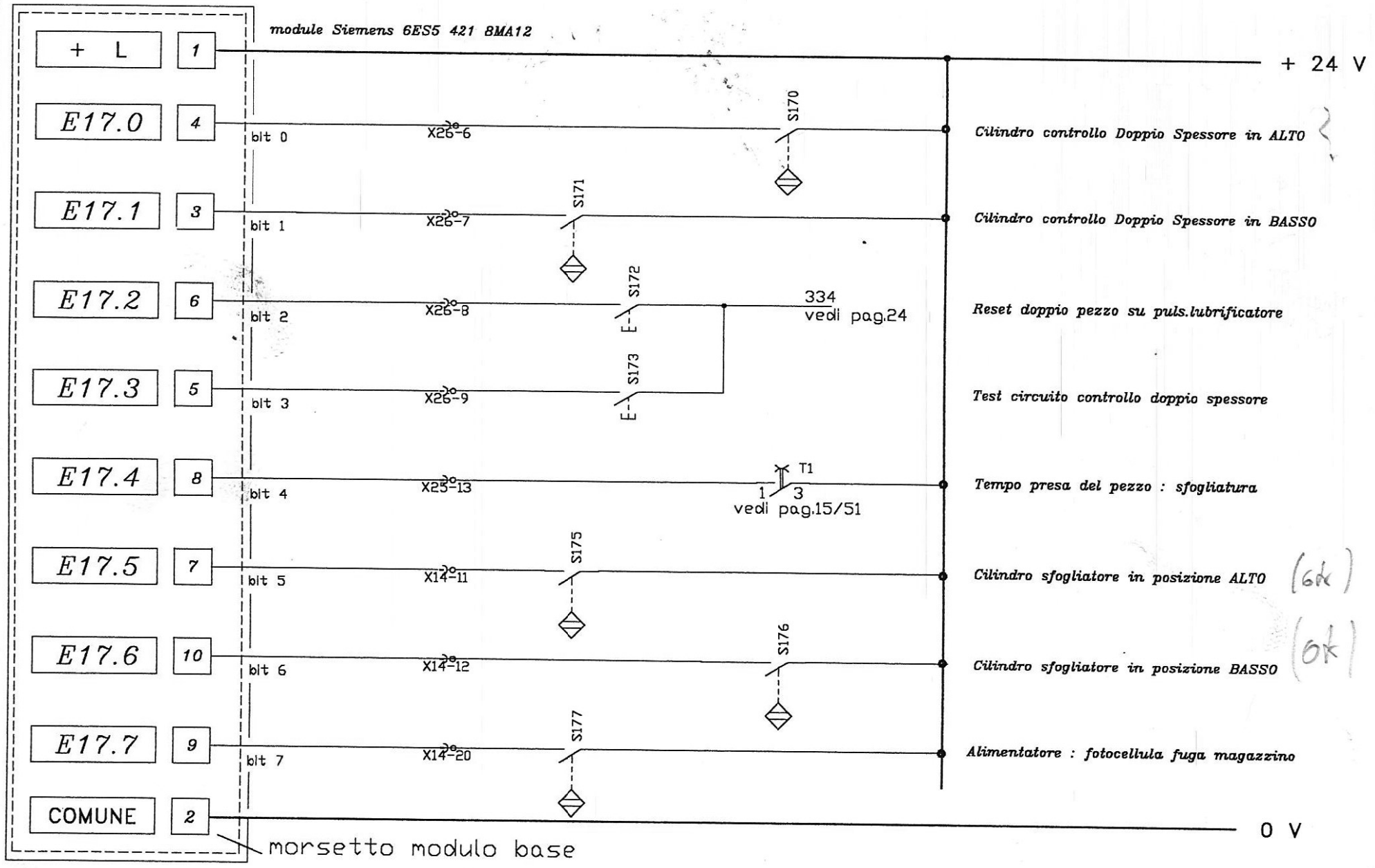

S A P I SVILUPPO AUTOMATISMI PRESSE Via Mombarone,3 10010 BUROLO (To) ITALIA

1	2	3	4	5	6	7	8	9	10	11	12	13	14	15	16	17	18	19	20		

sapi SVILUPPO AUTOMATISMI PRESSE	MACCHINA Transfert Sistema QUATTRO PARTICOLARE Modulo Ingresso PLC	16/07/98	G.Garlazzo	Comm. 90-609	TOT.tavole SHEET: 37
		Ore : 15:18:46		Ditta STEEL PAN	FILE: 1_IN20 /7

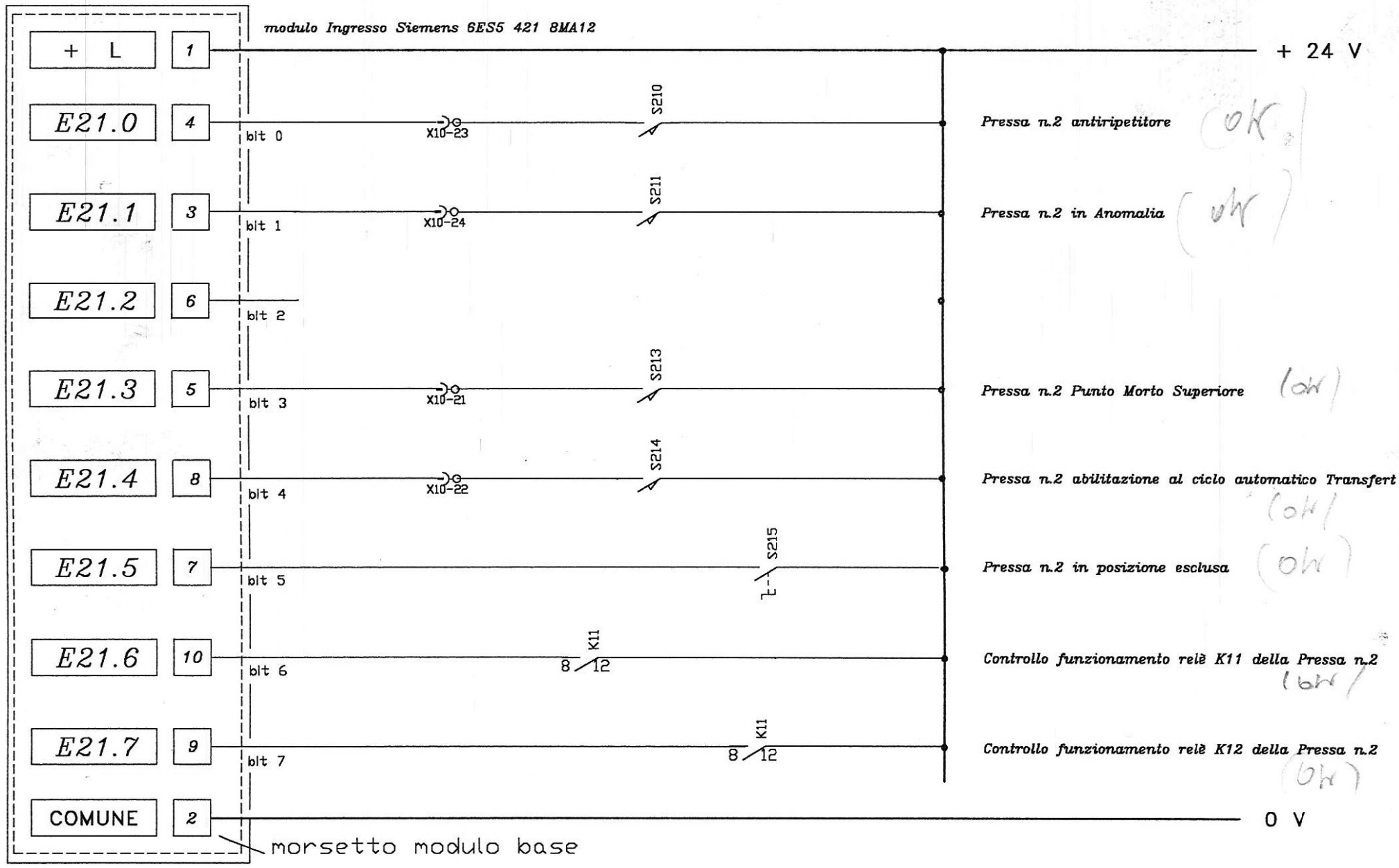

S A P I SVILUPPO AUTOMATISMI PRESSE Via Mombarone,3 10010 BUROLO (To) ITALIA

1	2	3	4	5	6	7	8	9	10	11	12	13	14	15	16	17	18	19	20

sapi SVILUPPO AUTOMATISMI PRESSE	MACCHINA Transfert Sistema QUATTRO PARTICOLARE Modulo Ingresso PLC	16/07/98	G.Gariazzo	Comm. 90-609	TOT.tavole SHEET: 38
		Ore : 15:12:08		Ditta STEEL PAN	FILE: 1_IN20/2

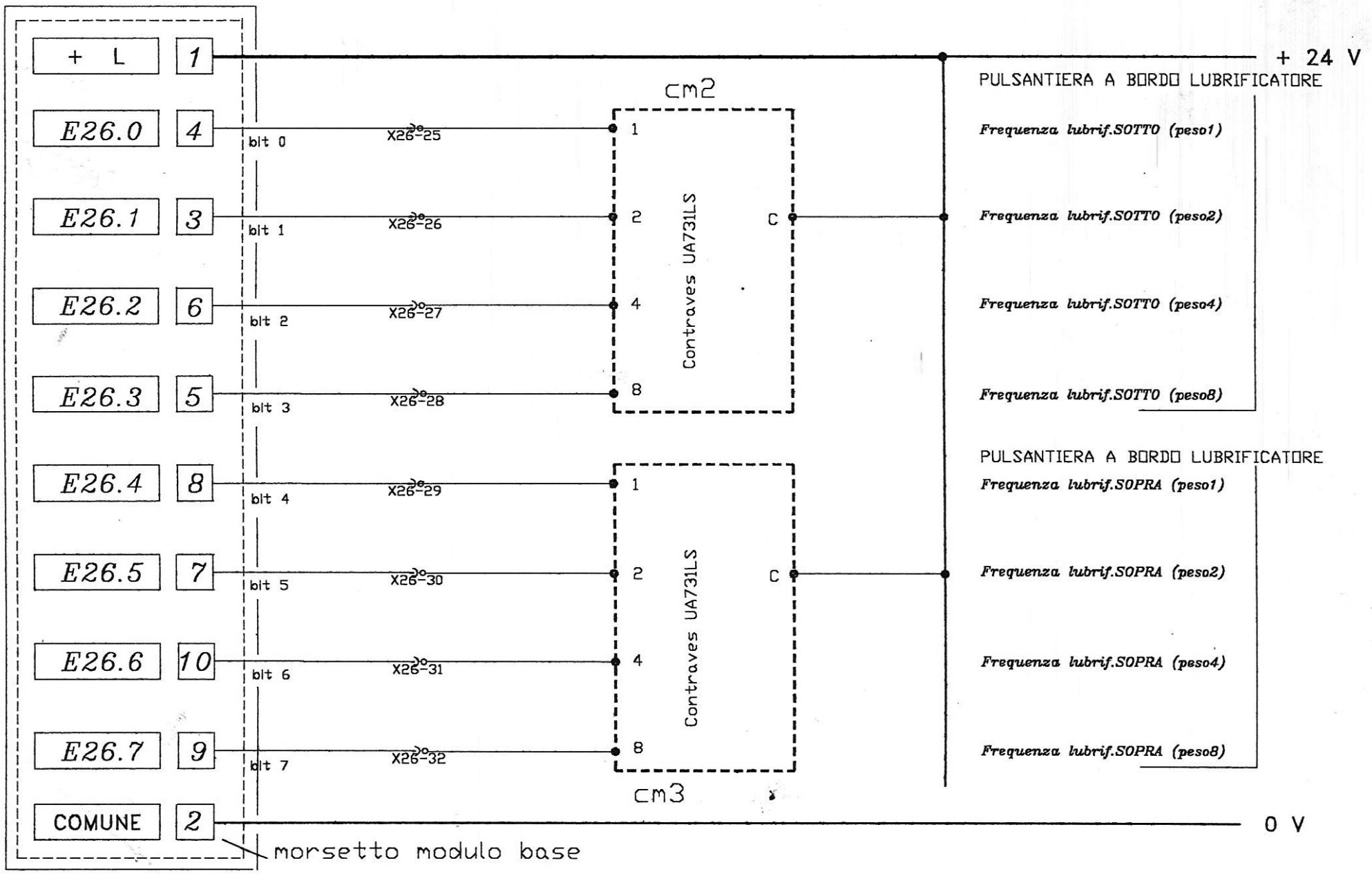

S A P I SVILUPPO AUTOMATISMI PRESSE Via Mombarone,3 10010 BUROLO (To) ITALIA

1	2	3	4	5	6	7	8	9	10	11	12	13	14	15	16	17	18	19	20

sapi SVILUPPO AUTOMATISMI PRESSE	MACCHINA Transfert Sistema QUATTRO PARTICOLARE Modulo Ingresso PLC	16/07/98 G.Gariazzo	Comm. 90-609	TOT.tavole SHEET: 39
		Ore : 15:18:56	Ditta STEEL PAN	FILE: 1_IN20 /8

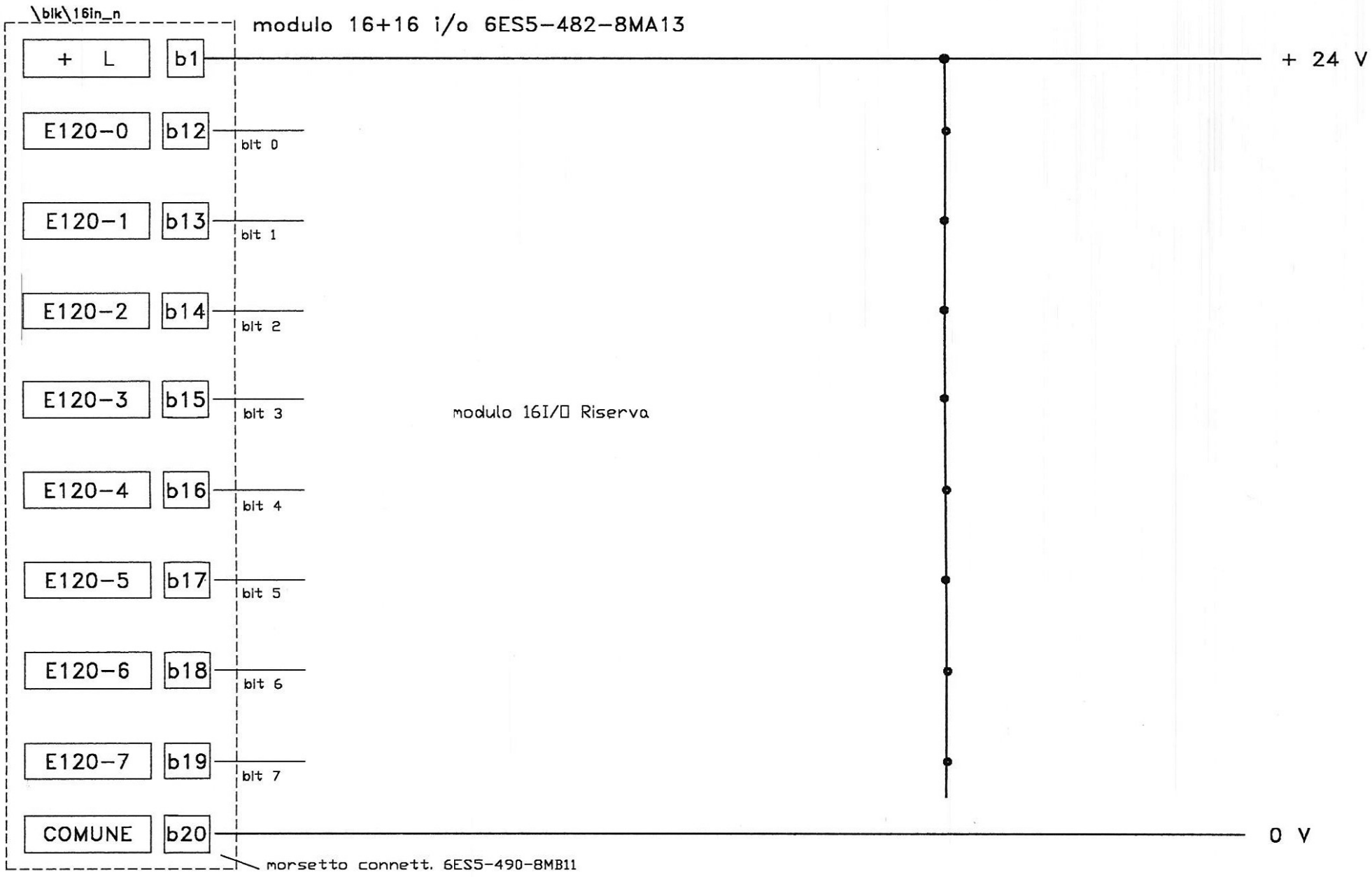

ULT. E2101

S A P I SVILUPPO AUTOMATISMI PRESSE Via Mombarone,3 10010 BUROLO (To) ITALIA

1	2	3	4	5	6	7	8	9	10	11	12	13	14	15	16	17	18	19	20

sapi SVILUPPO AUTOMATISMI PRESSE	TRANSFER tipo QUATTRO *** scheda ingresso 16+16 PLC Siemens	16/07/98	G.Gariazzo	REV.1 90-609	Part No.	SHEET: 40
		Note: STEEL PAN		REV.2	FILE: E2_INP /1	

modulo su base-bus PLC CH7

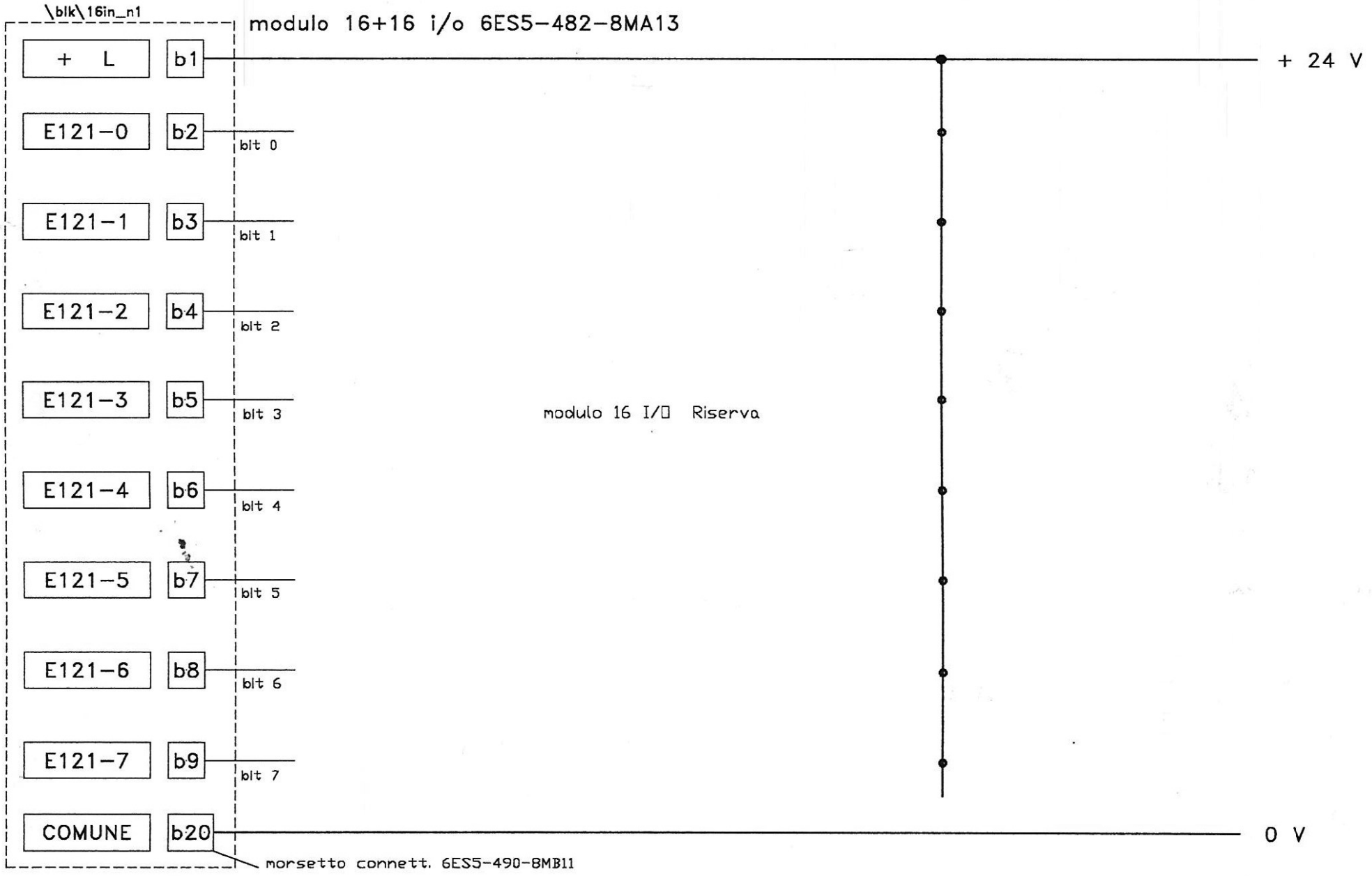

ULT.E2201

S A P I SVILUPPO AUTOMATISMI PRESSE Via Mombarone,3 10010 BUROLO (To) ITALIA

1	2	3	4	5	6	7	8	9	10	11	12	13	14	15	16	17	18	19	20

sapi SVILUPPO AUTOMATISMI PRESSE	TRANSFER tipo Sys_QUATTRO *** scheda ingresso 16+16 PLC Siemens	16/07/98	G.Gariazzo	REV.1 90-609	Part No.	SHEET: 41
		Note: STEEL PAN		REV.2	FILE: E2_INP / 2	

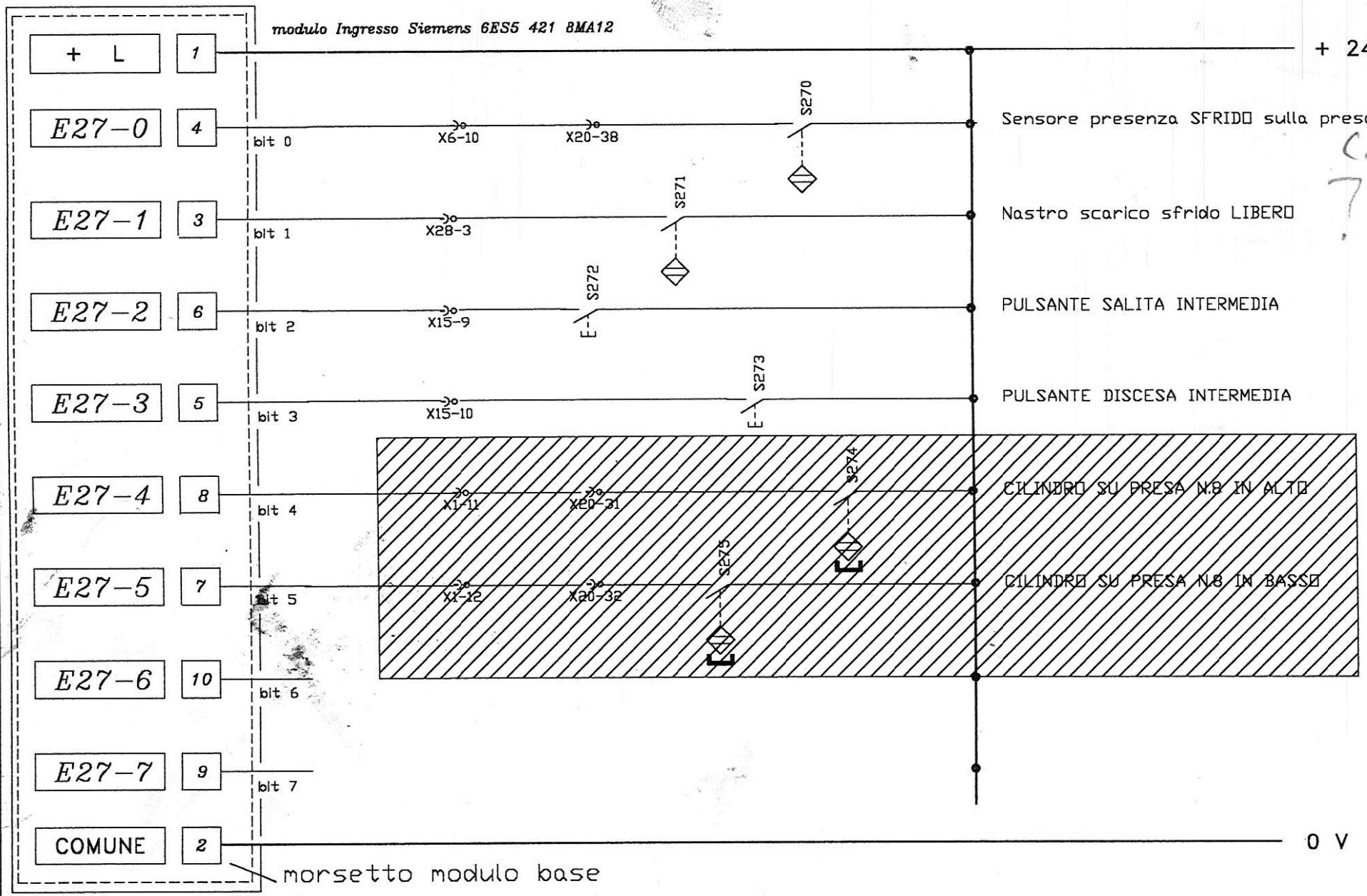

S A P I SVILUPPO AUTOMATISMI PRESSE Via Mombarone,3 10010 BUROLO (To) ITALIA

1	2	3	4	5	6	7	8	9	10	11	12	13	14	15	16	17	18	19	20

sapi SVILUPPO AUTOMATISMI PRESSE	MACCHINA SISTEMA QUATTRO PARTICOLARE MODULO INGRESSO PLC	22/05/98	G.Gariazzo	Comm. 90.609.000	TOT.tavole SHEET: 42
		Ore : 17:03:44		Ditta STEEL PAN	FILE: 1_IN20/11

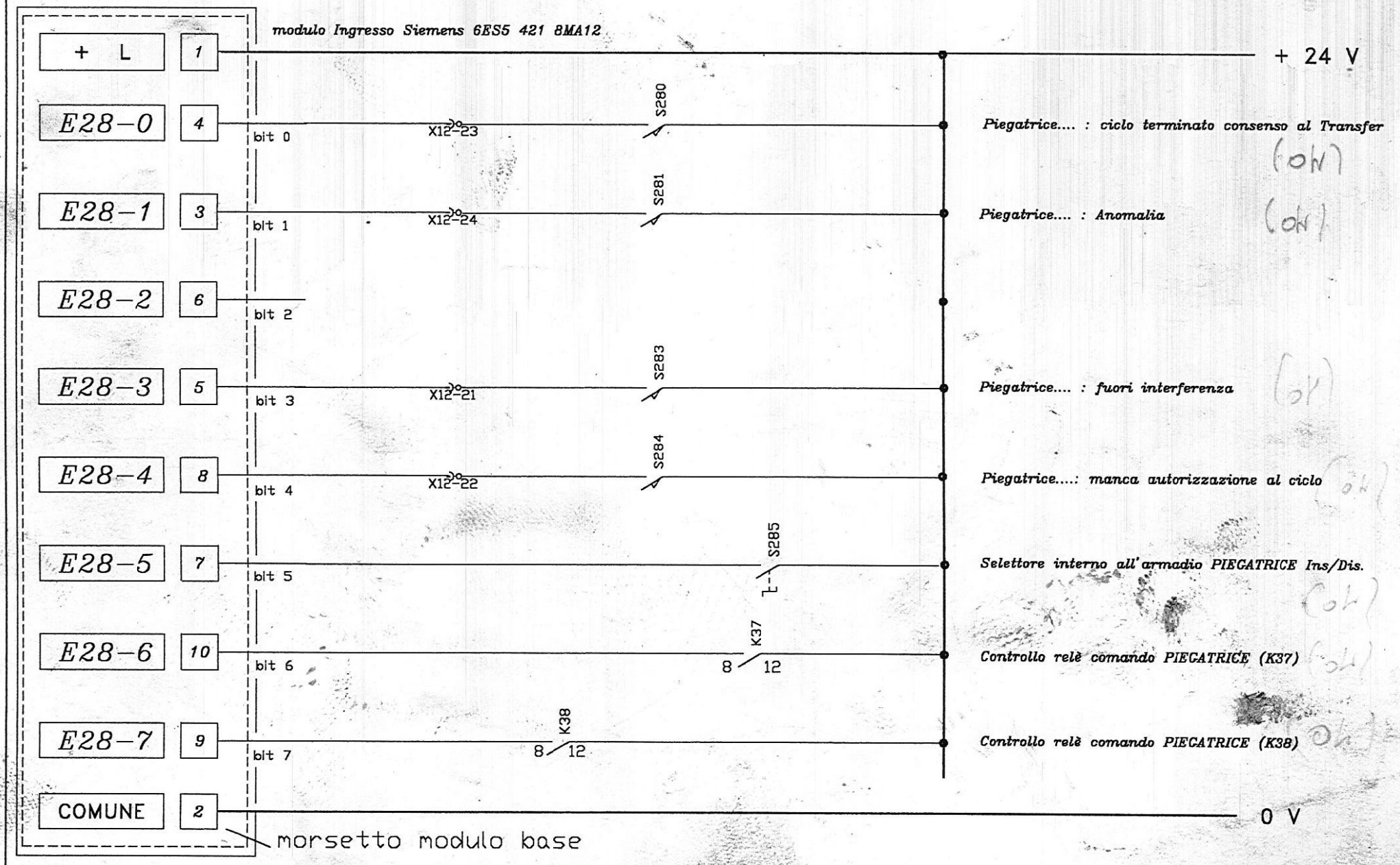

S A P I SVILUPPO AUTOMATISMI PRESSE Via Mombarone,3 10010 BUROLO (To) ITALIA

1	2	3	4	5	6	7	8	9	10	11	12	13	14	15	16	17	18	19	20

sapi SVILUPPO AUTOMATISMI PRESSE	MACCHINA PARTICOLARE Transfer Sistema QUATTRO	16/07/98	G.Gariazzo	Comm. 90-609	TOT.tavole SHEET: 43
		Ore : 15:23:49		Ditta STEEL PAN	FILE: 1_IN20/13

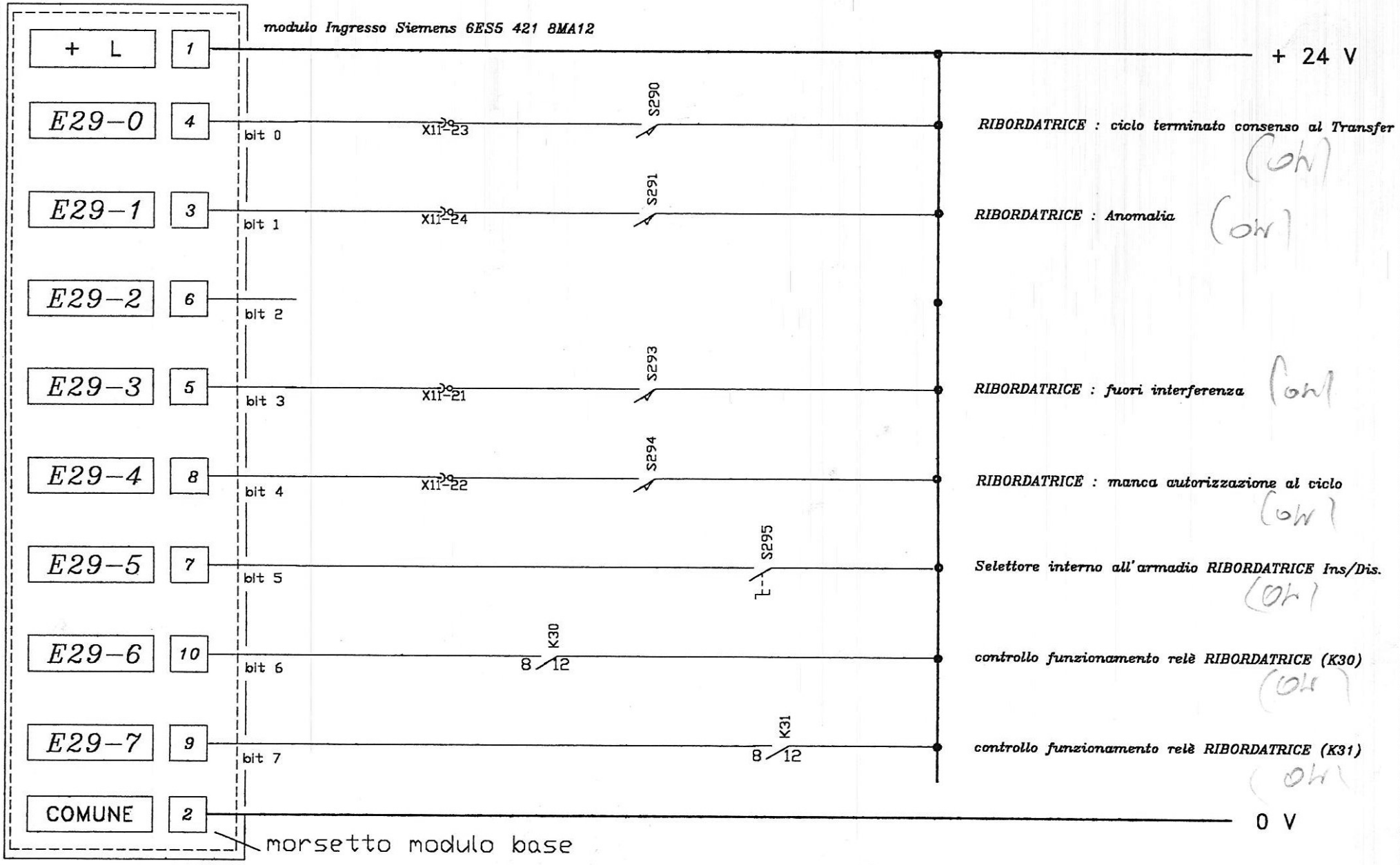

S A P I SVILUPPO AUTOMATISMI PRESSE Via Mombarone,3 10010 BUROLO (To) ITALIA

1	2	3	4	5	6	7	8	9	10	11	12	13	14	15	16	17	18	19	20

sapi SVILUPPO AUTOMATISMI PRESSE	MACCHINA Transfer Sistema QUATTRO PARTICOLARE	16/07/98	G.Garlazzo	Comm. 90-609	TOT.tavole / SHEET: 44
		Ore : 15:24:04		Ditta STEEL PAN	FILE: 1_IN20/14

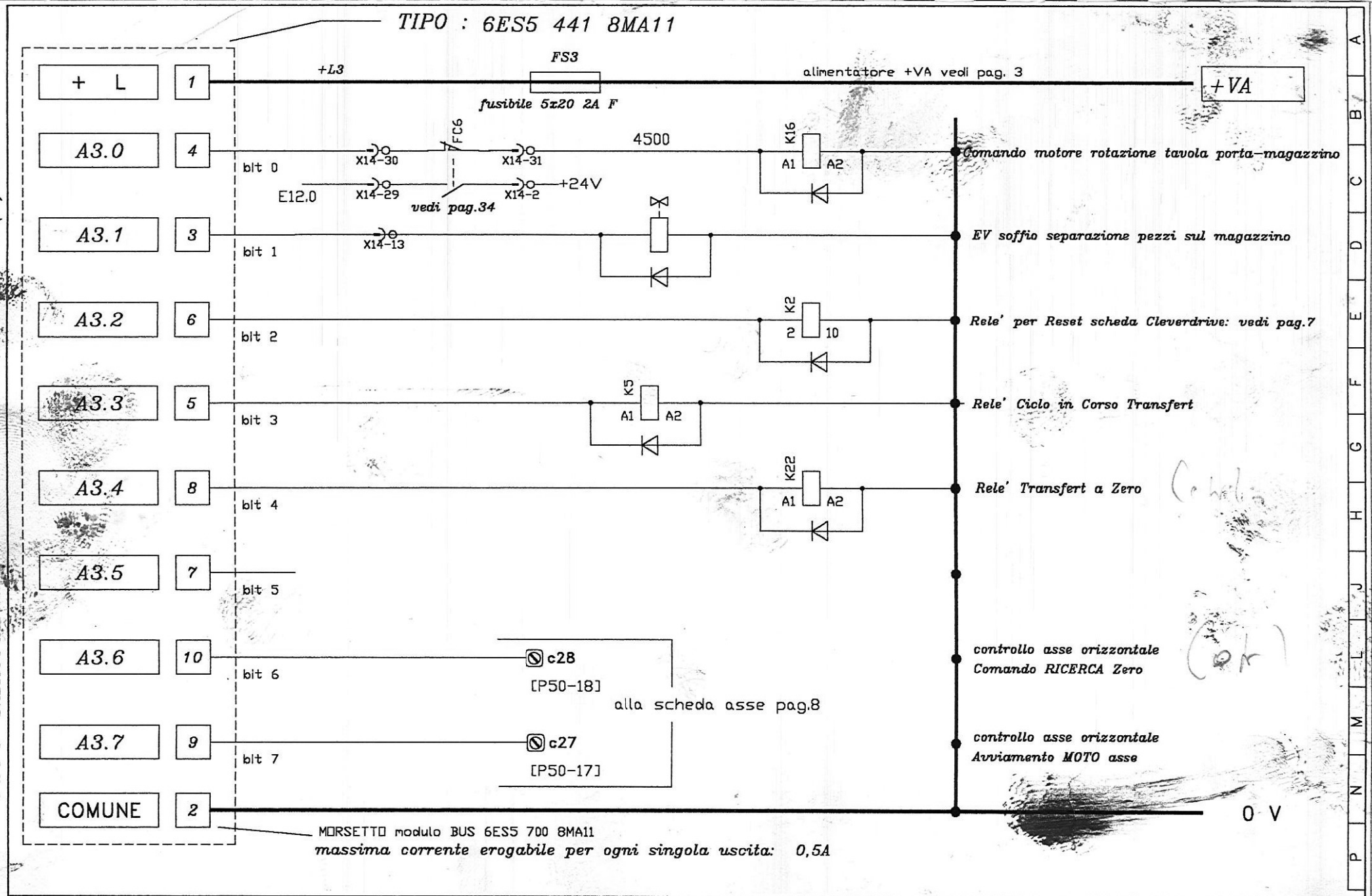
TIPO : 6ES5 441 8MA11
+ L
1
+L3
FS3
fusibile 5x20 2A F
alimentatore +VA vedi pag. 3
+VA
A3.0
4
bit 0
X14-30
FC6
X14-31
4500
K16
A1
A2
Comando motore rotazione tavola porta-magazzino
E12.0
X14-29
vedi pag.34
X14-2
+24V
A3.1
3
bit 1
X14-13
EV soffio separazione pezzi sul magazzino
A3.2
6
bit 2
K2
2
10
Rele' per Reset scheda Cleverdrive: vedi pag.7
A3.3
5
bit 3
K5
A1
A2
Rele' Ciclo in Corso Transfert
A3.4
8
bit 4
K22
A1
A2
Rele' Transfert a Zero
A3.5
7
bit 5
A3.6
10
bit 6
c28
[P50-18]
controllo asse orizzontale
Comando RICERCA Zero
alla scheda asse pag.8
A3.7
9
bit 7
c27
[P50-17]
controllo asse orizzontale
Avviamento MOTO asse
COMUNE
2
0 V
MORSETTO modulo BUS 6ES5 700 8MA11
massima corrente erogabile per ogni singola uscita: 0,5A
S A P I SVILUPPO AUTOMATISMI PRESSE Via Mombarone,3 10010 BUROLO (To) ITALIA
sapi
SVILUPPO AUTOMATISMI PRESSE
MACCHINA Transfert Sistema QUATTRO
PARTICOLARE
Modulo uscita PLC
16/07/98
G.Gariazzo
Comm. 90-609
TOT.tavole
SHEET: 45
Ore : 15:26:26
Ditta STEEL PAN
FILE: OUT_1 /3

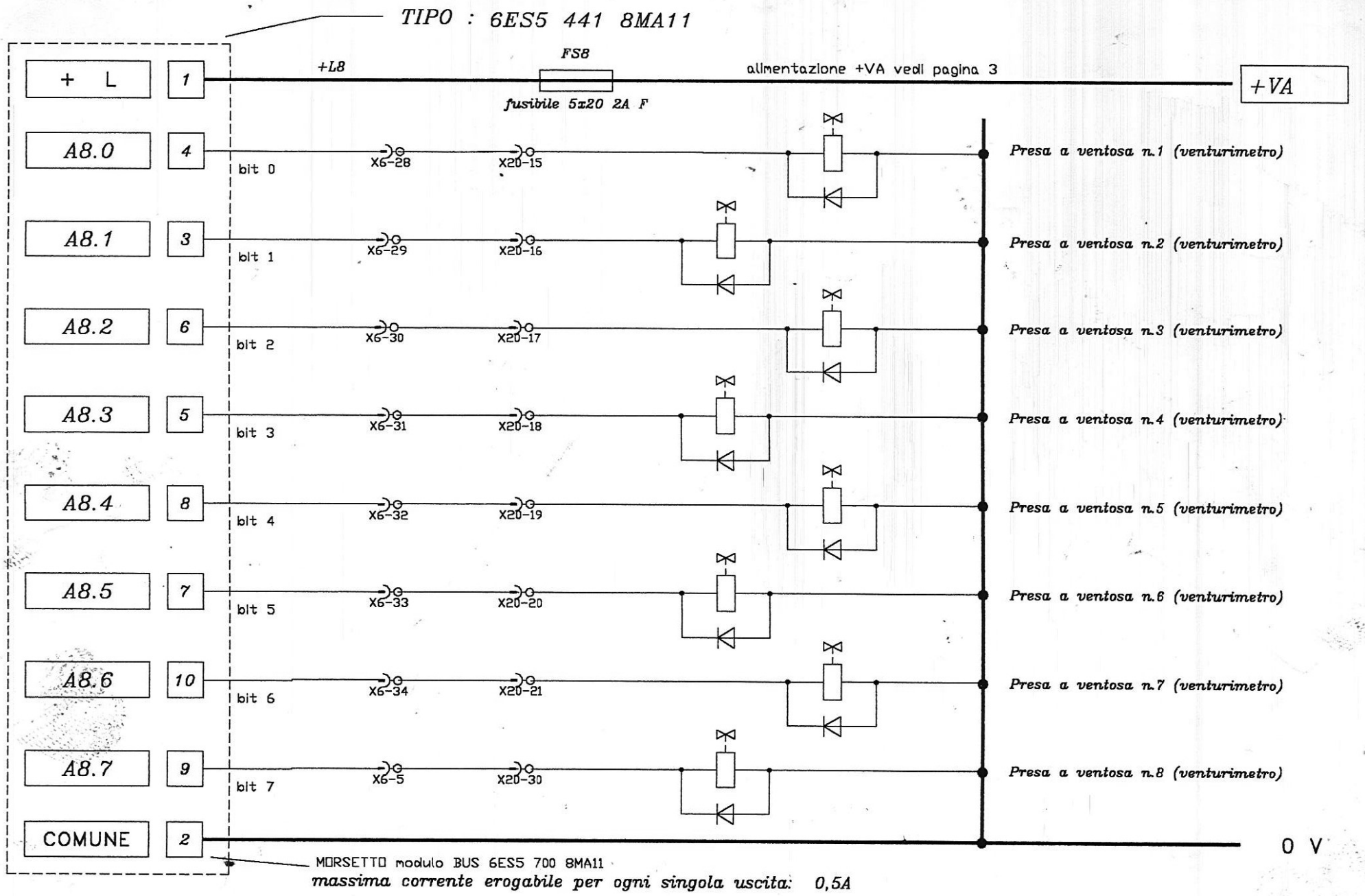

S A P I SVILUPPO AUTOMATISMI PRESSE Via Mombarone,3 10010 BUROLO (To) ITALIA

1	2	3	4	5	6	7	8	9	10	11	12	13	14	15	16	17	18	19	20

sapi SVILUPPO AUTOMATISMI PRESSE	MACCHINA Transfert Sistema QUATTRO PARTICOLARE Modulo uscita PLC	16/07/98	G.Gariazzo	Comm. 90-609	TOT.tavole SHEET: 46
		Ore : 15:26:39		Ditta STEEL PAN	FILE: OUT_1/4

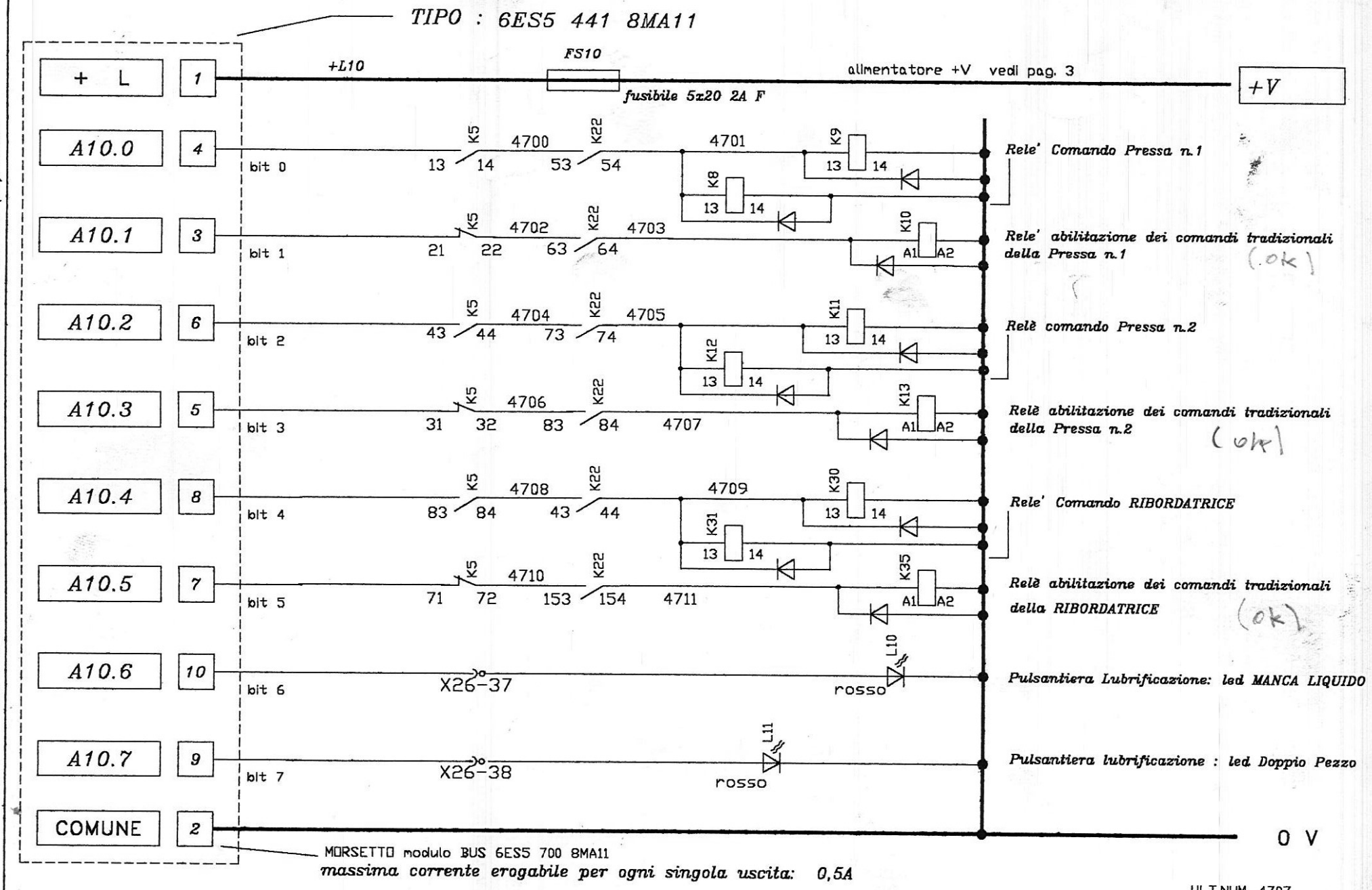

S A P I SVILUPPO AUTOMATISMI PRESSE Via Mombarone,3 10010 BUROLO (To) ITALIA

1	2	3	4	5	6	7	8	9	10	11	12	13	14	15	16	17	18	19	20

sapi SVILUPPO AUTOMATISMI PRESSE	MACCHINA Transfert Sistema QUATTRO PARTICOLARE Modulo uscita PLC	16/07/98	G.Garlazzo	Comm. 90-609	TOT.tavole SHEET: 47
		Ore : 15:27:16		Ditta STEEL PAN	FILE: OUT_1 /5

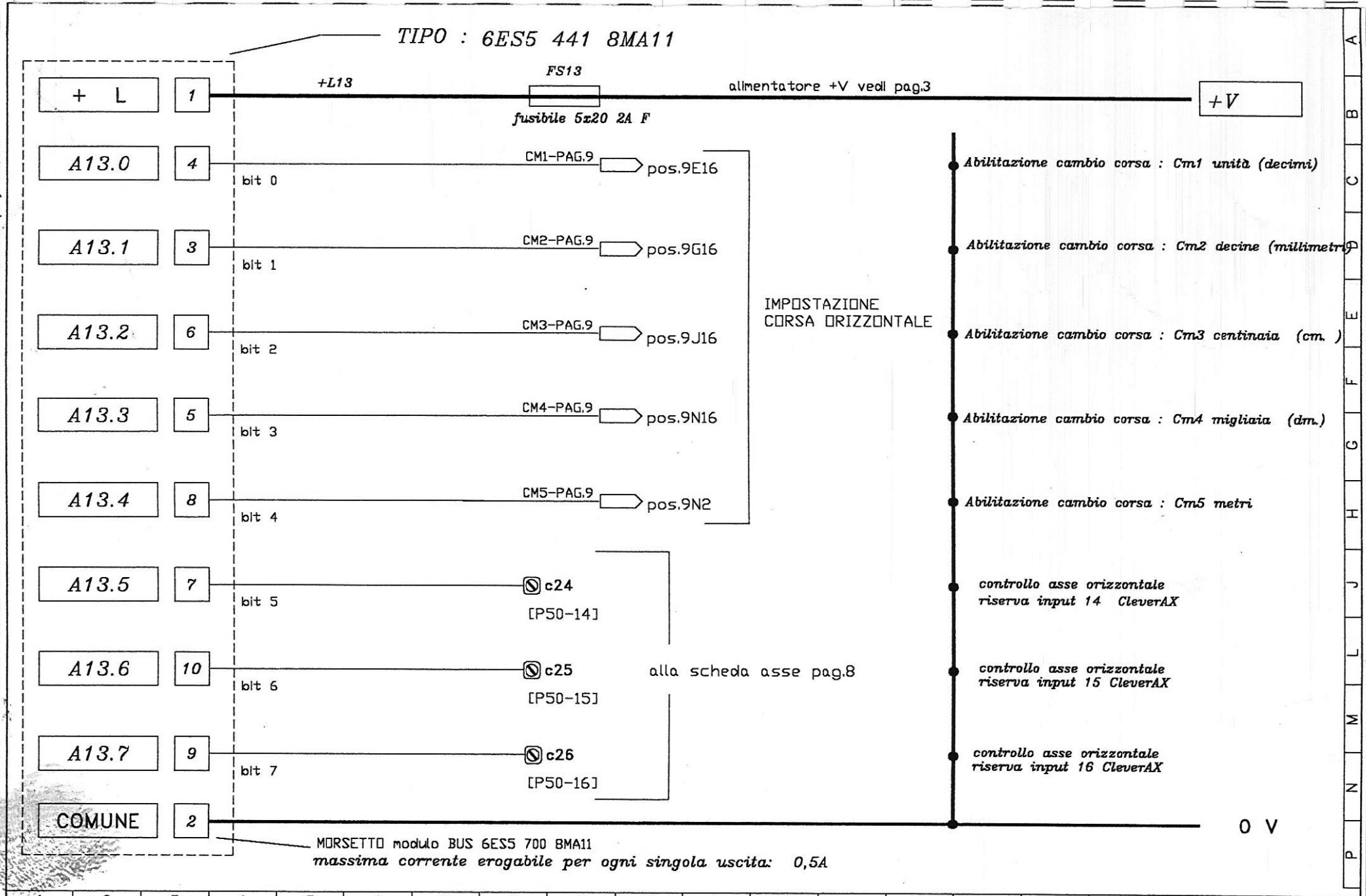
TIPO : 6ES5 441 8MA11
+ L
1
+L13
FS13
fusibile 5x20 2A F
alimentatore +V vedi pag.3
+V
A13.0
4
bit 0
CM1-PAG.9
pos.9E16
Abilitazione cambio corsa : Cm1 unità (decimi)
A13.1
3
bit 1
CM2-PAG.9
pos.9G16
Abilitazione cambio corsa : Cm2 decine (millimetri)
A13.2
6
bit 2
CM3-PAG.9
pos.9J16
Abilitazione cambio corsa : Cm3 centinaia (cm.)
A13.3
5
bit 3
CM4-PAG.9
pos.9N16
Abilitazione cambio corsa : Cm4 migliaia (dm.)
A13.4
8
bit 4
CM5-PAG.9
pos.9N2
Abilitazione cambio corsa : Cm5 metri
IMPOSTAZIONE
CORSA ORIZZONTALE
A13.5
7
bit 5
c24
[P50-14]
controllo asse orizzontale
riserva input 14 CleverAX
A13.6
10
bit 6
c25
[P50-15]
controllo asse orizzontale
riserva input 15 CleverAX
A13.7
9
bit 7
c26
[P50-16]
controllo asse orizzontale
riserva input 16 CleverAX
alla scheda asse pag.8
COMUNE
2
0 V
MORSETTO modulo BUS 6ES5 700 8MA11
massima corrente erogabile per ogni singola uscita: 0,5A
S A P I SVILUPPO AUTOMATISMI PRESSE Via Mombarone,3 10010 BUROLO (To) ITALIA
A B C D E F G H J L M N P
1 2 3 4 5 6 7 8 9 10 11 12 13 14 15 16 17 18 19 20
sapi
SVILUPPO AUTOMATISMI PRESSE
MACCHINA Transfert Sistema QUATTRO
PARTICOLARE
Modulo uscita PLC
16/07/98
G.Gariazzo
Comm. 90-609
TOT.tavole
SHEET: 48
Ore : 15:25:58
Ditta STEEL PAN
FILE: OUT_1 /1

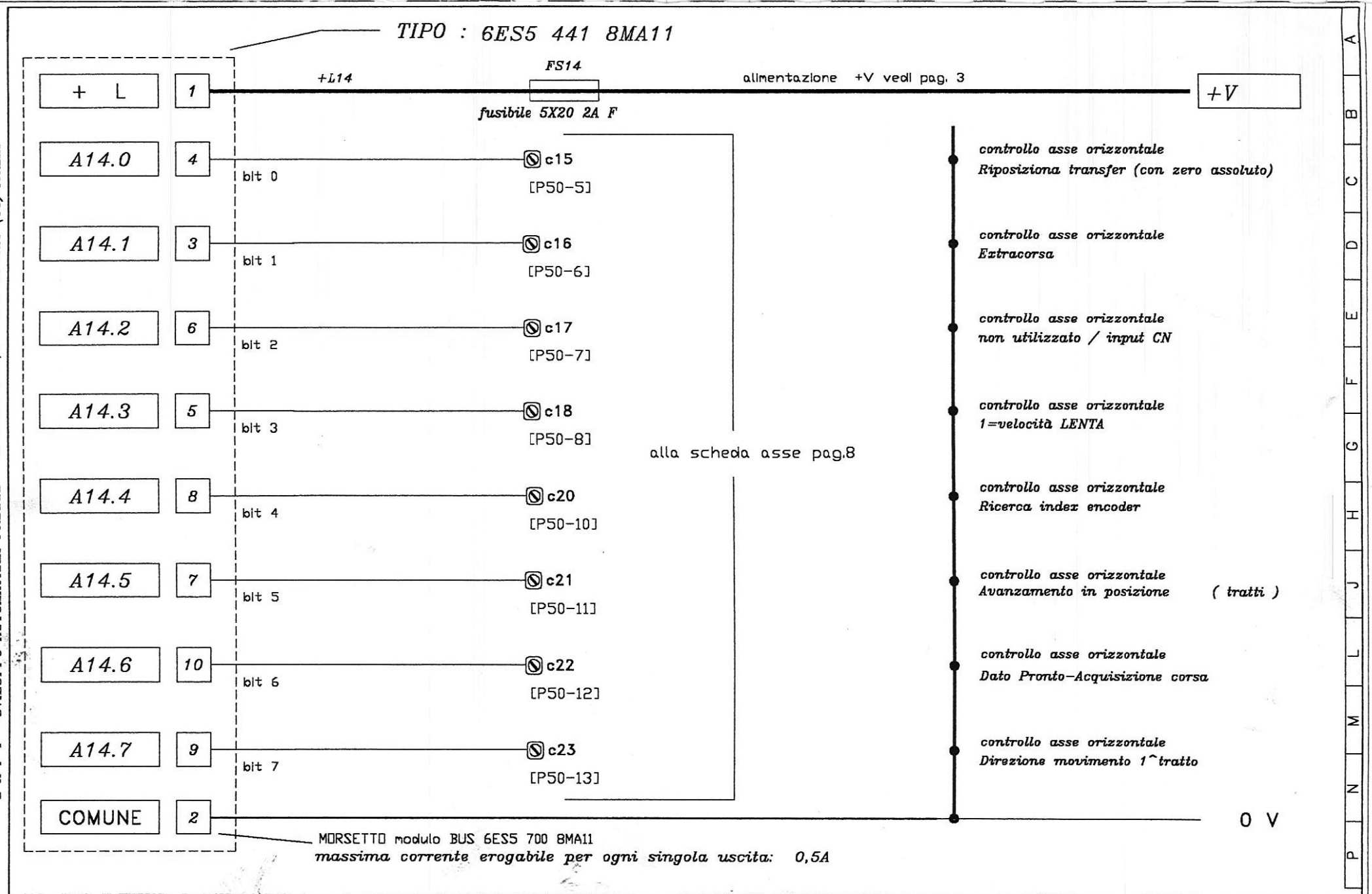

S A P I SVILUPPO AUTOMATISMI PRESSE Via Mombarone,3 10010 BUROLO (To) ITALIA

sapi SVILUPPO AUTOMATISMI PRESSE	MACCHINA Transfert Sistema QUATTRO PARTICOLARE Modulo uscita PLC	16/07/98 G.Gariazzo	Comm. 90-609	TOT.tavole	SHEET: 49
		Ore : 15:26:09	Ditta STEEL PAN	FILE:	OUT_1 /2

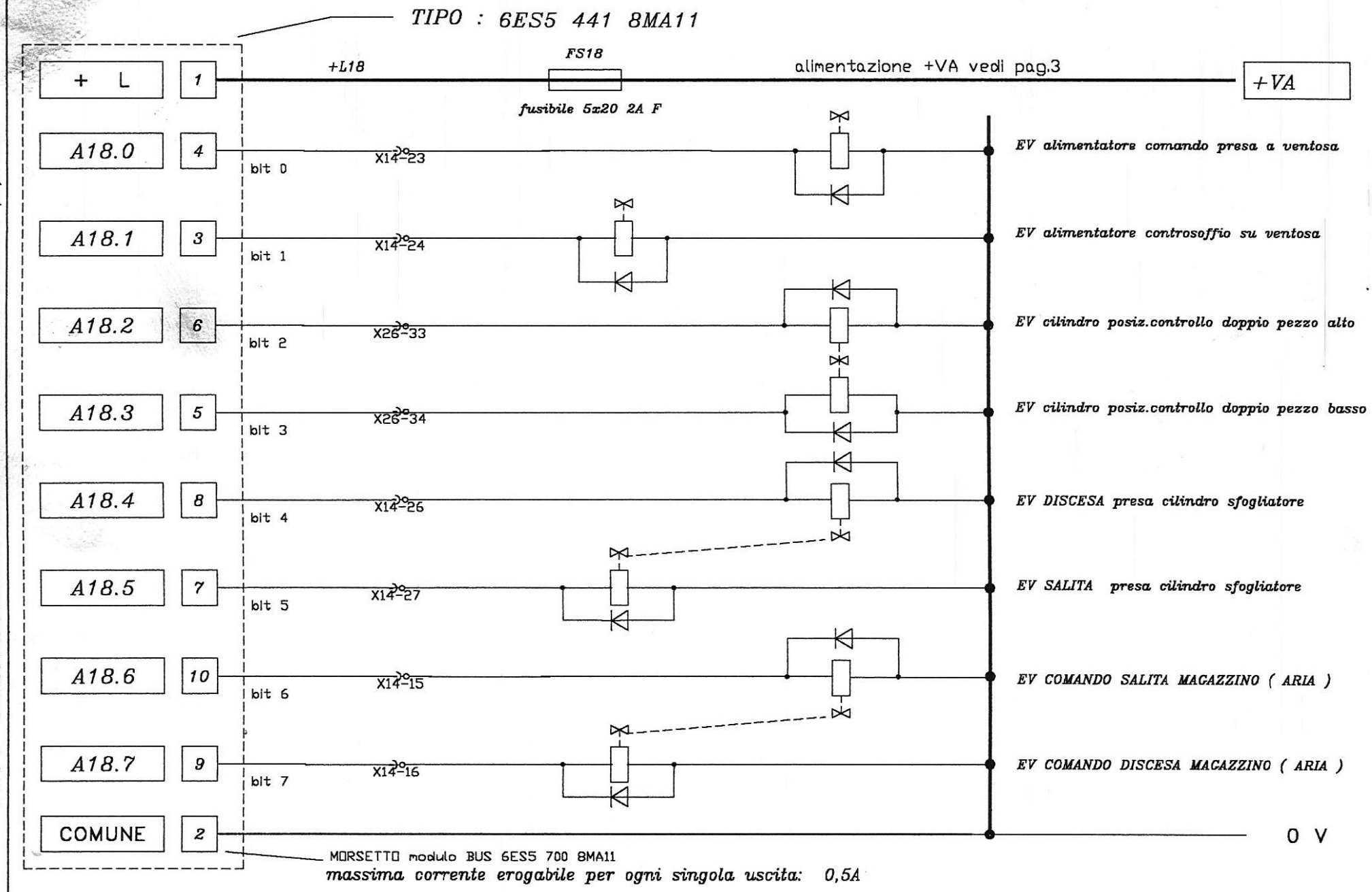

S A P I SVILUPPO AUTOMATISMI PRESSE Via Mombarone,3 10010 BUROLO (To) ITALIA

1	2	3	4	5	6	7	8	9	10	11	12	13	14	15	16	17	18	19	20

sapi SVILUPPO AUTOMATISMI PRESSE	MACCHINA Transfert Sistema QUATTRO PARTICOLARE Modulo uscita PLC	16/07/98	G.Gariazzo	Comm. 90-609	TOT.tavole SHEET: 50
		Ore : 15:31:46		Ditta STEEL PAN	FILE: OUT_1 /7

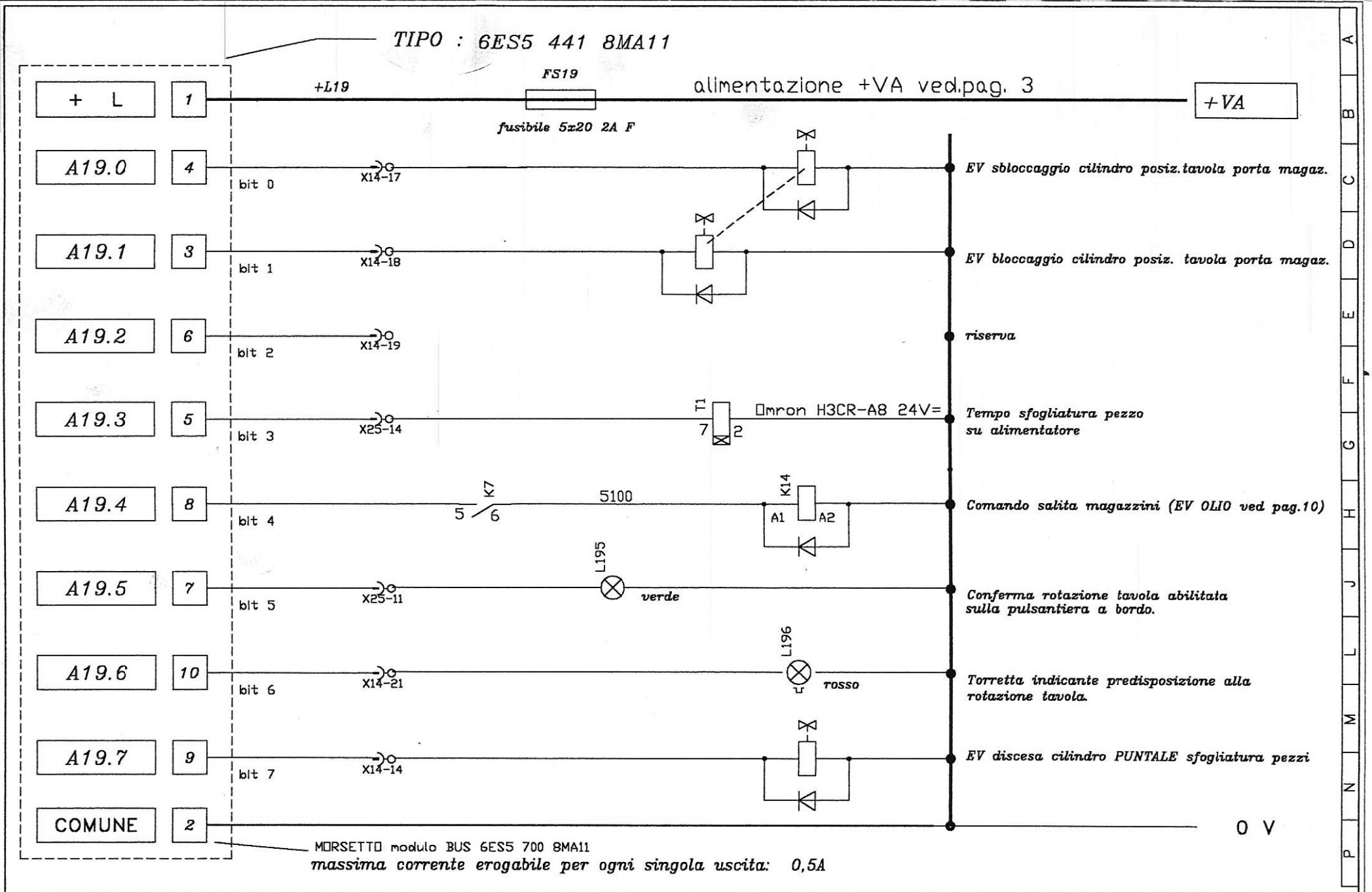

S A P I SVILUPPO AUTOMATISMI PRESSE Via Mombarone,3 10010 BUROLO (To) ITALIA

1	2	3	4	5	6	7	8	9	10	11	12	13	14	15	16	17	18	19	20

sapi SVILUPPO AUTOMATISMI PRESSE	MACCHINA Transfert Sistema QUATTRO PARTICOLARE Modulo uscita PLC	16/07/98	G.Gariazzo	Comm. 90-609	TOT.tavole SHEET: 51
		Ore : 15:32:40		Ditta STEEL PAN	FILE: OUT_1 /8

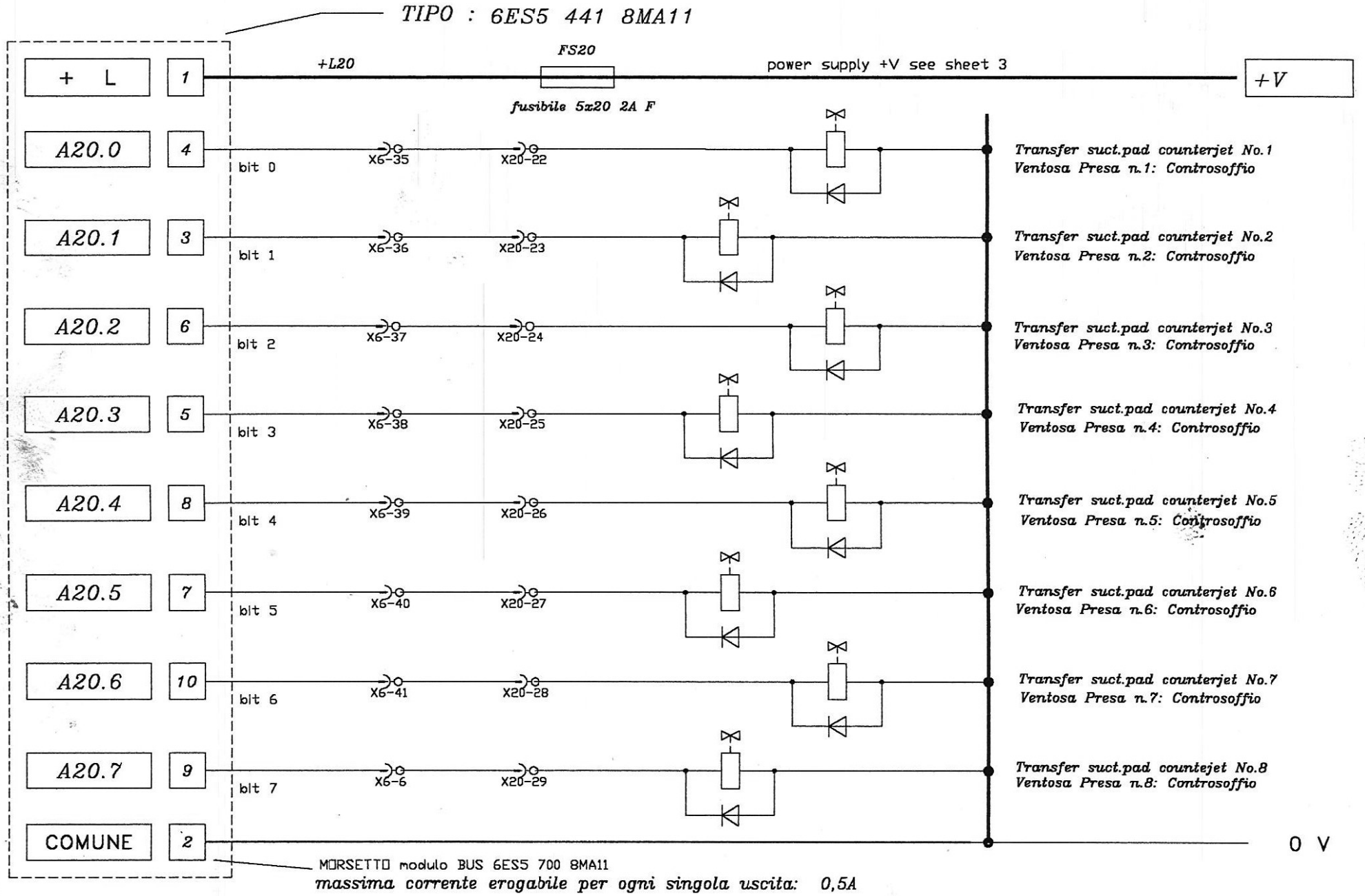

S A P I SVILUPPO AUTOMATISMI PRESSE Via Mombarone,3 10010 BUROLO (To) ITALIA

1	2	3	4	5	6	7	8	9	10	11	12	13	14	15	16	17	18	19	20

sapi SVILUPPO AUTOMATISMI PRESSE	MACCHINA Transfert Sistema QUATTRO PARTICOLARE Modulo uscita PLC	16/07/98	G.Gariazzo	Comm. 90-609	TOT.tavole SHEET: 52
		Ore : 15:32:57		Ditta STEEL PAN	FILE: OUT_1 /9

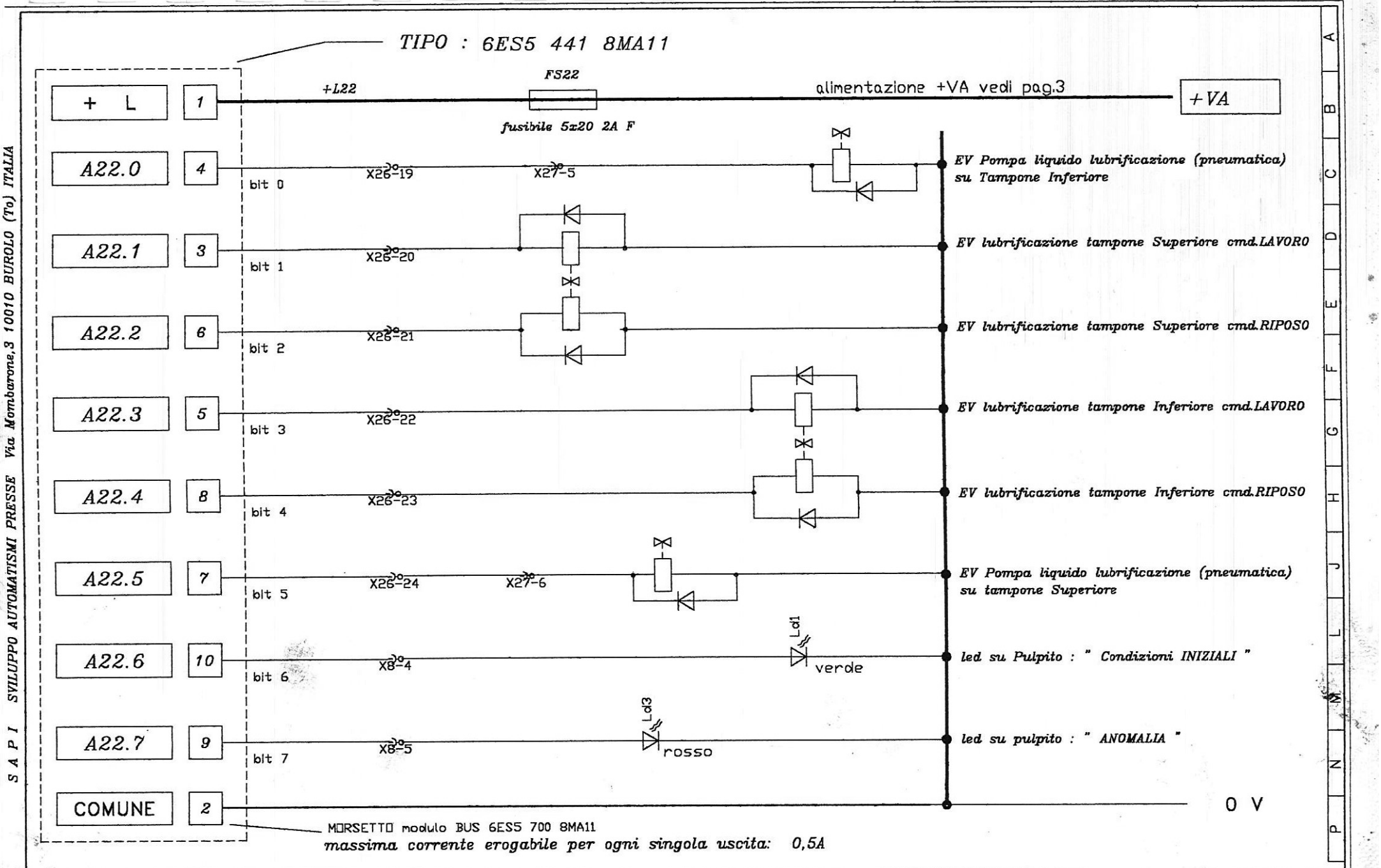
TIPO : 6ES5 441 8MA11
+ L
1
+L22
FS22
fusibile 5x20 2A F
alimentazione +VA vedi pag.3
+VA
A22.0
4
bit 0
X26-19
X27-5
EV Pompa liquido lubrificazione (pneumatica) su Tampone Inferiore
A22.1
3
bit 1
X26-20
EV lubrificazione tampone Superiore cmd.LAVORO
A22.2
6
bit 2
X26-21
EV lubrificazione tampone Superiore cmd.RIPOSO
A22.3
5
bit 3
X26-22
EV lubrificazione tampone Inferiore cmd.LAVORO
A22.4
8
bit 4
X26-23
EV lubrificazione tampone Inferiore cmd.RIPOSO
A22.5
7
bit 5
X26-24
X27-6
EV Pompa liquido lubrificazione (pneumatica) su tampone Superiore
A22.6
10
bit 6
X8-4
Ld1
verde
led su Pulpito : " Condizioni INIZIALI "
A22.7
9
bit 7
X8-5
Ld3
rosso
led su pulpito : " ANOMALIA "
COMUNE
2
0 V
MORSETTO modulo BUS 6ES5 700 8MA11
massima corrente erogabile per ogni singola uscita: 0,5A
S A P I SVILUPPO AUTOMATISMI PRESSE Via Mombarone,3 10010 BUROLO (To) ITALIA
A B C D E F G H J L M N P
1 2 3 4 5 6 7 8 9 10 11 12 13 14 15 16 17 18 19 20
sapi SVILUPPO AUTOMATISMI PRESSE
MACCHINA Transfert Sistema QUATTRO
PARTICOLARE
MOdulo uscita PLC
16/07/98
G.Gariazzo
Ore : 15:33:15
Comm. 90-609
Ditta STEEL PAN
TOT.tavole
SHEET: 53
FILE: OUT_1/10

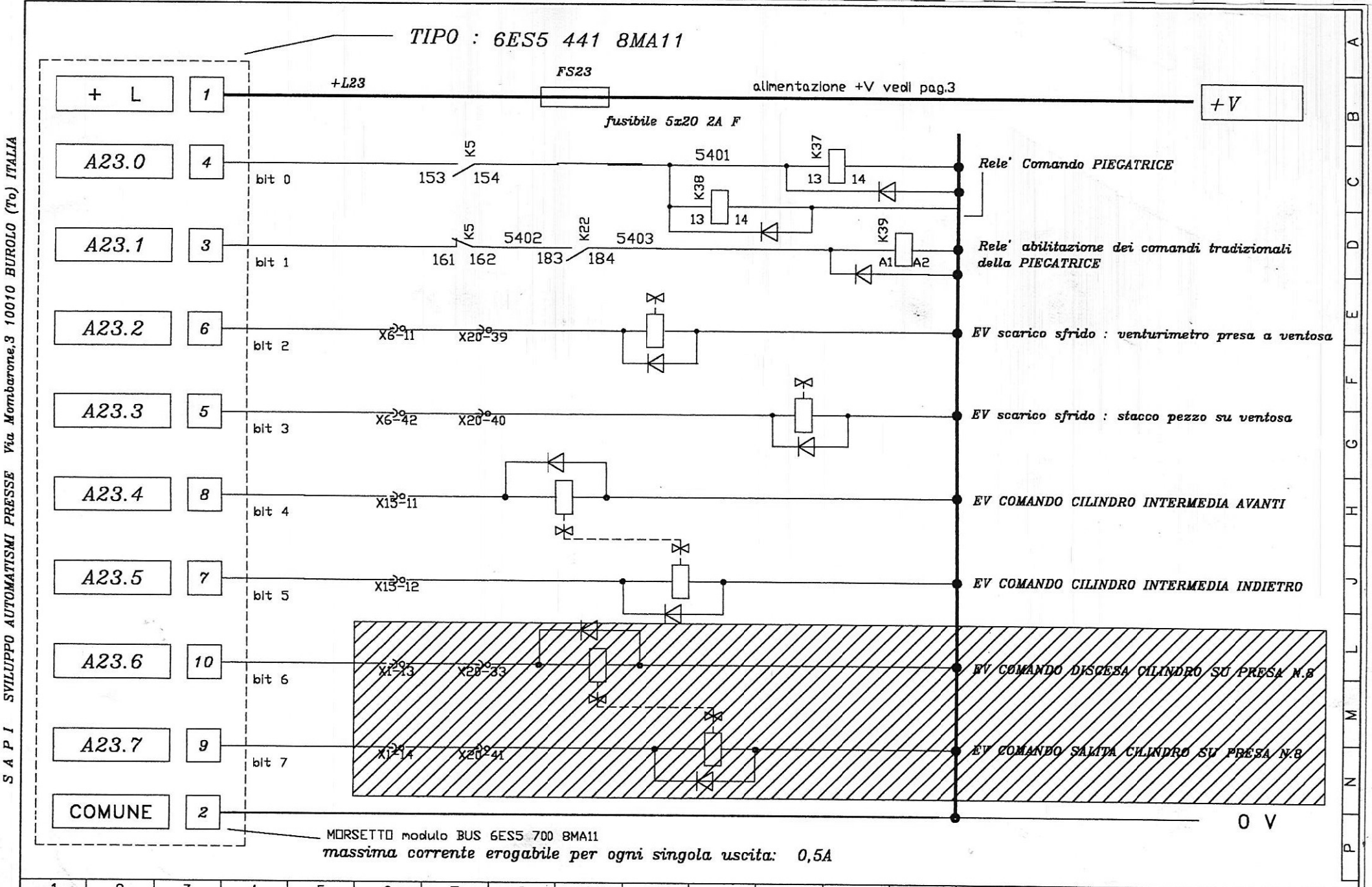

S A P I SVILUPPO AUTOMATISMI PRESSE Via Mombarone,3 10010 BUROLO (To) ITALIA

1	2	3	4	5	6	7	8	9	10	11	12	13	14	15	16	17	18	19	20

sapi SVILUPPO AUTOMATISMI PRESSE	MACCHINA SISTEMA QUATTRO PARTICOLARE Modulo uscita PLC	16/07/98	G.Gariazzo	Comm. 90.609.000	TOT.tavole SHEET: 54
		Ore : 15:30:33		Ditta STEEL PAN	FILE: OUT_1 /6

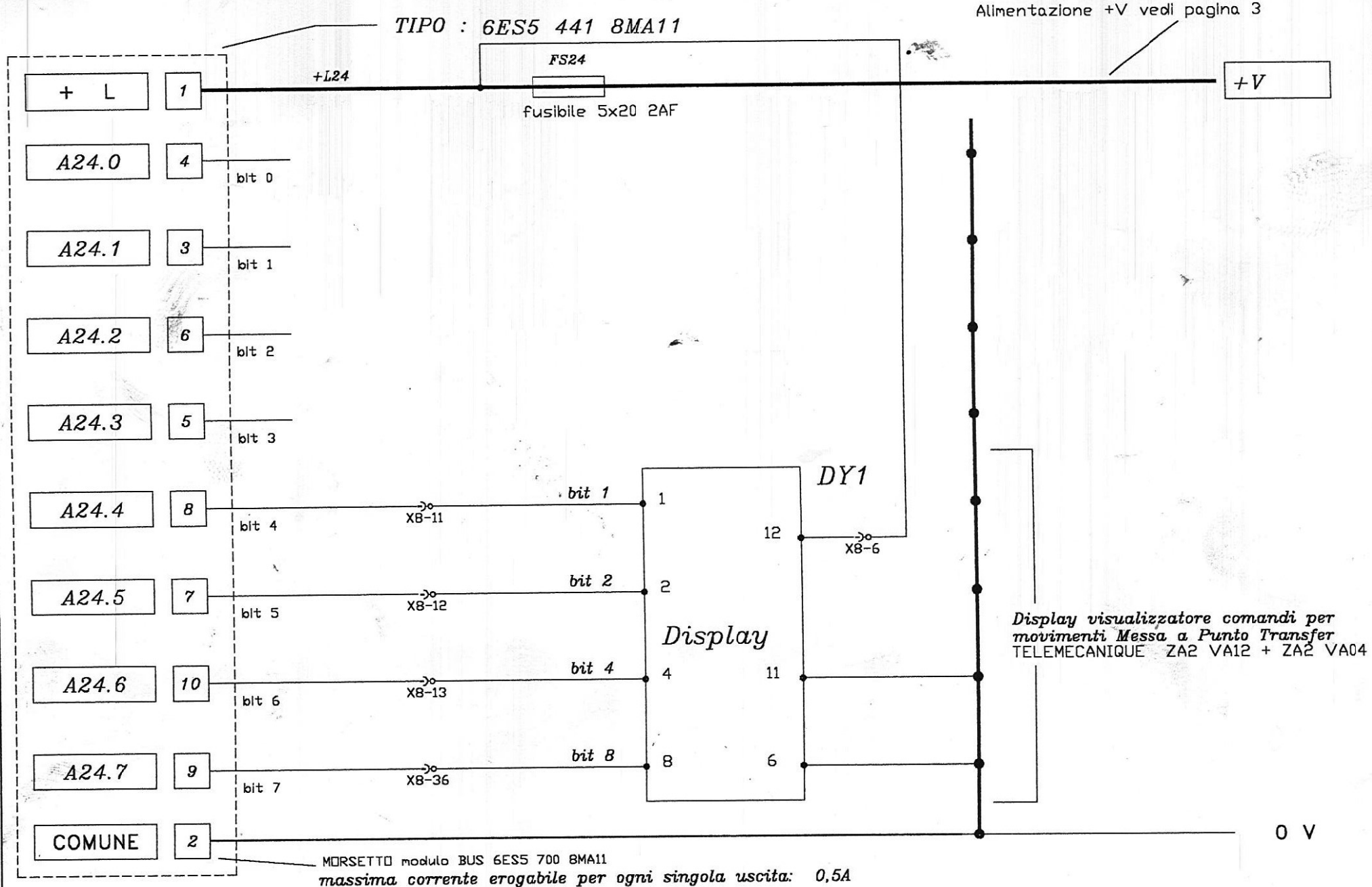

S A P I SVILUPPO AUTOMATISMI PRESSE Via Mombarone,3 10010 BUROLO (To) ITALIA

1	2	3	4	5	6	7	8	9	10	11	12	13	14	15	16	17	18	19	20

sapi SVILUPPO AUTOMATISMI PRESSE	MACCHINA Transfert Sistema QUATTRO PARTICOLARE Modulo uscita PLC	16/07/98	G.Gariazzo	Comm. 90-609	TOT.tavole SHEET: 55
		Ore : 15:33:36		Ditta STEEL PAN	FILE: OUT_1/11

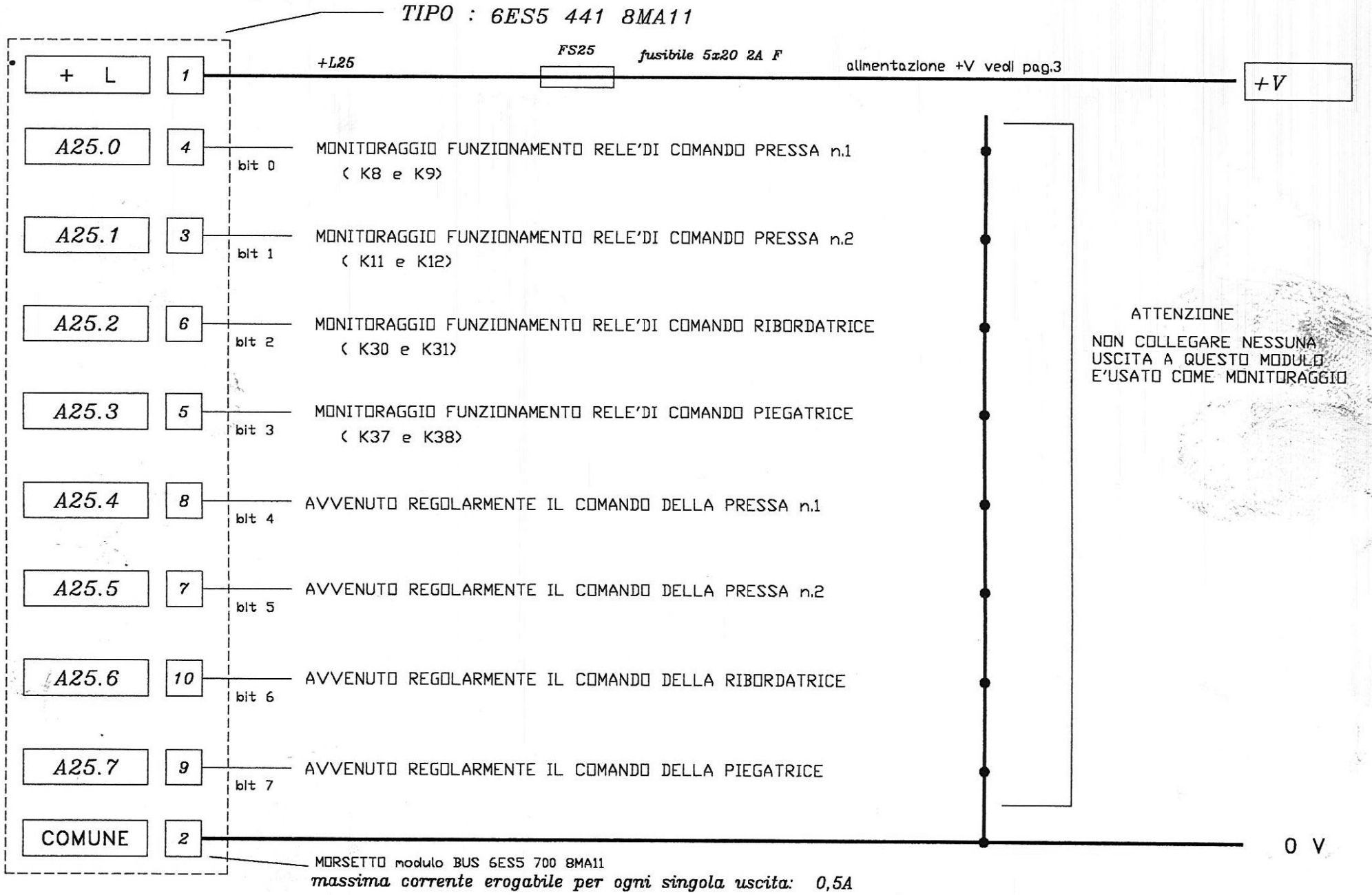

S A P I SVILUPPO AUTOMATISMI PRESSE Via Mombarone,3 10010 BUROLO (To) ITALIA

1	2	3	4	5	6	7	8	9	10	11	12	13	14	15	16	17	18	19	20

sapi SVILUPPO AUTOMATISMI PRESSE	MACCHINA Transfert Sistema QUATTRO PARTICOLARE Modulo uscita PLC	16/07/98	G.Gariazzo	Comm. 90-609	TOT.tavole SHEET: 56
		Ore : 15:33:50		Ditta STEEL PAN	FILE: OUT_1/12

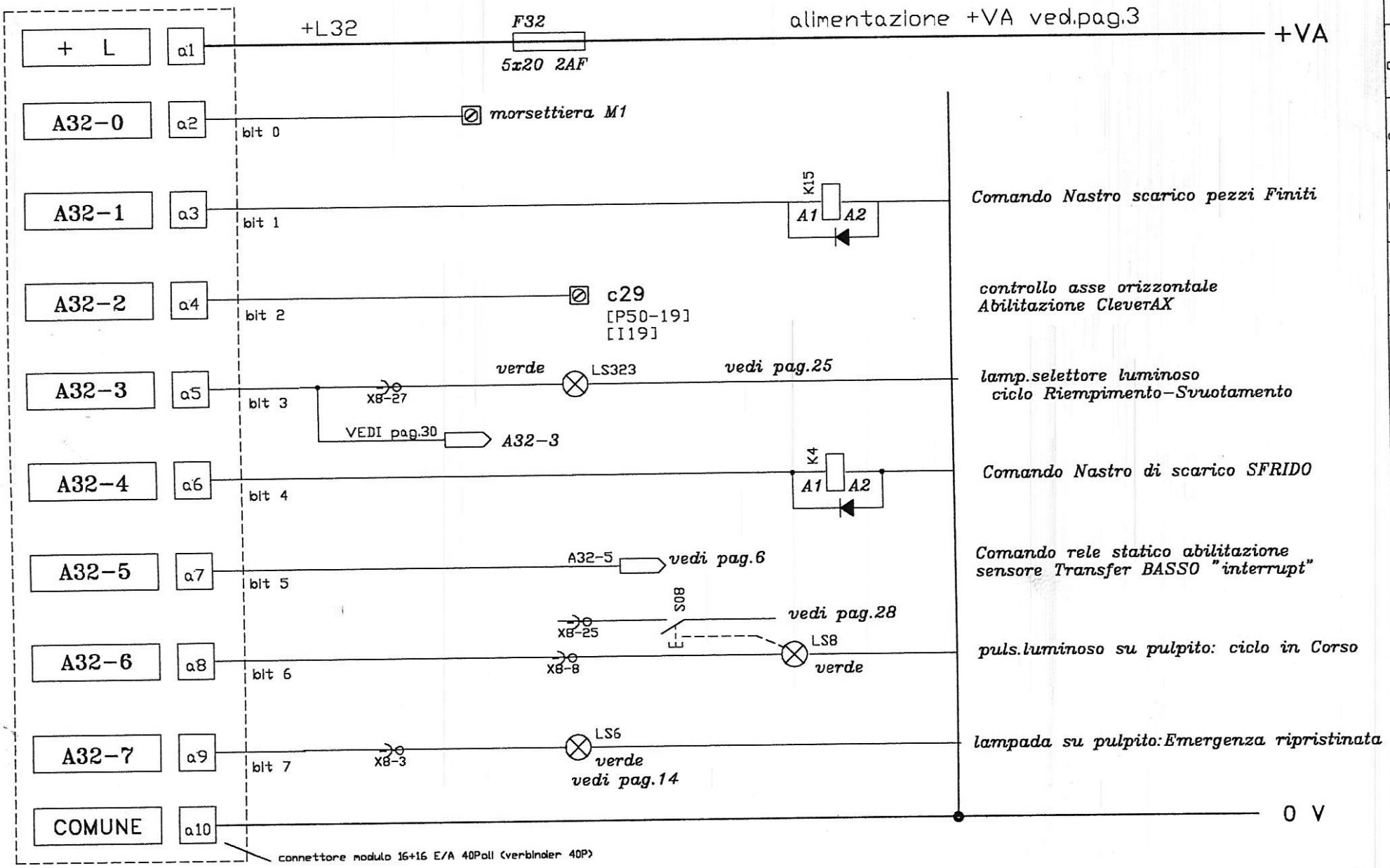

S A P I SVILUPPO AUTOMATISMI PRESSE Via Mombarone,3 10010 BUROLO (To) ITALIA

1	2	3	4	5	6	7	8	9	10	11	12	13	14	15	16	17	18	19	20

sapi SVILUPPO AUTOMATISMI PRESSE	MACCHINA Transfer Sistema QUATTRO PARTICOLARE A/CPU095	16/07/98	G.Gariazzo	Comm. 90-609	TOT.tavole SHEET: 57
		Ore : 15:41:49		Ditta STEEL PAN	FILE: CPU95 /1

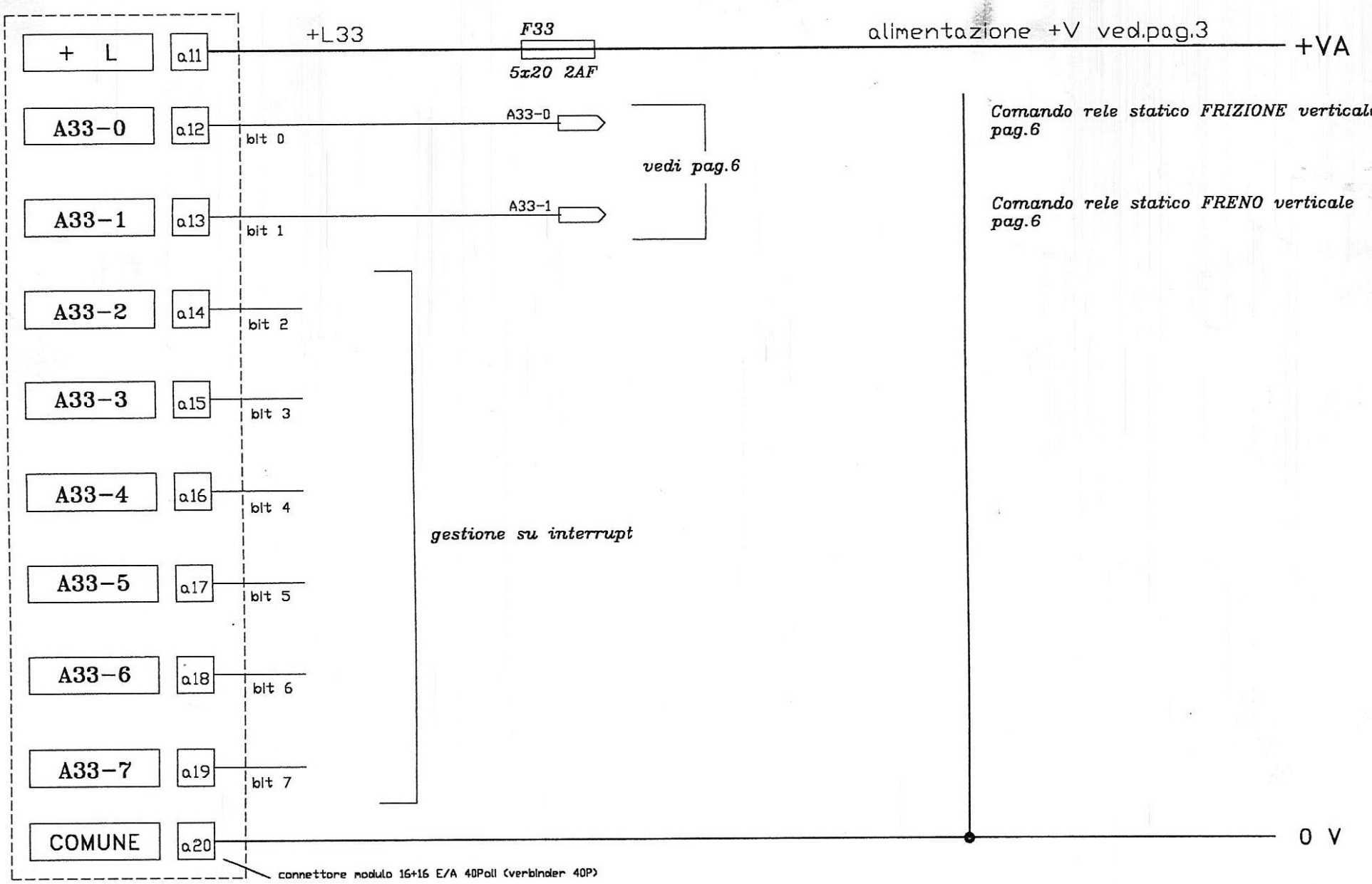

S A P I SVILUPPO AUTOMATISMI PRESSE Via Mombarone,3 10010 BUROLO (To) ITALIA

sapi SVILUPPO AUTOMATISMI PRESSE	MACCHINA Transfer sistema QUATTRO PARTICOLARE	16/07/98	G.Gariazzo	Comm. 90-609	TOT.tavole SHEET: 58
		Ore : 15:41:59		Ditta STEEL PAN	FILE: CPU95 /2

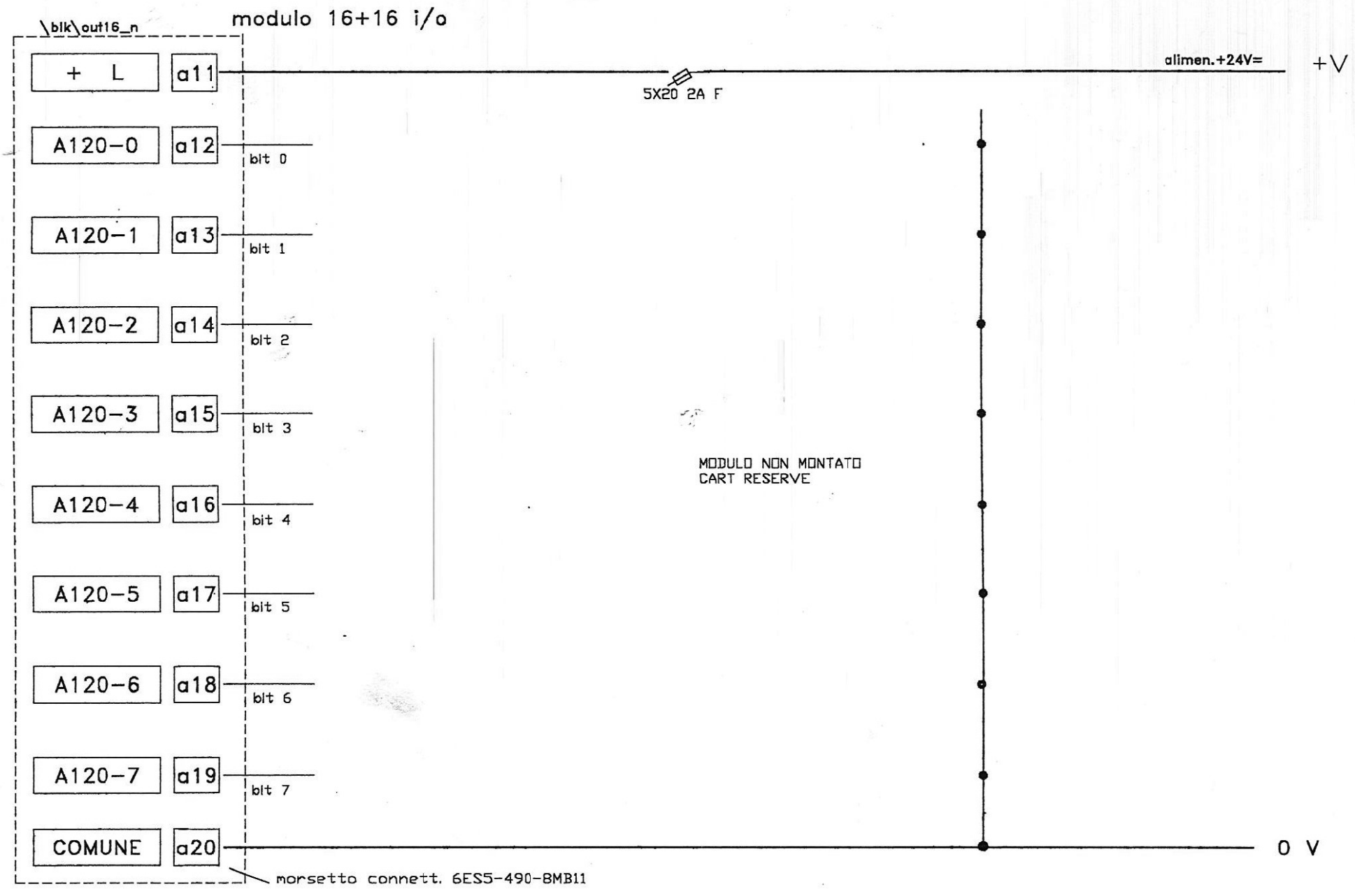

S A P I SVILUPPO AUTOMATISMI PRESSE Via Mombarone,3 10010 BUROLO (To) ITALIA

1	2	3	4	5	6	7	8	9	10	11	12	13	14	15	16	17	18	19	20

sapi SVILUPPO AUTOMATISMI PRESSE	TRANSFER tipo Sys.QUATTRO ***	16/07/98	G.Gariazzo	REV.1 90-609	Part No.	SHEET: 59
		Note: STEEL PAN		REV.2	FILE: 16_out /1	

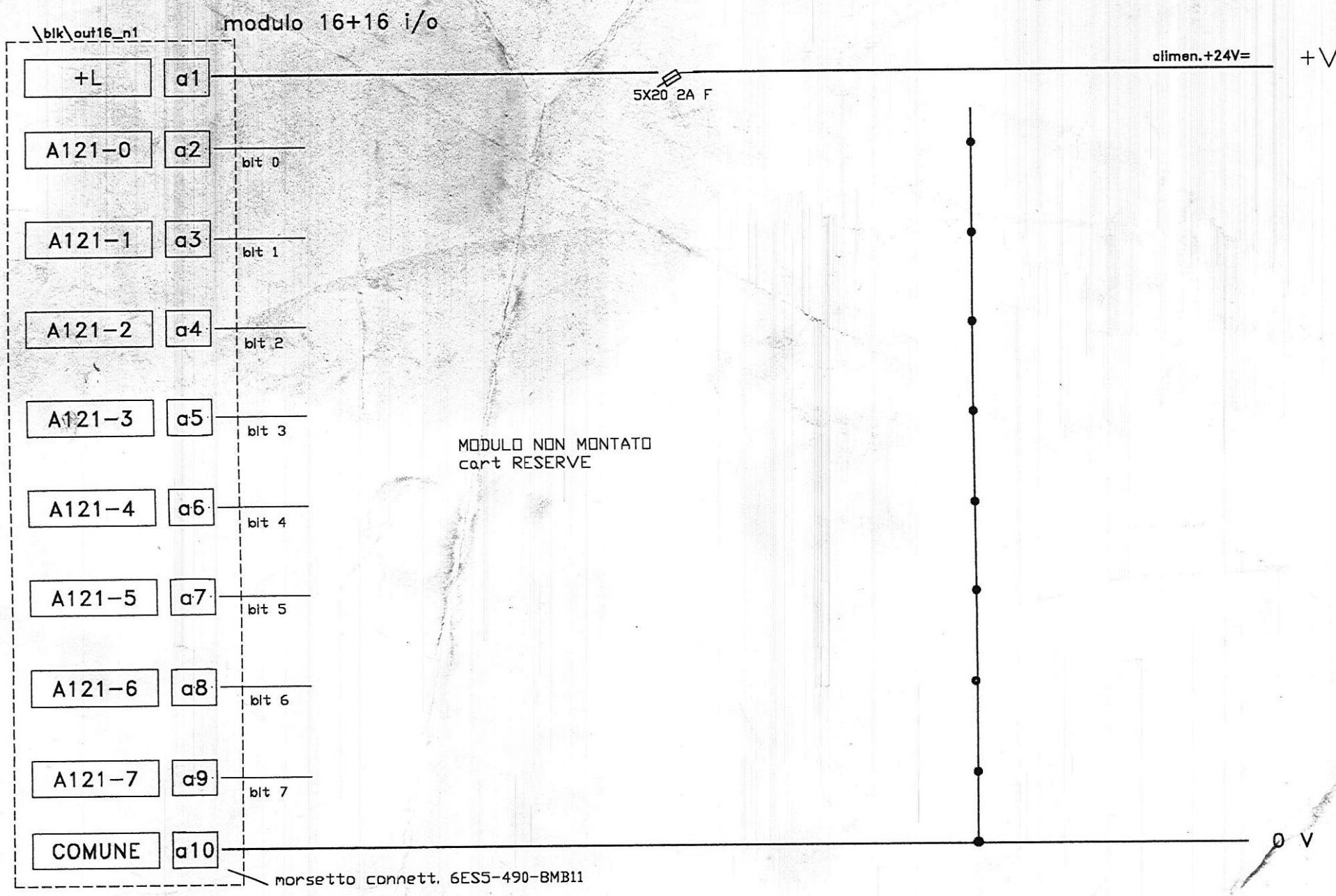

S A P I SVILUPPO AUTOMATISMI PRESSE Via Mombarone,3 10010 BUROLO (To) ITALIA

1	2	3	4	5	6	7	8	9	10	11	12	13	14	15	16	17	18	19	20

sapi SVILUPPO AUTOMATISMI PRESSE	TRANSFER tipo Sys.QUATTRO ***	16/07/98	G.Gariazzo	REV.1 90-609	Part No.	SHEET: 60
		Note: STEEL PAN		REV.2	FILE: 16_out /2	

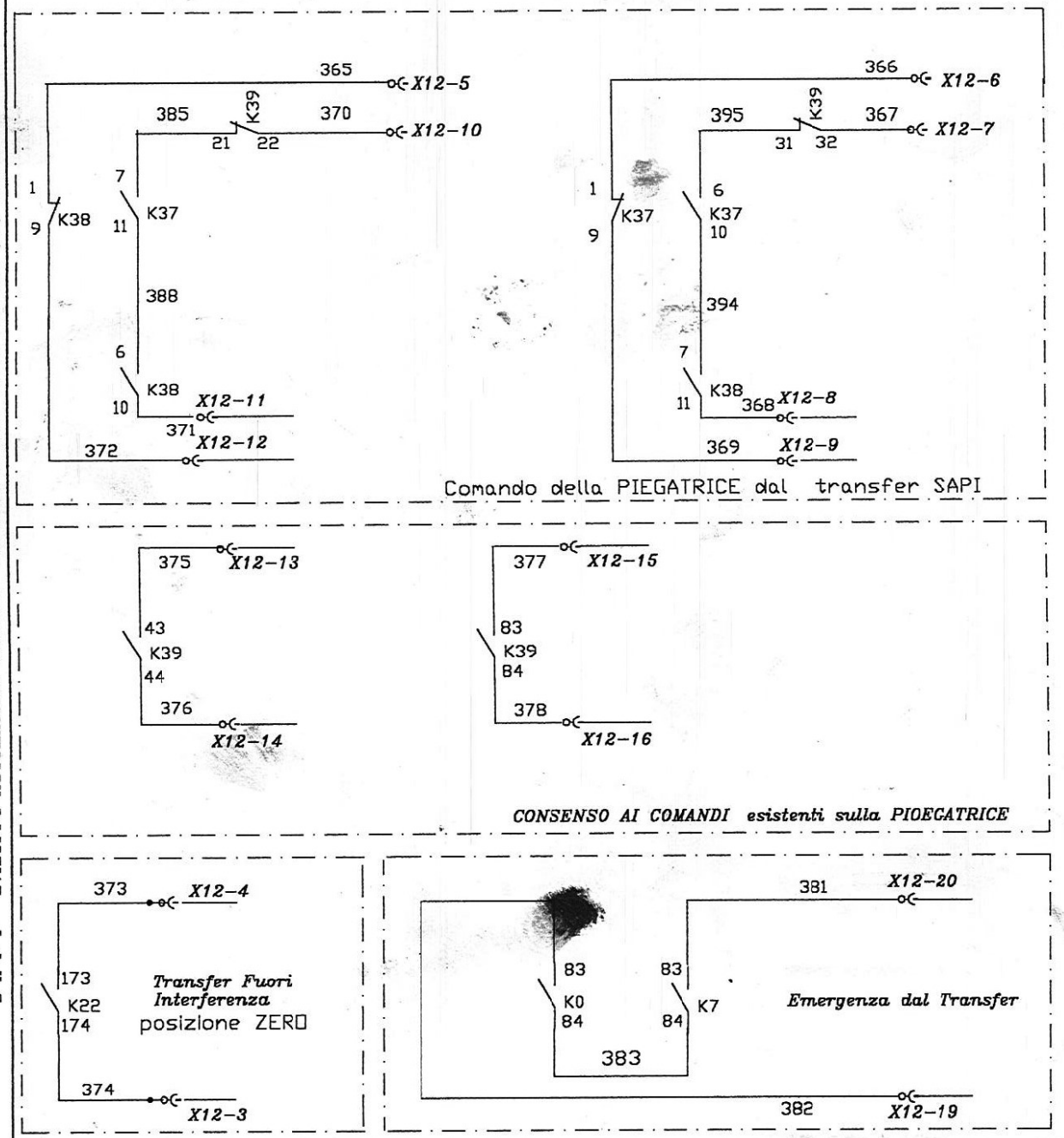

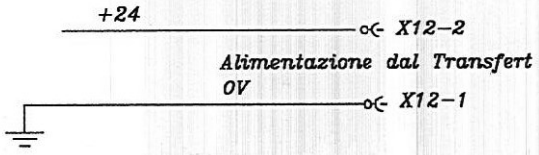

S A P I SVILUPPO AUTOMATISMI PRESSE Via Mombarone,3 10010 BUROLO (To) ITALIA

1	2	3	4	5	6	7	8	9	10	11	12	13	14	15	16	17	18	19	20

sapi SVILUPPO AUTOMATISMI PRESSE	MACCHINA Transfert SISTEMA QUATTRO PARTICOLARE Interfaccia della PIEGATRICE	16/07/98	G.Gariazzo	Comm. 90-609	TOT.tavole SHEET: 61
		Ore : 14:33:21		Ditta STEEL PAN	FILE: PRESSA /6

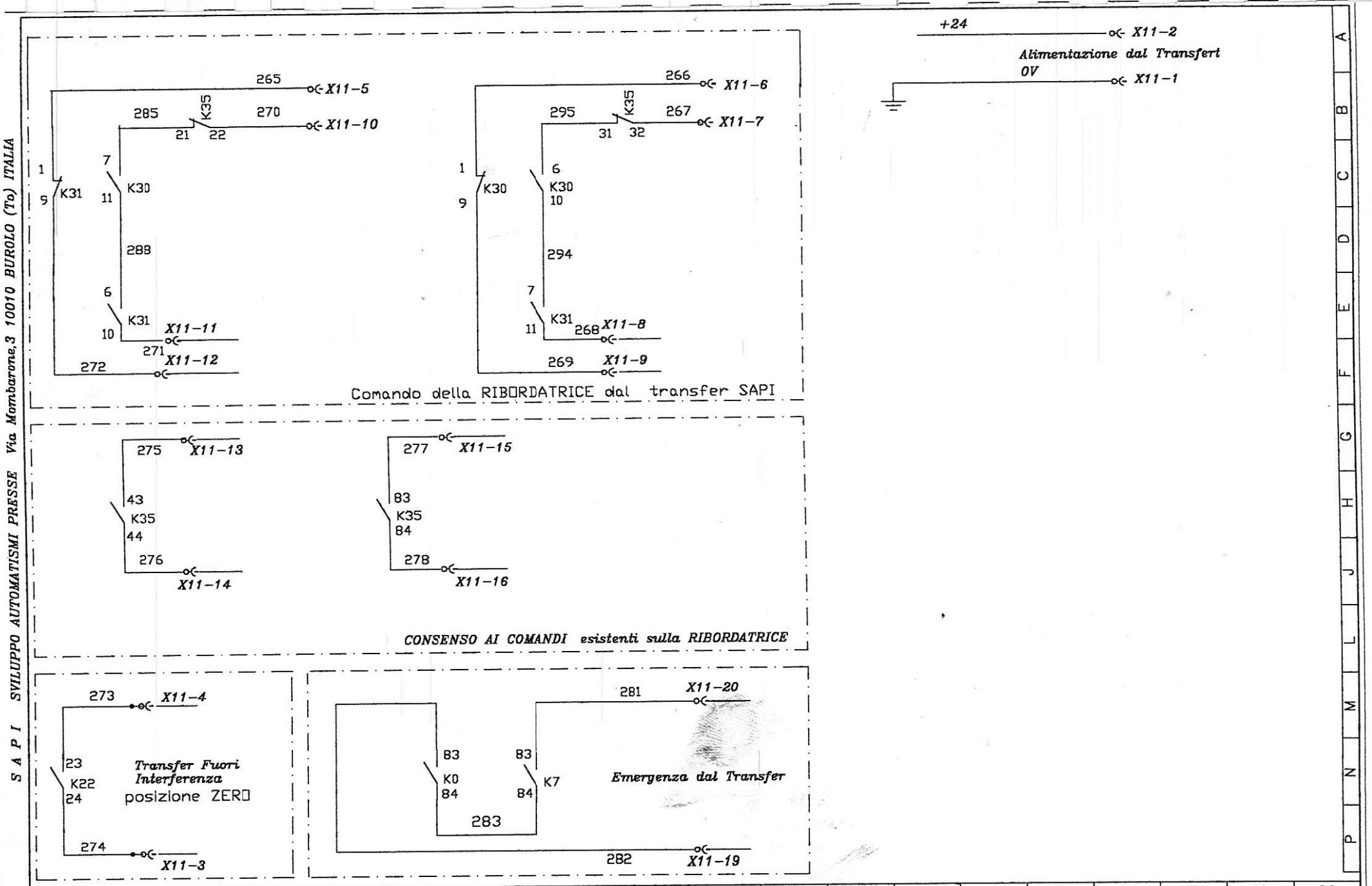

S A P I SVILUPPO AUTOMATISMI PRESSE Via Mombarone,3 10010 BUROLO (To) ITALIA

1	2	3	4	5	6	7	8	9	10	11	12	13	14	15	16	17	18	19	20

sapi SVILUPPO AUTOMATISMI PRESSE	MACCHINA Transfert SISTEMA QUATTRO PARTICOLARE Interfaccia della RIBORDATRICE	16/07/98	G.Gariazzo	Comm. 90-609	TOT.tavole SHEET: 62
		Ore : 14:33:13		Ditta STEEL PAN	FILE: PRESSA /5

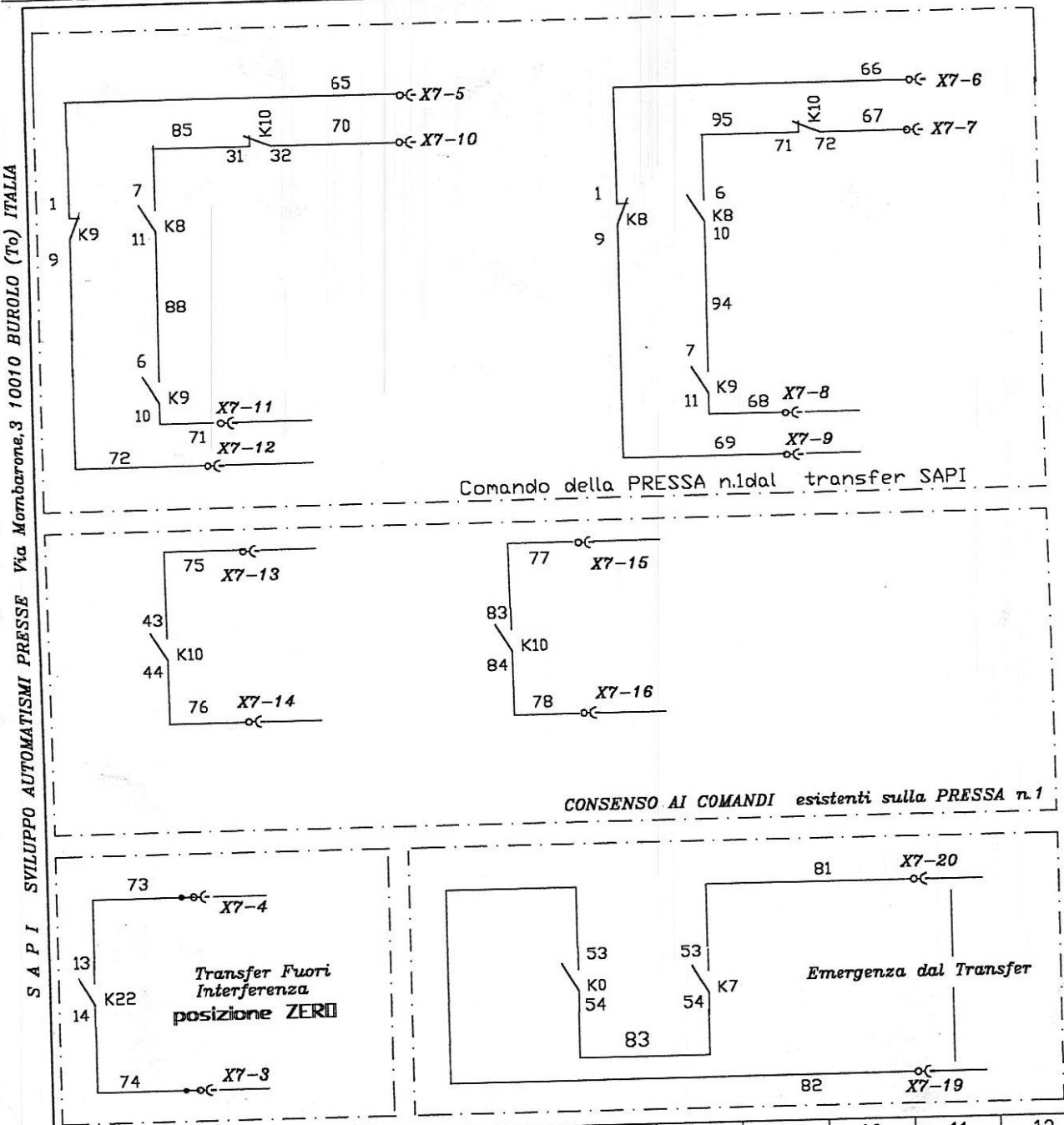

+24 — X7-2

Alimentazione dal Transfert

0V — X7-1

PRESSA GIGANT GTP 100/2EE

S A P I SVILUPPO AUTOMATISMI PRESSE Via Mombarone,3 10010 BUROLO (To) ITALIA

1	2	3	4	5	6	7	8	9	10	11	12	13	14	15	16	17	18	19	20

sapi SVILUPPO AUTOMATISMI PRESSE	MACCHINA Transfert SISTEMA QUATTRO PARTICOLARE Interfaccia della PRESSA n.1	16/07/98 G.Gariazzo	Comm. 90-609	TOT.tavole SHEET: 63
		Ore : 14:31:55	Ditta STEEL PAN	FILE: PRESSA /4

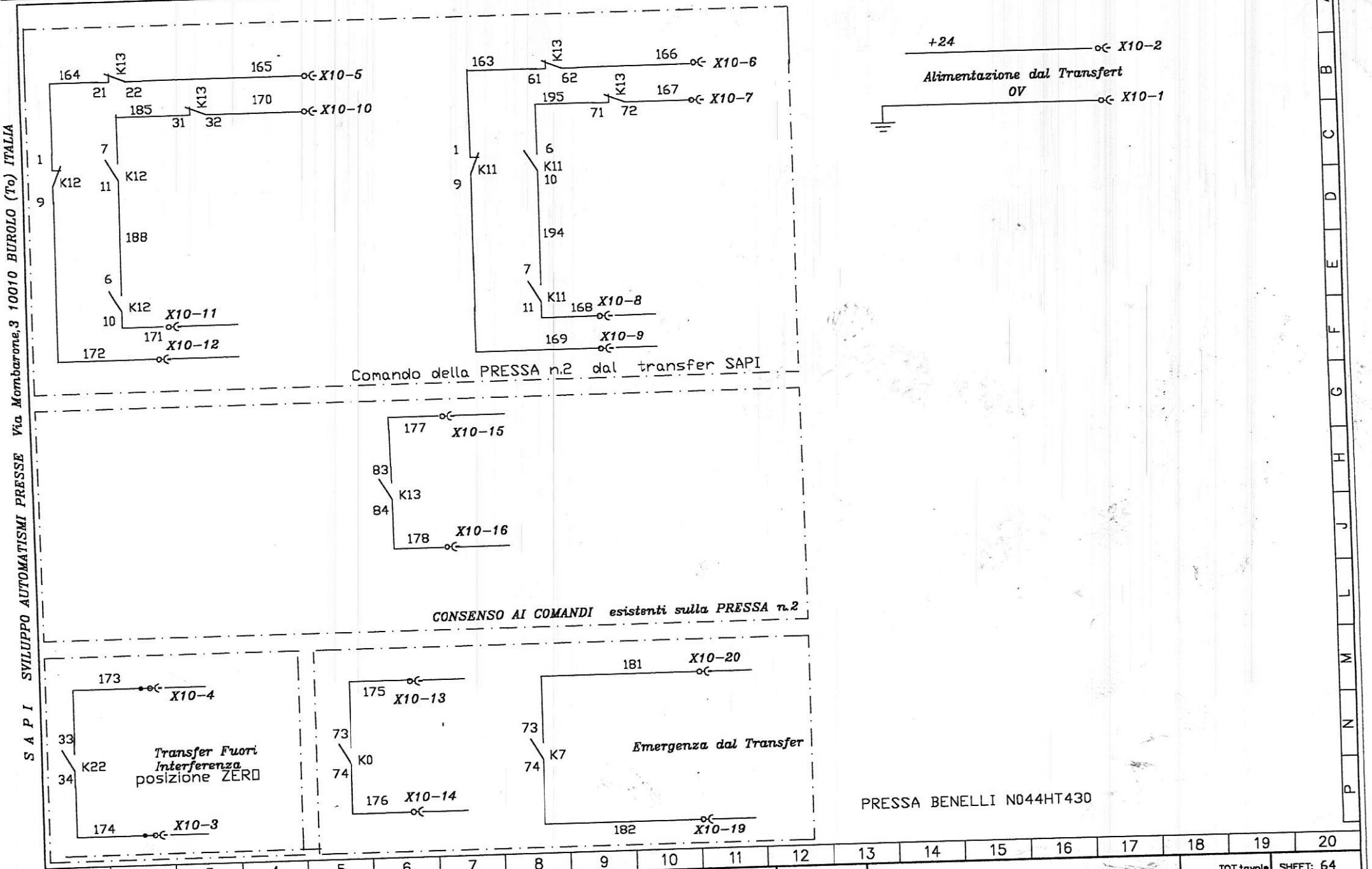

1	2	3	4	5	6	7	8	9	10	11	12	13	14	15	16	17	18	19	20	

sapi SVILUPPO AUTOMATISMI PRESSE	MACCHINA Transfert sys.QUATTRO PARTICOLARE Interfaccia PRESSA N.2	16/07/98 G.Gariazzo	Comm. 90-609	TOT.tavole SHEET: 64
		Ore : 14:32:21	Ditta STEEL PAN	FILE: PRESSA /2

S A P I SVILUPPO AUTOMATISMI PRESSE Via Montbarone,3 10010 BUROLO (To) ITALIA

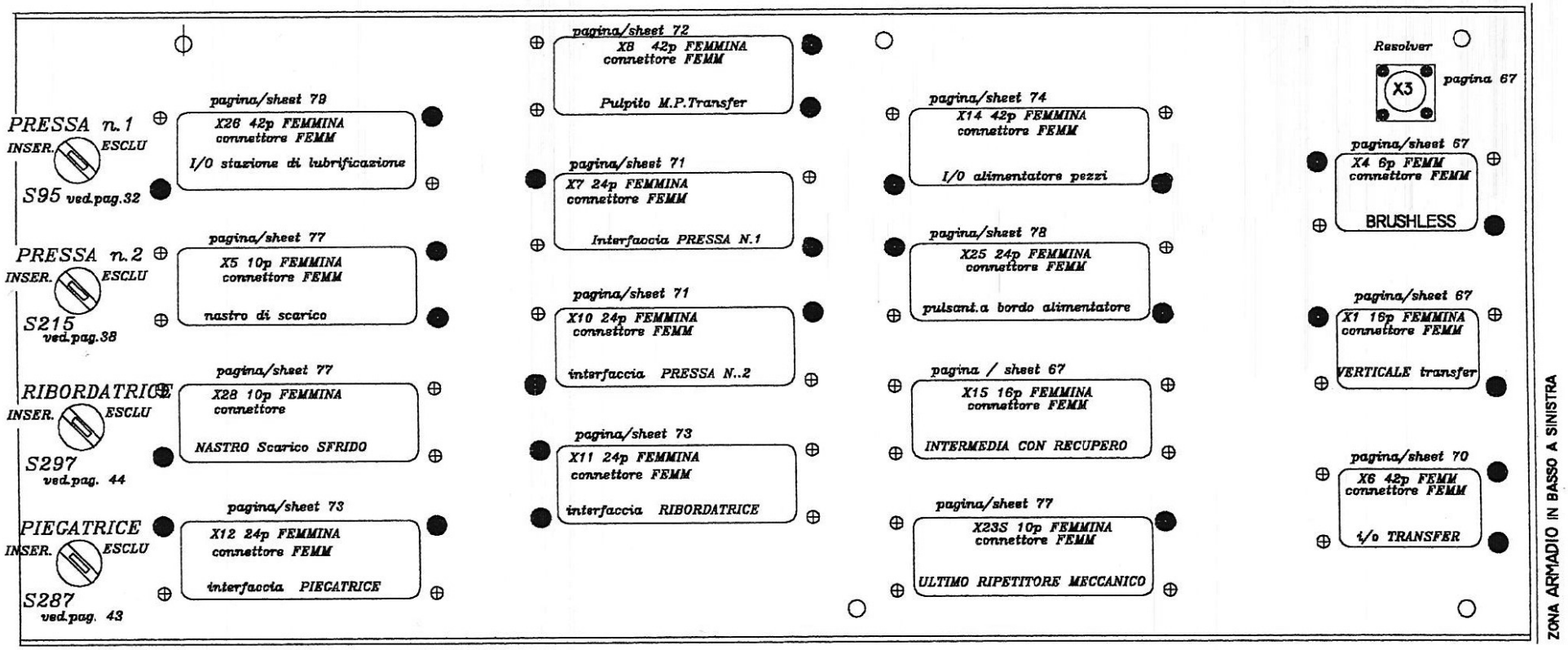

1	2	3	4	5	6	7	8	9	10	11	12	13	14	15	16	17	18	19	20

sapi SVILUPPO AUTOMATISMI PRESSE	MACCHINA SISTEMA QUATTRO PARTICOLARE Disposizione connettori nell'armadio	23/04/98	G.Gariazzo	Comm. 90.609.000	TOT.tavole SHEET: 65
		Ore : 10:32:55		Ditta STEEL PAN	FILE: TPGCONN /1

S A P I SVILUPPO AUTOMATISMI PRESSE Via Mombarone,3 10010 BUROLO (To) ITALIA

CONNETTORI A BORDO TRANSFER

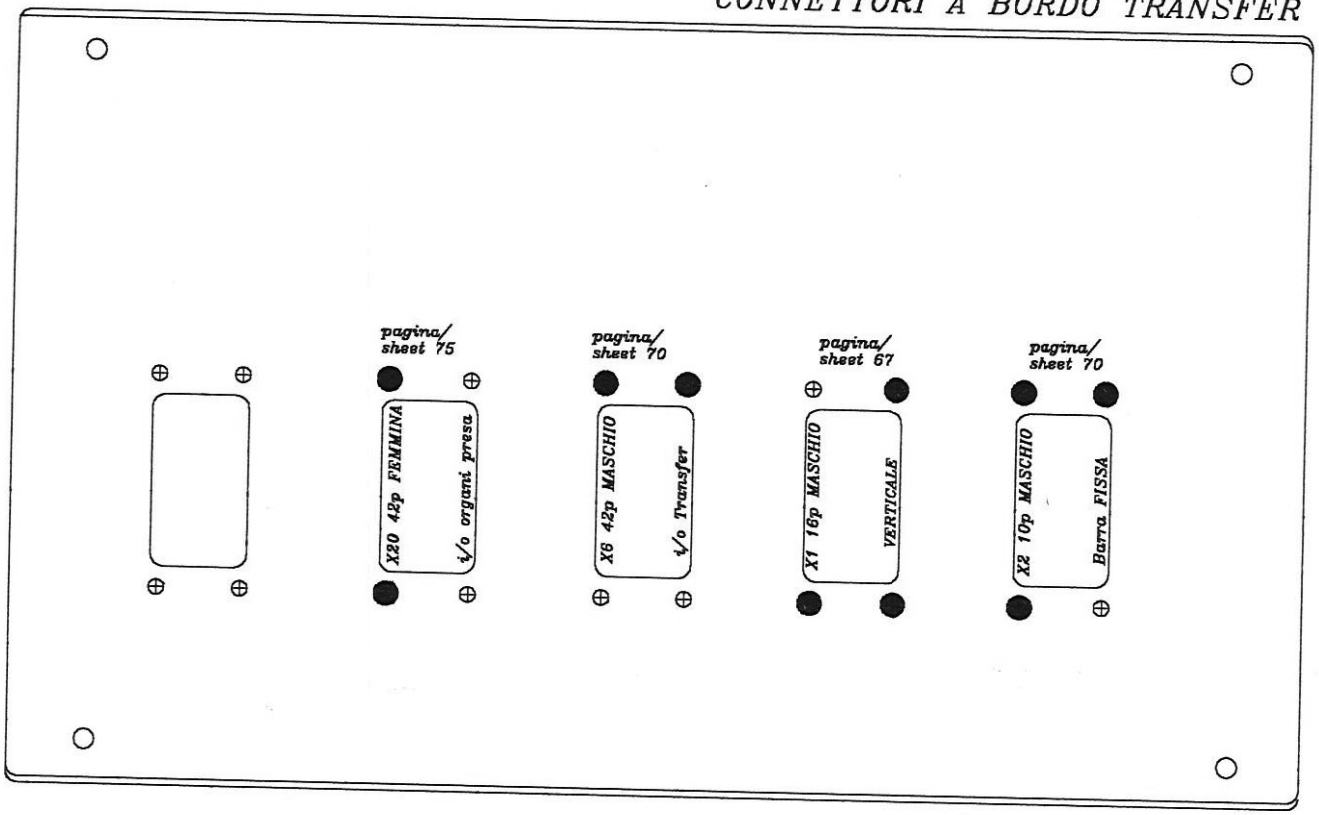

1	2	3	4	5	6	7	8	9	10	11	12	13	14	15	16	17	18	19	20

sapi SVILUPPO AUTOMATISMI PRESSE	MACCHINA Transfert Sistema QUATTRO PARTICOLARE Disposizione connettori su Transfer	21/07/98 G.Gariazzo	Comm. 90-609	TOT.tavole SHEET: 66
		Ore : 10:45:43	Ditta STEEL PAN	FILE: TPGCON/2

X 1

connettore 16poli FEMMINA
su pannello Sapi 10918854

I/□ VERTICALE transfer

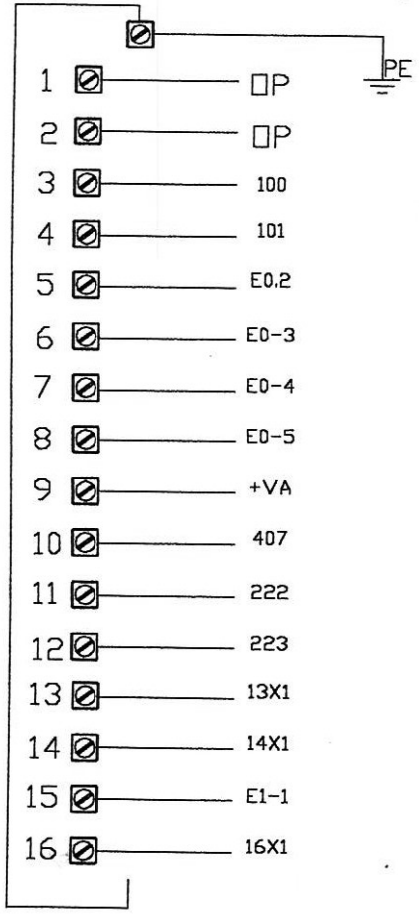

X 15

connettore 16poli FEMMINA
su pannello Sapi 10918854

I/□ INTERMEDIA RECUPERO□

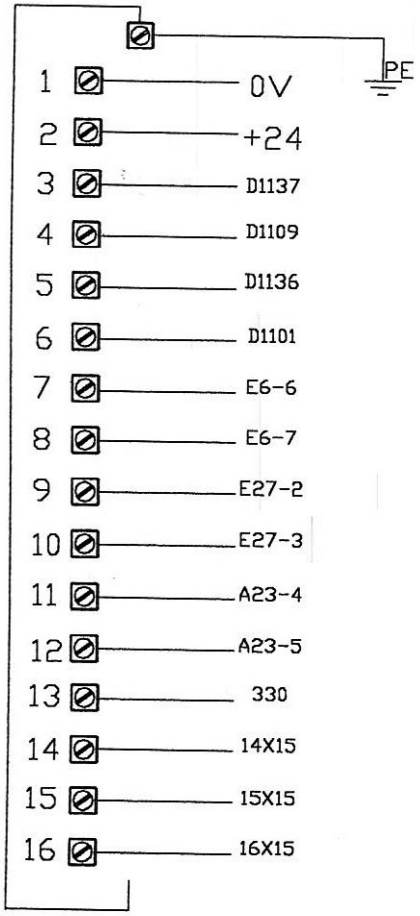

S A P I s.r.l. SPECIALIST AUTOMATION FOR THE PRESSWORKING INDUSTRY

1	2	3	4	5	6	7	8	9	10	11	12	13	14	15	16	17	18	19	20

sapi SPECIALIST AUTOMATION FOR THE PRESSWORKING INDUSTRY	TRANSFER tipo SISTEMA QUATTRO *** CONNESSIONI A BORDO MACCHINA	16/07/98	G.Gariazzo	REV.1 90.609.000	Part No. / SHEET: 67
		Note:		REV.2 STEEL PAN	FILE: 4_CONN /9

S A P I SVILUPPO AUTOMATISMI PRESSE Via Mombarone,3 10010 BUROLO (To) ITALIA

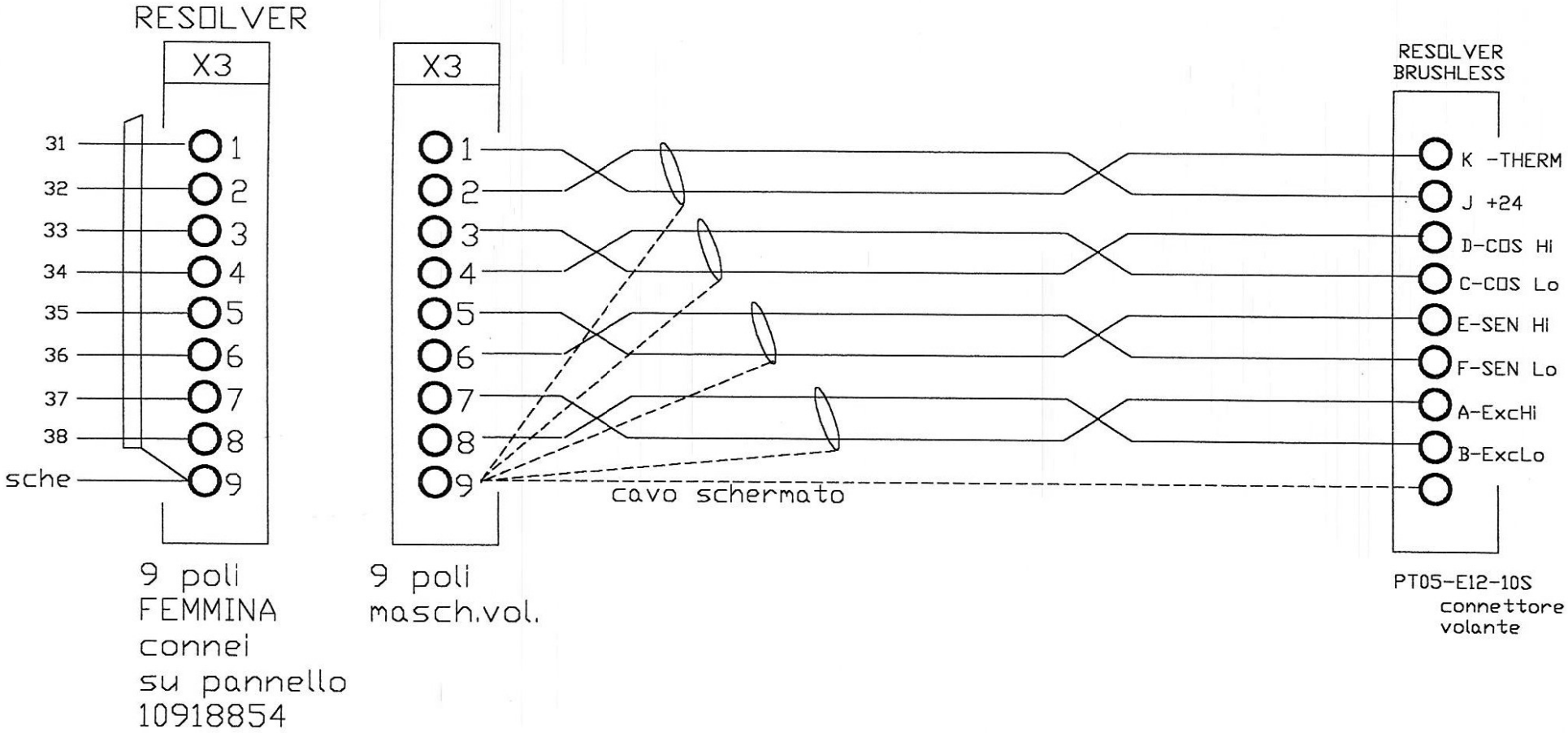

1	2	3	4	5	6	7	8	9	10	11	12	13	14	15	16	17	18	19	20

sapi SVILUPPO AUTOMATISMI PRESSE	MACCHINA Transfert sistema QUATTRO PARTICOLARE connessioni a bordo connettore su piastra armadio	16/07/98	G.Gariazzo	Comm. 90.609.000	TOT.tavole	SHEET: 68
		Ore : 15:56:37		Ditta STEELPAN	FILE: 1_CONN / 2	

S A P I SVILUPPO AUTOMATISMI PRESSE Via Mombarone,3 10010 BUROLO (To) ITALIA

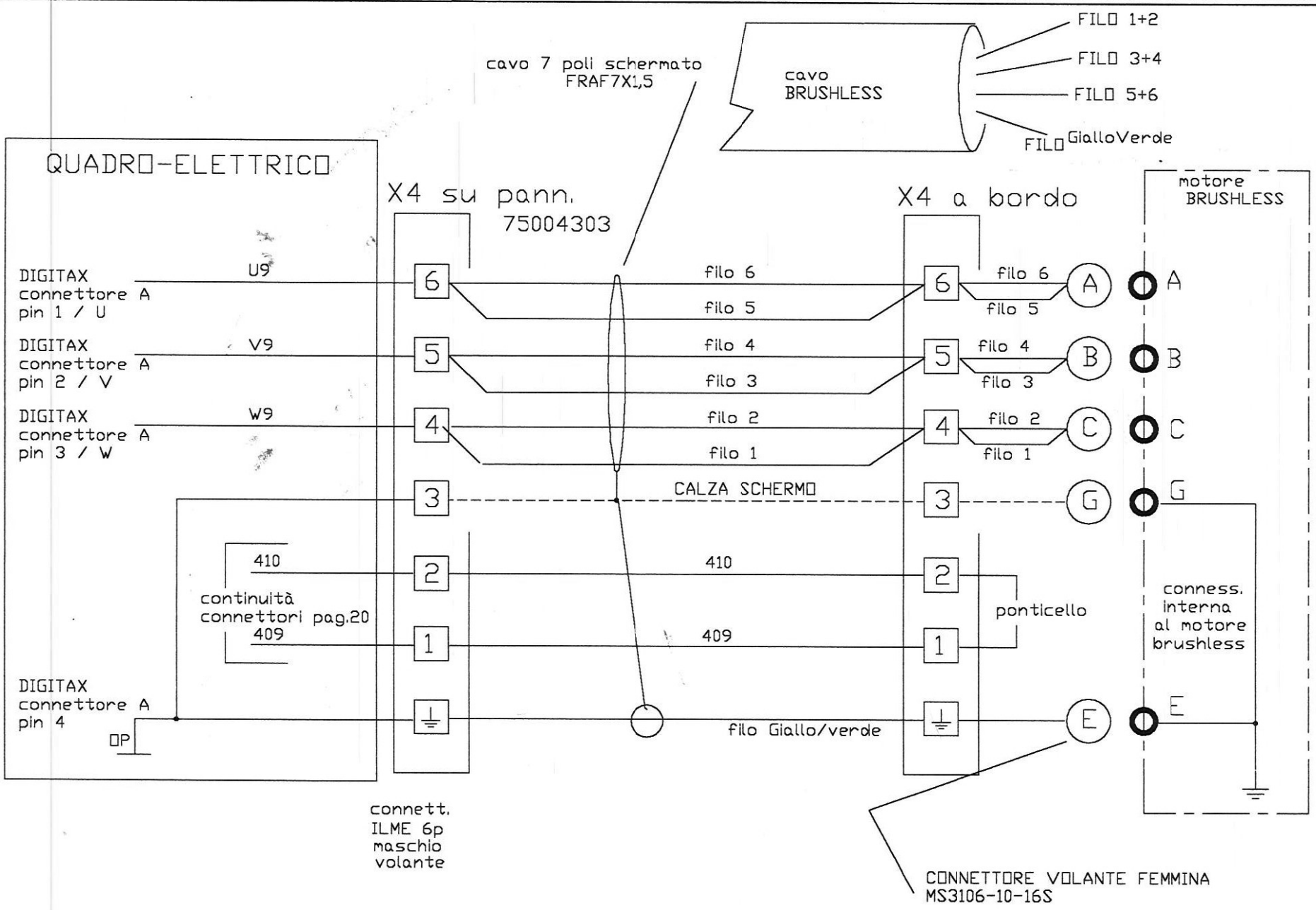

TRANSFER brushless moto orizzontale

1	2	3	4	5	6	7	8	9	10	11	12	13	14	15	16	17	18	19	20

sapi SVILUPPO AUTOMATISMI PRESSE	MACCHINA Transfert sistema QUATTRO PARTICOLARE Connessioni a bordo macchina	07/98	G.Gariazzo	Comm. 90.609.000	TOT.tavole SHEET: 69
		Ore :		Ditta STEELPAN	FILE: 3_CONN /2

X 6 I / O TRANSFER

connettore 42poli FEMMINA
su pannello Sapi 10918854

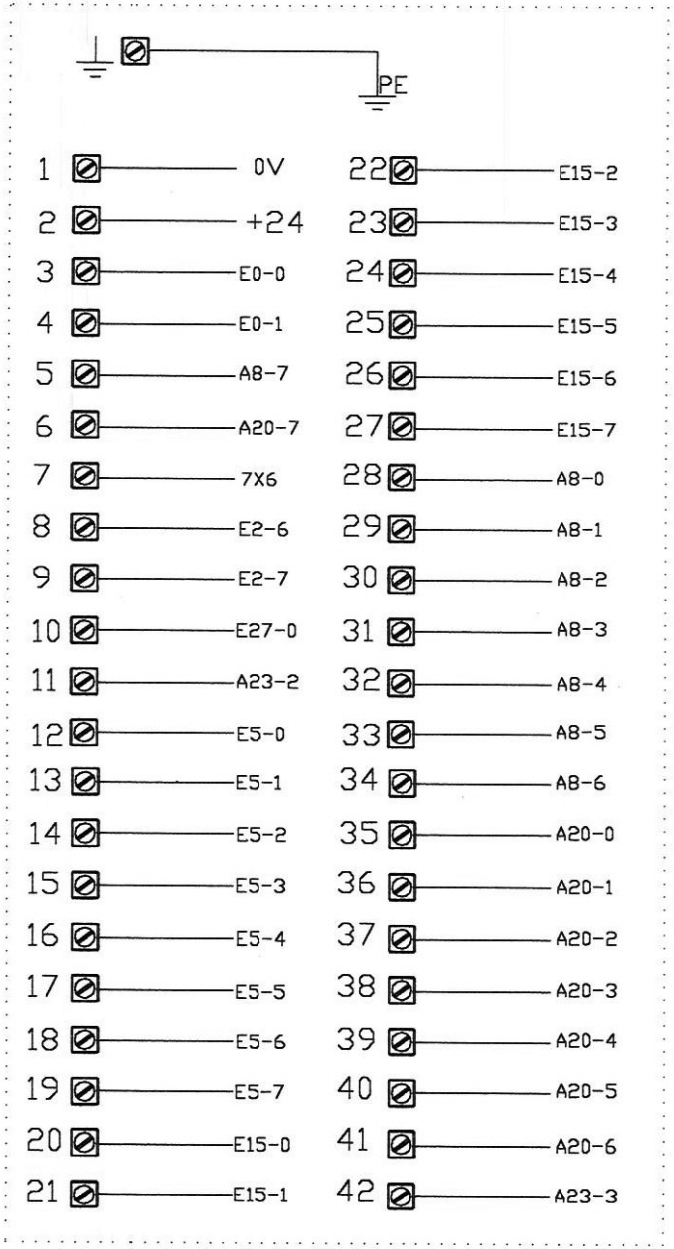

S A P I s.r.l. SPECIALIST AUTOMATION FOR THE PRESSWORKING INDUSTRY

1	2	3	4	5	6	7	8	9	10	11	12	13	14	15	16	17	18	19	20

sapi SPECIALIST AUTOMATION FOR THE PRESSWORKING INDUSTRY

TRANSFER tipo SISTEMA QUATTRO
*** connessioni bordo

21/07/98	G.Gariazzo	REV.1 90.609.000	Part No.	SHEET: 70
Note: STEELPAN		REV.2	FILE: 4_CONN /1	

S A P I s.r.l. SPECIALIST AUTOMATION FOR THE PRESSWORKING INDUSTRY

X 7

connettore 24poli FEMMINA
su pannello Sapi 10918854

INTERFACCIA PRESSA N.1

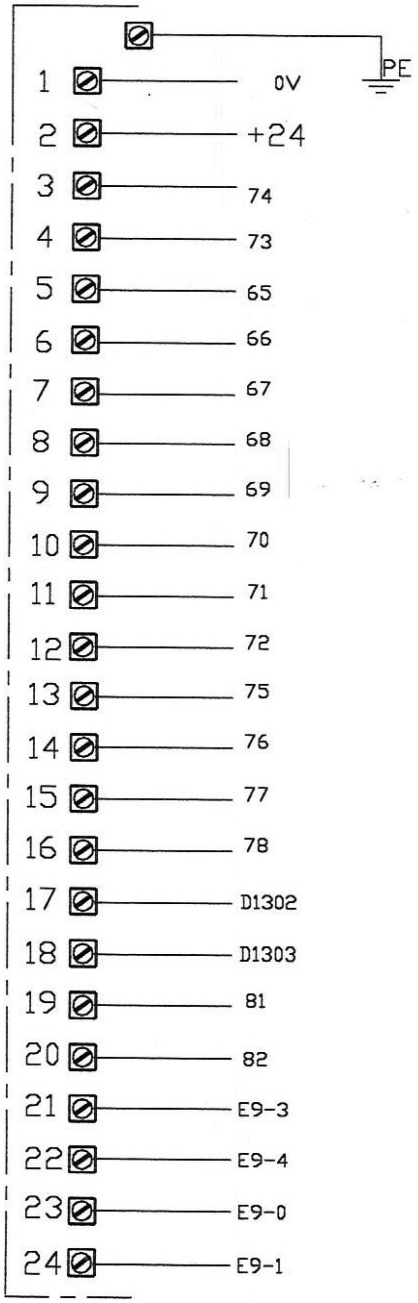

X 10

connettore 24poli FEMMINA
su pannello Sapi 10918854

INTERFACCIA PRESSA N.2

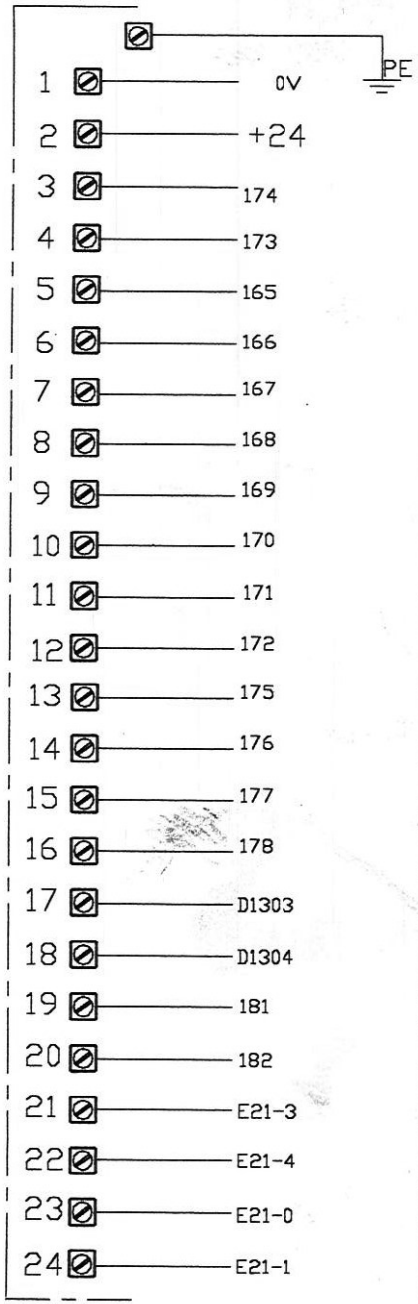

1	2	3	4	5	6	7	8	9	10	11	12	13	14	15	16	17	18	19	20

sapi SPECIALIST AUTOMATION FOR THE PRESSWORKING INDUSTRY	TRANSFER tipo SYS. QUATTRO *** connessioni bordo	21/07/98	G.Gariazzo	REV.1 90.609.000	Part No.	SHEET: 71
		Note: STEELPAN		REV.2	FILE: 4_CONN /2	

X 8 CONSOLLE OPERATORE

connettore 42poli FEMMINA
su pannello Sapi 10918854

PE

1	0V	22	E430
2	+24	23	E1-6
3	A32-7	24	E1-7
4	A22-6	25	E4-4
5	A22-7	26	E4-1
6	+L24	27	A32-3
7	E0-6	28	28X8
8	A32-6	29	D1120
9	E0-7	30	D1121
10	E450	31	D1109
11	A24-4	32	D1110
12	A24-5	33	D1101
13	A24-6	34	D1102
14	300	35	35X8
15	E4-6	36	A24-7
16	E4-7	37	330
17	17X8	38	3400
18	E1-4	39	39X8
19	E1-5	40	40X8
20	E4-0	41	41X8
21	E4-2	42	

S A P I s.r.l. SPECIALIST AUTOMATION FOR THE PRESSWORKING INDUSTRY

sapi SPECIALIST AUTOMATION FOR THE PRESSWORKING INDUSTRY	TRANSFER tipo SYS. QUATTRO *** connessioni bordo	21/07/98	G.Gariazzo	REV.1 90.609.000	Part No.	SHEET: 72
		Note: STEELPAN		REV.2	FILE: 4_CONN /10	

S A P I s.r.l. SPECIALIST AUTOMATION FOR THE PRESSWORKING INDUSTRY

X 11

connettore 24poli FEMMINA
su pannello Sapi 10918854

INTERFACCIA
RIBORDATRICE

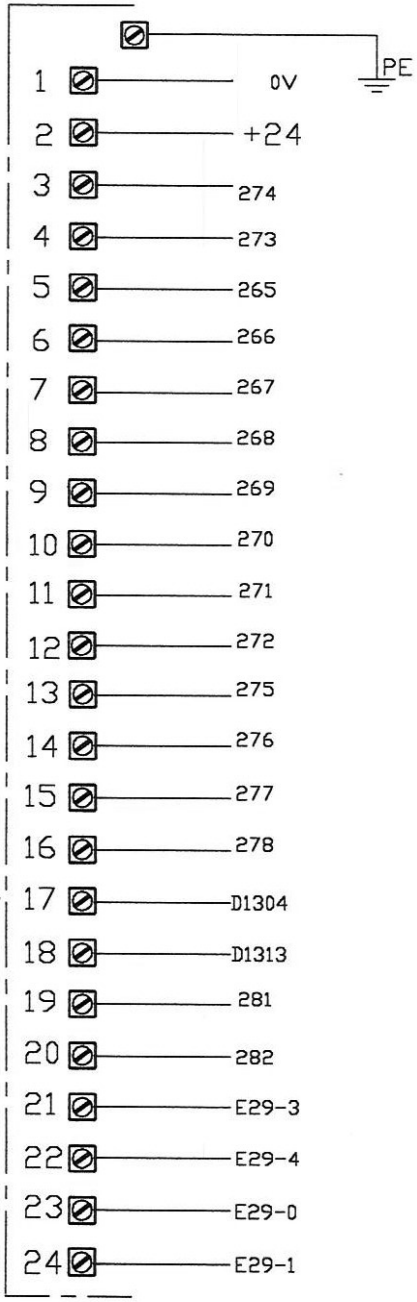

X 12

connettore 24poli FEMMINA
su pannello Sapi 10918854

INTERFACCIA
PIEGATRICE

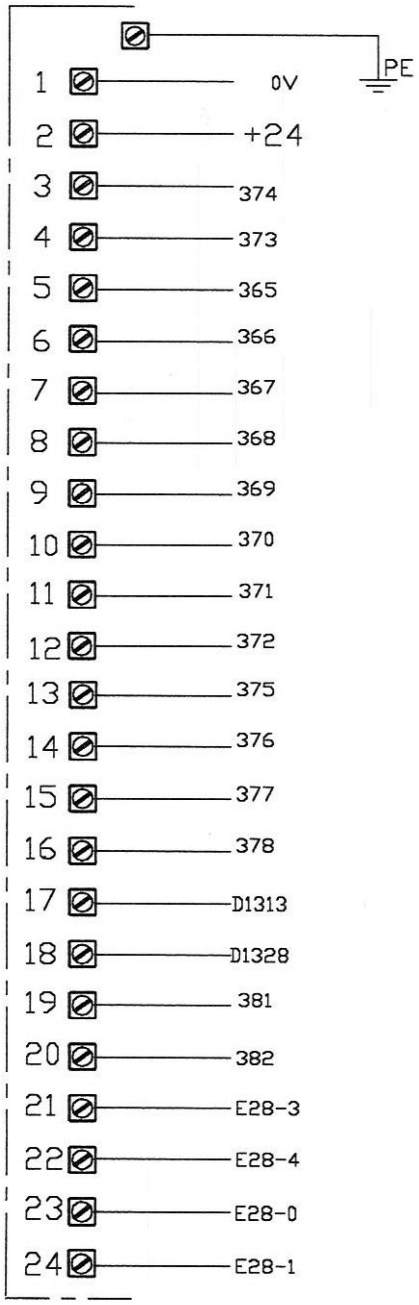

1	2	3	4	5	6	7	8	9	10	11	12	13	14	15	16	17	18	19	20

sapi SPECIALIST AUTOMATION FOR THE PRESSWORKING INDUSTRY	TRANSFER tipo SYS. QUATTRO *** connessioni bordo	21/07/98	G.Gariazzo	REV.1 90.609.000	Part No.	SHEET: 73
		Note: STEELPAN		REV.2	FILE: 4_CONN /11	

X 14 I / O ALIMENTATORE PEZZI

connettore 42poli FEMMINA
su pannello Sapi 10918854

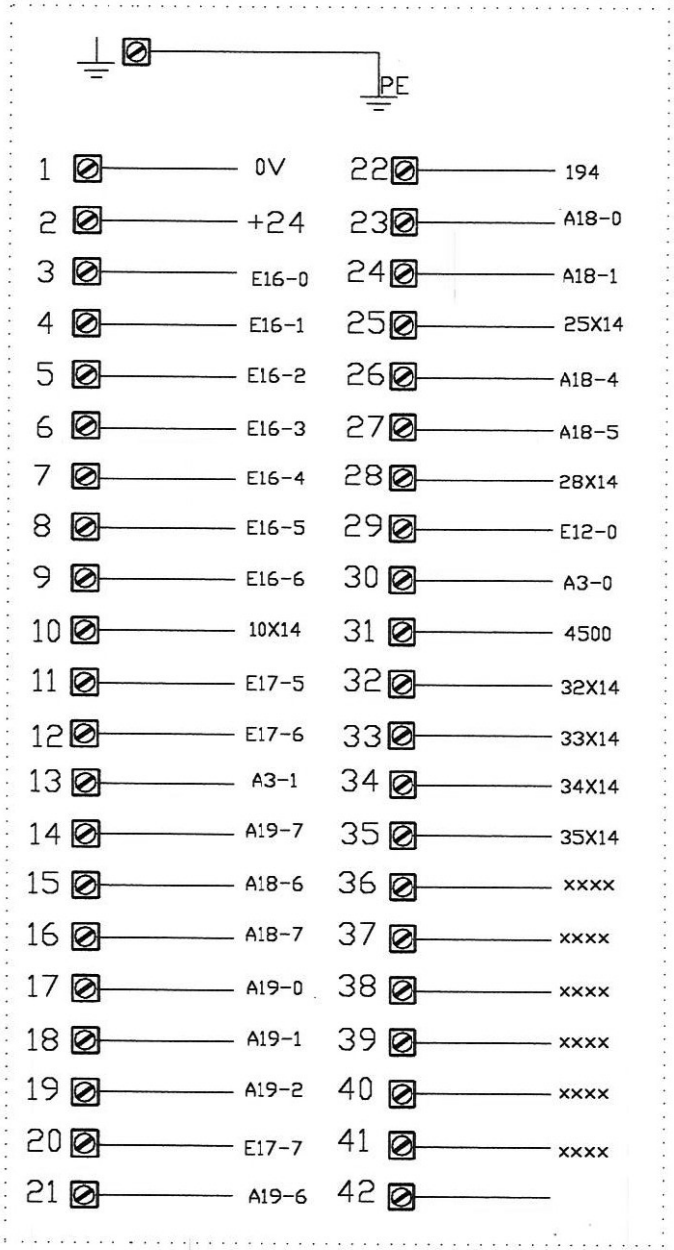

VERSIONE ALIMENTATORE DAL BASSO
CON SISTEMA DI SFOGLIATURA PEZZO

S A P I s.r.l. SPECIALIST AUTOMATION FOR THE PRESSWORKING INDUSTRY

1	2	3	4	5	6	7	8	9	10	11	12	13	14	15	16	17	18	19	20

sapi SPECIALIST AUTOMATION FOR THE PRESSWORKING INDUSTRY	TRANSFER tipo SYS. QUATTRO *** connessioni bordo	21/07/98	G.Gariazzo	REV.1 90.609.000	Part No.	SHEET: 74
		Note: STEELPAN		REV.2	FILE: 4_CONN /3	

connettore 42poli FEMMINA
su pannello Sapi 10802524

cavo A multipolare LUTZE 24x0.5
cavo B multipolare LUTZE 24x0.5

● = CAVO 1
– = CAVO 2

X 20

I / O VERSO LA BARRA MOBILE (PRESE PEZZI)

PE — Filo GIALLO/VERDE del cavo A e del cavo B

cavo B filo 1 + cavoA filo 1	1	0V	
cavoA filo 2	2	+24	
cavoA filo 3	3	E5-0	
cavoA filo 4	4	E5-1	
cavoA filo 5	5	E5-2	
cavoA filo 6	6	E5-3	
cavoA filo 7	7	E5-4	
cavoA filo 8	8	E5-5	
cavoA filo 9	9	E15-0	
cavoA filo 10	10	E15-1	
cavoA filo 11	11	E15-2	
cavoA filo 12	12	E15-3	
cavoA filo 13	13	E15-4	
cavoA filo 14	14	E15-5	
cavoB filo 2	15	A8-0	–
cavoB filo 3	16	A8-1	–
cavoB filo 4	17	A8-2	–
cavoB filo 5	18	A8-3	–
cavoB filo 6	19	A8-4	–
cavoB filo 7	20	A8-5	–
cavoB filo 8	21	A8-6	–
	22	A20-0	cavoB filo 9 –
	23	A20-1	cavoB filo 10 –
	24	A20-2	cavoB filo 11 –
	25	A20-3	cavoB filo 12 –
	26	A20-4	cavoB filo 13 –
	27	A20-5	cavoB filo 14 –
	28	A20-6	cavoB filo 15 –
	29	A20-7	cavoA filo 17
	30	A8-7	cavoA filo 18
	31	E27-4	cavoB filo 16
	32	E27-5	cavoB filo 17
	33	A23-6	cavoB filo 18
	34	E5-6	cavoA filo 15
	35	E15-6	cavoA filo 16
	36	E15-7	cavoA filo 19
	37	E5-7	cavoA filo 20
	38	E27-0	cavoA filo 21
	39	A23-2	cavoA filo 22
	40	A23-3	cavoA filo 23
	41	A23-7	cavoB filo 19
	42		

S A P I s.r.l. SPECIALIST AUTOMATION FOR THE PRESSWORKING INDUSTRY

sapi SPECIALIST AUTOMATION FOR THE PRESSWORKING INDUSTRY

TRANSFER tipo SISTEMA QUATTRO
*** CONNESSIONI A BORDO MACCHINA

21/07/98 G.Gariazzo REV.1 90.609.000
Note: STEELPAN REV.2

Part No.
SHEET: 75
FILE: 4_CONN /16

X 2

CABLAGGIO BARRA FISSA

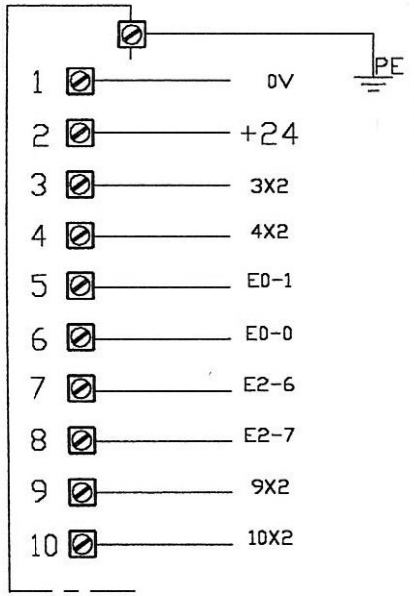

connettore 10poli FEMMINA
SU PANNELLO A BORDO TRANSFER

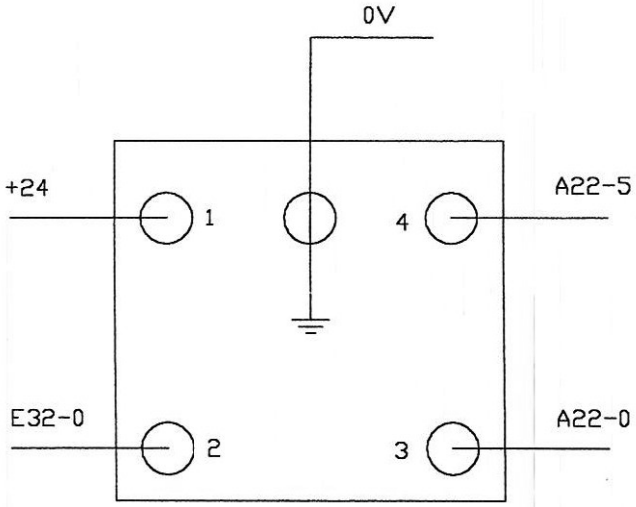

CABLAGGIO SERBATOIO
LUBRIFICATORE

1	2	3	4	5	6	7	8	9	10	11	12	13	14	15	16	17	18	19	20

sapi SPECIALIST AUTOMATION FOR THE PRESSWORKING INDUSTRY	TRANSFER tipo SISTEMA QUATTRO *** connessioni bordo	16/07/98	G.Gariazzo	REV.1 90.609.000	Part No.	SHEET: 76
		Note:		REV.2 STEEL PAN	FILE: 4_CONN /12	

X 5 — CONSENSO NASTRO SCARICO IMPIANTO

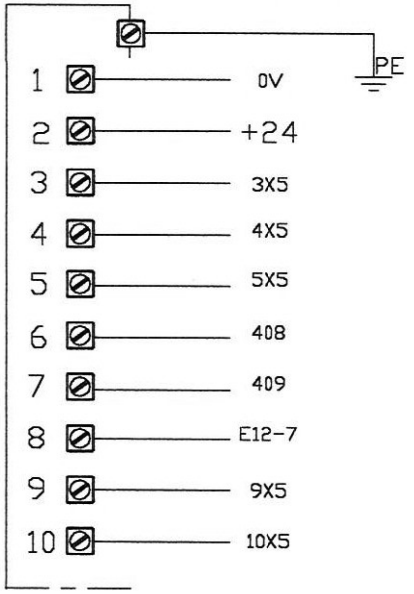

connettore 10poli FEMMINA
su pannello Sapi 10918854

X 28 — CONSENSO NASTRO SCARICO SFRIDO

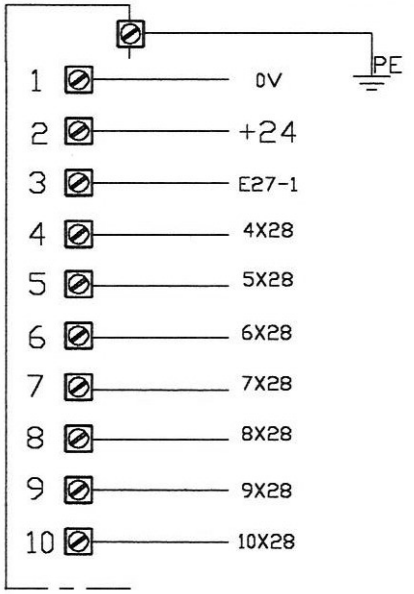

connettore 10poli FEMMINA
su pannello Sapi 10918854

X 23S — ULTIMA UNITA' RIPETITORE

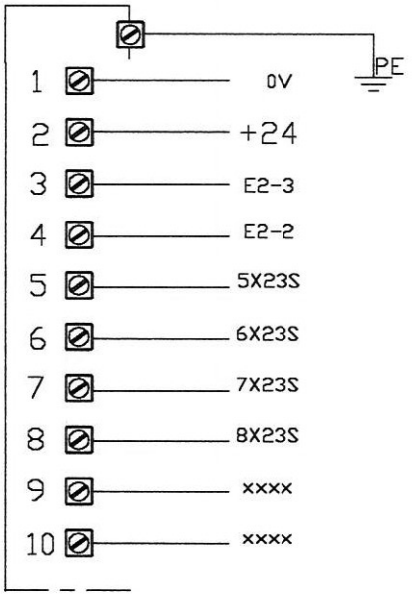

connettore 10poli FEMMINA
SU PANNELLO A BORDO TRANSFER

1	2	3	4	5	6	7	8	9	10	11	12	13	14	15	16	17	18	19	20

sapi SPECIALIST AUTOMATION FOR THE PRESSWORKING INDUSTRY	TRANSFER tipo SISTEMA QUATTRO *** connessioni bordo	21/07/98	G.Gariazzo	REV.1 90.609.000	Part No.	SHEET: 77
		Note: STEELPAN		REV.2	FILE: 4_CONN /13	

X 25

connettore 24poli FEMMINA
su pannello Sapi 10918854

PULSANTIERA ALIMENTATORE PEZZI
CON UNITA' SFOGLIATURA

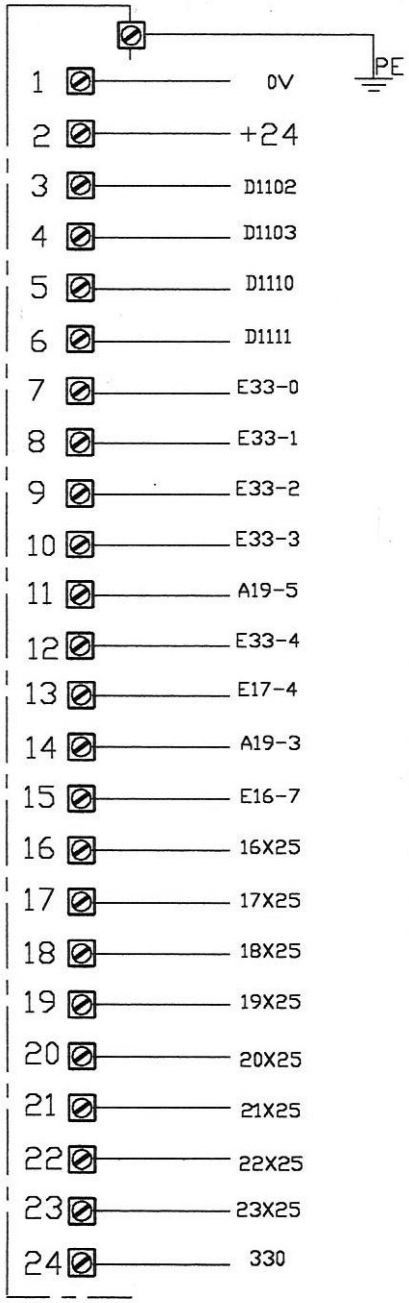

S A P I s.r.l. SPECIALIST AUTOMATION FOR THE PRESSWORKING INDUSTRY

1	2	3	4	5	6	7	8	9	10	11	12	13	14	15	16	17	18	19	20

sapi SPECIALIST AUTOMATION FOR THE PRESSWORKING INDUSTRY	TRANSFER tipo SYS. QUATTRO *** connessioni bordo	21/07/98	G.Gariazzo	REV.1 90.609.000	Part No.	SHEET: 78
		Note: STEELPAN		REV.2	FILE: 4_CONN /5	

X 26 LUBRIFICAZIONE & DOPPIO PEZZO

connettore 42poli FEMMINA
su pannello Sapi 10918854

PE

1	0V	22	A22-3
2	+24	23	A22-4
3	E33-5	24	A22-5
4	E33-6	25	E26-0
5	E33-7	26	E26-1
6	E17-0	27	E26-2
7	E17-1	28	E26-3
8	E17-2	29	E26-4
9	E17-3	30	E26-5
10	E21-2	31	E26-6
11	E32-0	32	E26-7
12	E32-1	33	A18-2
13	E32-2	34	A18-3
14	E32-3	35	330
15	E32-4	36	195
16	E32-5	37	A10-6
17	E32-6	38	A10-7
18	E32-7	39	27
19	A22-0	40	18
20	A22-1	41	41X26
21	A22-2	42	

VERSIONE CON CONTROLLO DOPPIO
PEZZO A TASTATORE ELETTROMECCANICO

S A P I s.r.l. SPECIALIST AUTOMATION FOR THE PRESSWORKING INDUSTRY

A B C D E F G H J L M N P

1	2	3	4	5	6	7	8	9	10	11	12	13	14	15	16	17	18	19	20

sapi SPECIALIST AUTOMATION FOR THE PRESSWORKING INDUSTRY

TRANSFER tipo SYS. QUATTRO
*** connessioni bordo

16/07/98 G.Gariazzo REV.1 90.609.000
Note: STEELPAN REV.2

Part No.
SHEET: 79
FILE: 4_CONN /15

S A P I SVILUPPO AUTOMATISMI PRESSE Via Mombarone,3 10010 BUROLO (To) ITALIA

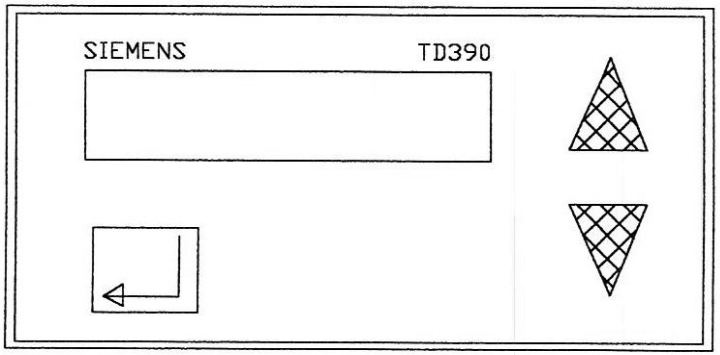

Visualizzatore SIEMENS TD390

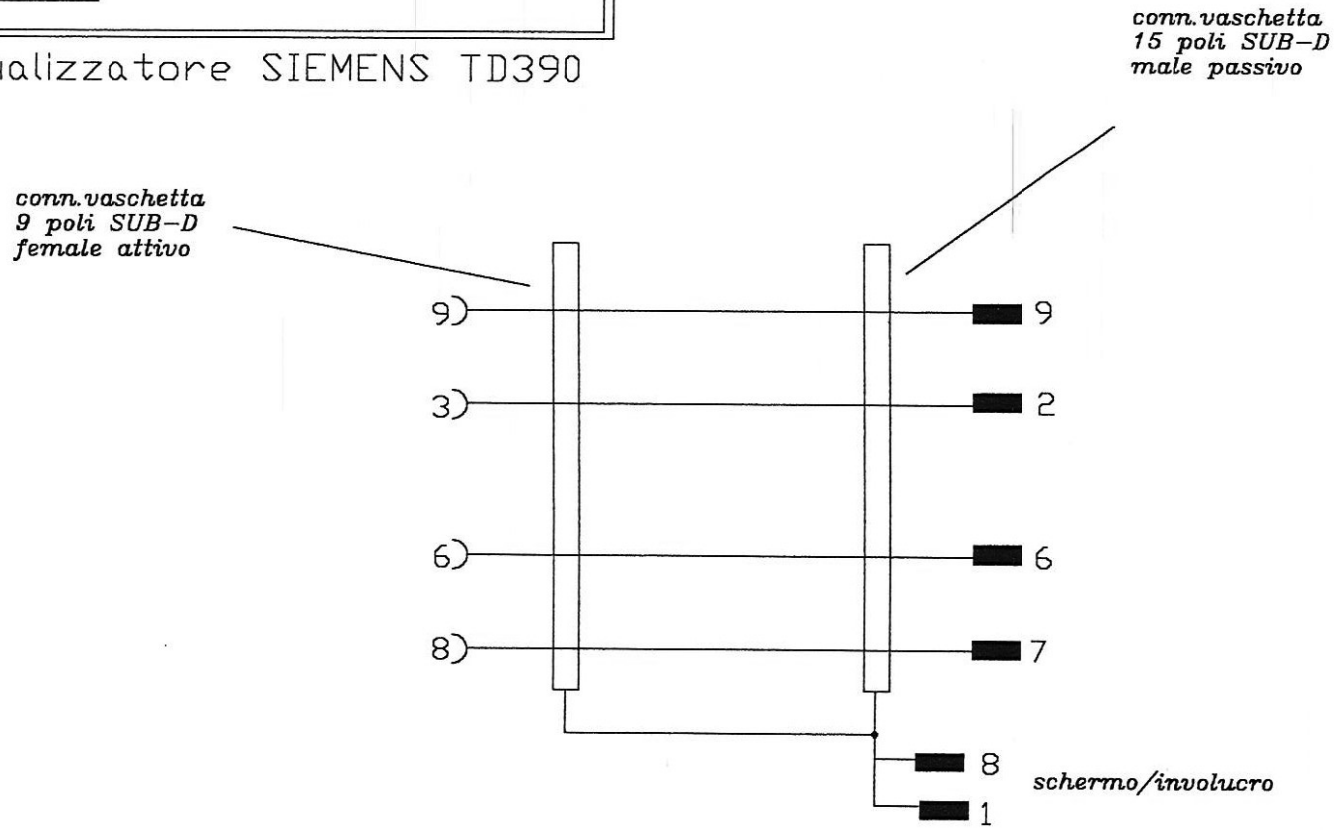

Cavo Telemecanique TSXCSA100
in guaina pulpito principale

1	2	3	4	5	6	7	8	9	10	11	12	13	14	15	16	17	18	19	20

sapi SVILUPPO AUTOMATISMI PRESSE	MACCHINA Sistema QUATTRO PARTICOLARE POSIZIONE COMPONENTI SU CONSOLLE PRINCIPALE	16/07/98	G.Gariazzo	Comm. 90-609	TOT.tavole SHEET: 80
		Ore : 16:17:14		Ditta STELL PAN	FILE: CONVIS /5

A B C D E F G H J L M N P

S A P I SVILUPPO AUTOMATISMI PRESSE Via Mombarone,3 10010 BUROLO (To) ITALIA

K1 — 21P15

1	3	5	13
K1 4C16	K1 4C16	K1 4C16	K1 26F9
2	4	6	14

LP1 DN12 10BP 24V= 30 000 055

53	73	83	61
K1 7G17	K1 34L9	K1 xxx	K1 21M8
54	74	84	62

LA1-DN31 30 000 063

153	163
K1 1L9	K1 xxx
154	164

LA8DN20 30000067

EMERGENZA RITARDATA / DELAY EMERGENCY / NOT-AUS verzögerungsrelais

K0 — 21P10

1	3	5	13
K0 2D6	K0 2D6	K0 2D6	K0 26F6
2	4	6	14

LP1 DN12 10BP 24V= 30 000 055

53	73	83	61
K0 63N7	K0 64N7	K0 62N7	K0 21N7
54	74	84	62

LA1-DN31 30 000 063

153	163
K1 61N7	K1 xxx
154	164

LA8DN20 30000067

EMERGENZA RAPIDA / EMERGENCY / NOT-AUS relais

K7 — 21P12

1	3	5	13
K7 3L3	K7 3L3	K7 51H7	K7 26F12
2	4	6	14

LP1 DN12 10BP 24V= 30 000 055

53	73	83	61
K7 63N8	K7 64N8	K7 62N8	K7 4M6
54	74	84	62

LA1-DN31 30 000 063

153	163
K7 61N8	K7 54D11
154	164

LA8DN20 30000067

EMERGANZA RAPIDA / EMERGENCY / NOT-AUS relais

K16 — 45B12

1	3	5	13
K16 5J3	K16 5J3	K16 5J3	K16 xxx
2	4	6	14

LP1 DN12 10BP 24V= 30 000 055

MOTORE TAVOLA ALIMENTATORE/DESTACKER TABLE/motor TISCH

K4 — 57H13

1	3	5	13
K4 5J17	K4 5J17	K4 5J17	K4 xxx
2	4	6	14

LP1 DN12 10BP 24V= 30 000 055

MOTORE NASTRO SCARICO

K28 — 20N8

13	43	21	31
K28 19B6	K28 34D10	K28 xxxx	K28 xxx
14	44	22	32

CA3DN22BD 24V= 30 000 046

BARRIERE SICUREZZA

SAFETY GUARD

Schtuzvorrichtung

K29 — 20N12

13	43	21	31
K29 xxxx	K29 xxx	K29 19D6	K29 34D6
14	44	22	32

CA3DN22BD 24V= 30 000 046

BARRIERE SICUREZZA

SAFETY GUARD

Schutzvorrichtung

1	2	3	4	5	6	7	8	9	10	11	12	13	14	15	16	17	18	19	20

sapi SVILUPPO AUTOMATISMI PRESSE	MACCHINA Transfer Sistema QUATTRO PARTICOLARE LISTA INCROCIATA CONTATTI RELE'	21/07/98	G.Gariazzo	Comm. 90.609.000	TOT.tavole SHEET: 81
		Ore : 11:24:46		Ditta STEEL-PAN	FILE: CR_REF /1

A B C D E F G H J L M N P

K10 — 47D13

13	43	21	31
K10 19E8	K10 63H2	K10 xxx	K10 63B3
14	44	72	32

CA3DN22 BD 24V= 30 000 046

53	83	71	61
K10 19G8	K10 63H6	K10 63B9	K10 63B4
54	84	72	62

LA1-DN22 30 000 059

153	163
K10 xxx	K10 xxx
154	164

LA8DN20 30000067

ABILITAZIONE COMANDI TRADIZIONALI DELLA PRESSA N.1

K6 — 28J12

13	43	21	31
K6 28B12	K6 28F12	K6 21B8	K6 21D8
14	44	22	32

CA3DN22BD 24V= 30 000 046

53	83	71	61
K6 xxx	K6 28L10	K6 28G6	K6 19C7
54	84	72	62

LA1-DN22 30 000 059

153	163
K6 xxx	K6 xxx
154	164

LA8DN20 30000067

SELEZIONE CICLO AUTOMATICO / SELECTION CYCLE / zustimmung ZYKLUS

K22 — 45H12

13	23	33	43
K22 63N1	K22 62N1	K22 64N1	K22 47H9
14	24	34	44

CA3DN40BD 24V= 27 010 304

53	63	73	83
K22 47C9	K22 47D9	K22 47E9	K22 47G9
54	64	74	84

LA1-DN40 30 000 065

153	163
K22 47J9	K22 xxx
154	164

LA8DN20 30000067

173	183
K22 61P1	K22 xxx
174	184

LA8DN20 30000067

TRANSFER IN POSIZIONE FUORI INTERFERENZA / TRANSFER HOME POSITION/Transfer in NULL-PUNKT

K13 — 47G13

13	43	21	31
K13 19H8	K13 64H2	K13 xxx	K13 64B3
14	44	22	32

CA3DN22 BD 24V= 30 000 046

53	83	61	71
K13 19L8	K13 64H6	K13 xxx	K13 64B9
54	84	62	72

LA1-DN22 30 000 059

153	163
K13 xxx	K13 xxx
154	164

LA8DN20 30000067

ABILITAZIONE COMANDI TRADIZIONALI DELLA PRESSA N.2

K5 — 45F10

13	21	31	43
K5 47C7	K5 47D7	K5 47G7	K5 47E7
14	22	31	44

CA3DN22 BD 24V= 30 000 046

53	83	61	71
K5 28C12	K5 47H7	K5 34J6	K5 47J7
54	84	62	72

LA1-DN22 30 000 059

153	161
K5 54C7	K5 54D7
154	162

LA8DN11 30000069

CICLO AUTOMATICO IN CORSO
CYCLE IN PROGRESS
ZYKLUS EIN

S A P I SVILUPPO AUTOMATISMI PRESSE Via Mombarone,3 10010 BUROLO (To) ITALIA

1	2	3	4	5	6	7	8	9	10	11	12	13	14	15	16	17	18	19	20

sapi SVILUPPO AUTOMATISMI PRESSE	MACCHINA Transfer Sistema QUATTRO PARTICOLARE LISTA INCROCIATA CONTATTI RELE'	21/07/98	G.Gariazzo	Comm. 90.609.000	TOT.tavole SHEET: 82
		Ore : 11:24:59		Ditta STEELPAN	FILE: CR_REF /2

S A P I SVILUPPO AUTOMATISMI PRESSE Via Mombarone,3 10010 BUROLO (To) ITALIA

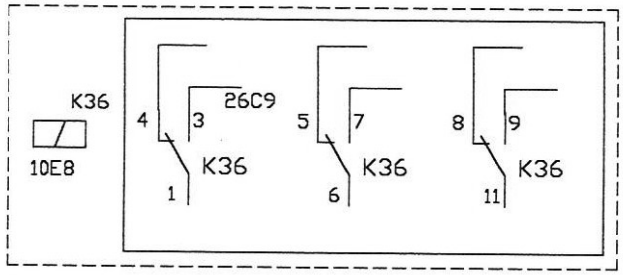

RELE' CONTROLLO DOPPIO PEZZO

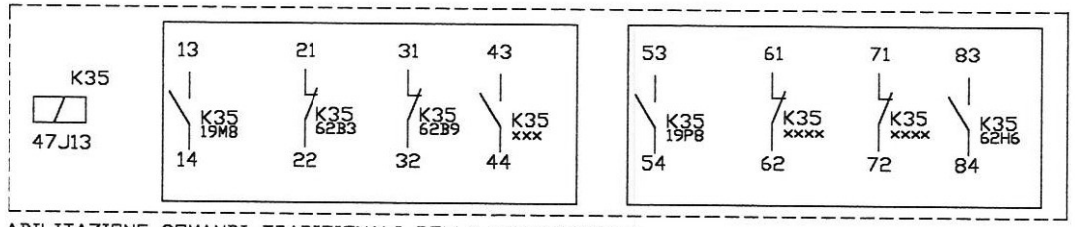

ABILITAZIONE COMANDI TRADIZIONALI DELLA RIBORDATRICE

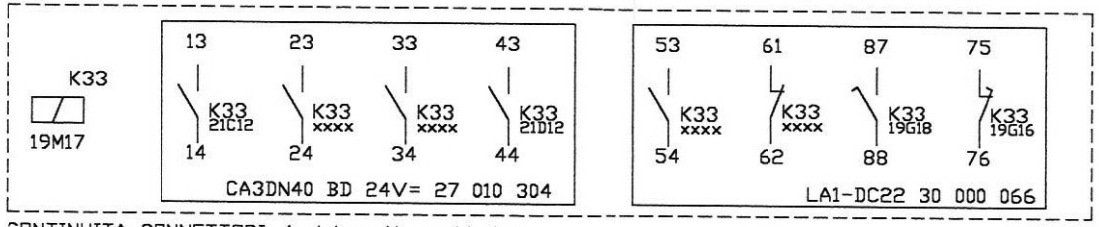

CONTINUITA CONNETTORI / sichereit verbinder

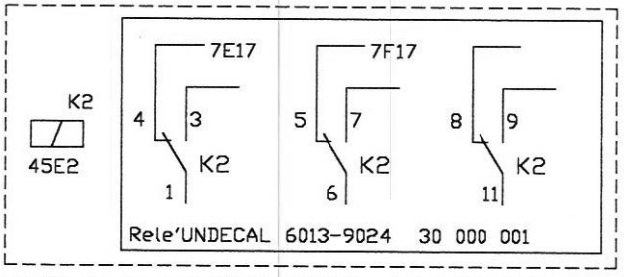

RESET NC-karte/ RESET SCHEDA ASSE ORIZZON.

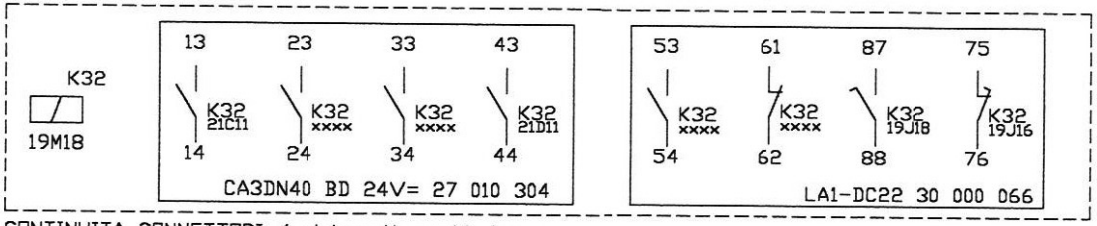

CONTINUITA CONNETTORI / sichereit verbinder

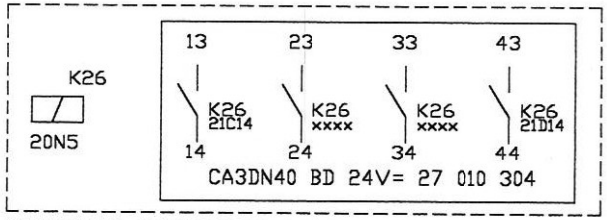

CONTINUITA CONNETTORI / sichereit verbinder

1	2	3	4	5	6	7	8	9	10	11	12	13	14	15	16	17	18	19	20

sapi SVILUPPO AUTOMATISMI PRESSE	MACCHINA Transfer Sistema QUATTRO PARTICOLARE LISTA INCROCIATA CONTATTI RELE'	21/07/98	G.Gariazzo	Comm. 90.609.000	TOT.tavole SHEET: 83
		Ore : 11:25:10		Ditta STEELPAN	FILE: CR_REF /3

S A P I SVILUPPO AUTOMATISMI PRESSE Via Mombarone,3 10010 BUROLO (To) ITALIA

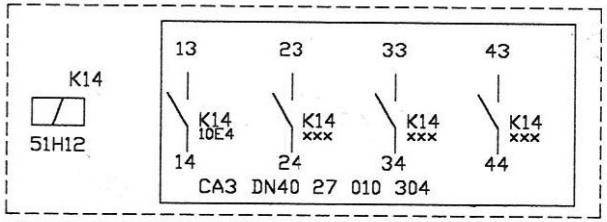

SALITA MAGAZZINO OLIO / UPSTROKE MAGAZIN/steuerung magazin OEL

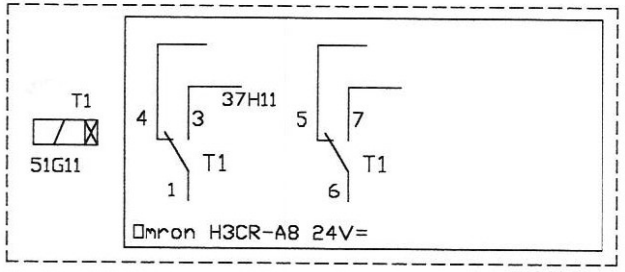

tempo Sfogliatura / Zeit geifer der teile

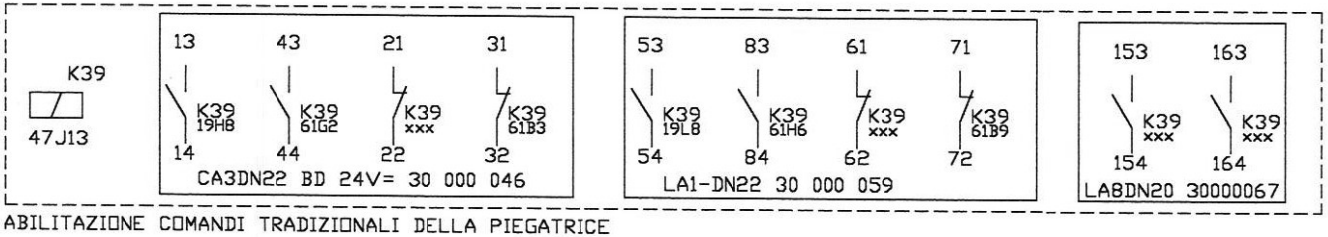

ABILITAZIONE COMANDI TRADIZIONALI DELLA PIEGATRICE

1	2	3	4	5	6	7	8	9	10	11	12	13	14	15	16	17	18	19	20

sapi SVILUPPO AUTOMATISMI PRESSE	MACCHINA Transfer Sistema QUATTRO PARTICOLARE LISTA INCROCIATA CONTATTI RELE'	21/07/98	G.Gariazzo	Comm. 90.609.000	TOT.tavole SHEET: 84
		Ore : 11:25:25		Ditta STEELPAN	FILE: CR_REF /4

A B C D E F G H J L M N P

S A P I SVILUPPO AUTOMATISMI PRESSE Via Mombarone,3 10010 BUROLO (To) ITALIA

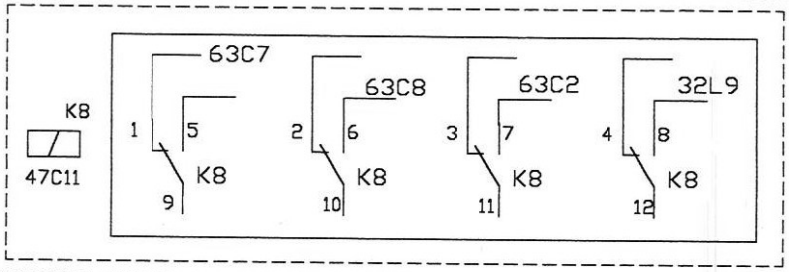

COMANDO PRESSA n.1 / relais 1.PRESS

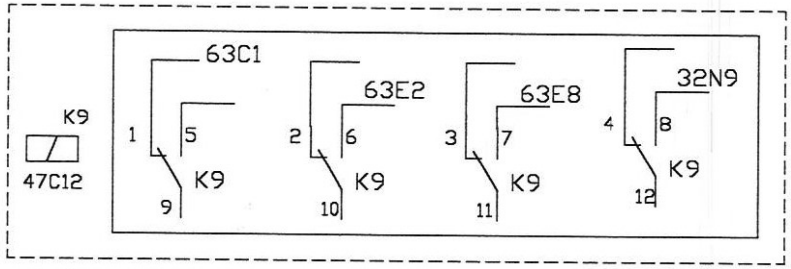

COMANDO PRESSA n.1 / relais 1.PRESS

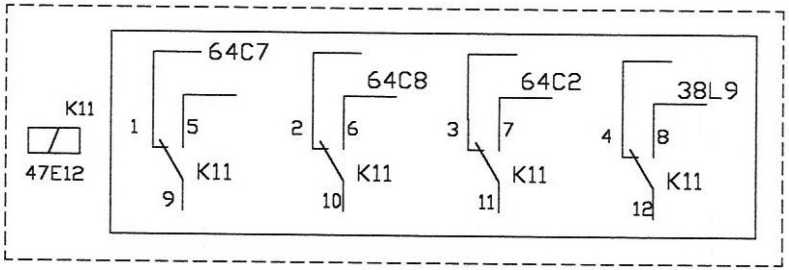

COMANDO PRESSA n.2 / relais 2.PRESS

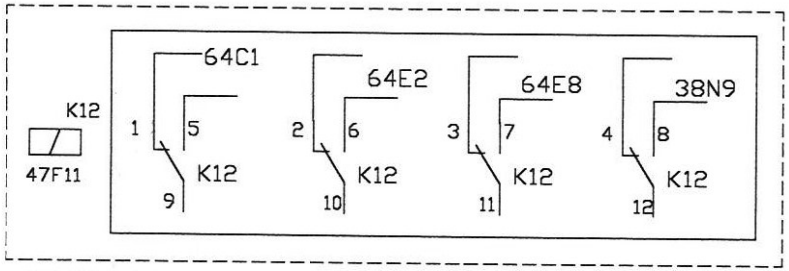

COMANDO PRESSA n.2 / relais 2.PRESS

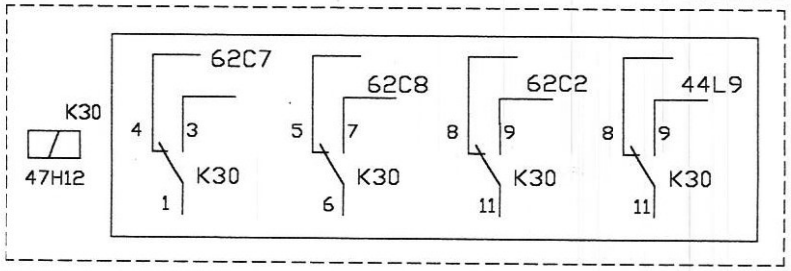

COMANDO BORDATRICE

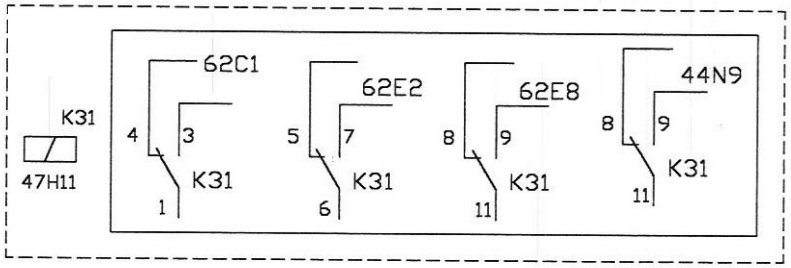

COMANDO BORDATRICE

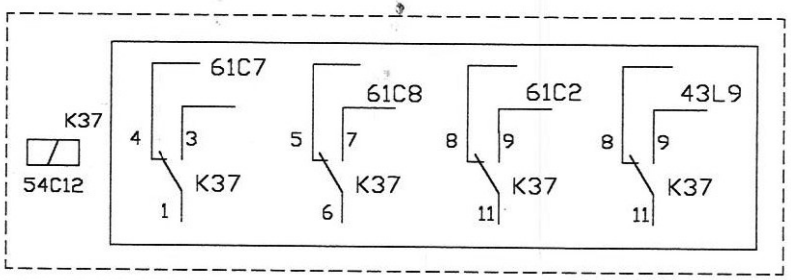

COMANDO PIEGATRICE

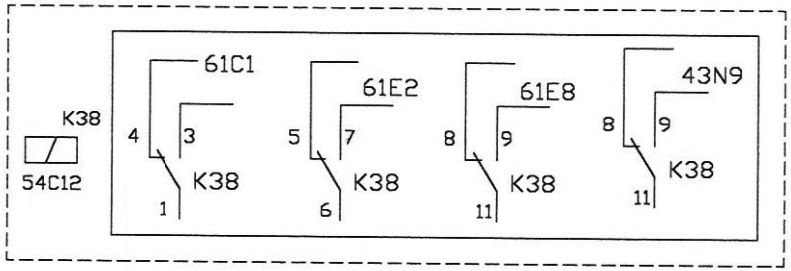

COMANDO PIEGATRICE

RELE'56.34.9024.0010 30000006 Zoccolo 9674 30000213 Antidisturbo 9901-9024-90 30001207

1	2	3	4	5	6	7	8	9	10	11	12	13	14	15	16	17	18	19	20

sapi SVILUPPO AUTOMATISMI PRESSE	MACCHINA Transfer Sistema QUATTRO PARTICOLARE CROSS-REFERENCE LISTA INCROCIATA CONTATTI RELE'.	21/07/98 G.Gariazzo	Comm. 90.609.000	TOT.tavole SHEET: 84-1
		Ore : 11:23:35	Ditta STEELPAN	FILE: CR_REF /5

n.40 morsetti Weidmuller doppi WDK2,5 / n.50 morsetti Weidmuller parallelati WDK2,5V

M 1			+V
M 1			+V
M 1			+V
M 1			+V
M 1			+V
M 1			+V
M 1			+V
M 1			+V
M 1			+V
M 1			+V
M 1			+147
M 1			+147
M 1			+147
M 1			+147
M 1			+147

M 1			0 P
M 1			0 P
M 1			0 P
M 1			0 P
M 1			0 P
M 1			0 V
M 1			0 V
M 1			0 V
M 1			0 V
M 1			0 V
M 1			0 V
M 1			0 V
M 1			0 V
M 1			0 V
M 1			0 V
M 1			+24V
M 1			+24V
M 1			+24V
M 1			+24V
M 1			+24V
M 1			+24V
M 1			+24V
M 1			+24V
M 1			+24V
M 1			+24V
M 1			+VA
M 1			+VA
M 1			+VA
M 1			+VA
M 1			+VA
M 1			+VA
M 1			+VA
M 1			+VA
M 1			+VA
M 1			+VA

M 1			222
M 1			225
M 1			223
M 1			D1306
M 1			D1315
M 1			D1314
M 1			D1301
M 1			D1302
M 1			D1303
M 1			D1304
M 1			D1313
M 1			D1136
M 1			D1101
M 1			D1102
M 1			D1103
M 1			D1104
M 1			D1107
M 1			D1144
M 1			D1137
M 1			D1109
M1			D1110
M 1			D1111
M 1			D1112
M1			D1115
M 1			D1143
M 1			

M 1			+VA
M 1			414
M 1			415
M 1			416
M 1			+VA
M 1			418
M 1			+VA
M 1			407
M 1			408
M 1			409
M 1			410
M 1			411
M 1			412
M 1			413

morsettiera M1

SAPI SVILUPPO AUTOMATISMI PRESSE

TRANSFER tipo Sys.QUATTRO

*** morsettiera M1 in armadio lato potenza

21/07/98 G.Gariazzo REV.1 90-609

Note: STEEL PAN REV.2

Part No.

FILE: MORS_01 /1

SHEET: 85

S A P I SVILUPPO AUTOMATISMI PRESSE Via Mombarone,3 10010 BUROLO (To) ITALIA

R=4,7kohm 2,5W
D=1N4007

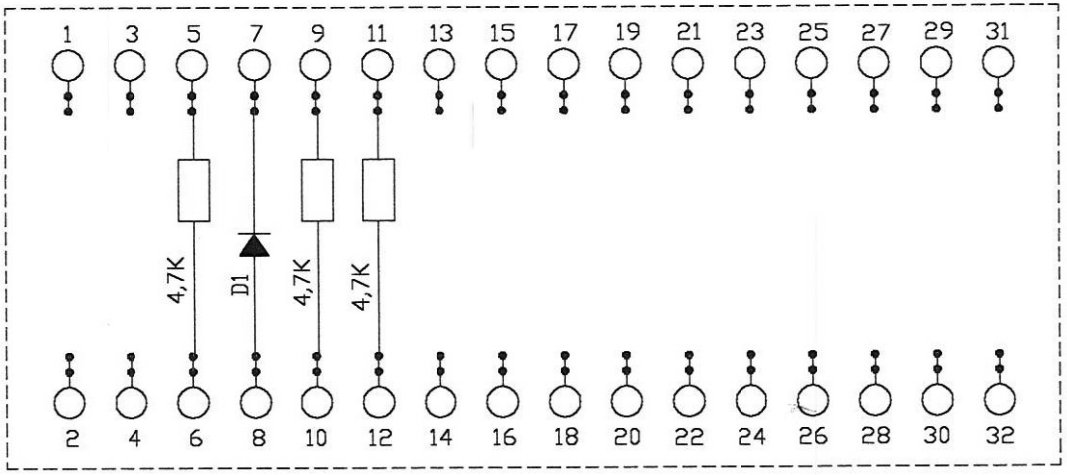

MODULO PORTACOMPONENTI
EMPC/16
montato in armadio-elettrico

1	2	3	4	5	6	7	8	9	10	11	12	13	14	15	16	17	18	19	20

sapi SVILUPPO AUTOMATISMI PRESSE	TRANSFER tipo Sys.QUATTRO *** portacomponenti in armadio-elettrico	21/07/98	G.Gariazzo	REV.1 90-609	Part No.	SHEET: 86
		Note: STEEL PAN		REV.2	FILE: MORS_01 /3	

A B C D E F G H J L M N P

file : \STEELPAN\TPG_PAN.DWG

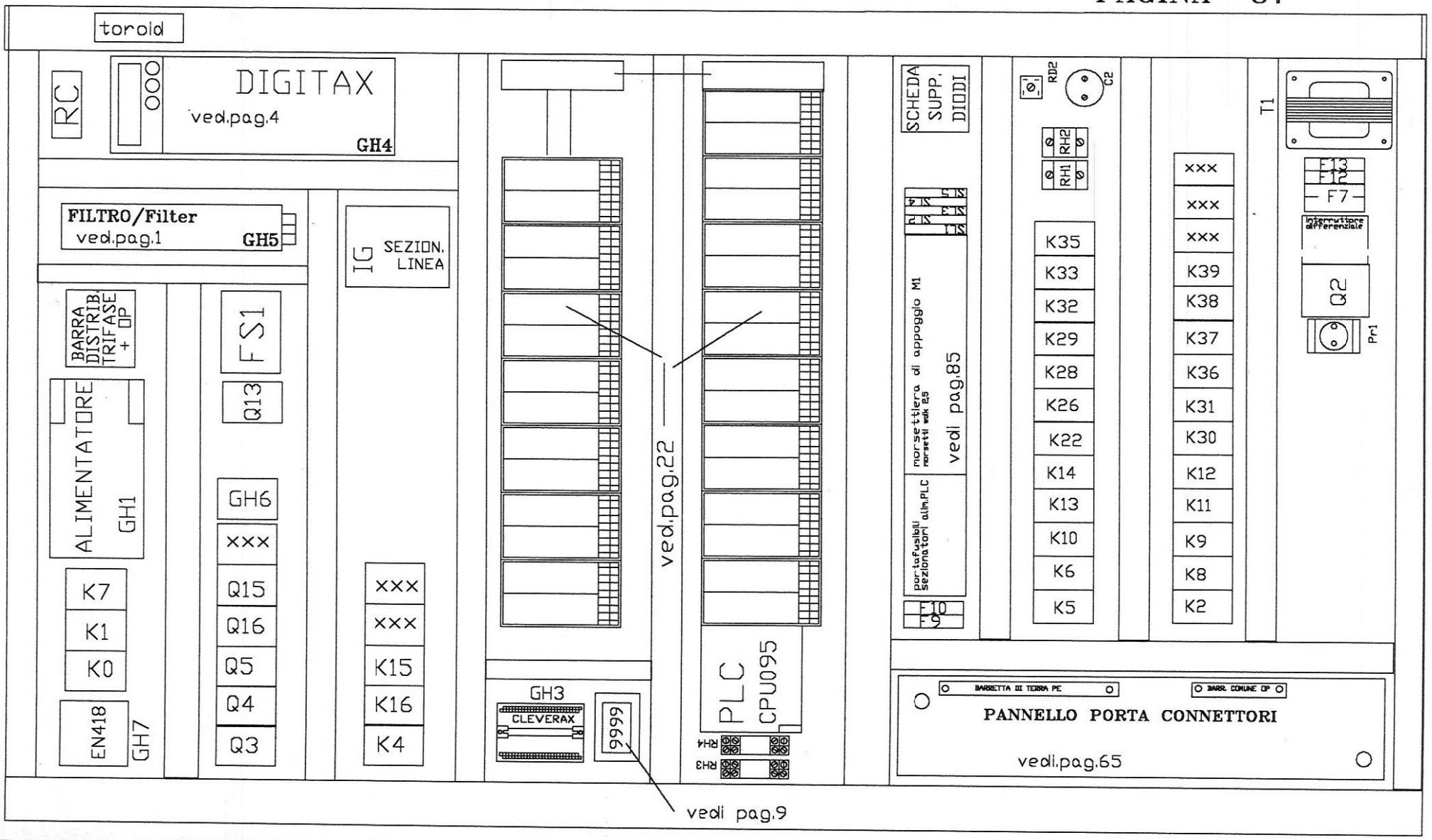

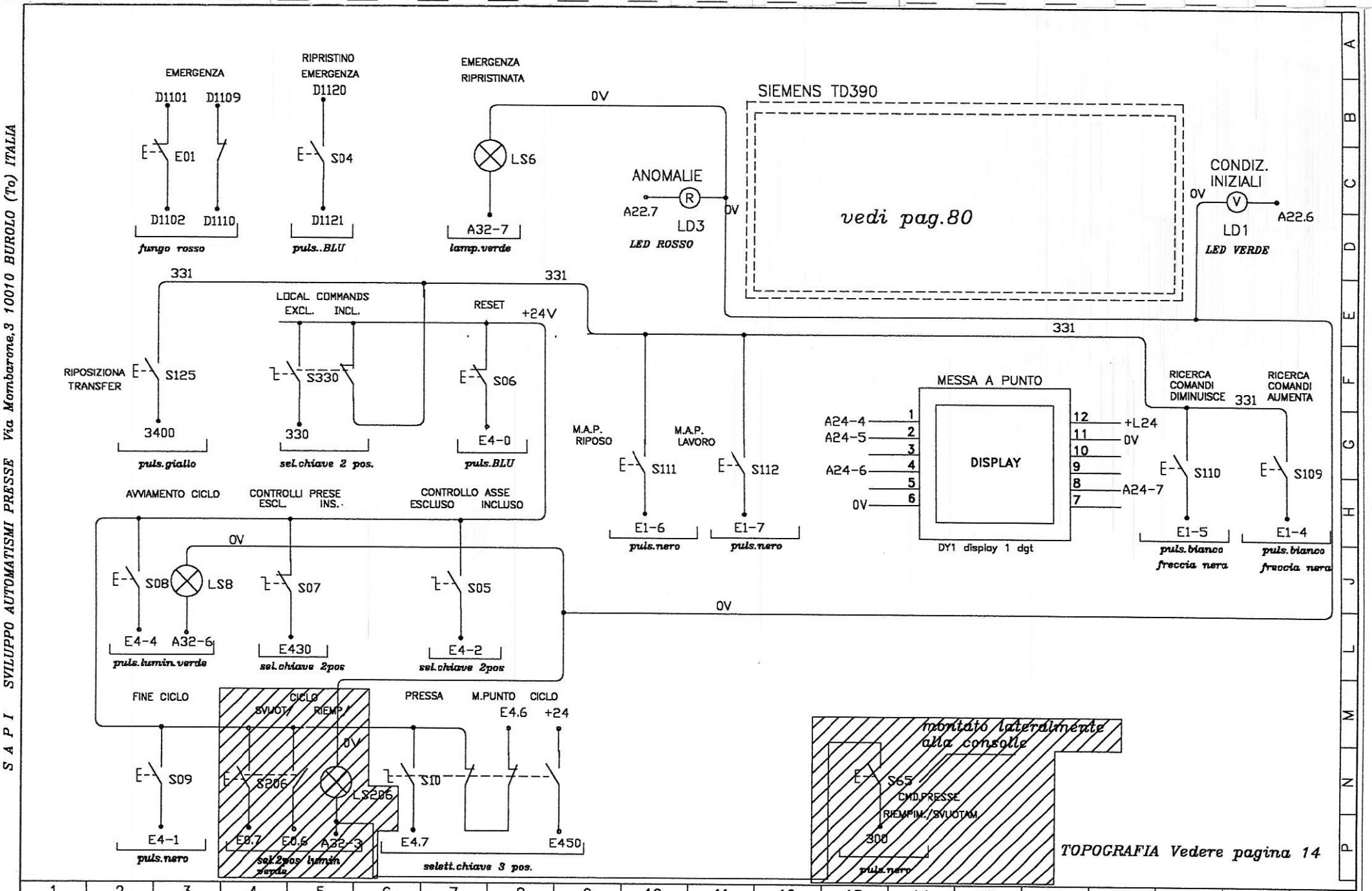

sapi SVILUPPO AUTOMATISMI PRESSE	MACCHINA Sistema QUATTRO PARTICOLARE Cablaggio COMPONENTI SU CONSOLLE PRINCIPALE	16/07/98	G.Gariazzo	Comm. 90-609	TOT.tavole SHEET: 88
		Ore : 16:17:00		Ditta STEEL PAN	FILE: CONVIS/3

M8		E430	Selez.Controllo PRESA	X8-22
M8		E1.6	Puls.conferma RIPOSO	X8-23
M8		E1.7	Puls.conferma LAVORO	X8-24
M8		E4.4	Puls.AvvioCiclo	X8-25
M8		E4.1	Puls.Fine Ciclo	X8-26
M8		A32.3	pul.lum.Riemp/Svuot	X8-27
M8		28X8	filo riserva	X8-28
M8		D1120	Puls.Ripr.EMER	X8-29
M8		D1121	Puls.Ripr.EMER	X8-30
M8		D1109	Puls.Emerg.	X8-31
M8		D1110	Puls.Emergen.	X8-32
M8		D1101	Pulsante Emergenza	X8-33
M8		D1102	Pulsan.Emergenza	X8-34
M8		35X8	filo riserva	X8-35
M8		A24.4	Display BCD8	X8-36
M8		330	Abil.com.BORDO	X8-37
M8		3400	Puls.RIPOSIZIONA	X8-38
M8		39X8	filo riserva	X8-39
M8		40X8	filo riserva	X8-40
M8		40X8	filo riserva	X8-41
			libero	X8-42
PE	M8	PE	filo terra Gl/Ve	X8-41

M8		0V	COMUNE	X8-1
M8		+24	Allmentaz.+24	X8-2
M8		A32.7	lamp.Emerg.riprist.	X8-3
M8		A22.6	led Cond.Iniziali	X8-4
M8		A22.7	led Anomalia	X8-5
M8		+L24	Alim.Display +	X8-6
M8		E0.6	Selez.Riempimento	X8-7
M8		A32.6	puls.Lumin.Ciclo	X8-8
M8		E0.7	Selez.Riempimento	X8-9
M8		E450	Selez.Ciclo Autom.	X8-10
M8		A24.4	Display BCD1	X8-11
M8		A24.5	Dsiplay BCD2	X8-12
M8		A24.6	Display BCD4	X8-13
M8		300	Cmd.Presse RIEM/SVUO	X8-14
M8		E4.6	Selez.Messa Punto	X8-15
M8		E4.7	Selez.Pressa	X8-16
M8		17X8	filo riserva	X8-17
M8		E1.4	Puls.Aumenta Display	X8-18
M8		E1.5	Puls.Diminu.Display	X8-19
M8		E4.0	Pulsante RESET	X8-20
M8		E4.2	Selez.Escl.ASSE	X8-21

SAPI SVILUPPO AUTOMATISMI PRESSE

TRANSFER tipo Sys.QUATTRO

*** morsettiera consolle M2

Note: STEEL PAN

16/07/98 G.Gariazzo REV.1

REV.2

Part No.

FILE: CONVIS /2

SHEET: 89

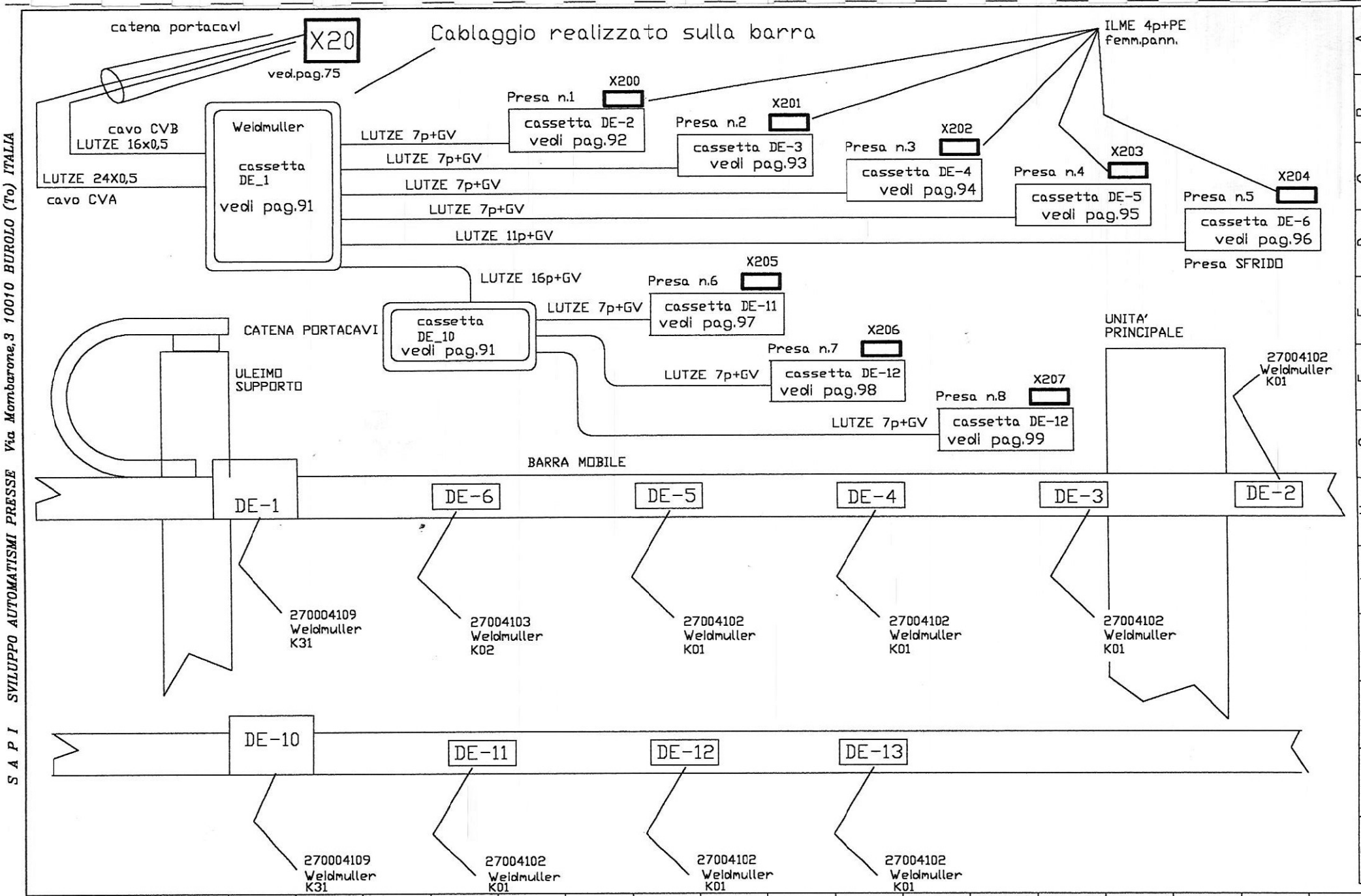

S A P I SVILUPPO AUTOMATISMI PRESSE Via Mombarone,3 10010 BUROLO (To) ITALIA

sapi SVILUPPO AUTOMATISMI PRESSE	TRANSFER tipo Sy_QUATTRO *** topografia cablaggio bordo barra	16/07/98	G.Gariazzo	REV.1	Part No.	SHEET: 90
		Note: STEEL PAN		REV.2	FILE: BARRA /1

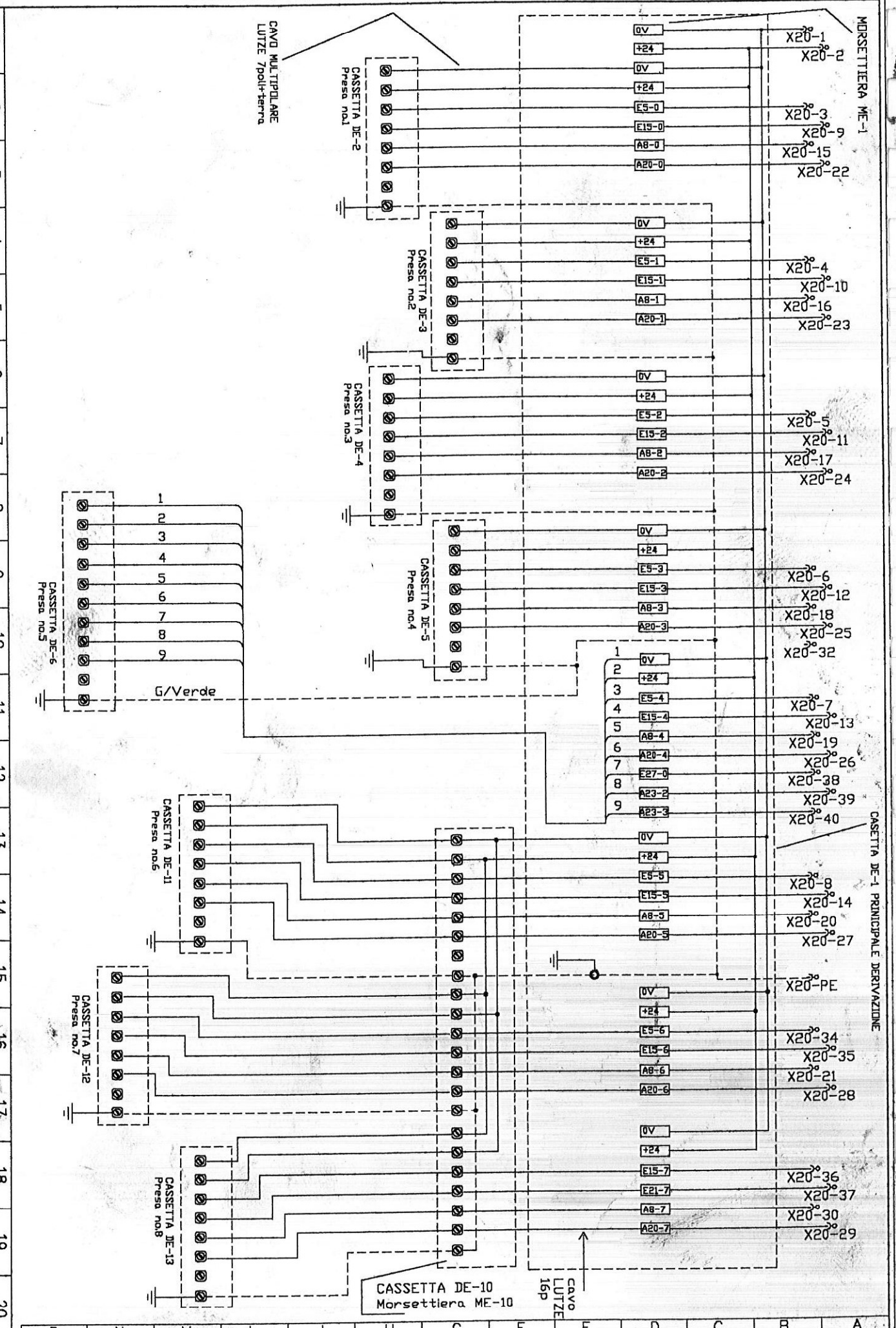

sapi SVILUPPO AUTOMATISMI PRESSE

TRANSFER tipo Sys.QUATTRO

*** cassette bordo barra mobile

16/07/98 G.Gariazzo REV.1

Note: STEEL PAN REV.2

Part No.

FILE: BARRA /2

SHEET: 91

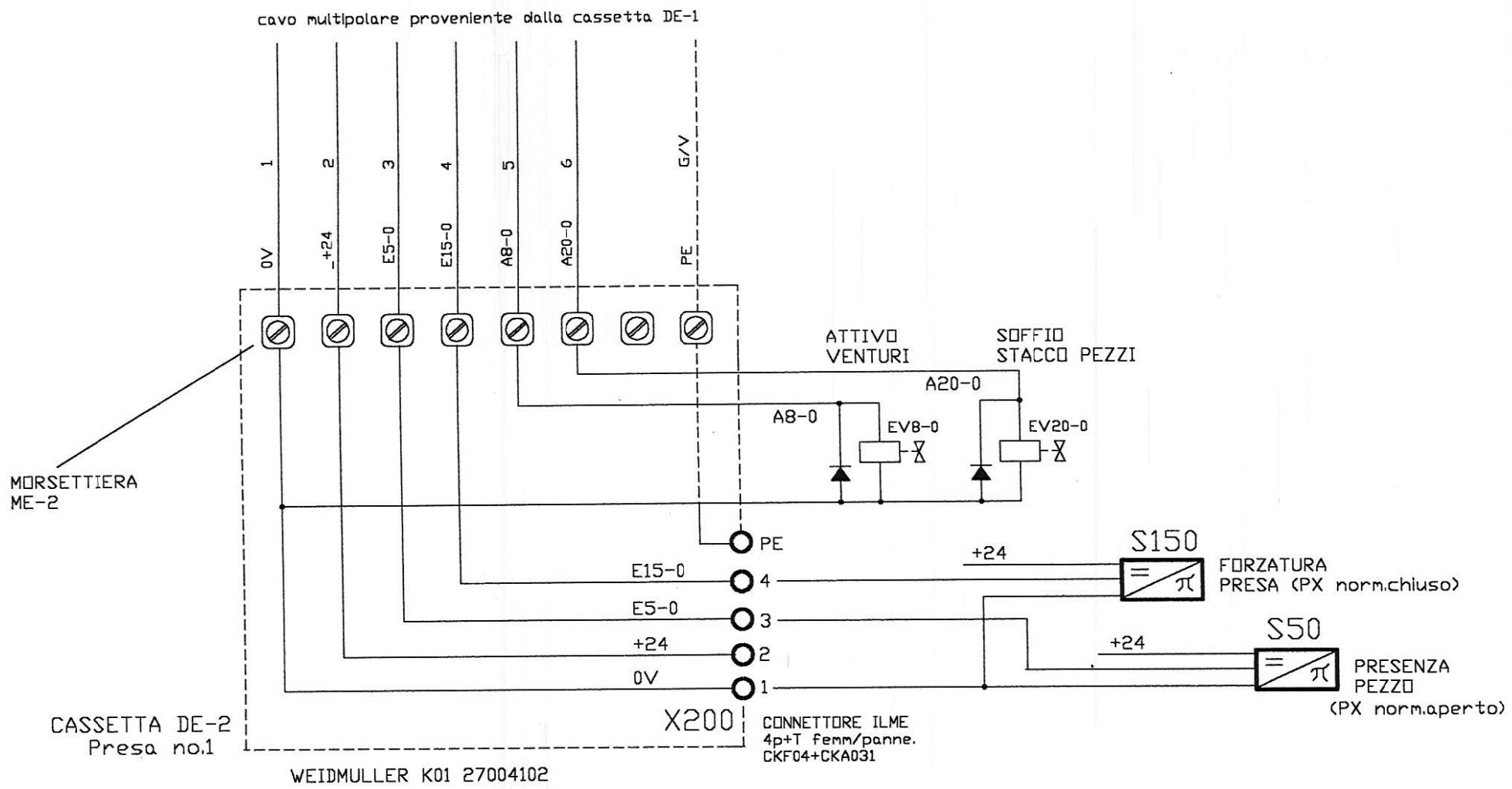

S A P I SVILUPPO AUTOMATISMI PRESSE Via Mombarone,3 10010 BUROLO (To) ITALIA

1	2	3	4	5	6	7	8	9	10	11	12	13	14	15	16	17	18	19	20

sapi SVILUPPO AUTOMATISMI PRESSE	TRANSFER tipo Sys.QUATTRO *** cassetta DE-2	16/07/98	G.Gariazzo	REV.1	Part No.
		Note: STEEL PAN		REV.2	FILE: BARRA /3

SHEET: 92

A B C D E F G H J L M N P

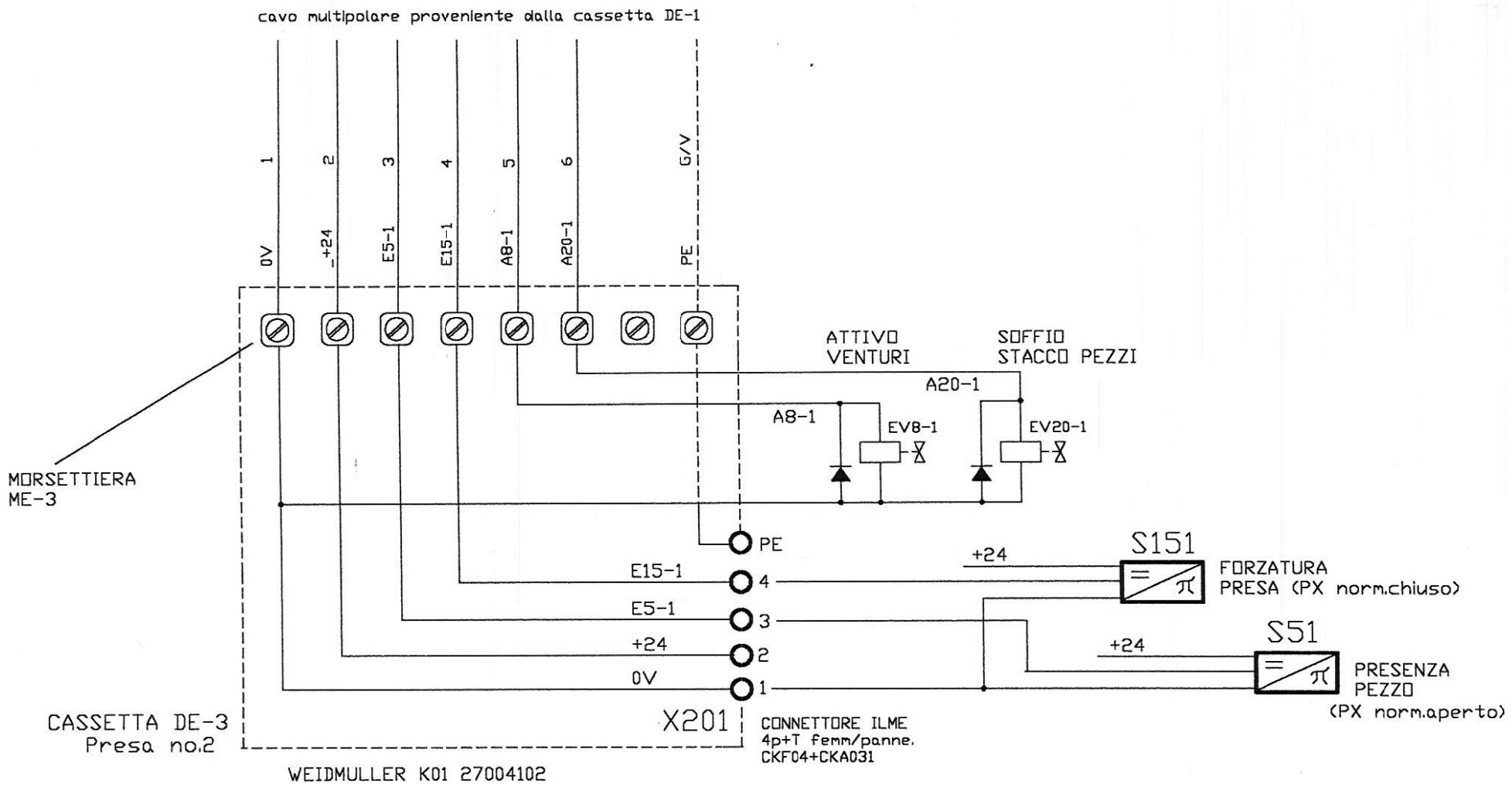

S A P I SVILUPPO AUTOMATISMI PRESSE Via Mombarone,3 10010 BUROLO (To) ITALIA

1	2	3	4	5	6	7	8	9	10	11	12	13	14	15	16	17	18	19	20

sapi SVILUPPO AUTOMATISMI PRESSE	TRANSFER tipo Sys.QUATTRO *** cassetta DE-3	16/07/98	G.Gariazzo	REV.1	Part No.	SHEET: 93
		Note: STEEL PAN		REV.2	FILE: BARRA /4	

S A P I SVILUPPO AUTOMATISMI PRESSE Via Mombarone,3 10010 BUROLO (To) ITALIA

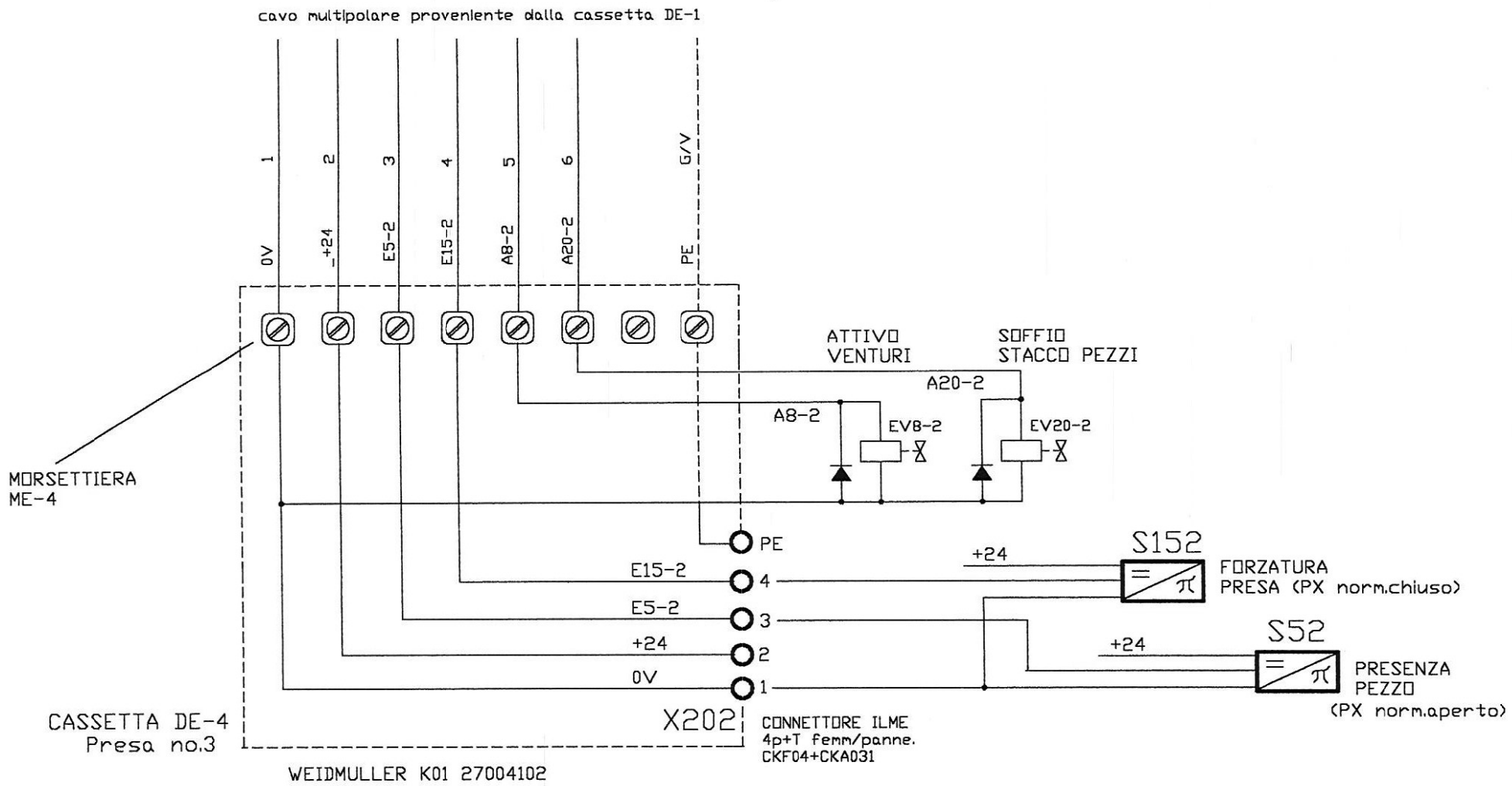

1	2	3	4	5	6	7	8	9	10	11	12	13	14	15	16	17	18	19	20

sapi SVILUPPO AUTOMATISMI PRESSE	TRANSFER tipo Sys.QUATTRO *** cassetta DE-4	16/07/98	G.Gariazzo	REV.1	Part No.	SHEET: 94
		Note: STEEL PAN		REV.2	FILE: BARRA /5	

S A P I SVILUPPO AUTOMATISMI PRESSE Via Mombarone,3 10010 BUROLO (To) ITALIA

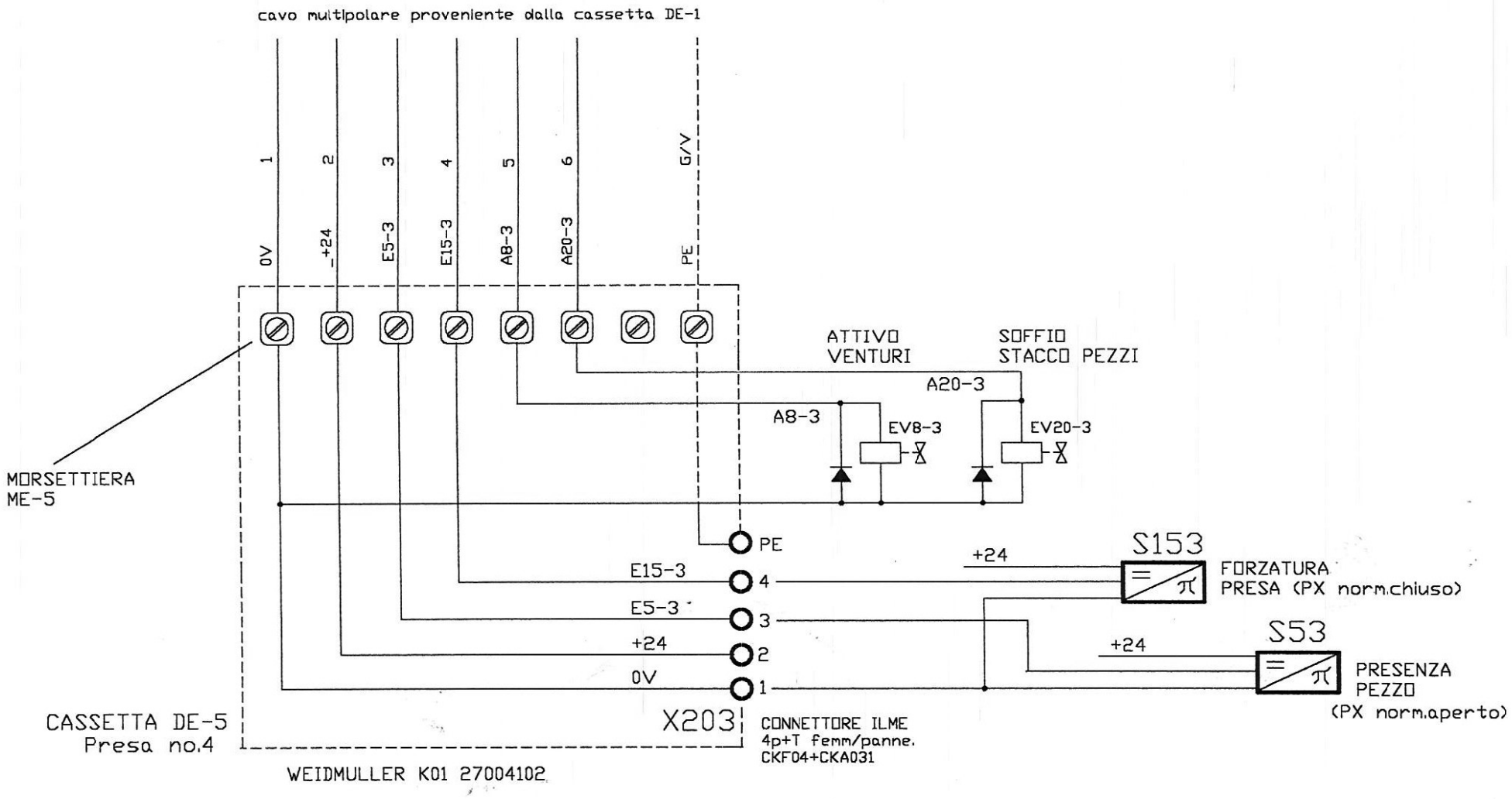

1	2	3	4	5	6	7	8	9	10	11	12	13	14	15	16	17	18	19	20

sapi SVILUPPO AUTOMATISMI PRESSE	TRANSFER tipo Sys.QUATTRO *** cassetta DE-5	16/07/98	G.Gariazzo	REV.1	Part No.	SHEET: 95
		Note: STEEL PAN		REV.2	FILE: BARRA /6	

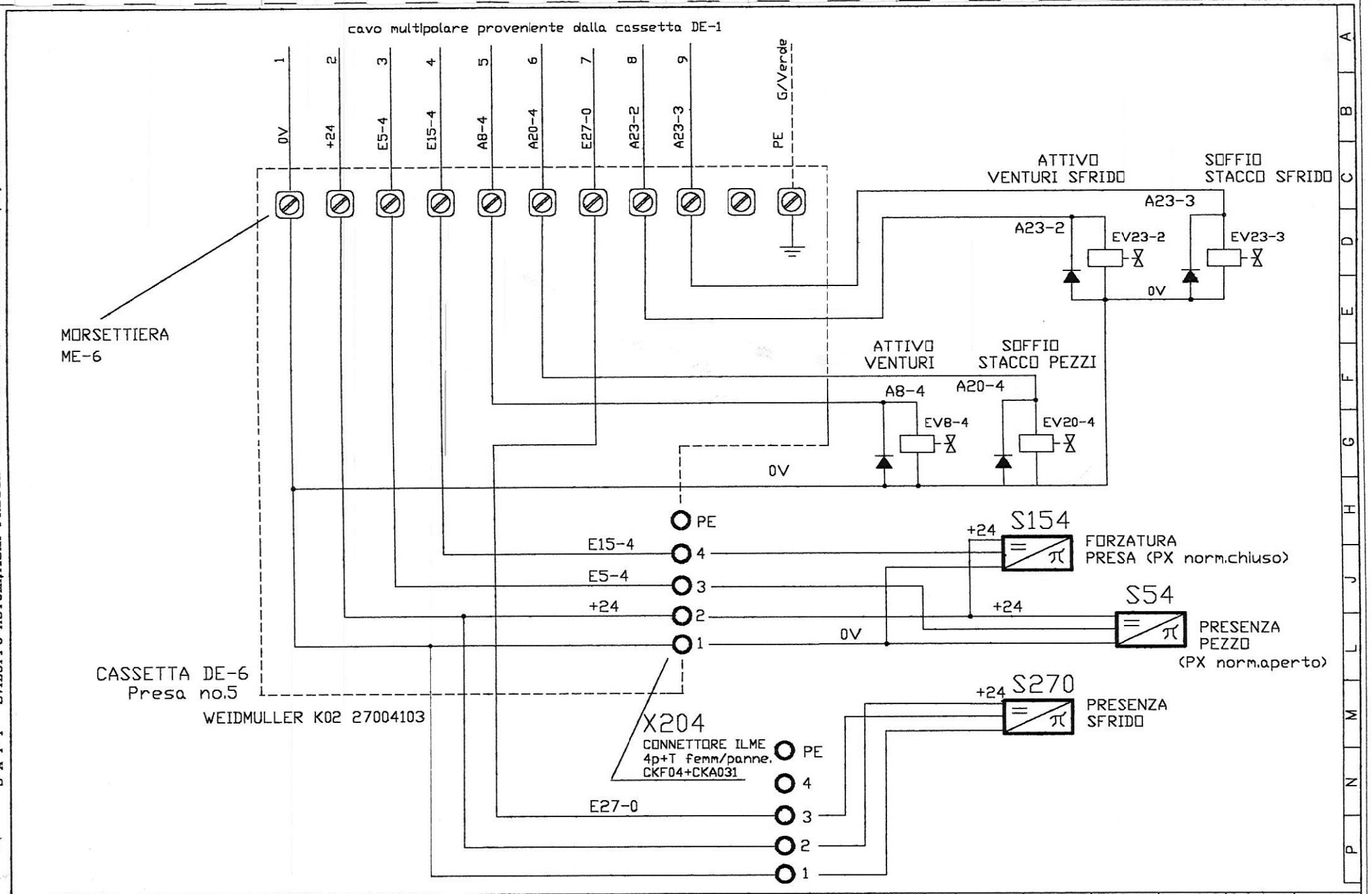

S A P I SVILUPPO AUTOMATISMI PRESSE Via Mombarone,3 10010 BUROLO (To) ITALIA

sapi SVILUPPO AUTOMATISMI PRESSE	TRANSFER tipo Sys.QUATTRO *** cassetta DE-6	16/07/98 G.Gariazzo	REV.1	Part No.	SHEET: 96
		Note: STEEL PAN	REV.2	FILE: BARRA /7	

S A P I SVILUPPO AUTOMATISMI PRESSE Via Mombarone,3 10010 BUROLO (To) ITALIA

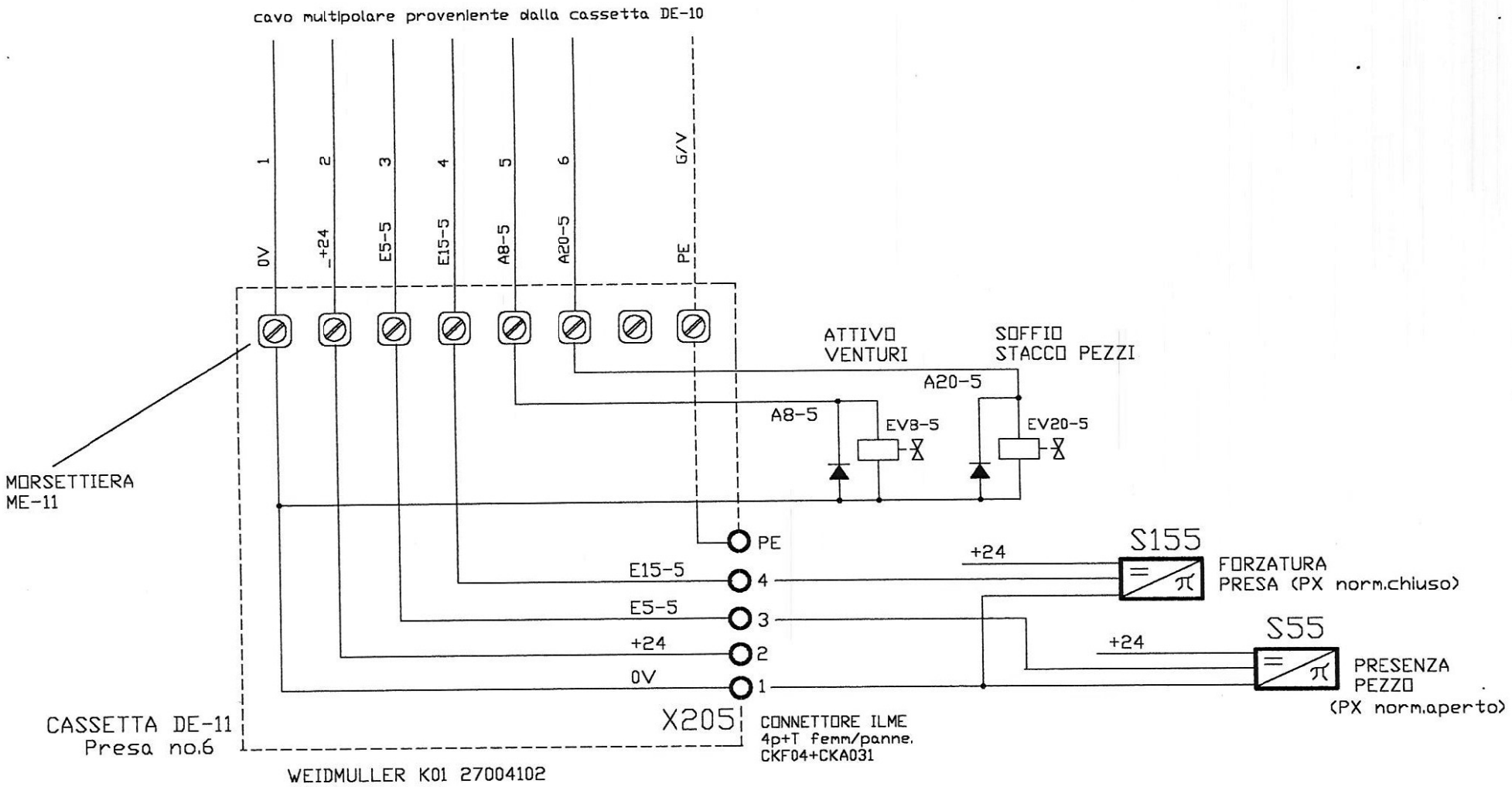

1	2	3	4	5	6	7	8	9	10	11	12	13	14	15	16	17	18	19	20

sapi SVILUPPO AUTOMATISMI PRESSE	TRANSFER tipo Sys.QUATTRO *** cassetta DE-11	16/07/98	G.Gariazzo	REV.1	Part No.	SHEET: 97
		Note: STEEL PAN		REV.2	FILE: BARRA /8	

S A P I SVILUPPO AUTOMATISMI PRESSE Via Mombarone,3 10010 BUROLO (To) ITALIA

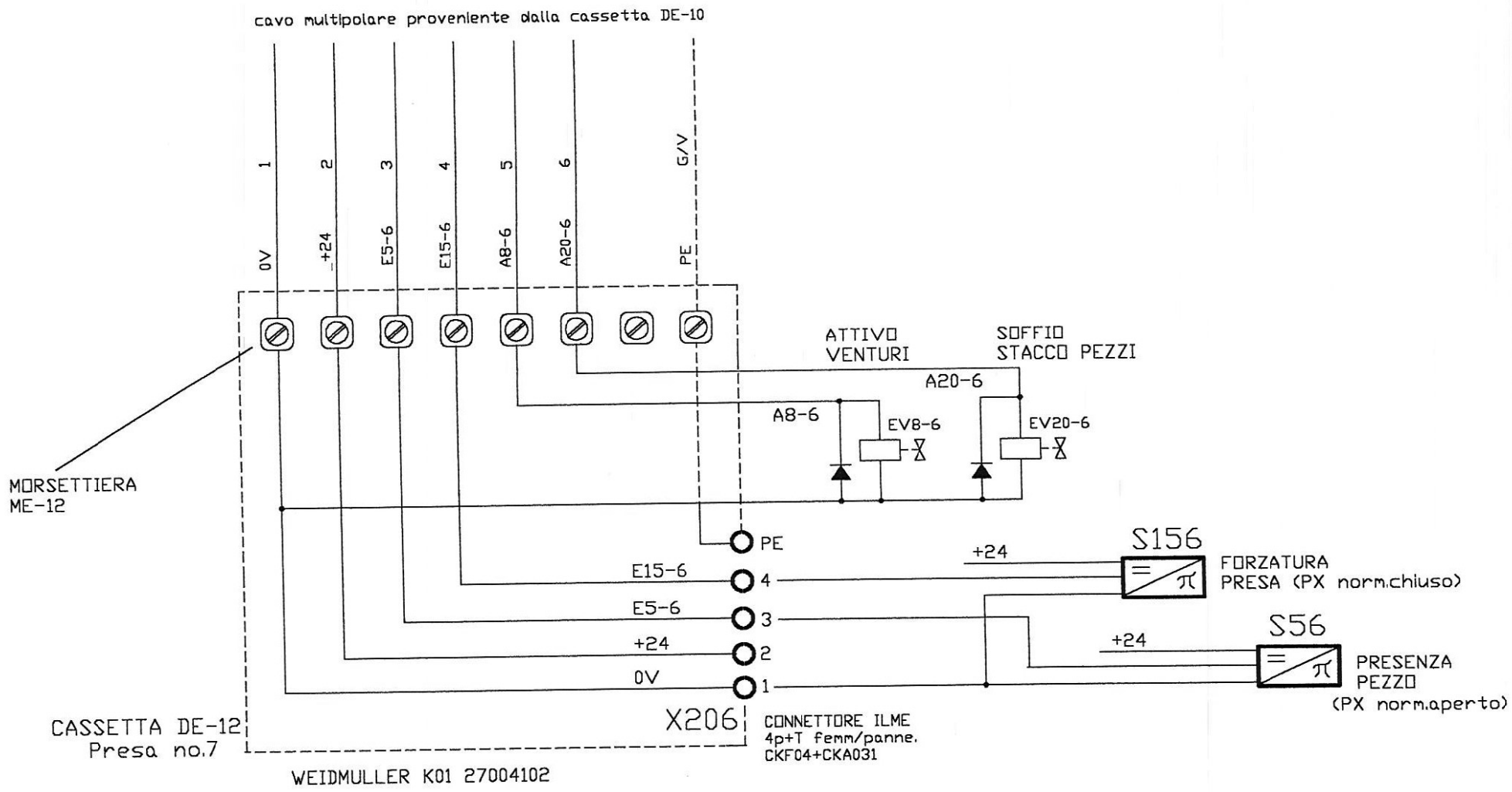

1	2	3	4	5	6	7	8	9	10	11	12	13	14	15	16	17	18	19	20

sapi SVILUPPO AUTOMATISMI PRESSE	TRANSFER tipo Sys.QUATTRO *** cassetta DE-12	16/07/98	G.Gariazzo	REV.1	Part No.	SHEET: 98
		Note: STEEL PAN		REV.2	FILE: BARRA /9	

S A P I SVILUPPO AUTOMATISMI PRESSE Via Mombarone,3 10010 BUROLO (To) ITALIA

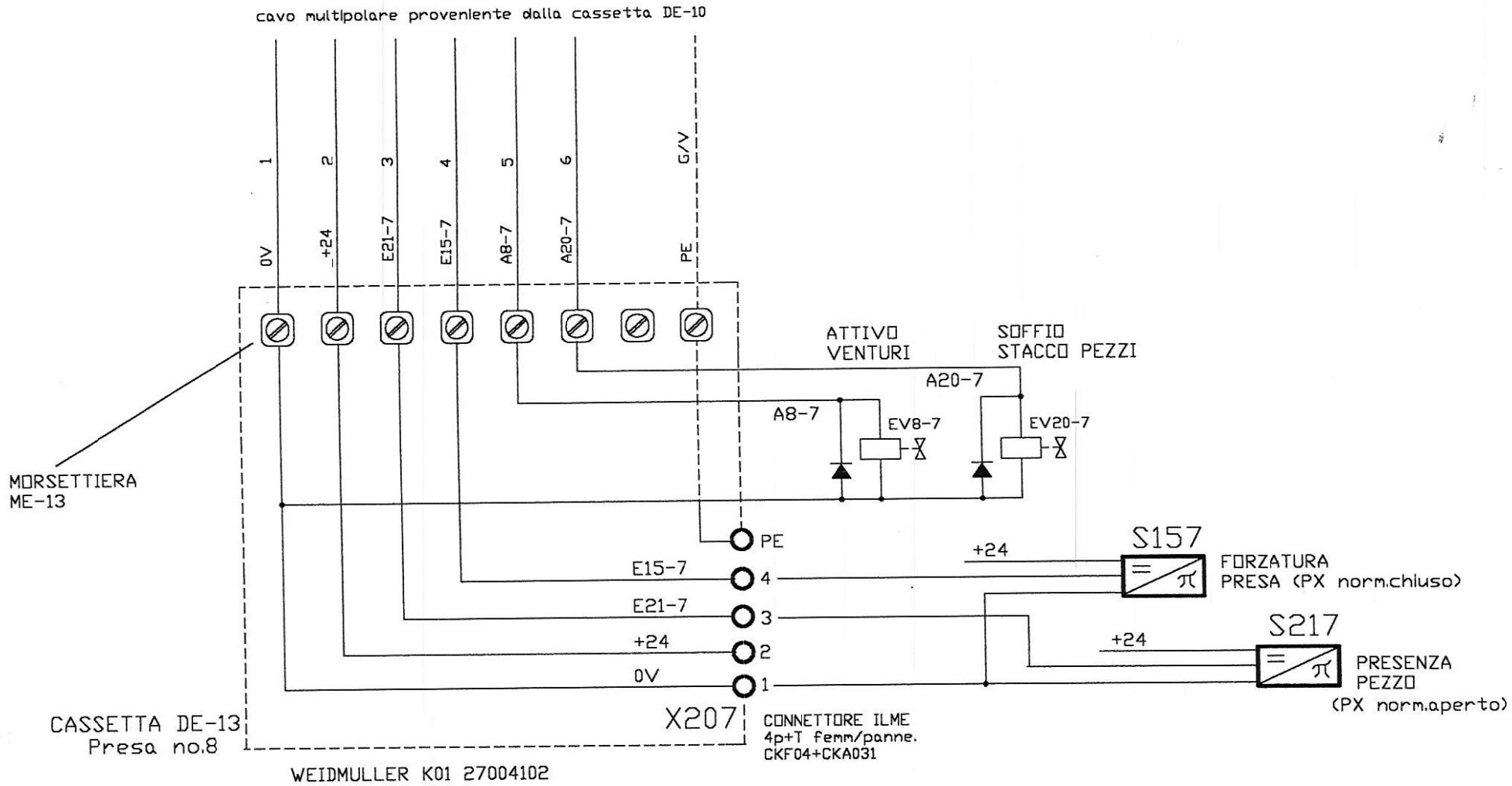

1	2	3	4	5	6	7	8	9	10	11	12	13	14	15	16	17	18	19	20

sapi SVILUPPO AUTOMATISMI PRESSE	TRANSFER tipo Sys.QUATTRO *** cassetta DE-13	16/07/98	G.Gariazzo	REV.1	Part No.	SHEET: 99
		Note: STEEL PAN		REV.2	FILE: BARRA /10	

S A P I SVILUPPO AUTOMATISMI PRESSE Via Mombarone,3 10010 BUROLO (To) ITALIA

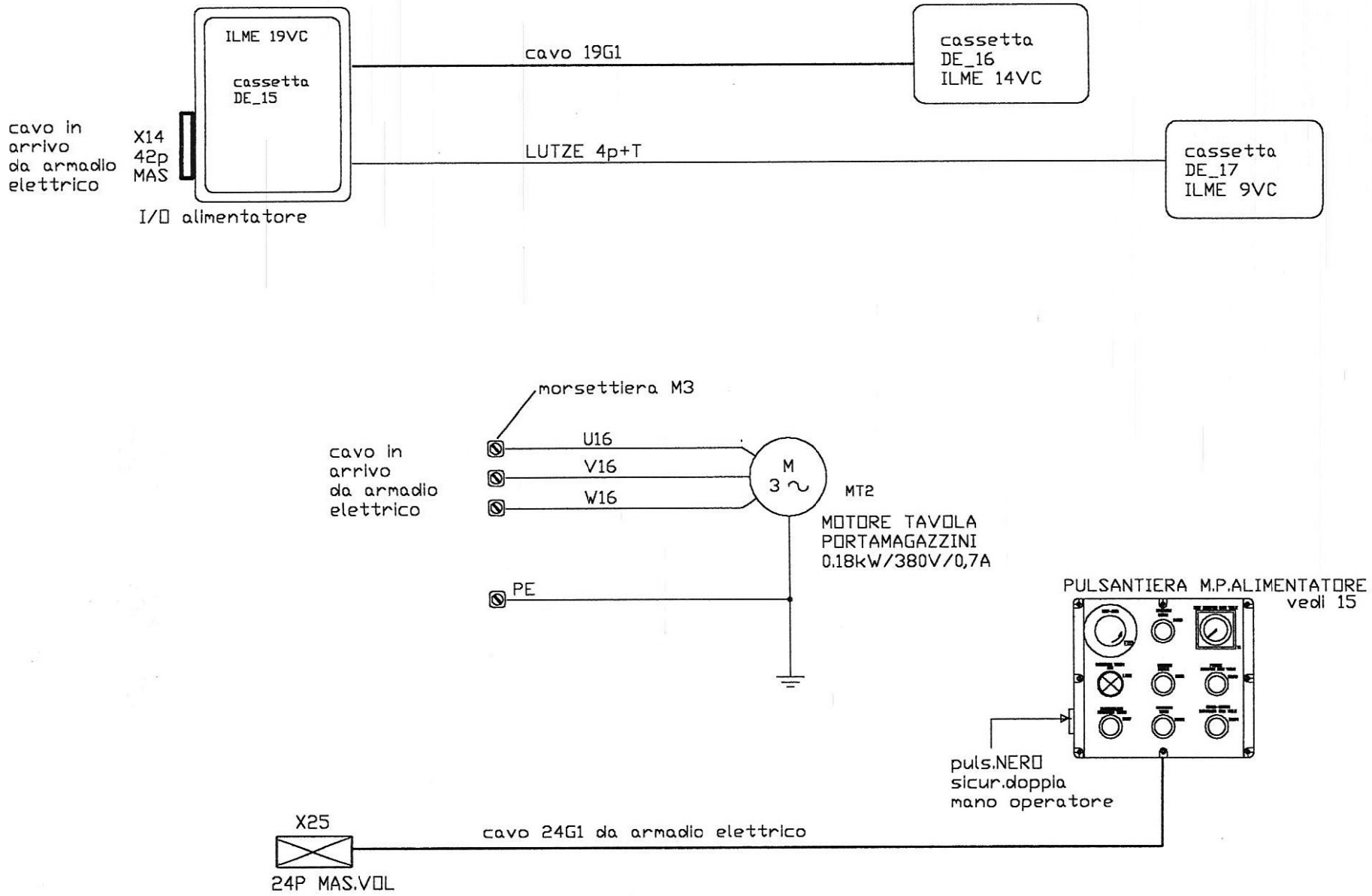

1	2	3	4	5	6	7	8	9	10	11	12	13	14	15	16	17	18	19	20

sapi SVILUPPO AUTOMATISMI PRESSE	TRANSFER tipo Sy3_QUATTRO *** topografia cablaggio bordo alimentatore pezzi con dispos.sfogliatore	16/07/98	G.Gariazzo	REV.1	Part No.	SHEET: 100
		Note: STEEL PAN		REV.2	FILE: BRD_SFOG /1	

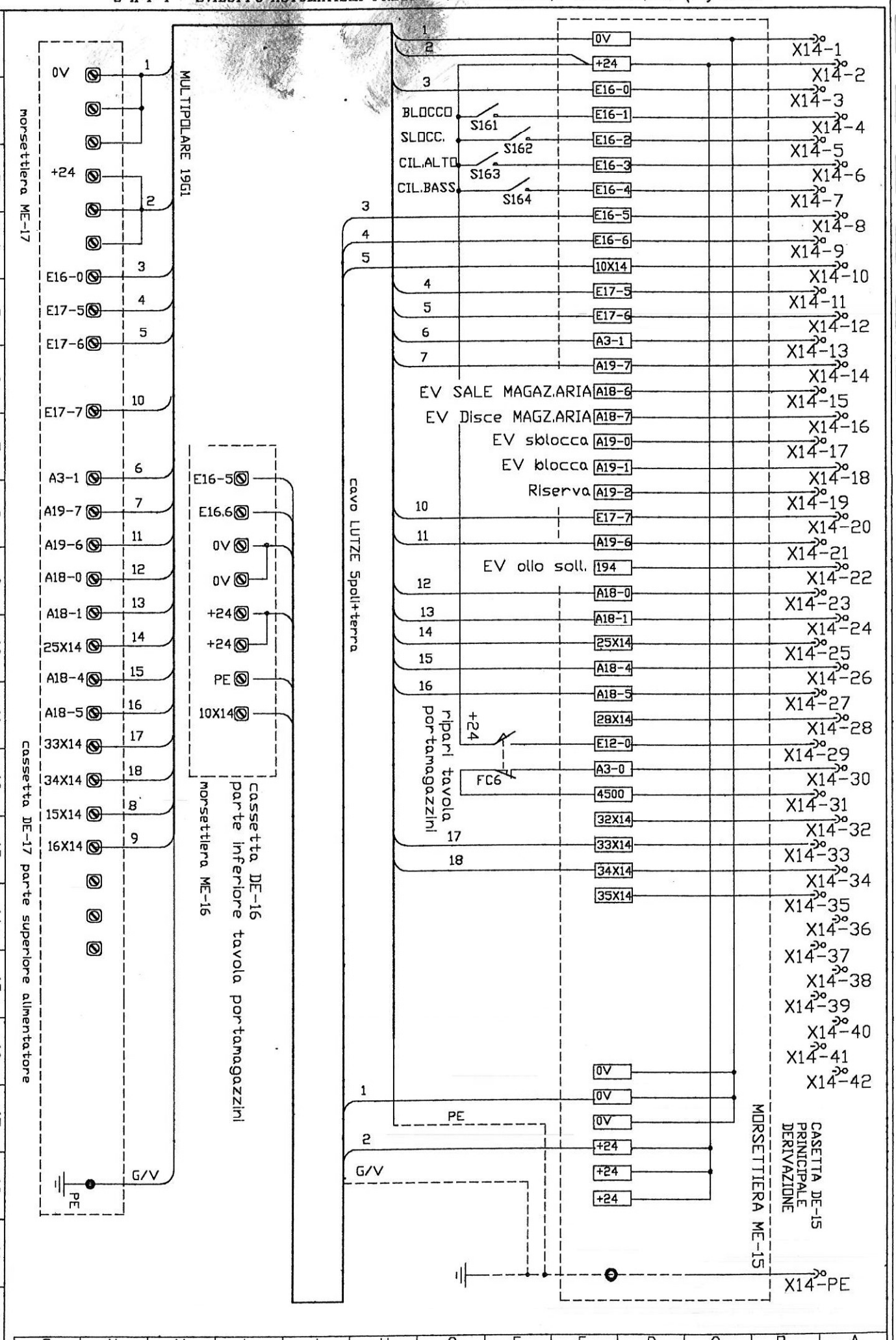

SVILUPPO AUTOMATISMI PRESSE

TRANSFER tipo Sys.QUATTRO

*** cassette bordo alimentatore-sfogliatore

Note: STEEL PAN

16/07/98 G.Gariazzo REV.1

REV.2

Part No.

FILE: BRD_SFOG /2

SHEET: 101

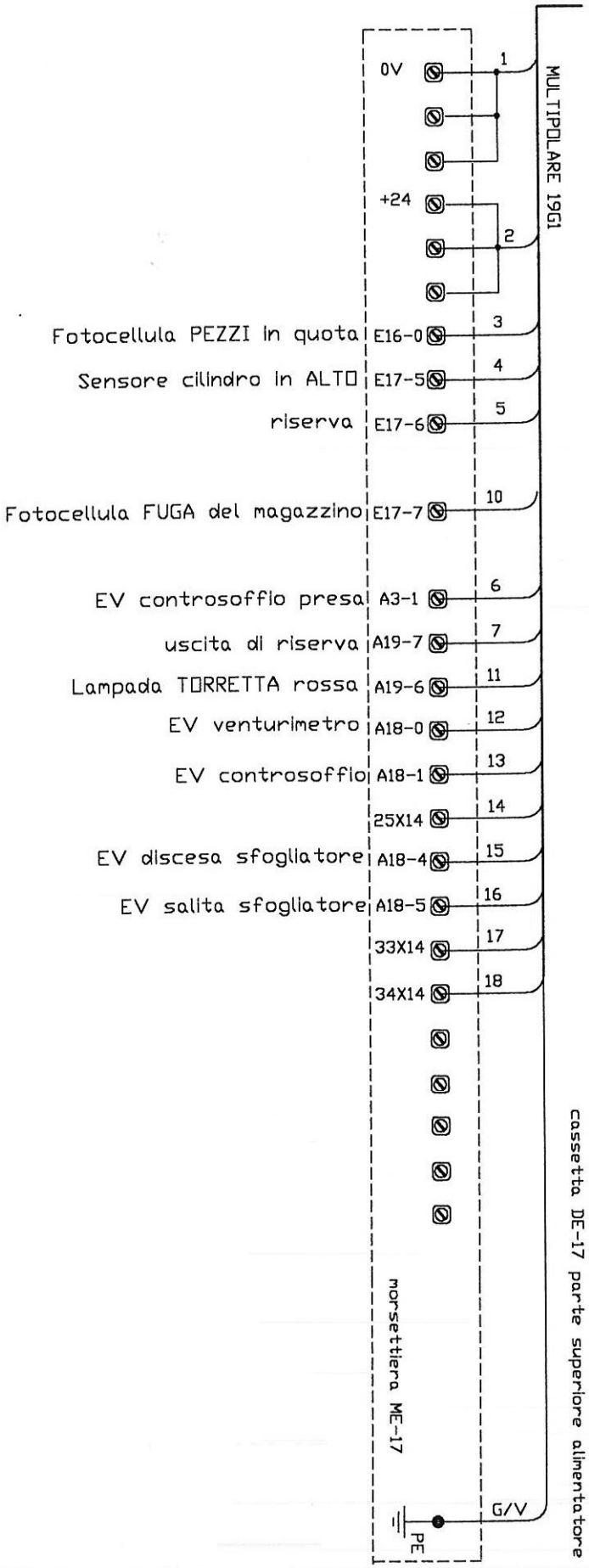

SVILUPPO AUTOMATISMI PRESSE

TRANSFER tipo Sys.QUATTRO

*** cassetta DE-17 parte superiore sfogliatore

16/07/98 G.Gariazzo REV.1

Note: STEEL PAN REV.2

Part No.

FILE: BRD_SFOG /3

SHEET: 102

S A P I SVILUPPO AUTOMATISMI PRESSE Via Mombarone,3 10010 BUROLO (To) ITALIA

DALLA CASSETTA DE-15 vedi pag.100-101

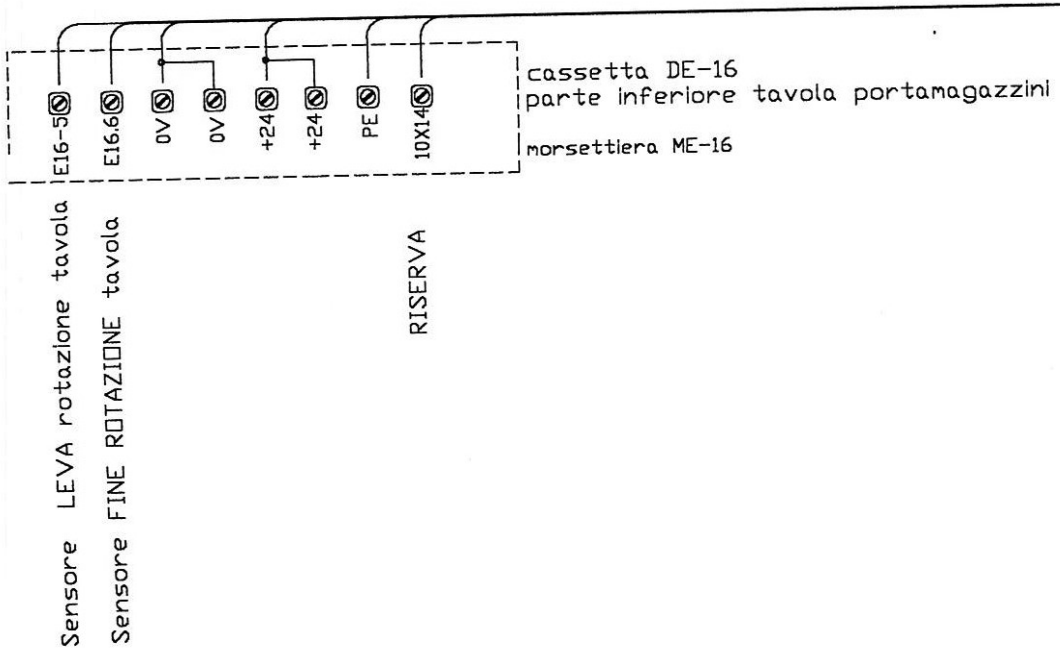

1	2	3	4	5	6	7	8	9	10	11	12	13	14	15	16	17	18	19	20

sapi SVILUPPO AUTOMATISMI PRESSE	TRANSFER tipo Sys.QUATTRO *** cassetta DE-16 parte inferiore tavola portamagazzini	16/07/98	G.Gariazzo	REV.1	Part No.
		Note: STEEL PAN		REV.2	FILE: BRD_SFOG /4

SHEET: 103

A B C D E F G H J L M N P

X 14

cavo A-1	cavo B-1	0V	1	22	194 EV olio SALITA magazzino
cavo A-2	cavo B-2	+24	2	23	A18-0 EV presa a ventosa — cavo A-12
cavo A-3	Fotocellula PEZZO a livello	E16-0	3	24	A18-1 EV controsoffio — cavo A-13
	Sensore cilindro BLOCCATO	E16-1	4	25	25X14 — cavo A-14
	Sensore cilindro SLOCCATO	E16-2	5	26	A18-4 EV discesa sfogliatore — cavo A-15
	Sensore cilindro sollevamento ALTO	E16-3	6	27	A18-5 EV salita sfogliatore — cavo A-16
	Sensore cilindro sollevamento BASSO	E16-4	7	28	28X14
cavo B-3	Sensore LEVA rotazione tavola	E16-5	8	29	E12-0 FC6 micro ripari N.Chiuso
cavo B-4	Sensore FINE POSIZ.Tavola	E16-6	9	30	A3-0 FC6 lato contattore rotazione tavola
cavo B-5		10X14	10	31	4500 FC6 comune N.Aperto
cavo A-4	Sensore Sfogliatore ALTO	E17-5	11	32	32X14
cavo A-5	Sensore Sfogliatore BASSO	E17-6	12	33	33X14 — cavo A-17
cavo A-6	Soffio separazione pezzi	A3-1	13	34	34X14 — cavo A-18
cavo A-7	EV Discesa Puntale Sfogliatore	A19-7	14	35	35X14
cavo A-8	EV soll.magazzino (ARIA) LAVORO-SALITA	A18-6	15	36	xxx
cavo A-9	EV soll.magazzino (ARIA) RIPOSO-DISCESA	A18-7	16	37	xxx
	EV SBLOCCAGGIO tavola	A19-0	17	38	xxx
	EV BLOCCAGGIO tavola	A19-1	18	39	xxx
		A19-2	19	40	xxx
cavo A-10	Fotocellula FUGA magazzino	E17-7	20	41	xxx
cavo A-11	Lampada-TORRETTA	A19-6	21	42	xxx

PE — cavo A-G/V — PE

42poli MASCHIO da pannello sulla cassetta DE-15

S A P I SVILUPPO AUTOMATISMI PRESSE Via Mombarone,3 10010 BUROLO (To) ITALIA

1	2	3	4	5	6	7	8	9	10	11	12	13	14	15	16	17	18	19	20		

sapi SVILUPPO AUTOMATISMI PRESSE	TRANSFER tipo Sys.QUATTRO *** connettore su cassetta DE-15 X14 i/o alimentatore-sfogliatore	16/07/98 G.Gariazzo REV.1 Note: STEEL PAN REV.2	Part No.	SHEET: 104 FILE: BRD_SFOG /5	

S A P I SVILUPPO AUTOMATISMI PRESSE Via Mombarone,3 10010 BUROLO (To) ITALIA

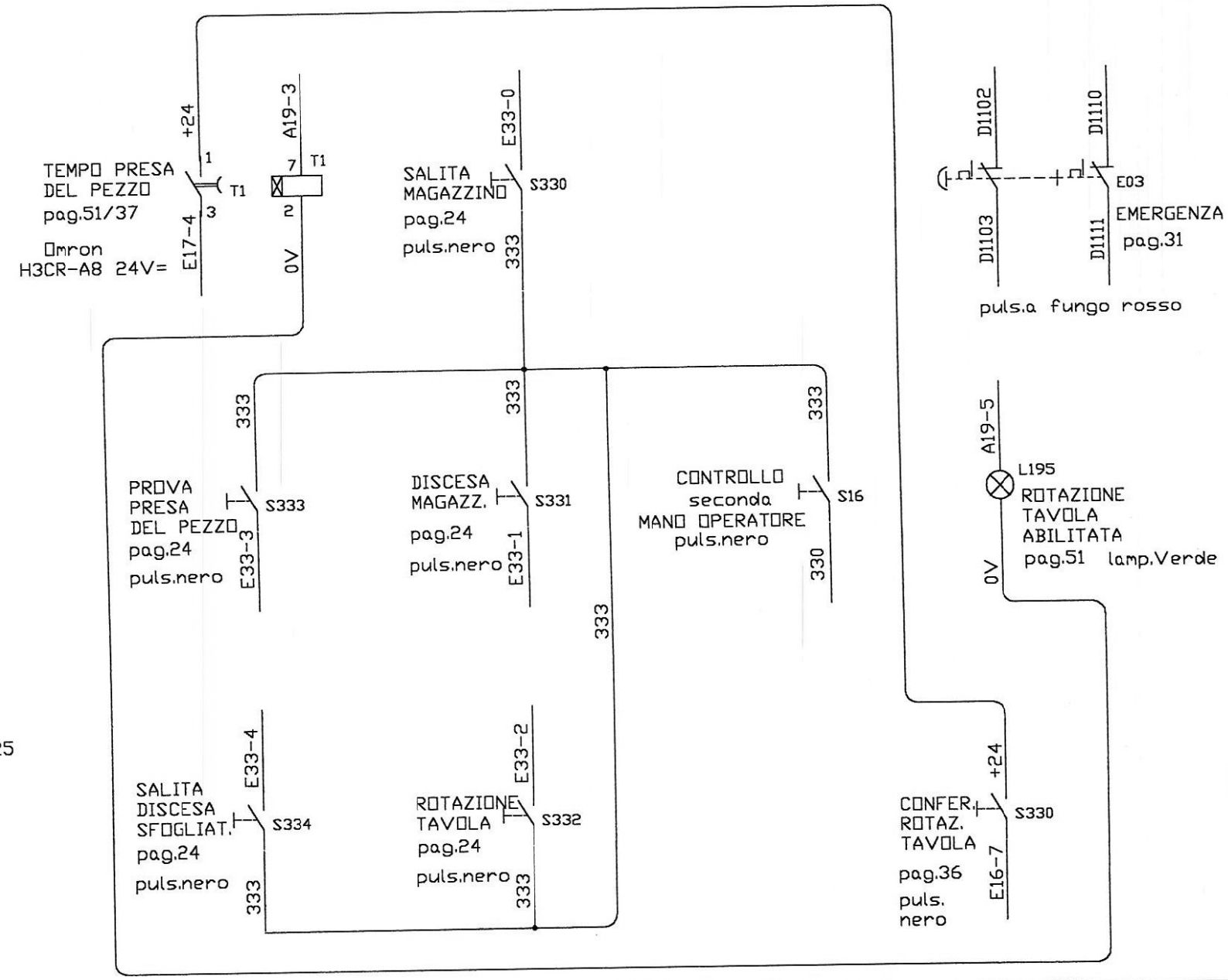

1	2	3	4	5	6	7	8	9	10	11	12	13	14	15	16	17	18	19	20

sapi SVILUPPO AUTOMATISMI PRESSE	TRANSFER tipo Sys_QUATTRO *** Pulsantiera alimentatore con sistema sfogliatura dei pezzi.	16/07/98	G.Gariazzo	REV.1	Part No.
		Note: STEEL PAN		REV.2	FILE: CBL_PUAL /1

SHEET: 105

S A P I SVILUPPO AUTOMATISMI PRESSE Via Mombarone,3 10010 BUROLO (To) ITALIA

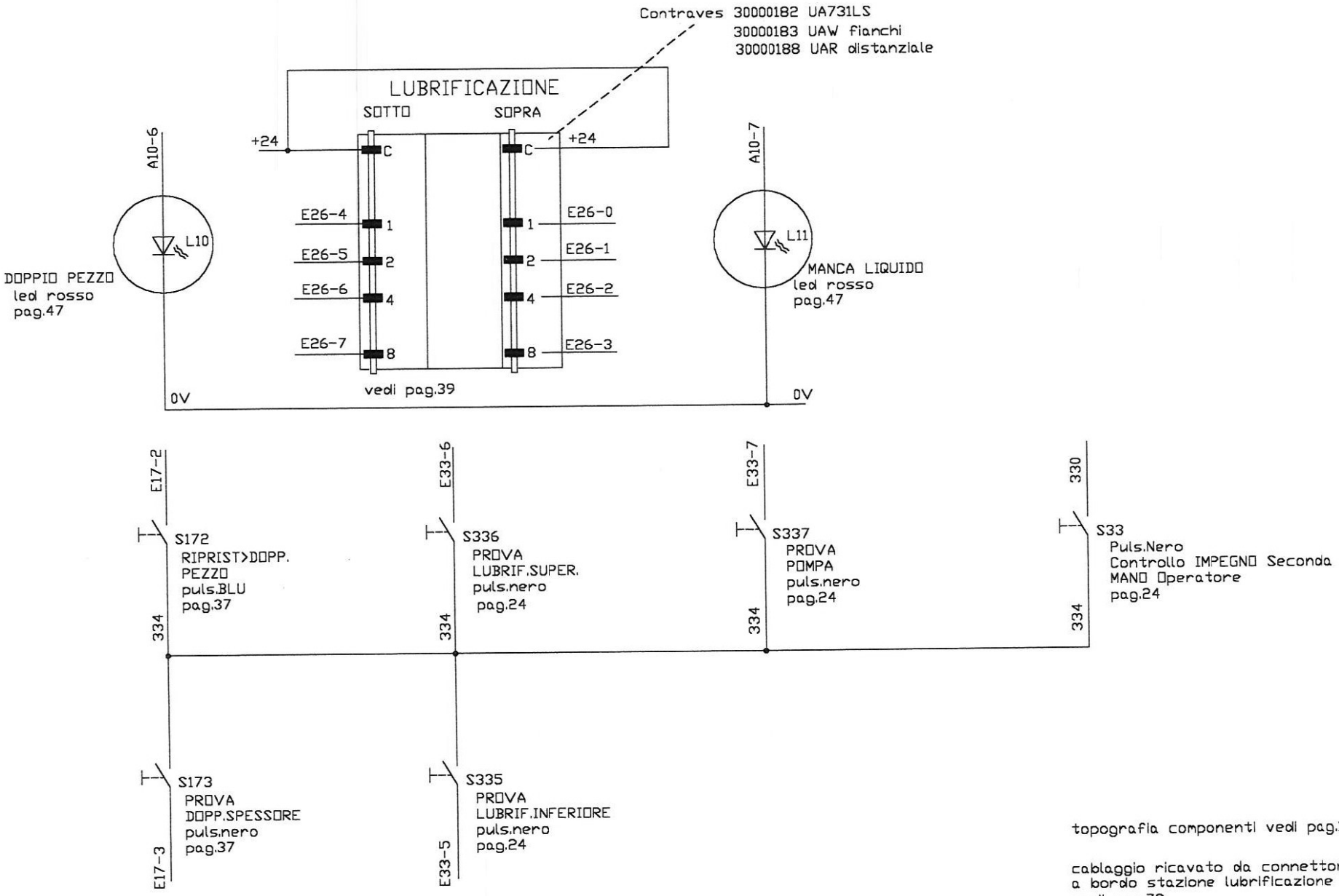

1	2	3	4	5	6	7	8	9	10	11	12	13	14	15	16	17	18	19	20

sapi SVILUPPO AUTOMATISMI PRESSE	TRANSFER tipo Sys.QUATTRO *** pulsantiera lubrificazione a tampone superiore ed inferiore con circ.doppio spessore	21/07/98	G.Gariazzo	REV.1	Part No.	SHEET: 106
		Note:		REV.2	FILE: cbl_pulu /1	

S A P I SVILUPPO AUTOMATISMI PRESSE Via Mombarone,3 10010 BUROLO (To) ITALIA

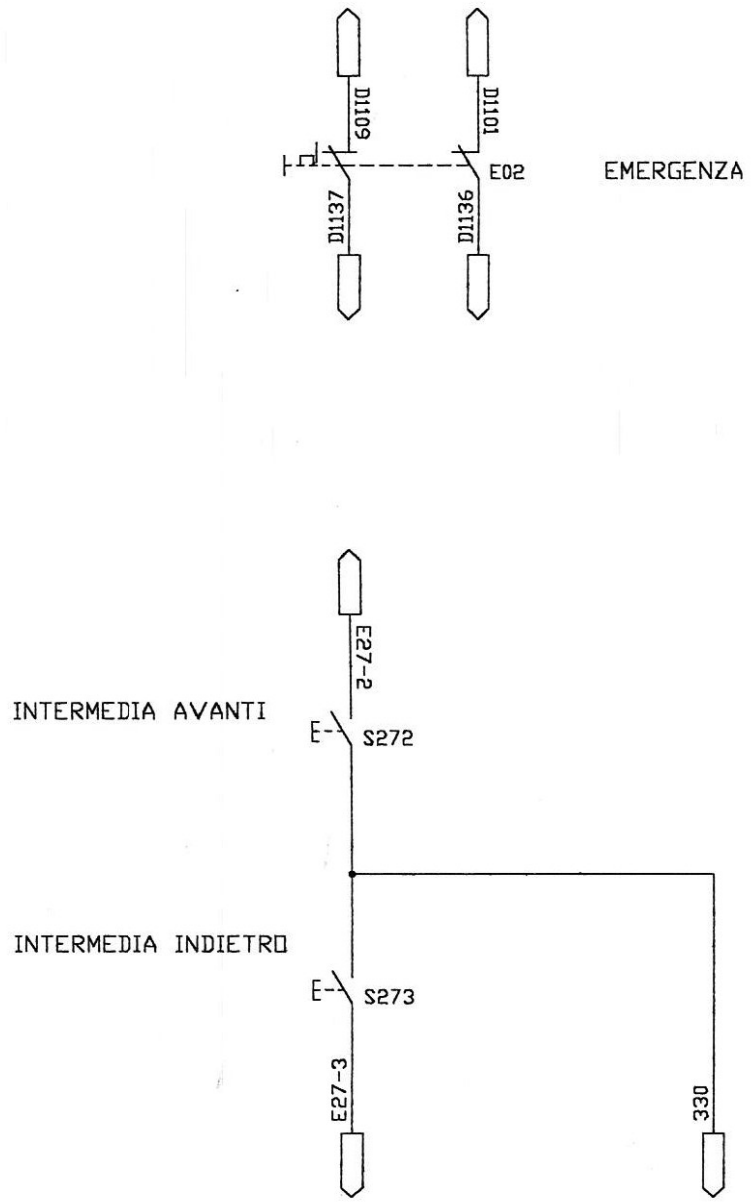

1	2	3	4	5	6	7	8	9	10	11	12	13	14	15	16	17	18	19	20

sapi SVILUPPO AUTOMATISMI PRESSE	TRANSFER tipo SISTEMA QUATTRO *** PULSANTIERA INTERMEDIA RECUPERO QUOTA	16/07/98	G.Gariazzo	REV.1 90.609.000	Part No.	SHEET: 107
		Note:		REV.2 STEEL PAN	FILE: CBL_PUIN /1	