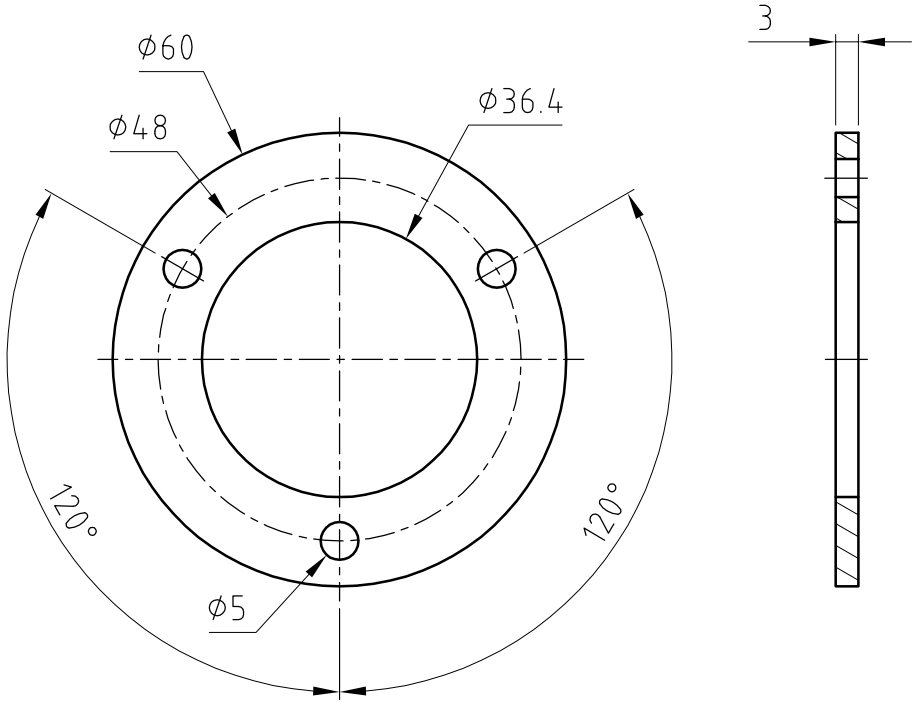

Disegnato S. PULCIANI	Date 27-05-13	Trattamento Termico		Durezza	Formato A4
Controllato	Date	Trattamento Superficiale		Materiale S 235	Peso
Approvato	Date	Scala 1:1	Commessa 812		Quantità 08

QUASAR ENG.
Ideas in Automation

DISTANZIALE ENCODER

812-55-51

Rev

Foglio 1 / 1

La Quasar Engineering Srl si riserva a termine di legge la proprietà del presente disegno con divieto assoluto di riprodurlo o comunicarlo a terzi senza autorizzazione scritta della stessa