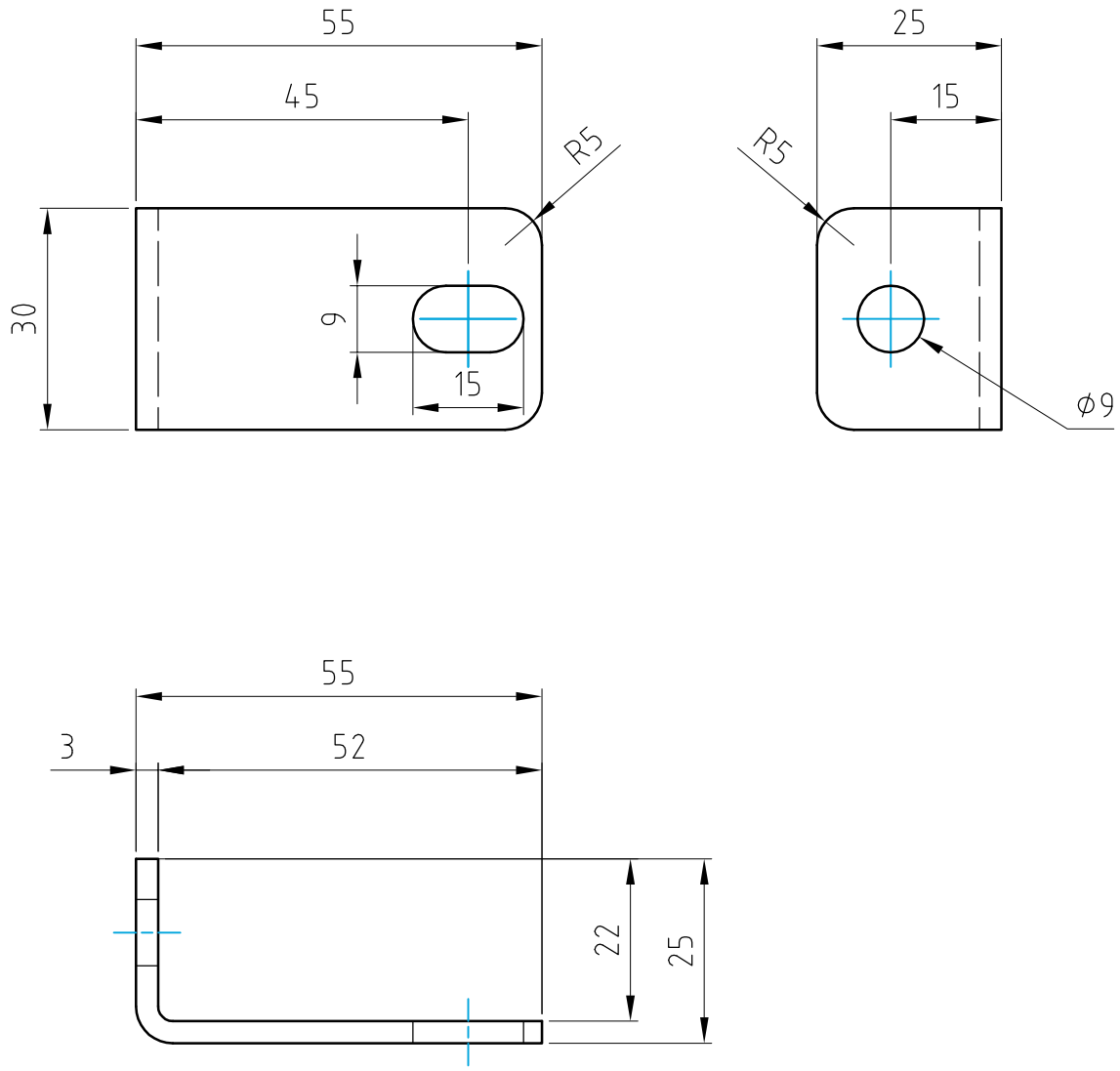

COSTRUIRE PZ2
VERNICIARE A POLVERE NERO LUCIDO

Disegnato S. PULCIANI	Date 05/03/13	Trattamento Termico		Durezza	Formato A4
Controllato	Date	Trattamento Superficiale		Materiale S235	Peso
Approvato	Date	Scala 1:1	Commessa 812		Quantità
QUASAR ENG. Ideas in Automation	ANGOLARE FIX PANNELLO 812-55-01				
	812-55-19			Rev	Foglio 1 / 1

La Quasar Engineering Srl si riserva a termine di legge la proprietà del presente disegno con divieto assoluto di riprodurlo o comunicarlo a terzi senza autorizzazione scritta della stessa