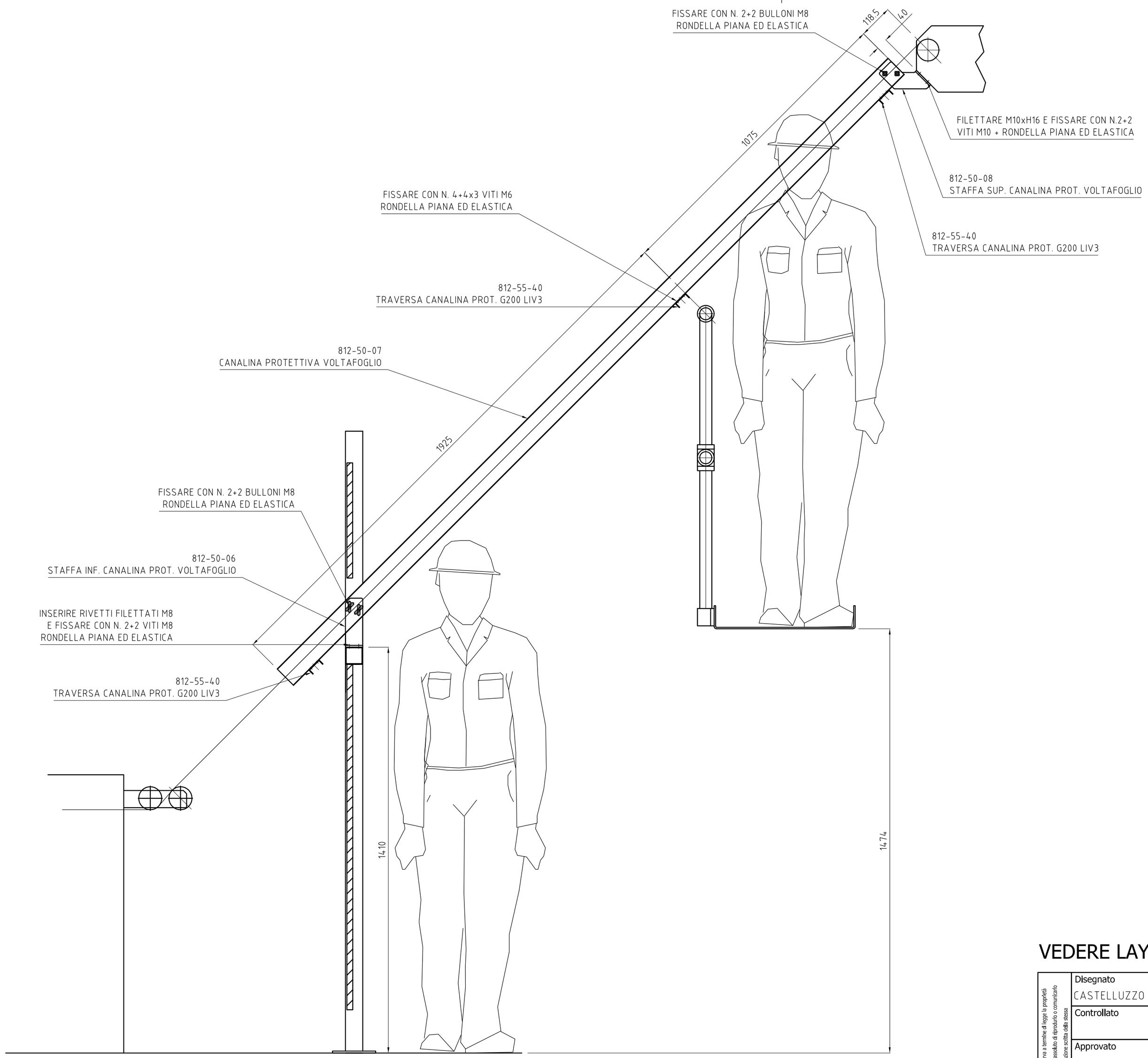

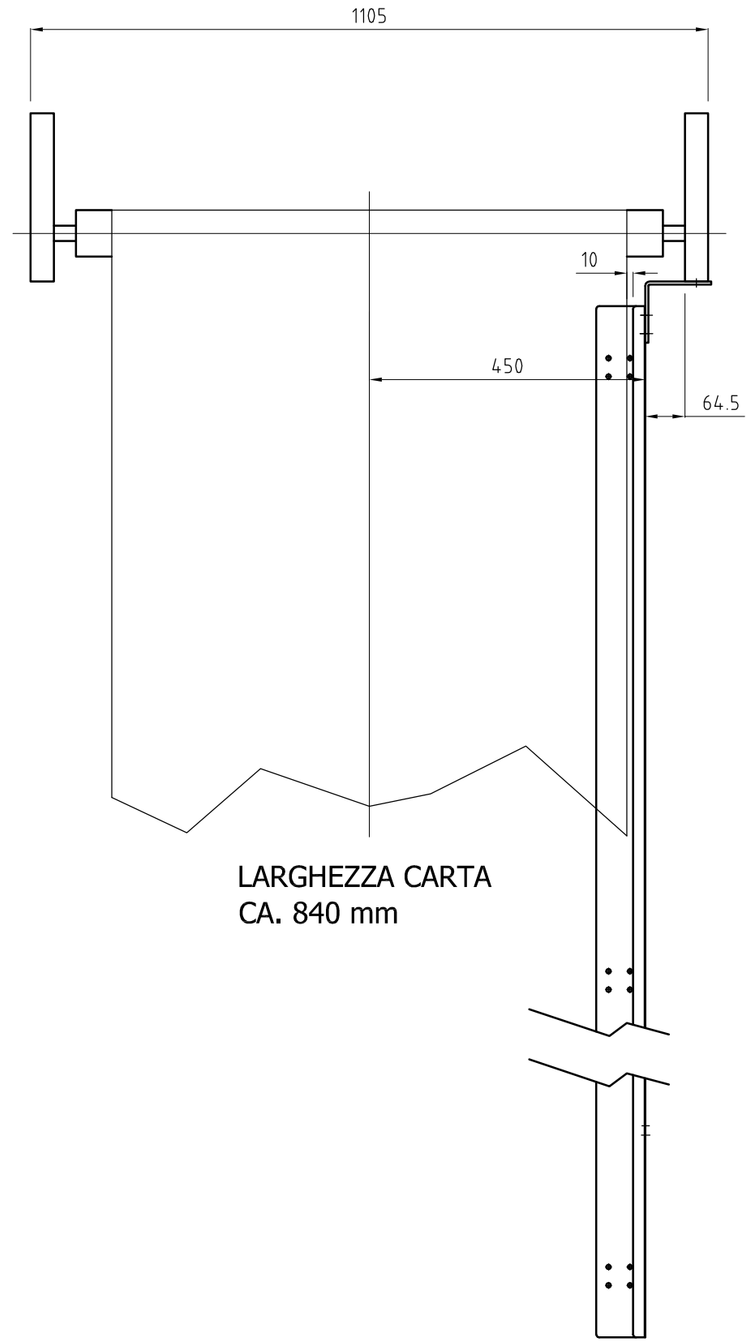

LARGHEZZA CARTA
CA. 840 mm

VEDERE LAYOUT DIS. 812-50-00

La Quasar Engineering Srl si riserva a termine di legge la proprietà dell presente disegno con divieto assoluto di riprodurlo o comunicarlo a terzi senza autorizzazione scritta della stessa

Disegnato: CASTELLUZZO	Date: 13-02-2013	Trattamento Termico		Durezza	Formato: A2
Controllato	Date	Trattamento Superficiale		Materiale: S 235	Peso
Approvato	Date	Scala: 1:10	Commessa: 812		Quantità: 1

QUASAR ENG. Ideas in Automation

SEZIONE D-D LAYOUT ZONA VOLTAFOGLIO

812-50-00

Rev: 00

Foglio: 5 / 5