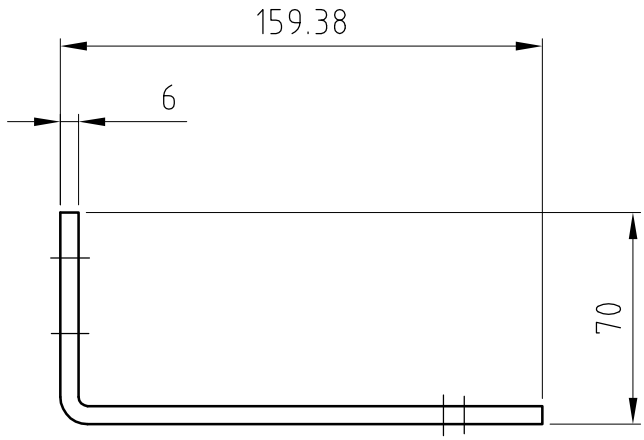

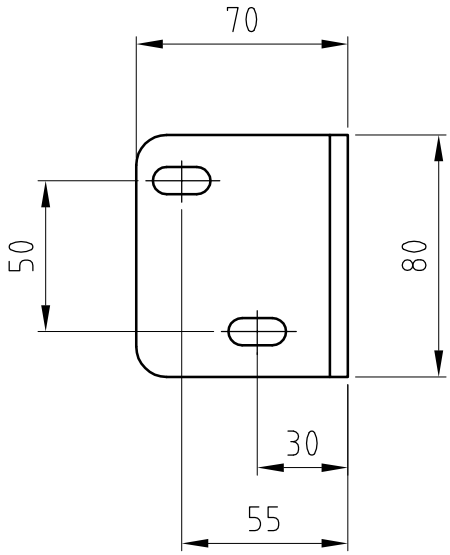

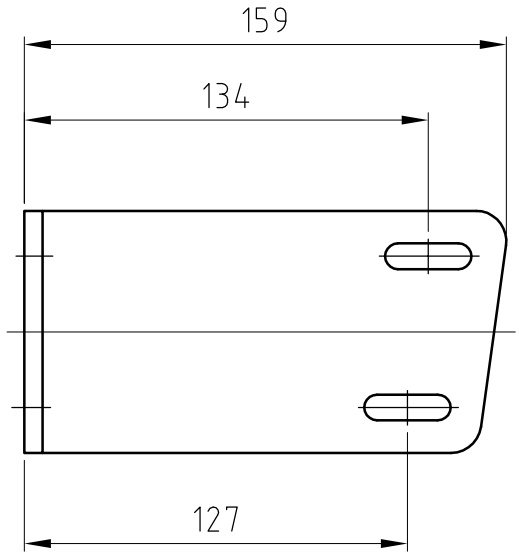

COSTRUIRE PZ1 DX + PZ1 SX
VERNICIARE A POLVERE NERO LUCIDO

Disegnato S. PULCIANI	Date 05/04/13	Trattamento Termico		Durezza	Formato A4
Controllato	Date	Trattamento Superficiale		Materiale S235	Peso
Approvato	Date	Scala 1:2.5	Commessa 812		Quantità

STAFFA SUP. CANALINA PROTETTIVA ROBERTSON

812-45-01

Rev

Foglio 1 / 1

La Quasar Engineering Srl si riserva a termine di legge la proprietà del presente disegno con divieto assoluto di riprodurlo o comunicarlo a terzi senza autorizzazione scritta della stessa