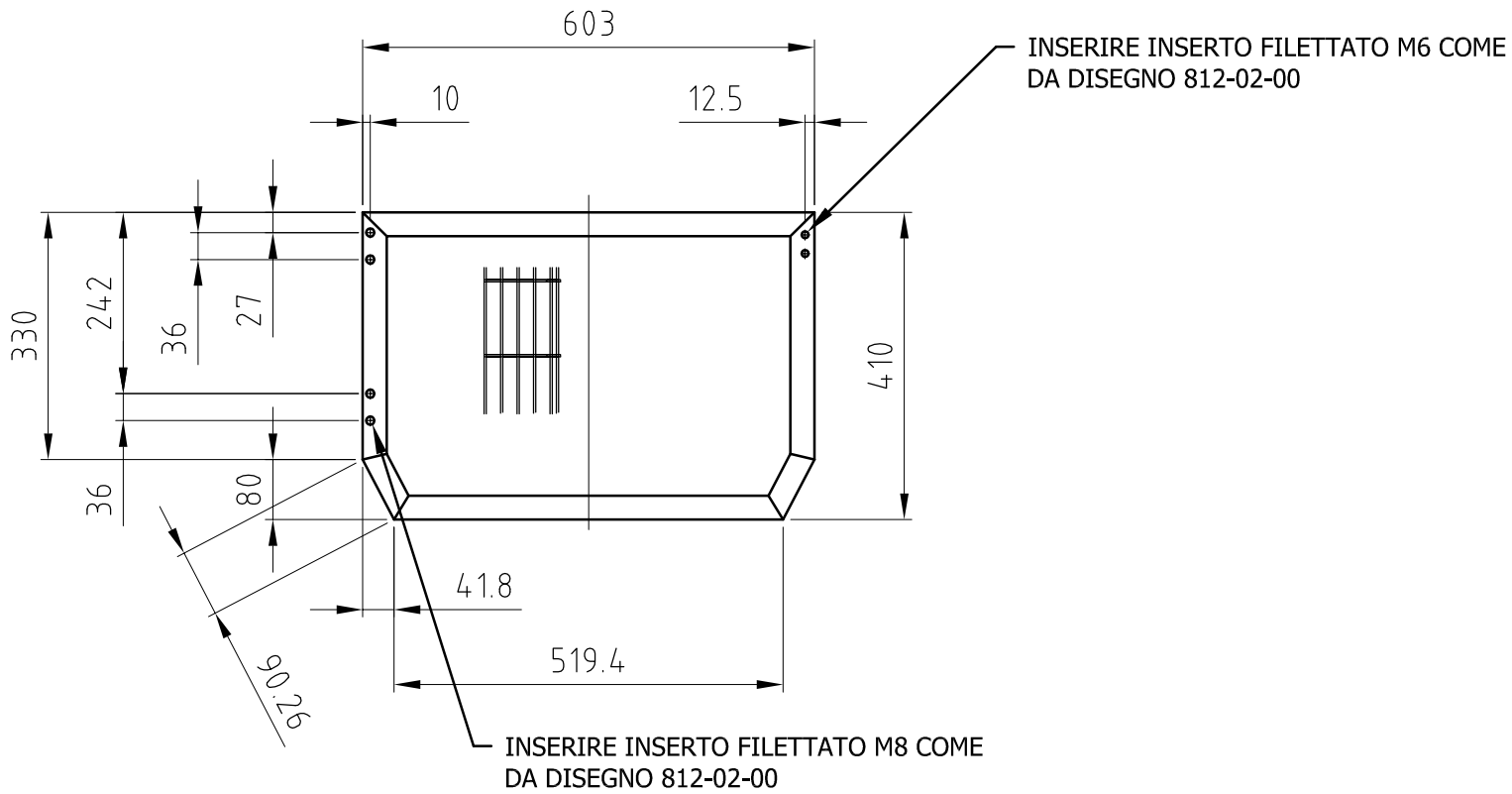

DETTAGLI PANNELLO A DIS.812-01-00

COSTRUIRE N° 4 PEZZI

La Quasar Engineering Srl si riserva a termine di legge la proprietà del presente disegno con divieto assoluto di riprodurlo o comunicarlo a terzi senza autorizzazione scritta della stessa

Disegnato S. PULCIANI	Date 02/03/13	Trattamento Termico		Durezza	Formato
Controllato	Date	Trattamento Superficiale NERO LUCIDO POLV.		Materiale S235	Peso
Approvato	Date	Scala 1:10	Commessa		Quantità

QUASAR ENG.
Ideas in Automation

PORTELLO RULLI STAMPA LATO COMANDI LIV 1

812-35-01

Rev	Foglio
00	1 / 1