Nr.	Data	Revisione	Nome
01	08/06/2013	MODIFICATA POSIZIONE ASOLE 30x50 AUMENTATA LUNGHEZZA LATO LUNGO DA 125 A 145 mm	S. PULCIANI
01	08/06/2013	MODIFICATO LO SPESSORE DELLA LAMIERA DA 1.5 a 2 mm	S. PULCIANI

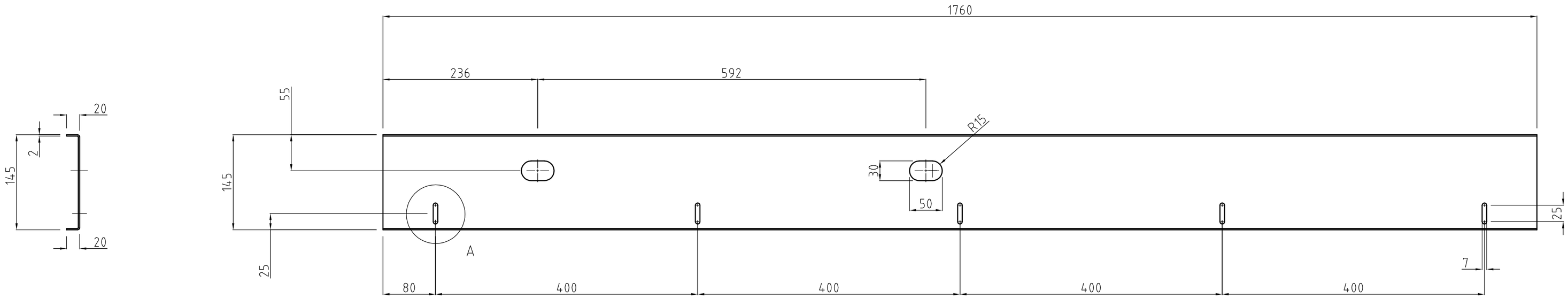

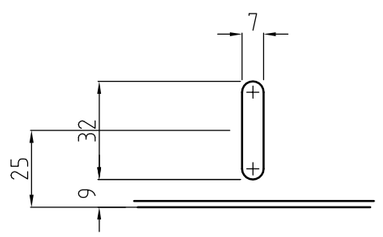

DETTAGLIO A

N° 1 PEZZO A DIS.
N° 1 PEZZO SIMMETRICO

La Quasar Engineering Srl si riserva a termine di legge la proprietà del presente disegno con divieto assoluto di riprodurlo o comunicarlo a terzi senza autorizzazione scritta della stessa

Disegnato: CASTELLUZZO	Date: 27-02-2013	Trattamento Termico		Durezza	Formato: A2
Controllato	Date	Trattamento Superficiale		Materiale: S 235	Peso
Approvato	Date	Scala: 1:5	Commessa: 812		Quantità

QUASAR ENG. Ideas in Automation

CARTER SUPERIORE

812-30-25

Rev: 01

Foglio: 1 / 1