Rev.	Data	Descrizione	Note
0		*PRIMA EMISSIONE*	
1			
2			
3			

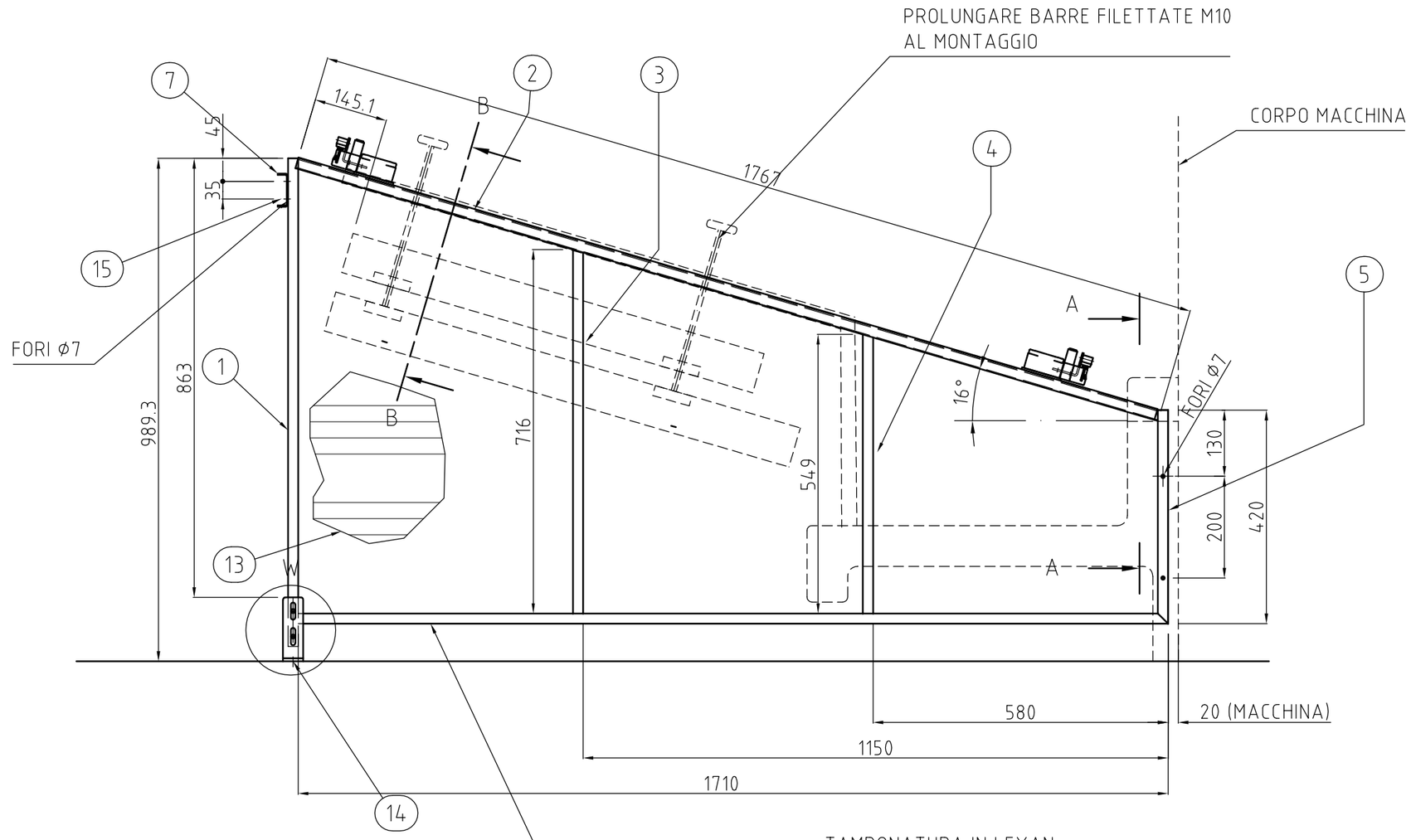

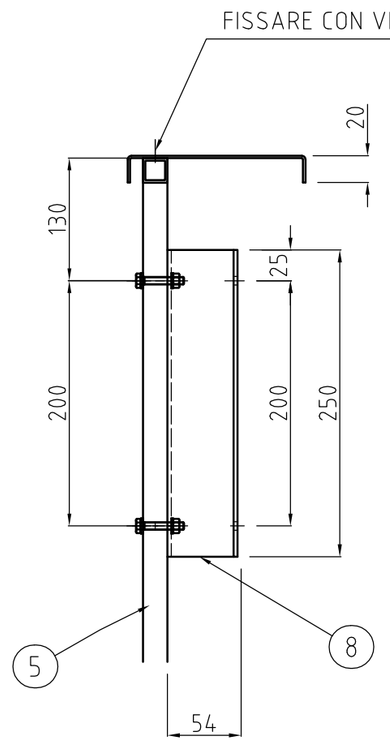

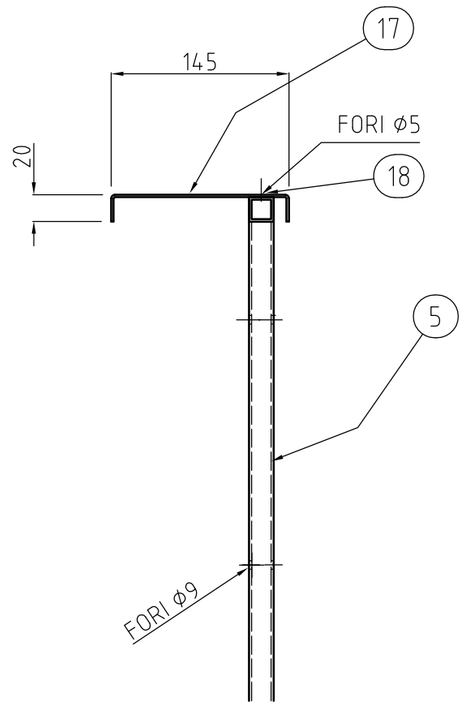

SEZIONE A-A SCALA 1:5

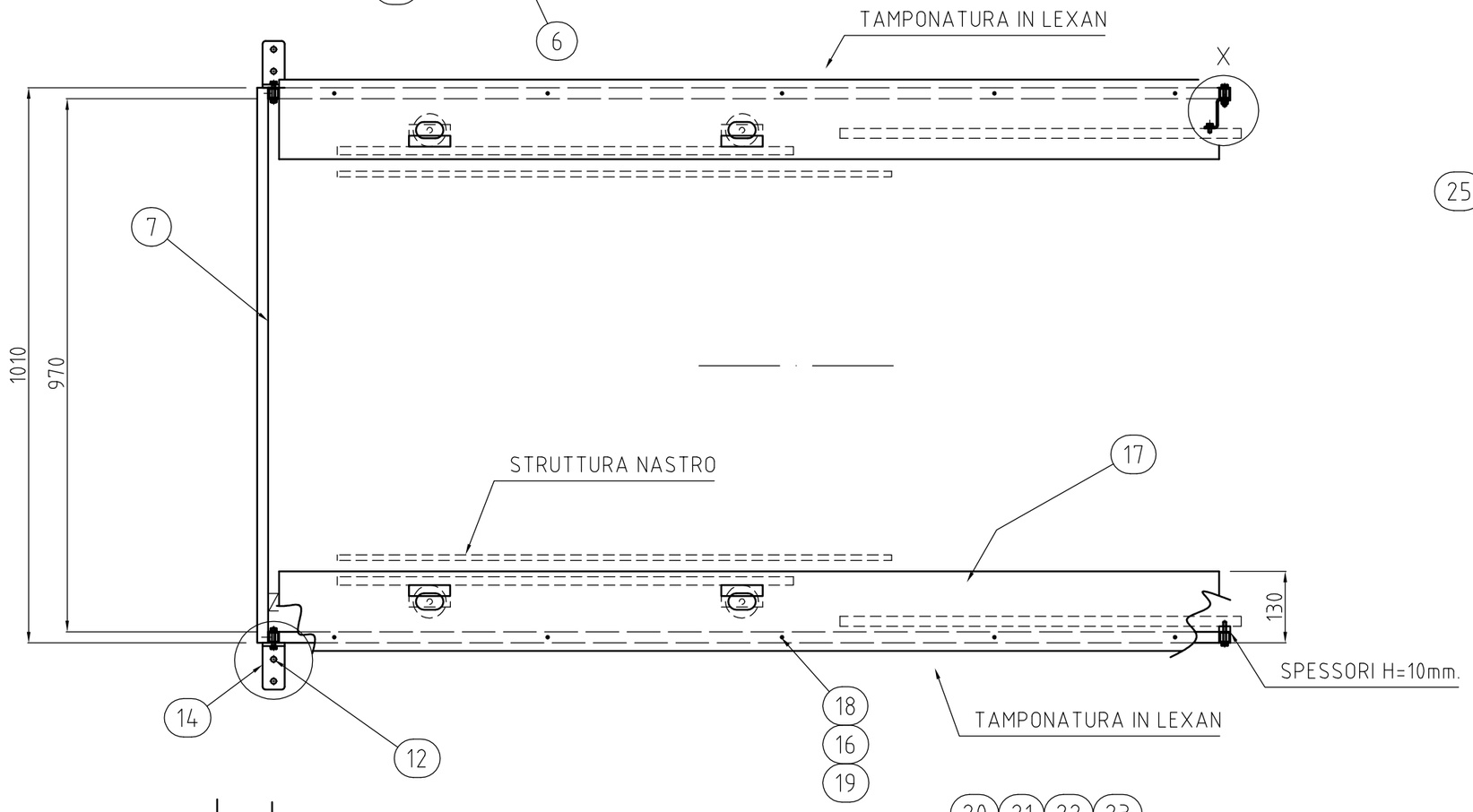

B-B SCALA 1:5

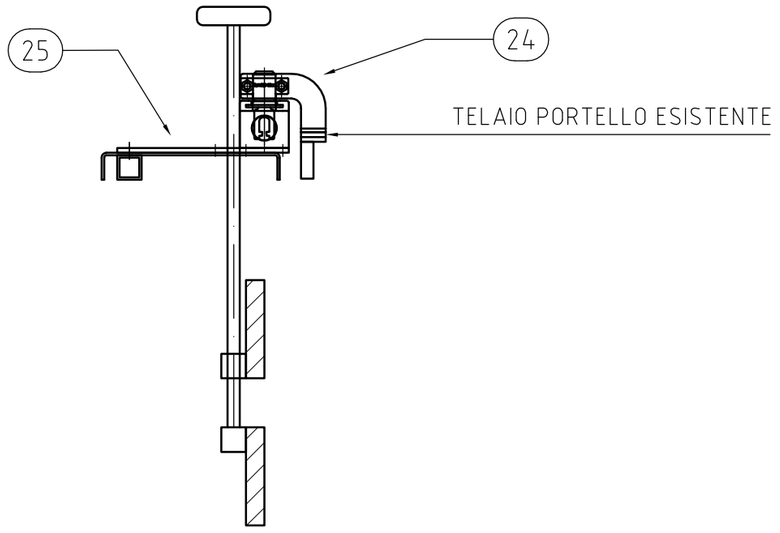

N° 1 PEZZO
TAMPONARE SU ENTRAMBI I LATI CON LEXAN Sp. 4
FISSATO CON VITI E INSERTI M6

POS	Qtà	DESCRIZIONE	DIS/NOTE
25	2	STAFFA FC USCITA/INGRESSO NASTRO 1 PIEG.	812-30-41
24	2	STAFFA AZION.FC USCITA/INGRESSO NASTRO 1 PIEG.	812-30-40
23	8	DADO ESAGONALE M8	UNI 5588
22	8	ROSETTA ELASTICA x M8	UNI 8839
21	8	ROSETTA PIANA x M8	UNI 6592
20	8	VITE TE M8x40	UNI 5739
19	20	ROSETTA ELSTICA x M6	UNI 8839
18	14	VITE M6x16	UNI 5739
17	2	CARTER SUPERIORE	DIS. 812-30-25
16	14	ROSETTA PIANA x M6	UNI 6592
15	4	VITI TE M6x 35	UNI 5739
14	2	STAFFA DI FISSAGGIO	DIS. 812-30-23
13	2	PANNELLATURA IN LEXAN SP.4	
12	4	TASSELLI M10x80	FISCHER
8	1	STAFFA DI FISSAGGIO ALLA MACCHINA	DIS. 812-30-24
7	1	TRAVERSO	DIS.812-30-22
6	2	TUBOLARE 20x20x2 L=1710	S 235
5	2	TUBOLARE 20x20x2 L=420	S 235
4	2	TUBOLARE 20x20x2 L=549	S 235
3	2	TUBOLARE 20x20x2 L=716	S 235
2	2	TUBOLARE 20x20x2 L=1767	S 235
1	2	TUBOLARE 20x20x2 L=1030	S 235

DETTAGLIO W

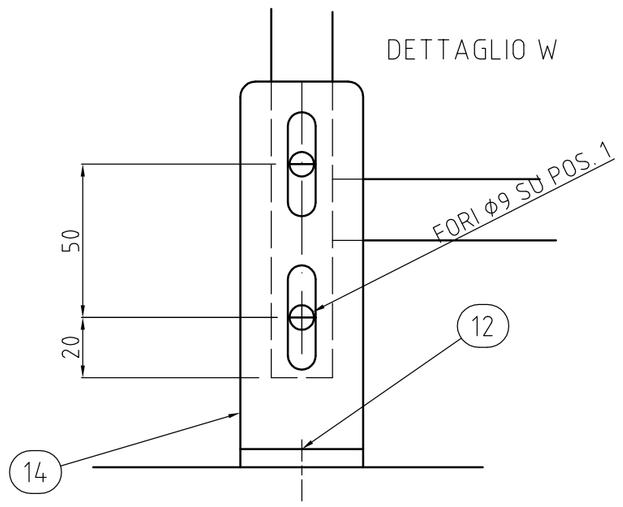

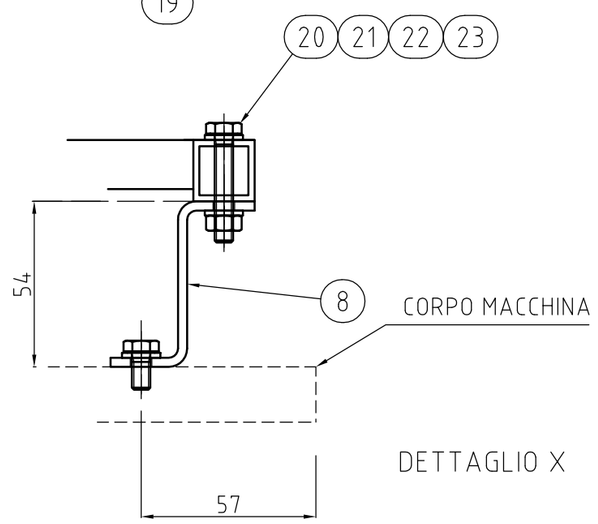

DETTAGLIO X

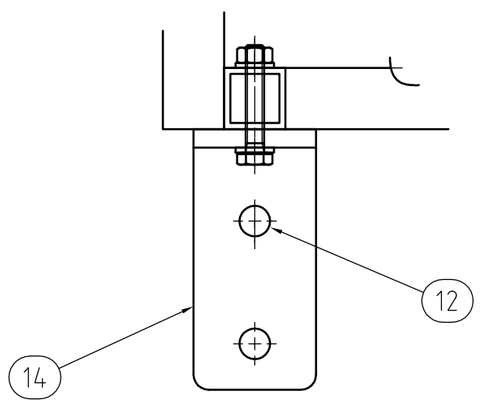

DETTAGLIO Z

La Quasar Engineering Srl si riserva a termine di legge la proprietà del presente disegno con divieto assoluto di riprodurlo o comunicarlo a terzi senza autorizzazione scritta della stessa

Disegnato	Date	Trattamento Termico	Durezza	Formato
CASTELLUZZO	06-02-2013			A2
Controllato	**Date**	**Trattamento Superficiale**	**Materiale**	**Peso**
			S 235	
Approvato	**Date**	**Scala** / **Commessa**		**Quantità**
		1:10 / 812		

QUASAR ENG. Ideas in Automation

PROTEZIONE NASTRO D'USCITA -1

812-30-05 | Rev 00 | Foglio 1 / 1

ISO A2