Rev.	Data	Descrizione	Note
0		PRIMA EMISSIONE	
1			
2			
3			

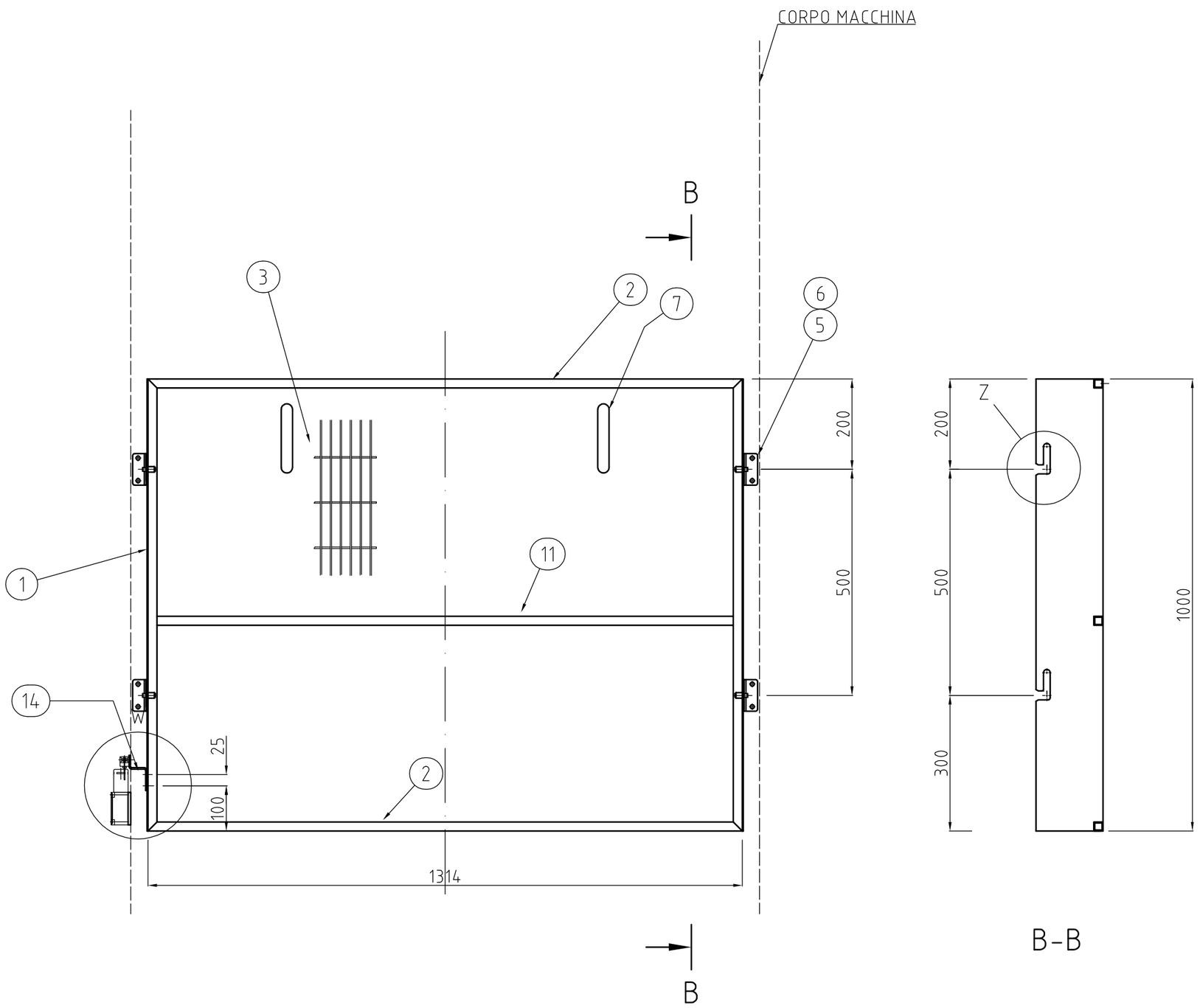

B-B

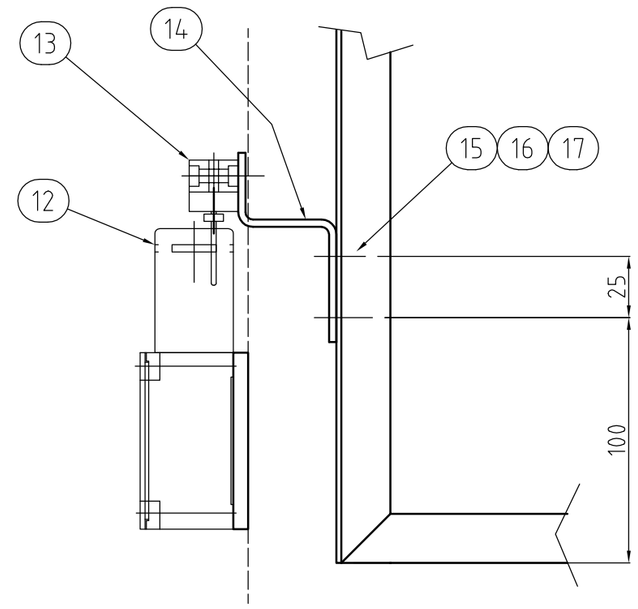

DETTAGLIO W
DEFINIRE AL MONTAGGIO
LA POSIZIONE VERTICALE DELL'INTERRUTTORE

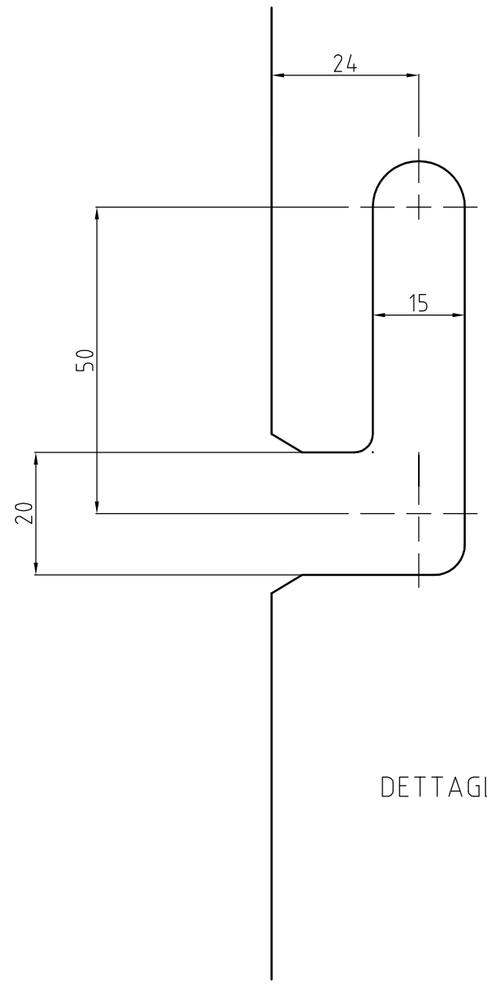

DETTAGLIO Z

DETTAGLI PANNELLO A DIS.812-01-00

DETTAGLI INTERRUTTORE A DIS.812-04-00
DETTAGLI AZIONATORE A DIS.812-05-00

COSTRUIRE N° 2 PEZZI

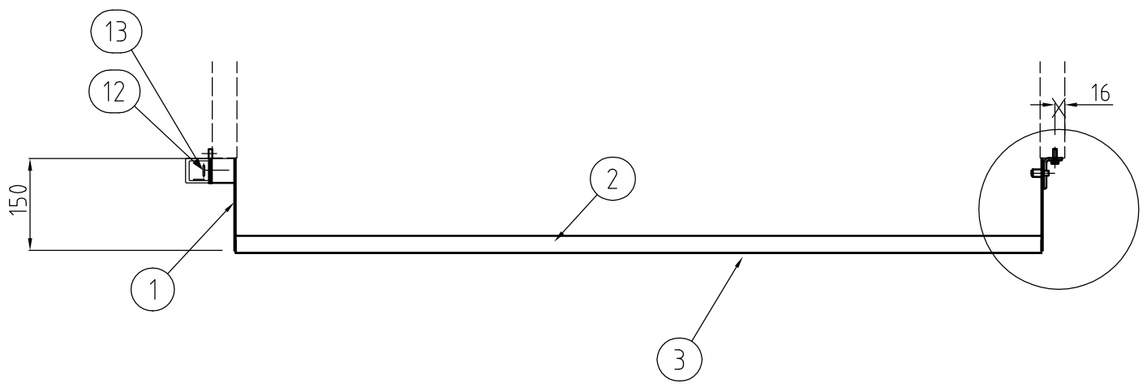

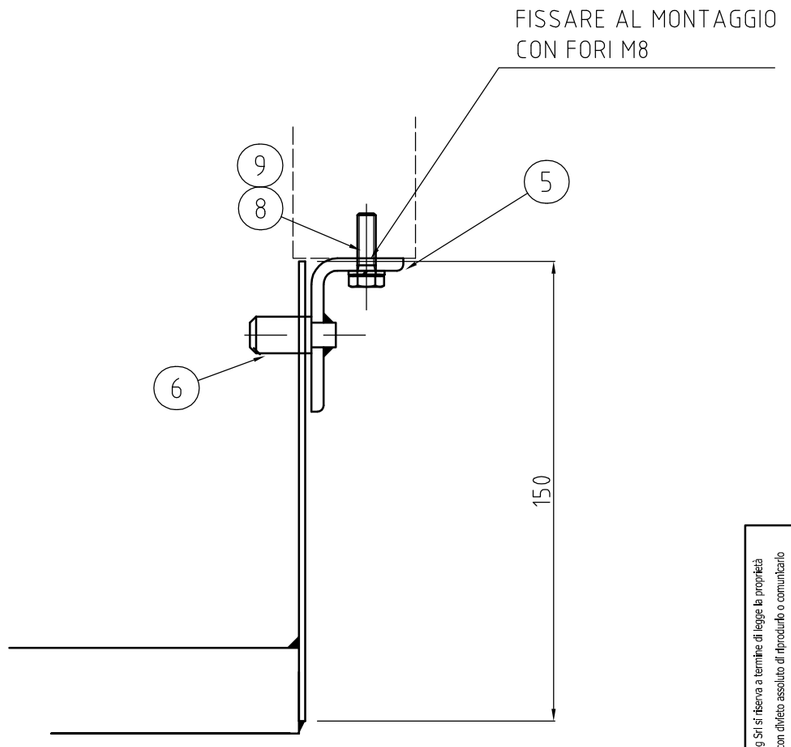

DETTAGLIO X

POS	Qtà	DESCRIZIONE	DIS/NOTE
17	2	ROSETTA ELASTICA x M6	UNI 8839
16	2	DADO ESAG. M6	UNI 5588
15	2	VITE TE M6x20	UNI 5739
14	1	SUPPORTO AZIONATORE	DIS. 812-20-29
13	1	AZIONATORE UNIVERSALE - VF KEY F8	DIS.812-05-00
12	1	INTERRUTTORE FP	DIS.812-04-00
11	1	PROFILO PER SERRAMENTI 11B L=1249	S 235
10	2	PROROFILO PER SERRAMENTI 11A L=1000	S 235
9	8	ROSETTA ELASTICA x M8	UNI 8839
8	8	VITE TE M8x20	UNI 5739
7	2	MANIGLIA	DIS. 812-03-00
6	4	PERNO	DIS.812-20-23
5	4	ANGOLARE	DIS.812-20-22
3	1	RETE ELETTROSALD. ANTIMANO	S235
2	2	PROFILO PER SERRAMENTI 11A L=1294	S235
1	2	FIANCATA	DIS.812-20-21

La Quasar Engineering Srl si riserva a termine di legge la proprietà del presente disegno con divieto assoluto di riprodurlo o comunicarlo a terzi senza autorizzazione scritta della stessa

Disegnato: CASTELLUZZO	Date: 18-02-2013	Trattamento Termico		Durezza	Formato: A2
Controllato	Date	Trattamento Superficiale		Materiale: S 235	Peso
Approvato	Date	Scala: 1:10	Commessa: 812		Quantità

QUASAR ENG. Ideas in Automation

PANNELLO INTERBLOCC. INFERIORE SBOBINAT.3-5

812-20-02 | Rev 00 | Foglio 1 / 1

ISO A2