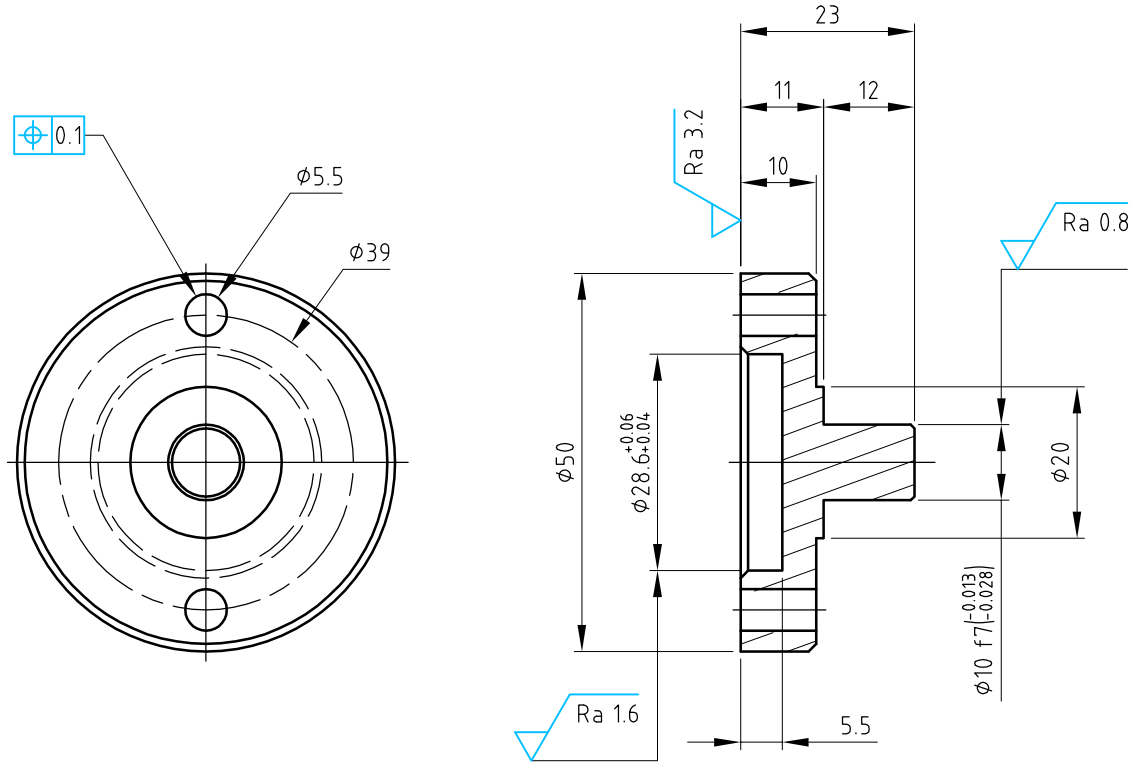

SMUSSI GENERALI 0.5x45°

Disegnato S. PULCIANI	Date 29-05-13	Trattamento Termico		Durezza	Formato A4
Controllato	Date	Trattamento Superficiale		Materiale S 235	Peso
Approvato	Date	Scala 1:1	Commessa 812		Quantità 02

PERNO ALBERO MOTORE

812-10-03

Rev 00

Foglio 1 / 1

La Quasar Engineering Srl si riserva a termine di legge la proprietà del presente disegno con divieto assoluto di riprodurlo o comunicarlo a terzi senza autorizzazione scritta della stessa

QUASAR ENG. Ideas in Automation