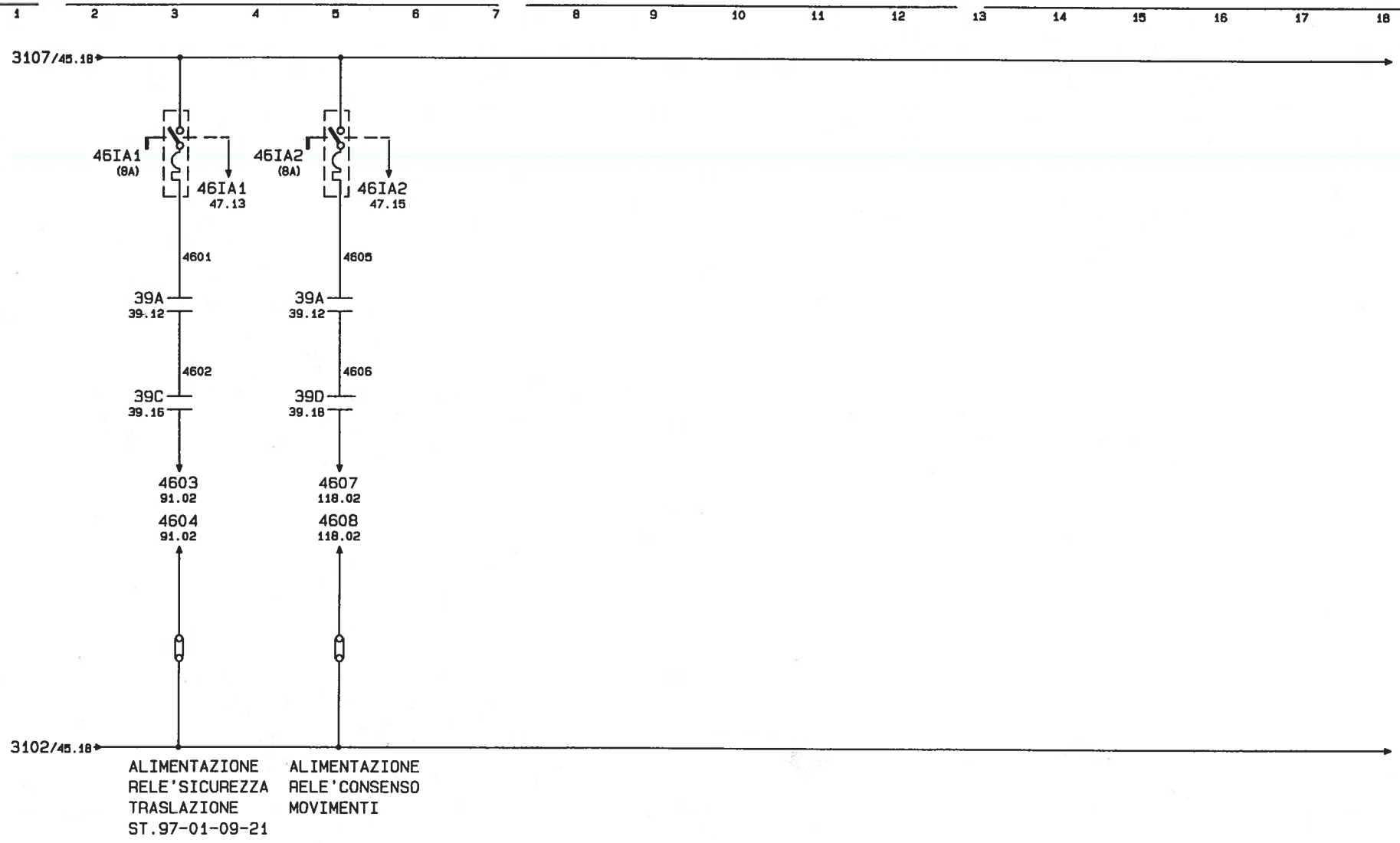

Modifiche:

Segue Fg. 47

COMAU DIVISIONE SISTEMI DI LAVORAZIONE MECCANICA	Dis.	DISEGNO N. 565706/00	MACCHINA LINEA DI LAVORAZIONE	ALIMENTAZIONI GENERALI	COMMESSA N. 56570	Fg. n. 46
	DATA 30.10.95	STD.	BASAMENTO MOTORE	24Vcc.	CLIENTE FMA	di 931
			FAM."B" OP.120/1	MASTER		

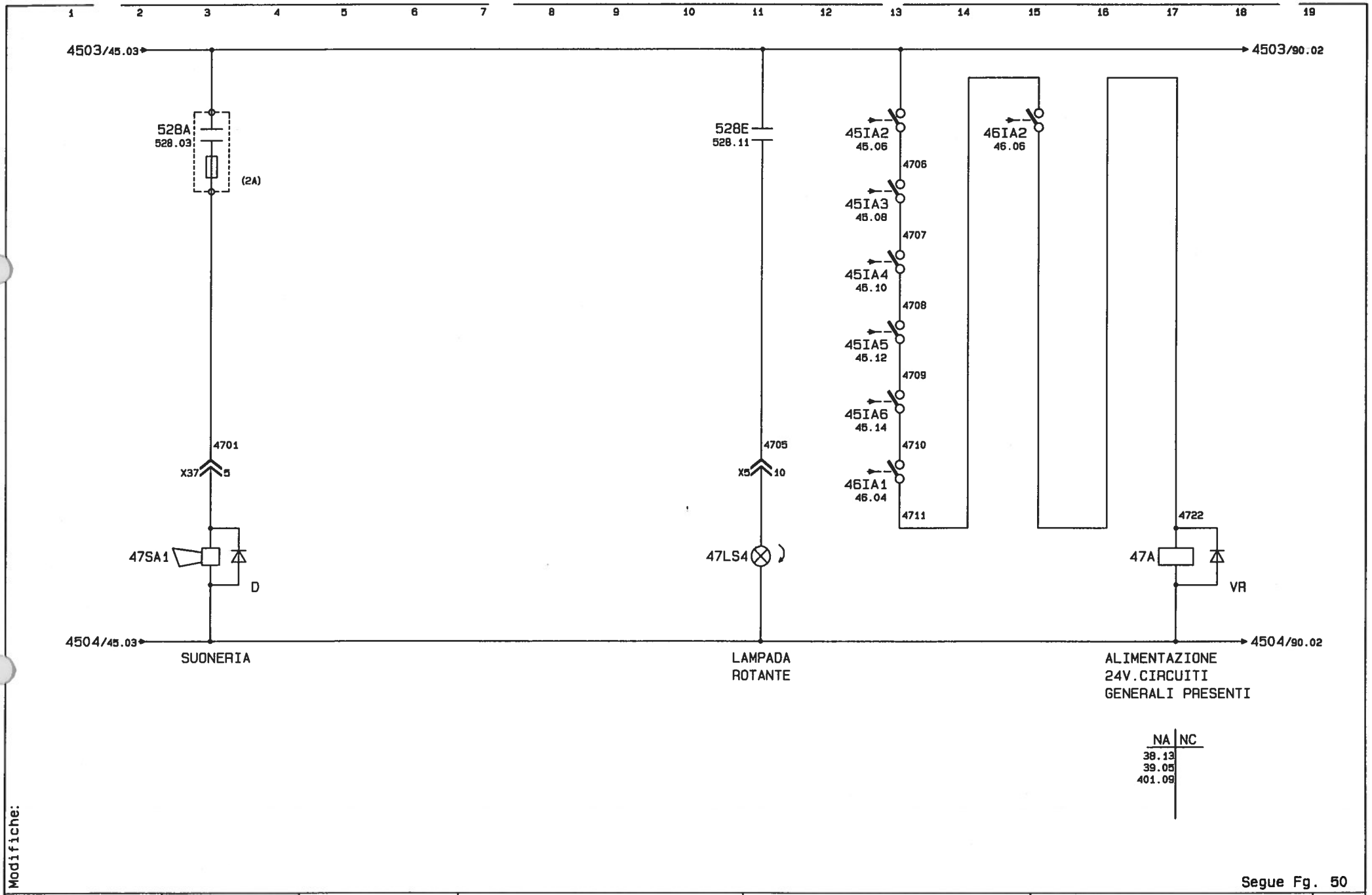

Modifiche:

Segue Fg. 50

COMAU DIVISIONE SISTEMI DI LAVORAZIONE MECCANICA	Dis.	DISEGNO N. 565706/00	MACCHINA LINEA DI LAVORAZIONE	ALIMENTAZIONI GENERALI	COMMESSA N. 56570	Fg. n. 47
	DATA 30.10.95	STD.	BASAMENTO MOTORE	24Vcc.	CLIENTE FMA	di 931
			FAM."B" OP.120/1	MASTER		

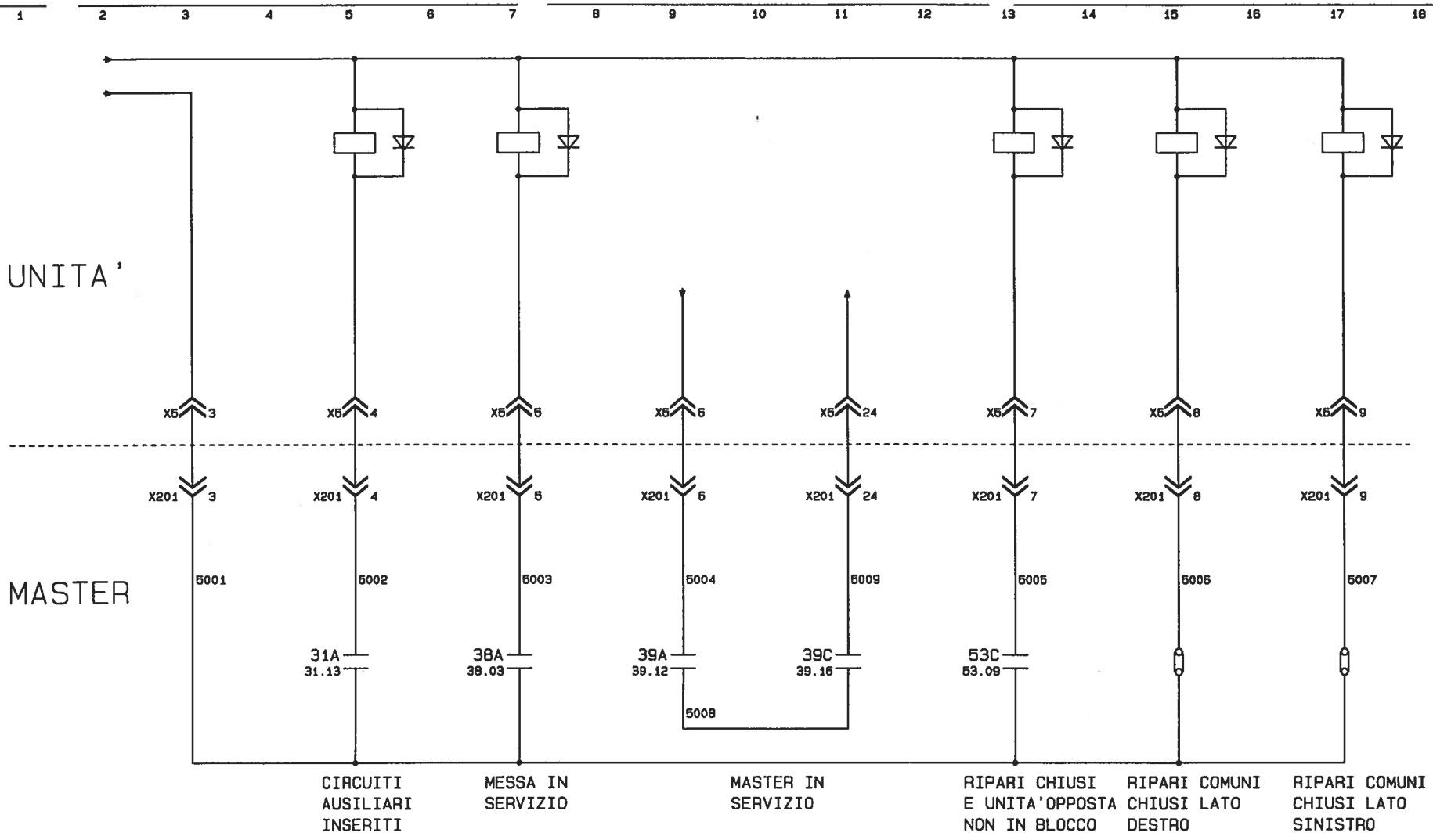

Modifiche:

Segue Fg. 51

COMAU DIVISIONE SISTEMI DI LAVORAZIONE MECCANICA	Dis.	DISEGNO N. 565706/00	MACCHINA LINEA DI LAVORAZIONE BASAMENTO MOTORE FAM."B" OP.120/1	INTERCONNESSIONI UNITA` 03.1 MASTER	COMMESSA N. 56570 CLIENTE FMA	Fg. n. 50 di 931
	DATA 30.10.95	STD.				

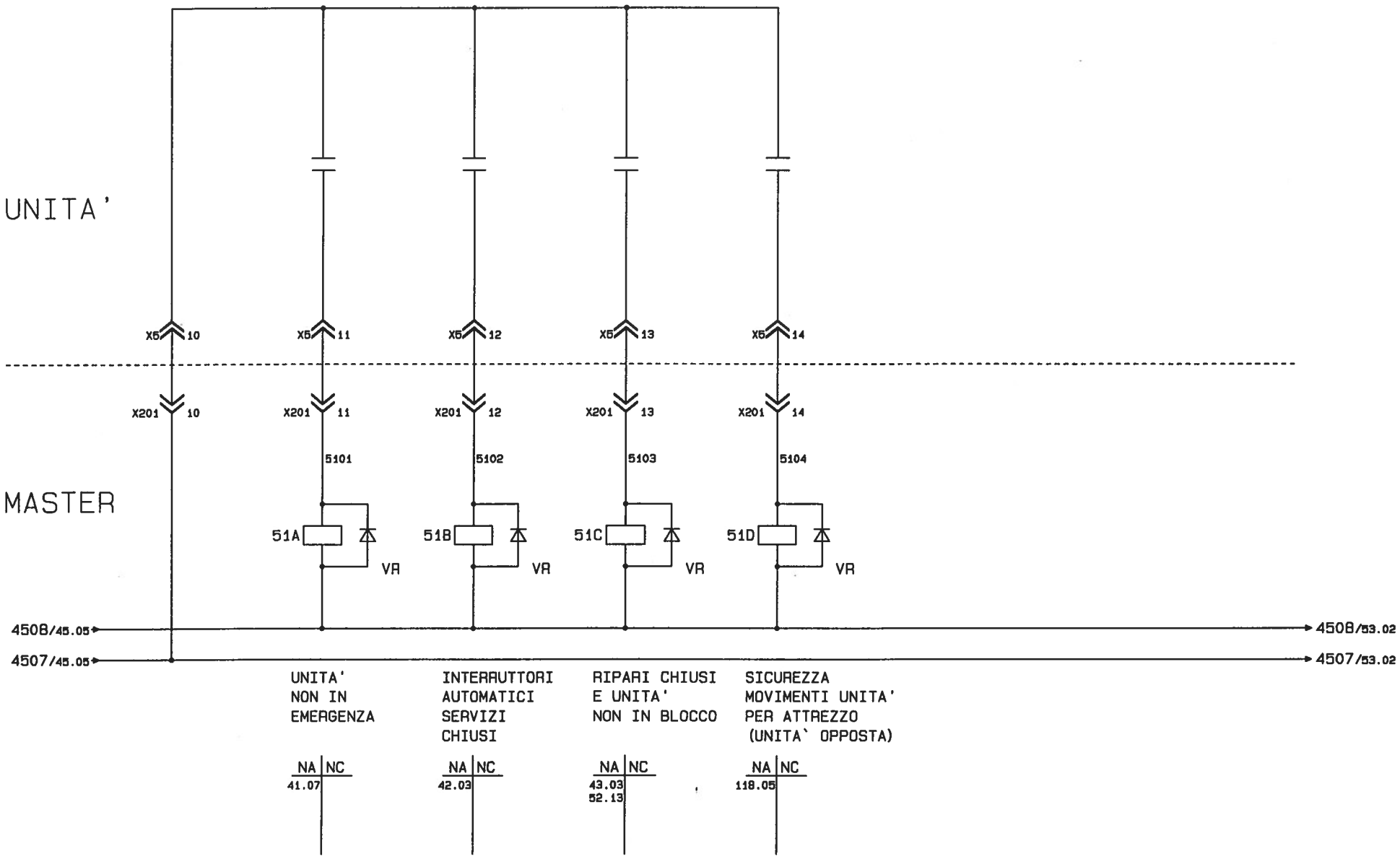

Modifiche:

Segue Fg. 52

COMAU DIVISIONE SISTEMI DI LAVORAZIONE MECCANICA	Dis.	DISEGNO N. 565706/00	MACCHINA LINEA DI LAVORAZIONE	INTERCONNESSIONI	COMMESSA N. 56570	Fg. n. 51
	DATA 30.10.95	STD.	BASAMENTO MOTORE	UNITA` 03.1	CLIENTE FMA	di 931
			FAM."B" OP.120/1	MASTER		

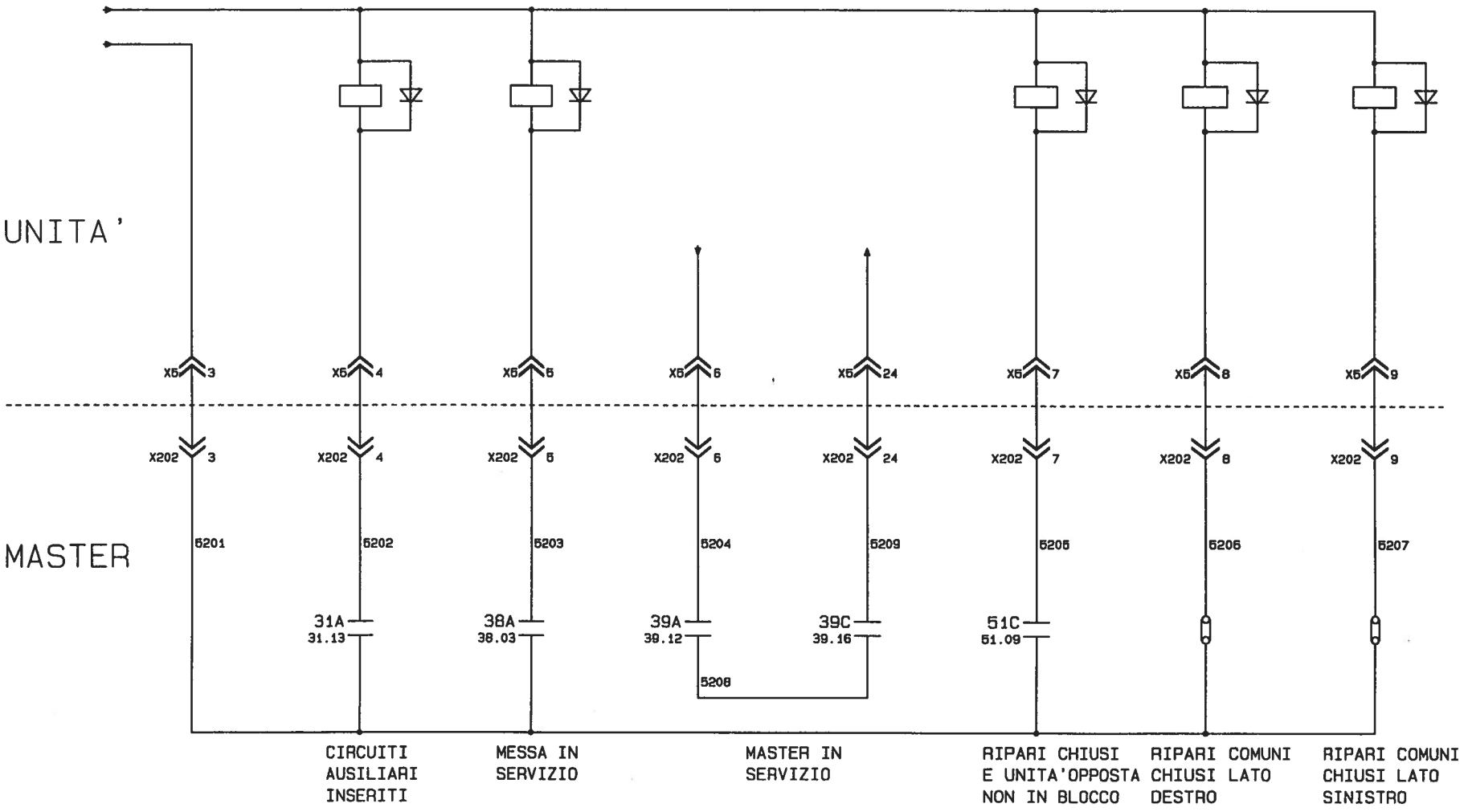

Modifiche:

Segue Fg. 53

COMAU DIVISIONE SISTEMI DI LAVORAZIONE MECCANICA	Dis.	DISEGNO N. 565706/00	MACCHINA LINEA DI LAVORAZIONE	INTERCONNESSIONI	COMMESSA N. 56570	Fg. n. 52
	DATA 30.10.95	STD.	BASAMENTO MOTORE	UNITA` 03.2	CLIENTE FMA	di 931
			FAM."B" OP.120/1	MASTER		

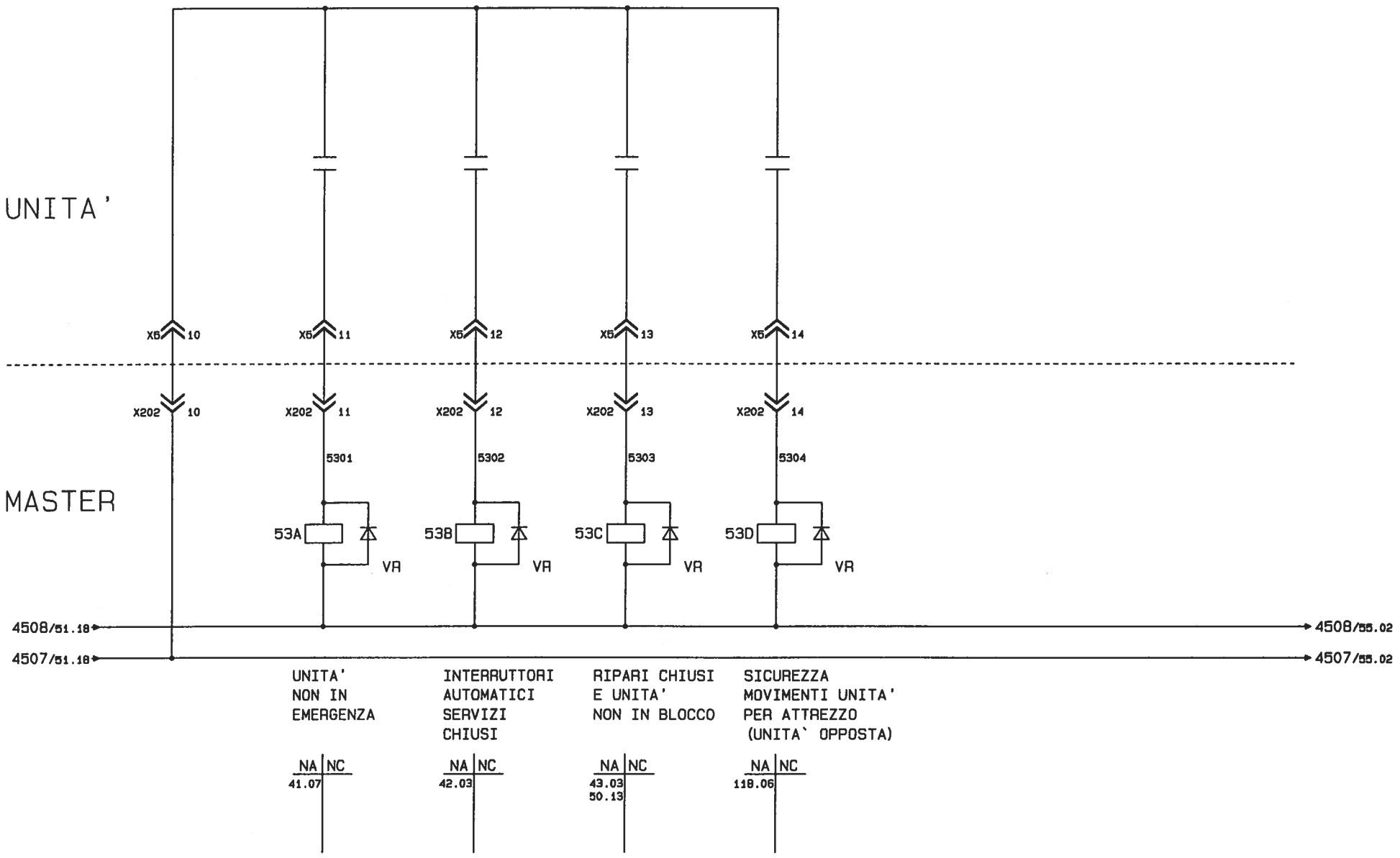

Modifiche:

Segue Fg. 54

COMAU DIVISIONE SISTEMI DI LAVORAZIONE MECCANICA	Dis.	DISEGNO N. 565706/00	MACCHINA LINEA DI LAVORAZIONE	INTERCONNESSIONI	COMMESSA N. 56570	Fg. n. 53
	DATA 30.10.95	STD.	BASAMENTO MOTORE	UNITA` 03.2	CLIENTE FMA	di 931
			FAM."B" OP.120/1	MASTER		

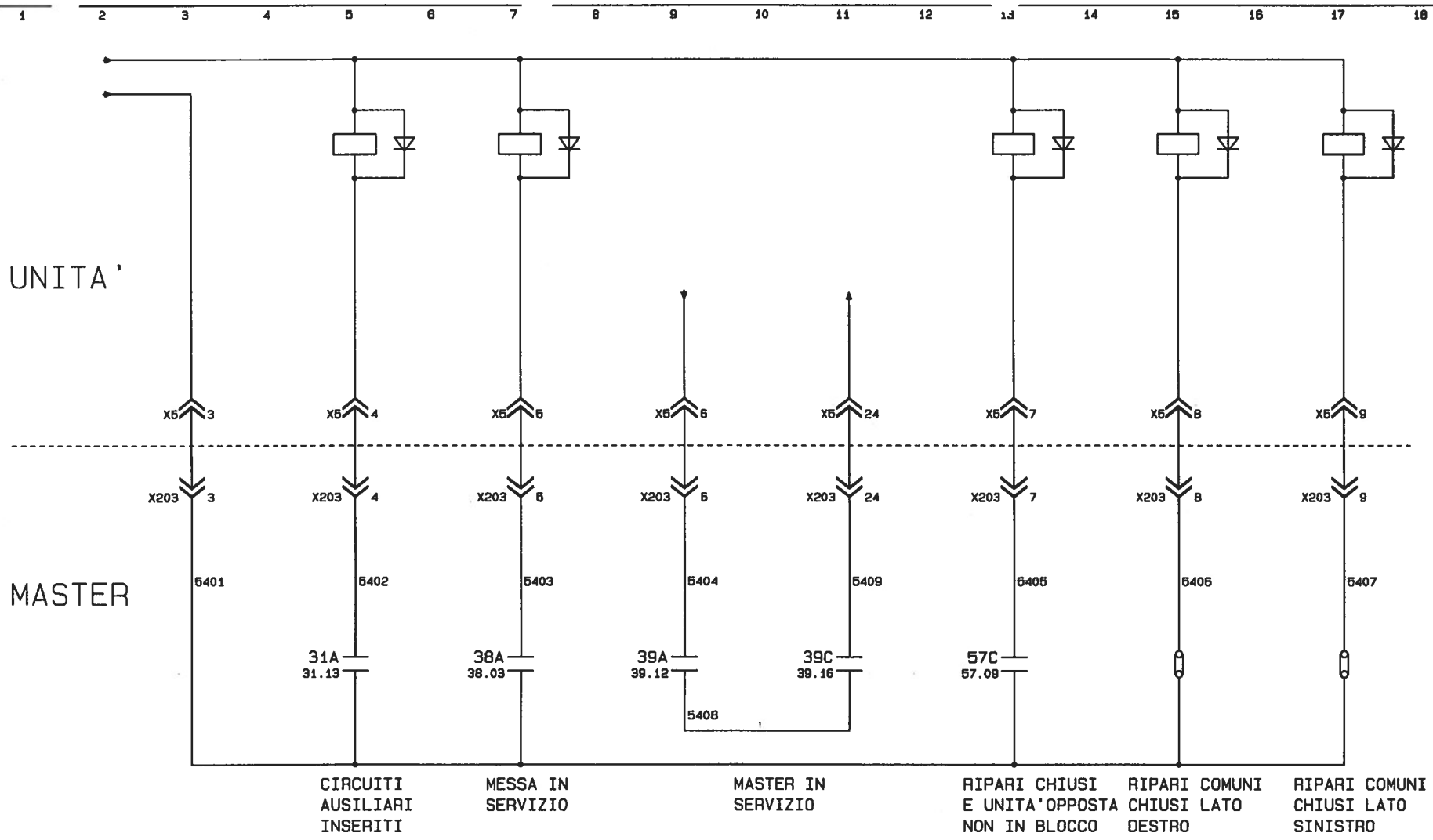

Modifiche:

Segue Fg. 55

COMAU DIVISIONE SISTEMI DI LAVORAZIONE MECCANICA	Dis.	DISEGNO N. 565706/00	MACCHINA LINEA DI LAVORAZIONE	INTERCONNESSIONI	COMMESSA N. 56570	Fg. n. 54
	DATA 30.10.95	STD.	BASAMENTO MOTORE	UNITA` 05.1	CLIENTE FMA	di 931
			FAM."B" OP.120/1	MASTER		

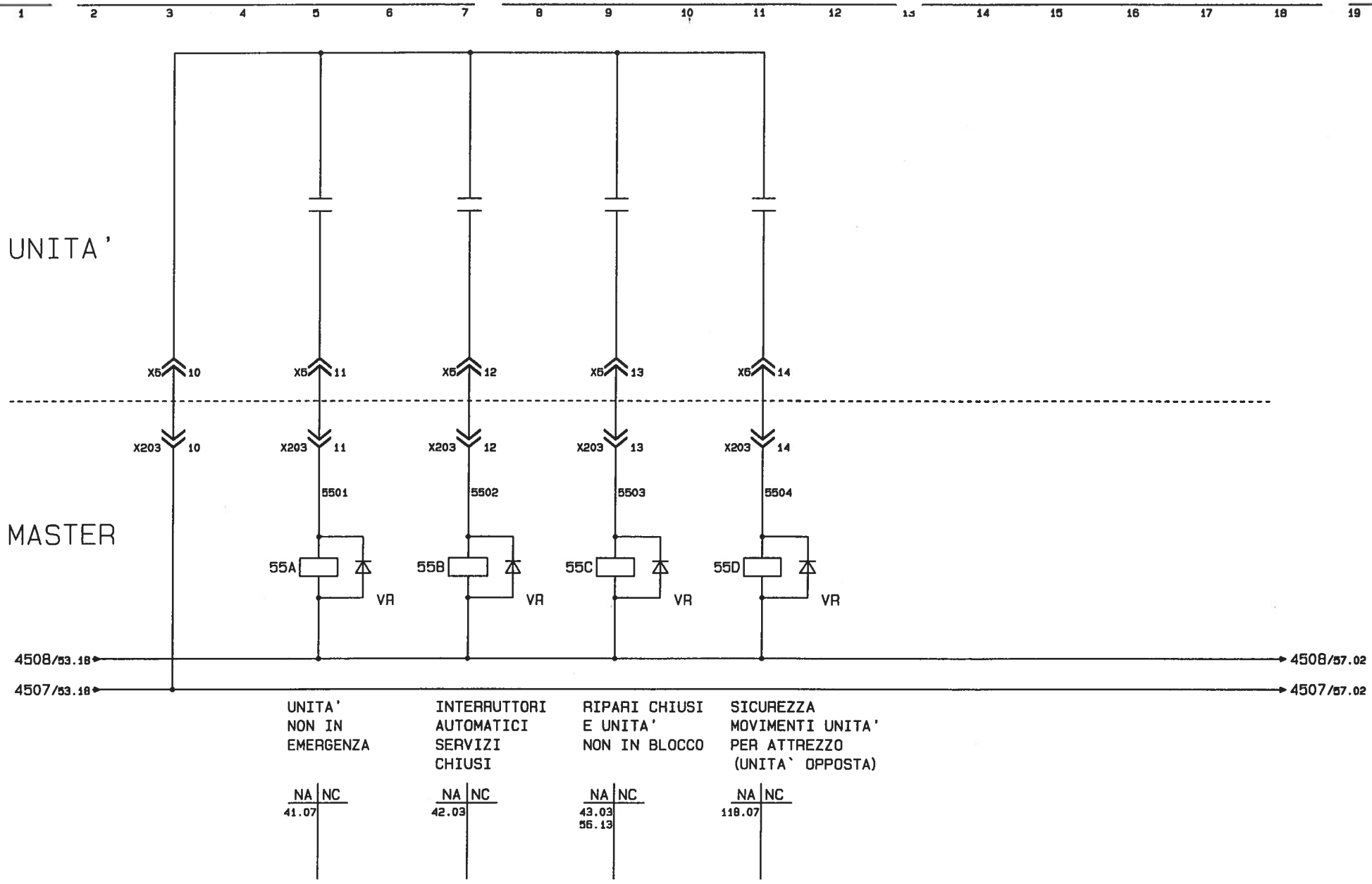

Modifiche:

Segue Fg. 56

COMAU DIVISIONE SISTEMI DI LAVORAZIONE MECCANICA	Dis.	DISEGNO N. 565706/00	MACCHINA LINEA DI LAVORAZIONE	INTERCONNESSIONI	COMMESSA N. 56570	Fg. n. 55
	DATA 30.10.95	STD.	BASAMENTO MOTORE	UNITA` 05.1	CLIENTE FMA	di 931
			FAM."B" OP.120/1	MASTER		

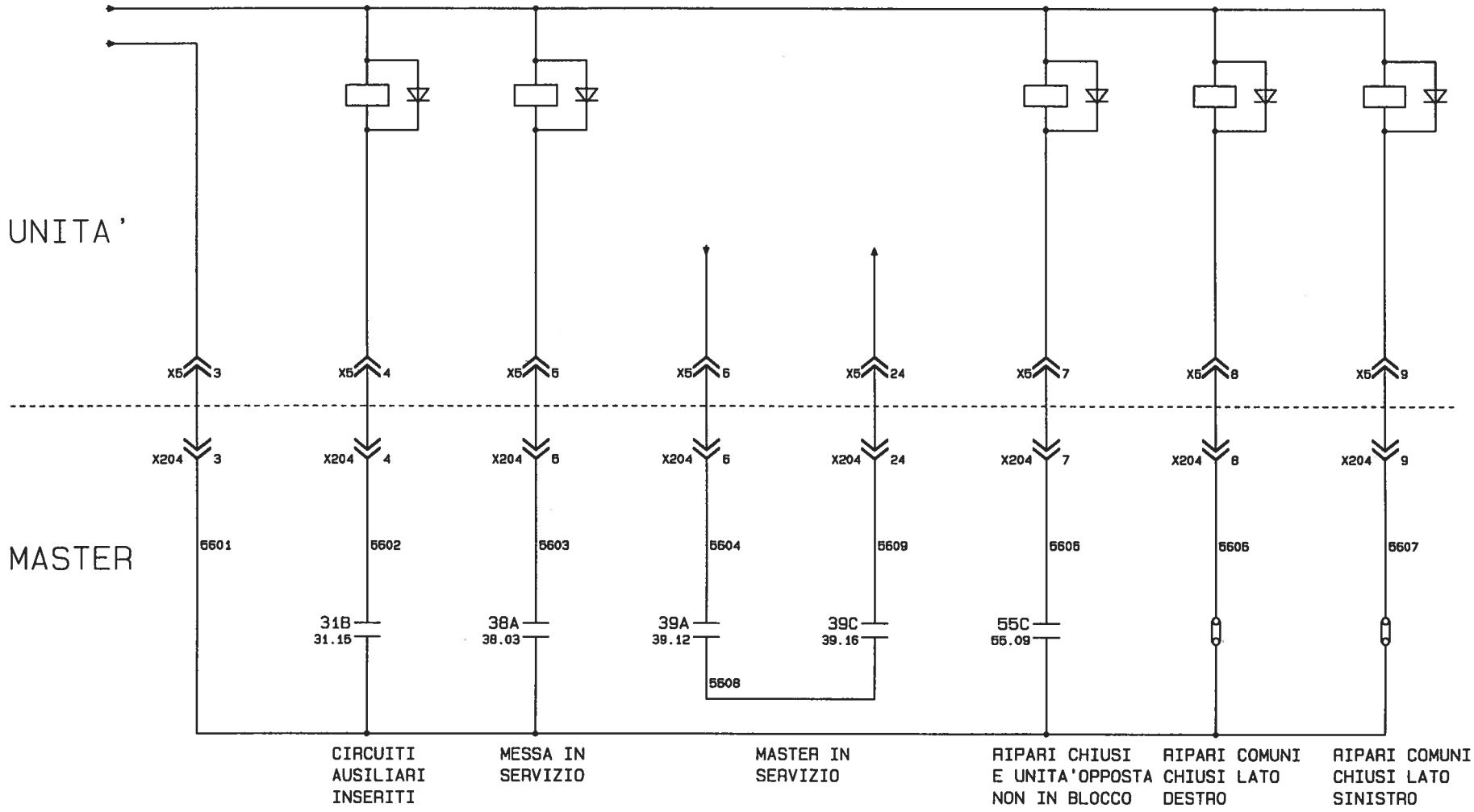

Modifiche:

Segue Fg. 57

OOMAU DIVISIONE SISTEMI DI LAVORAZIONE MECCANICA	Dis.	DISEGNO N. 565706/00	MACCHINA LINEA DI LAVORAZIONE	INTERCONNESSIONI	COMMESSA N. 56570	Fg. n. 56
	DATA 30.10.95	STD.	BASAMENTO MOTORE	UNITA` 05.2	CLIENTE FMA	di 931
			FAM."B" OP.120/1	MASTER		

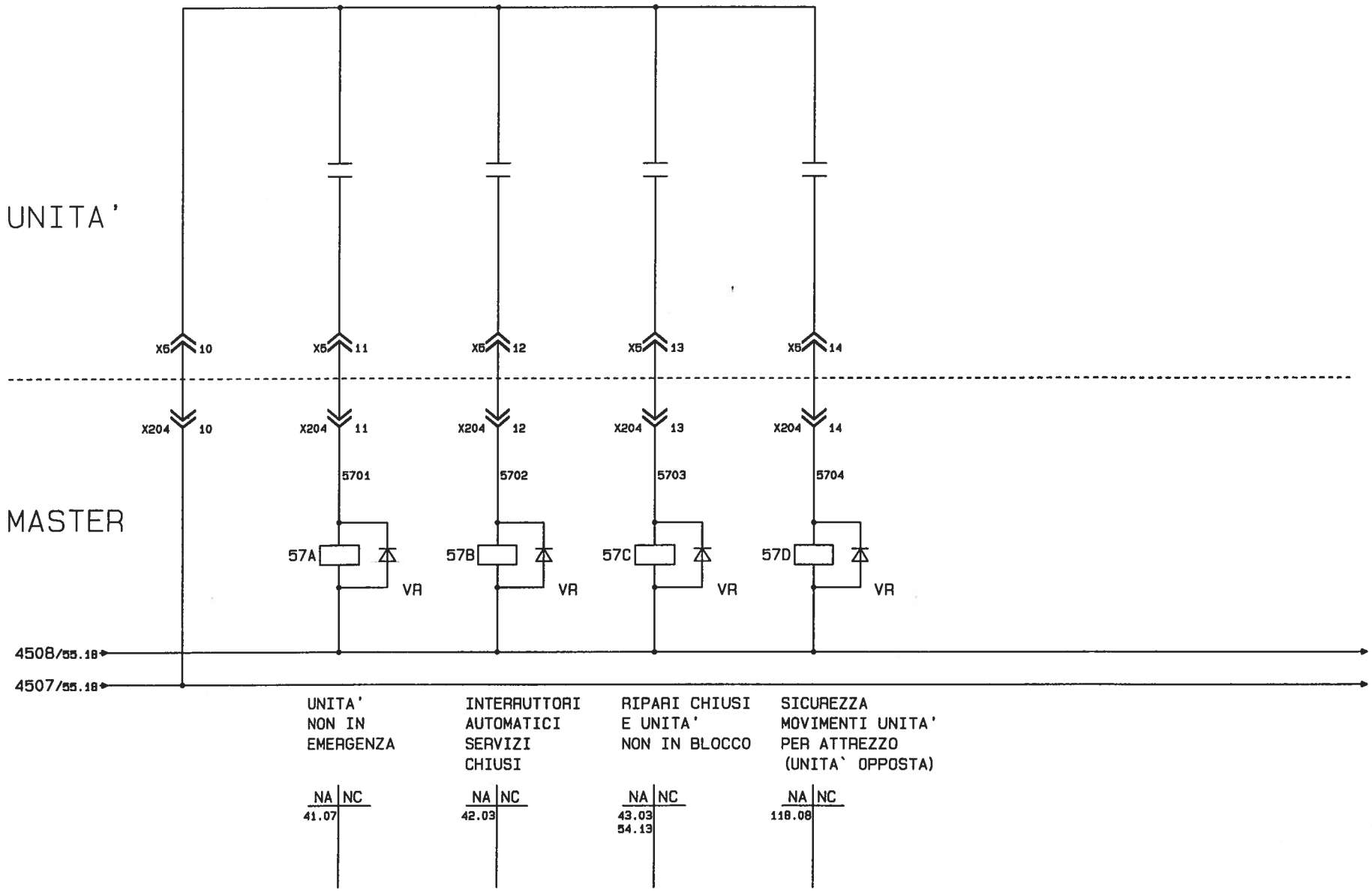

Modifiche:

Segue Fg. 58

COMAU DIVISIONE SISTEMI DI LAVORAZIONE MECCANICA	Dis.	DISEGNO N. 565706/00	MACCHINA LINEA DI LAVORAZIONE	INTERCONNESSIONI	COMMESSA N. 56570	Fg. n. 57
	DATA 30.10.95	STD.	BASAMENTO MOTORE	UNITA` 05.2	CLIENTE FMA	di 931
			FAM."B" OP.120/1	MASTER		

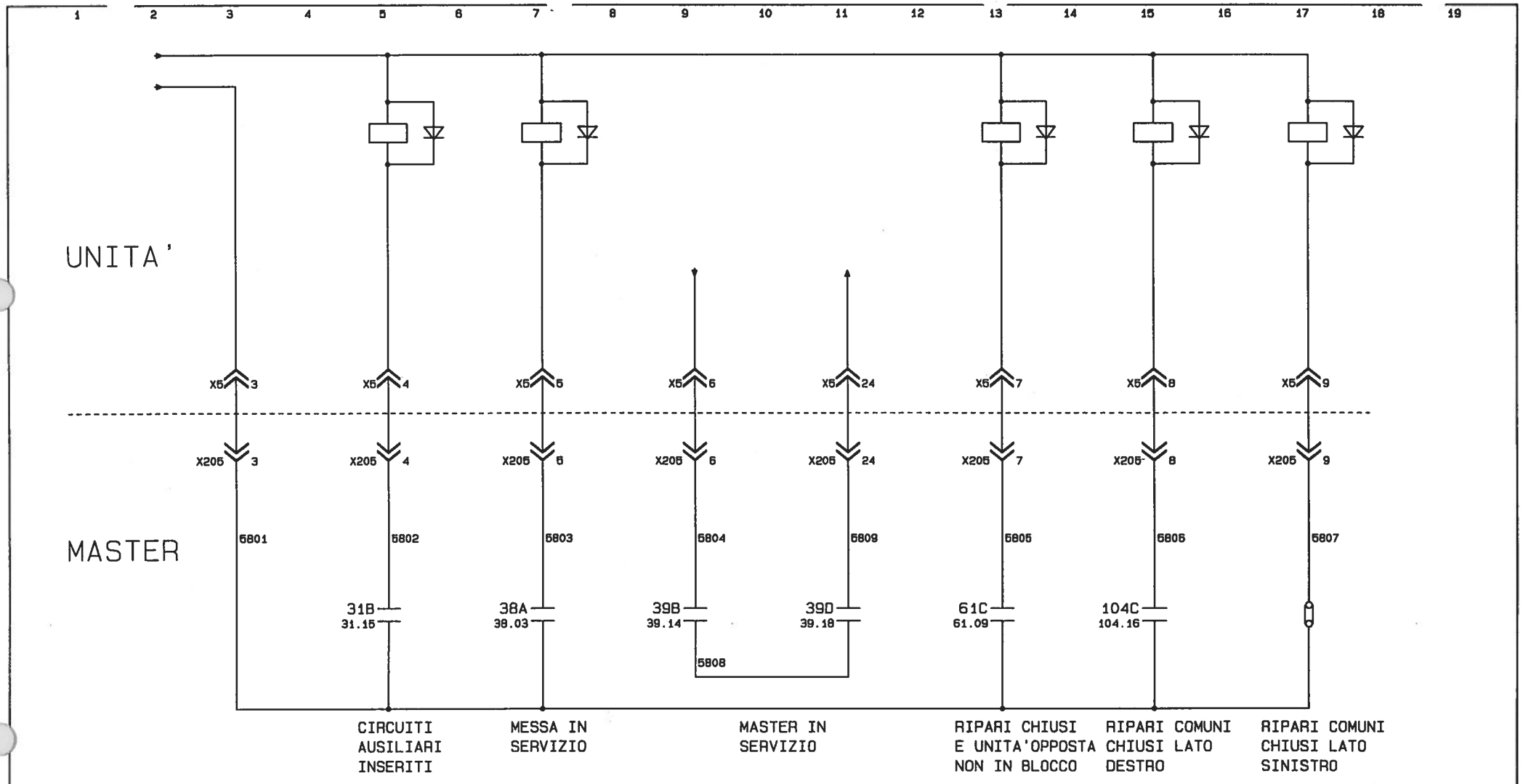

Modifiche:

Segue Fg. 59

COMAU DIVISIONE SISTEMI DI LAVORAZIONE MECCANICA	Dis.	DISEGNO N. 565706/00	MACCHINA LINEA DI LAVORAZIONE	INTERCONNESSIONI	COMMESSA N. 56570	Fg. n. 58
	DATA 30.10.95	STD.	BASAMENTO MOTORE	UNITA` 07.1	CLIENTE FMA	di 931
			FAM."B" OP.120/1	MASTER		

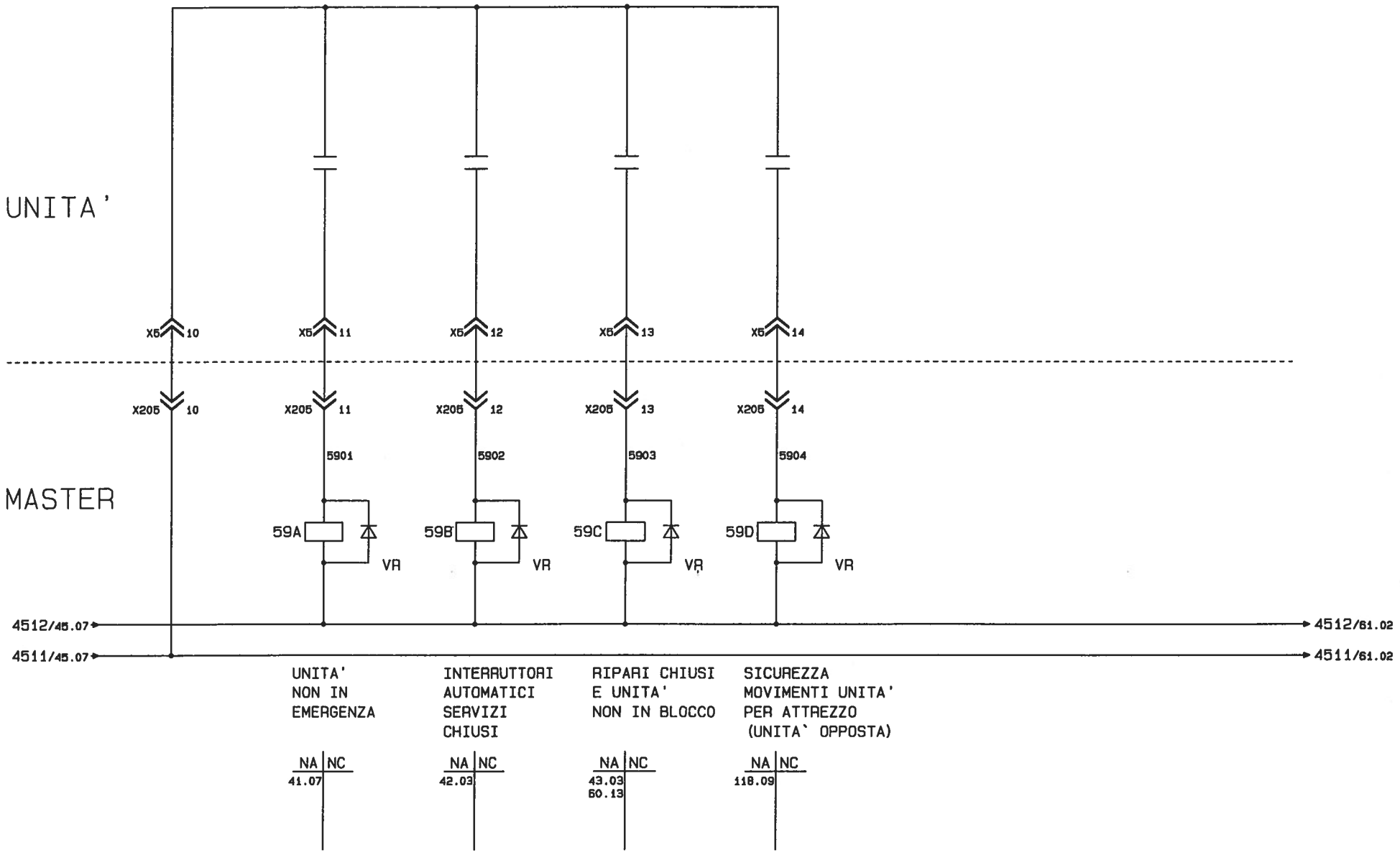

Modifiche:

Segue Fg. 60

COMAU DIVISIONE SISTEMI DI LAVORAZIONE MECCANICA	Dis.	DISEGNO N. 565706/00	MACCHINA LINEA DI LAVORAZIONE	INTERCONNESSIONI	COMMESSA N. 56570	Fg. n. 59
	DATA 30.10.95	STD.	BASAMENTO MOTORE	UNITA` 07.1	CLIENTE FMA	di 931
			FAM."B" OP.120/1	MASTER		

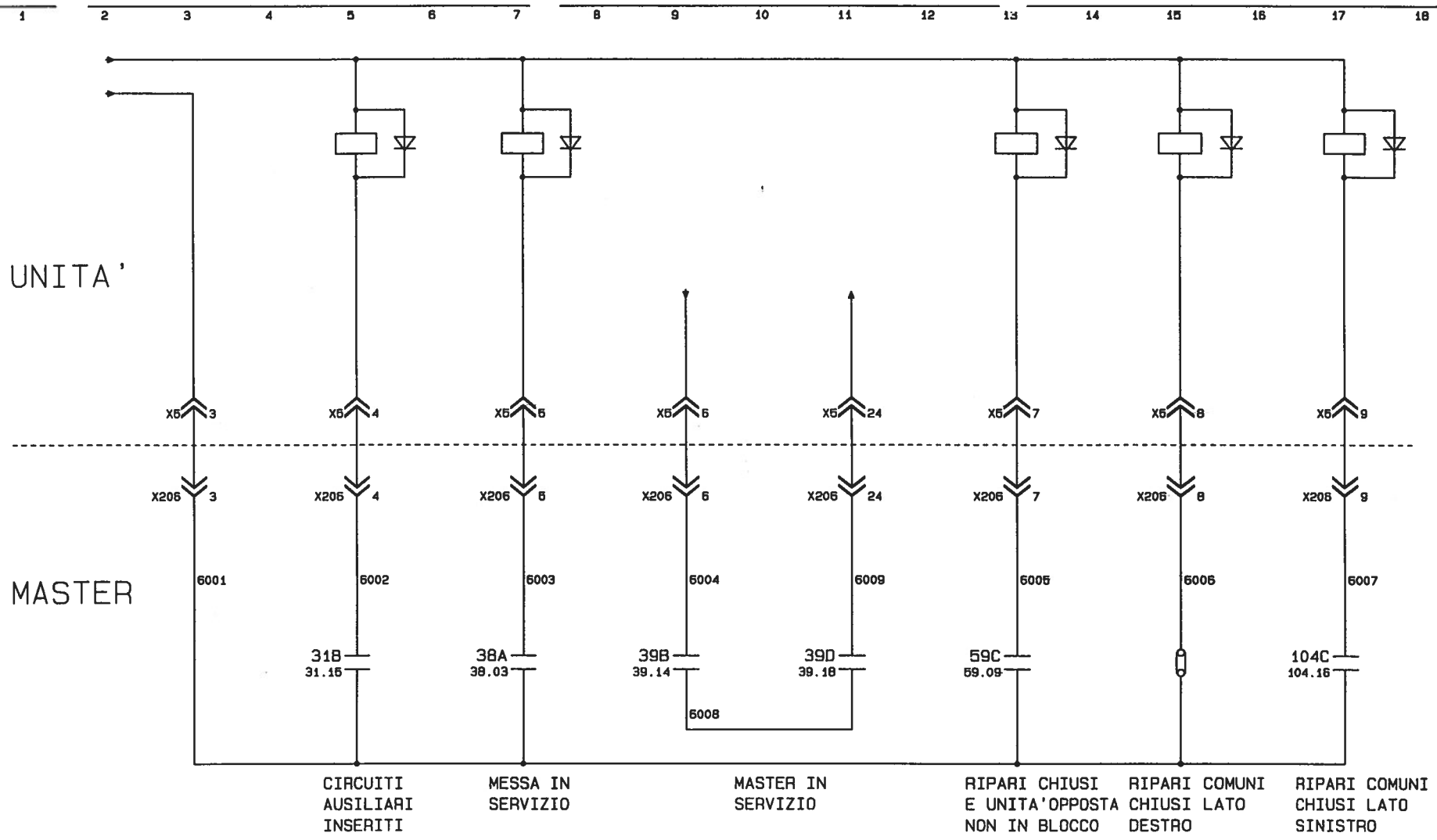

Modifiche:

Segue Fg. 61

COMAU DIVISIONE SISTEMI DI LAVORAZIONE MECCANICA	Dis.	DISEGNO N. 565706/00	MACCHINA LINEA DI LAVORAZIONE	INTERCONNESSIONI	COMMESSA N. 56570	Fg. n. 60
	DATA 30.10.95	STD.	BASAMENTO MOTORE	UNITA` 07.2	CLIENTE FMA	di 931
			FAM."B" OP.120/1	MASTER		

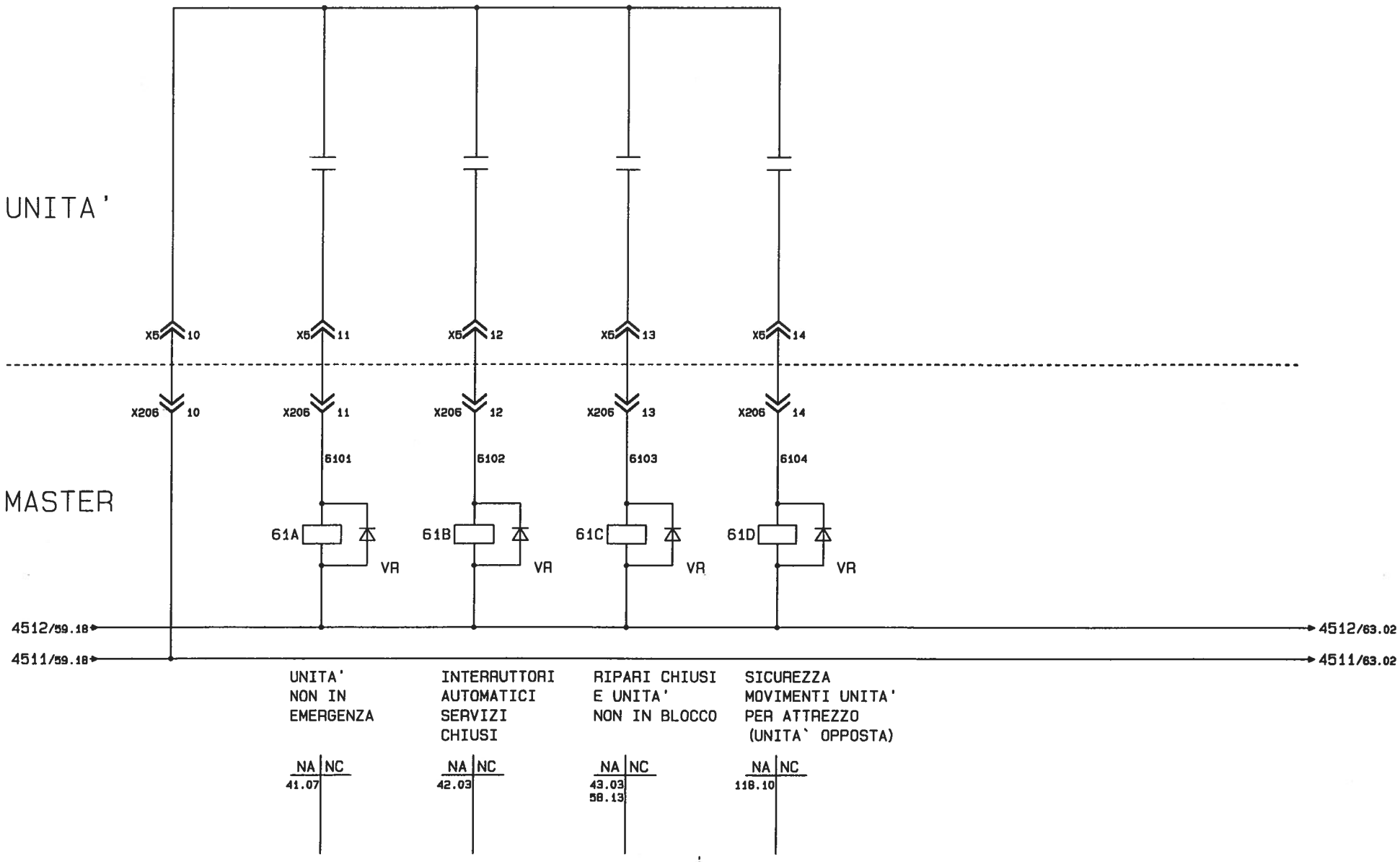

Modifiche:

Segue Fg. 62

COMAU DIVISIONE SISTEMI DI LAVORAZIONE MECCANICA	Dis.	DISEGNO N. 565706/00	MACCHINA LINEA DI LAVORAZIONE	INTERCONNESSIONI	COMMESSA N. 56570	Fg. n. 61
	DATA 30.10.95	STD.	BASAMENTO MOTORE	UNITA` 07.2	CLIENTE FMA	di 931
			FAM."B" OP.120/1	MASTER		

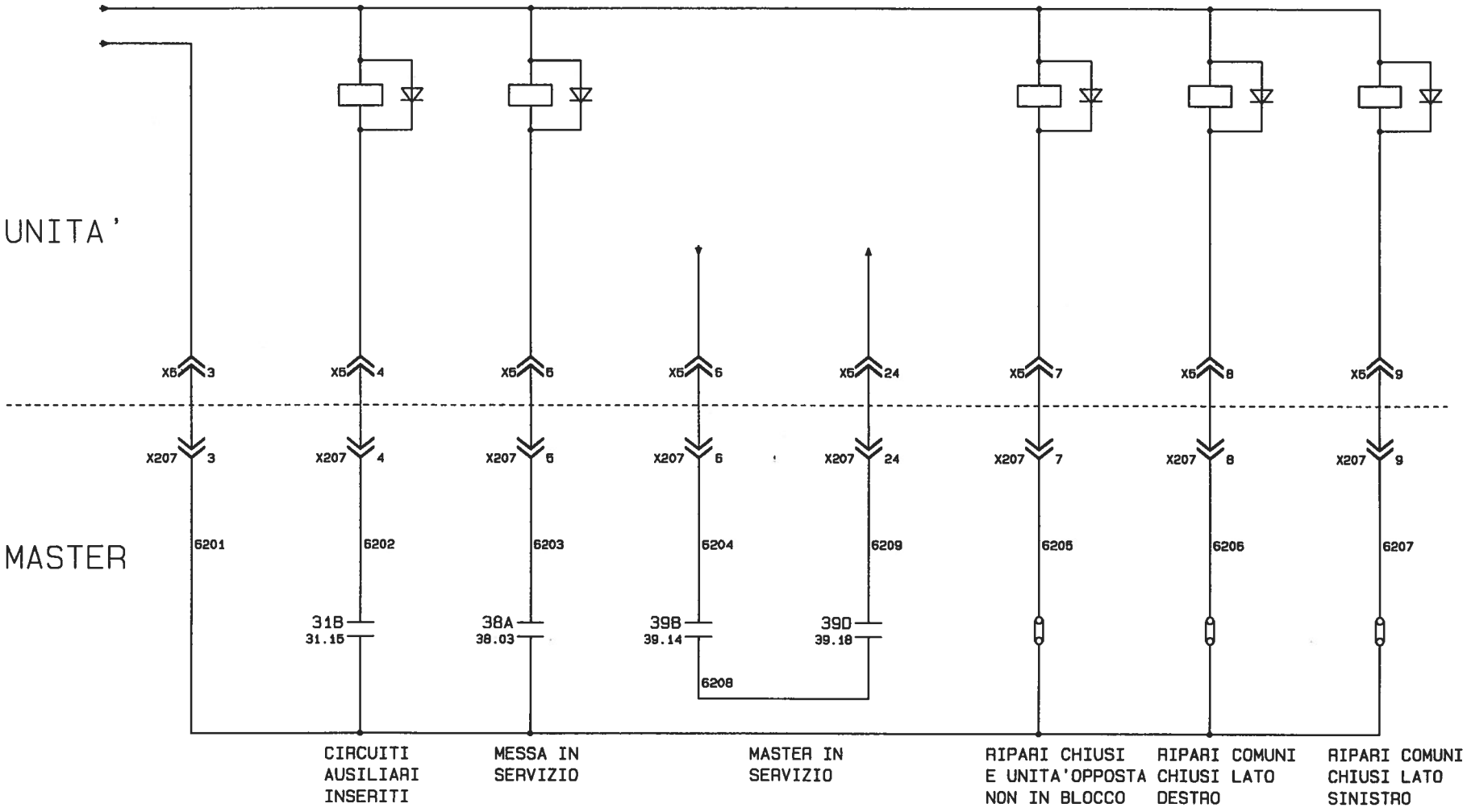

Modifiche:

Segue Fg. 63

COMAU DIVISIONE SISTEMI DI LAVORAZIONE MECCANICA	Dis.	DISEGNO N. 565706/00	MACCHINA LINEA DI LAVORAZIONE	INTERCONNESSIONI	COMMESSA N. 56570	Fg. n. 62
	DATA 30.10.95	STD.	BASAMENTO MOTORE	UNITA` 11.1	CLIENTE FMA	di 931
			FAM."B" OP.120/1	MASTER		

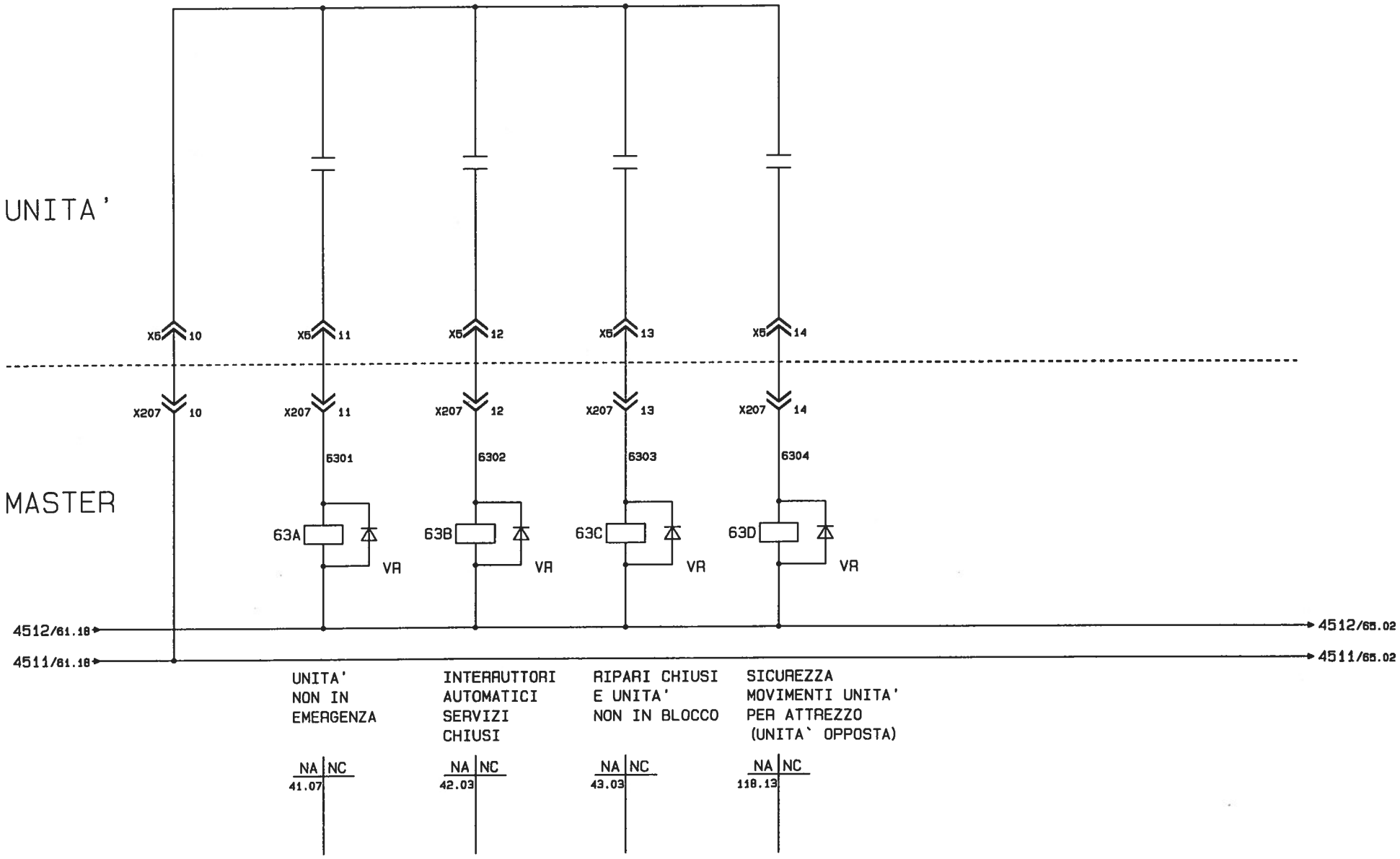

Modifiche:

Segue Fg. 64

COMAU DIVISIONE SISTEMI DI LAVORAZIONE MECCANICA	DIS.	DISEGNO N. 565706/00	MACCHINA LINEA DI LAVORAZIONE	INTERCONNESSIONI	COMMESSA N. 56570	Fg. n. 63
	DATA 30.10.95	STD.	BASAMENTO MOTORE	UNITA` 11.1	CLIENTE FMA	di 931
			FAM."B" OP.120/1	MASTER		

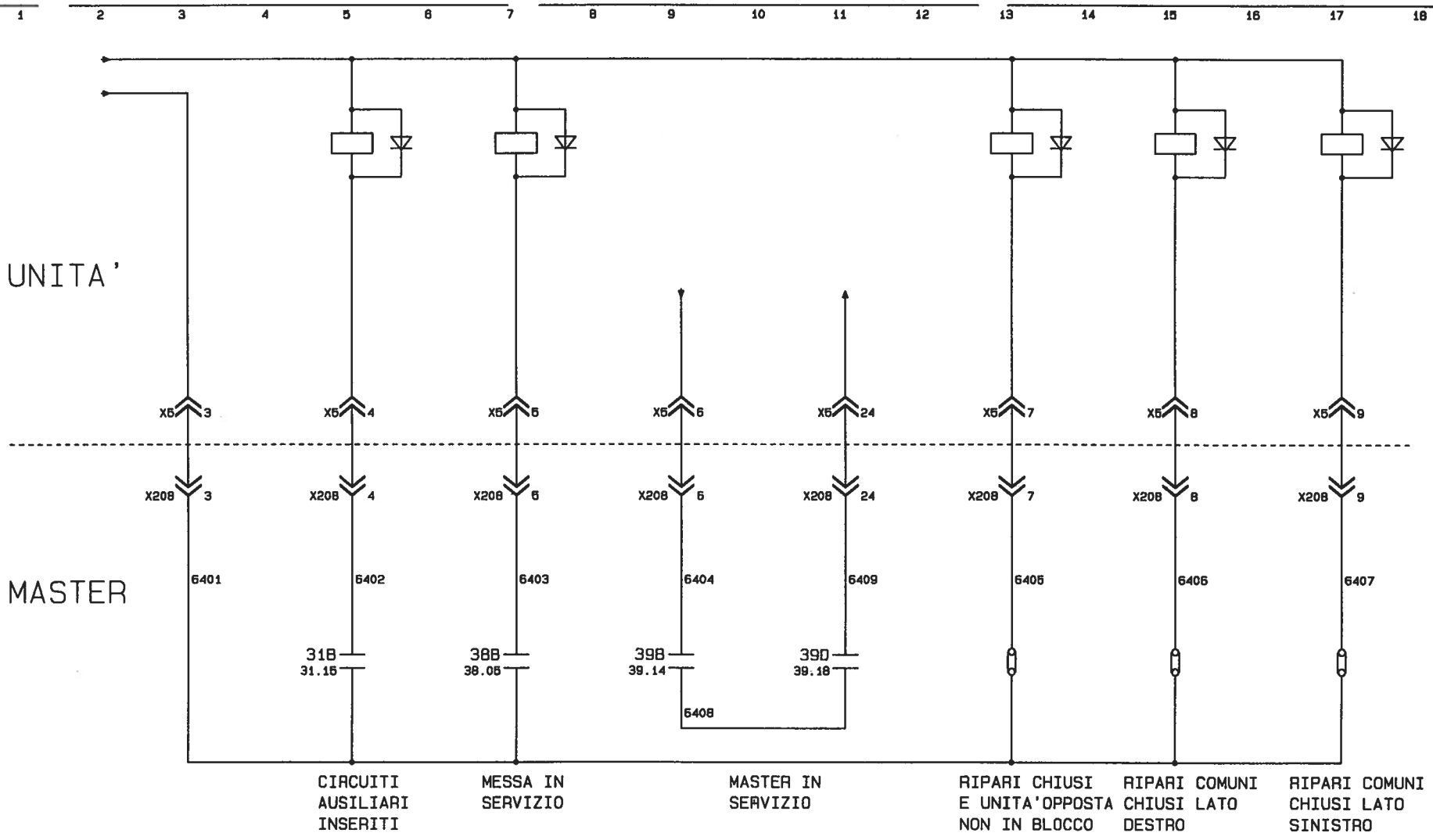

Modifiche:

Segue Fg. 65

COMAU DIVISIONE SISTEMI DI LAVORAZIONE MECCANICA	Dis.	DISEGNO N. 565706/00	MACCHINA LINEA DI LAVORAZIONE	INTERCONNESSIONI	COMMESSA N. 56570	Fg. n. 64
	DATA 30.10.95	STD.	BASAMENTO MOTORE	UNITA' 12.1	CLIENTE FMA	di 931
			FAM."B" OP.120/1	MASTER		

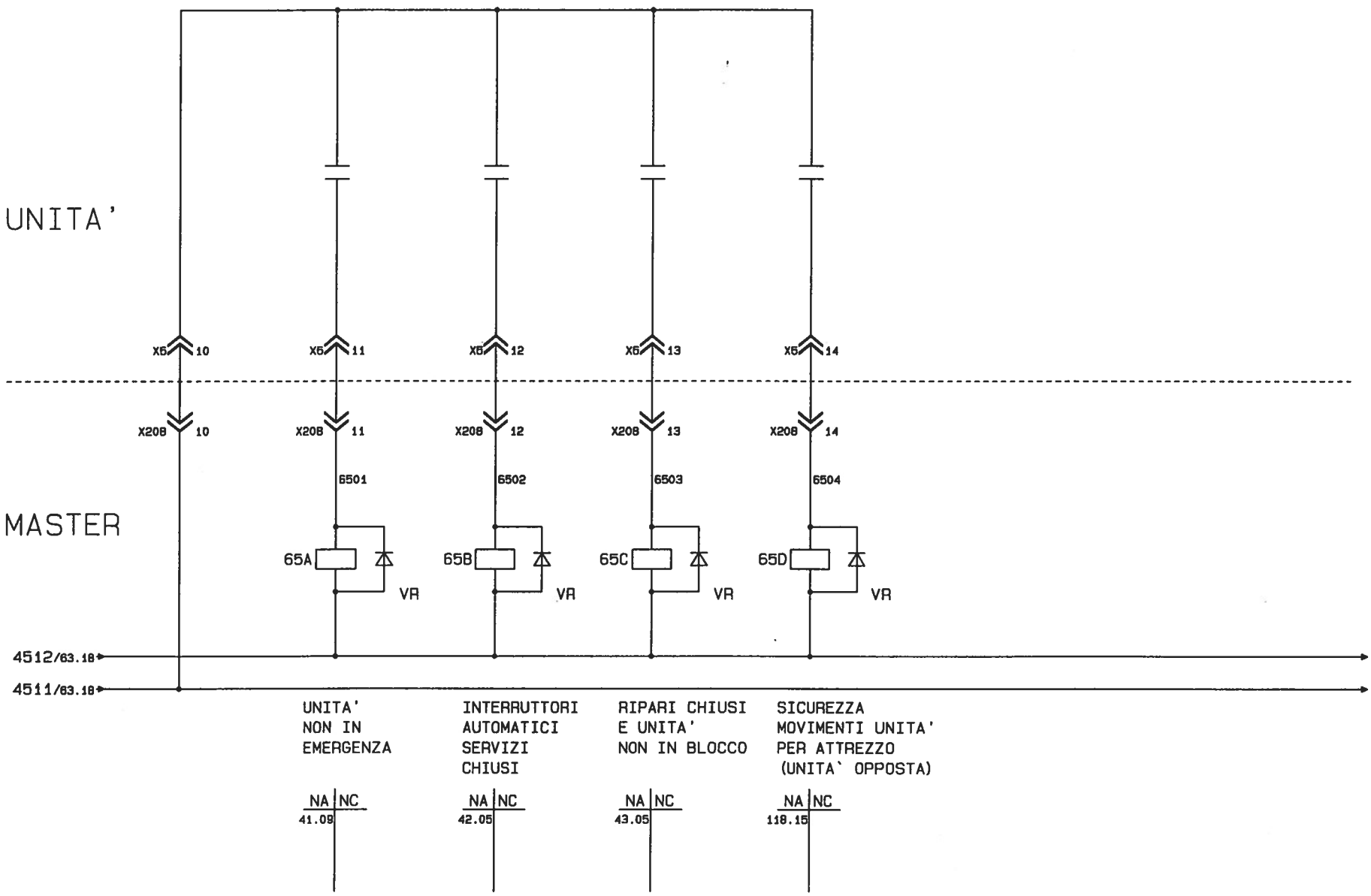

Modifiche:

Segue Fg. 66

COMAU DIVISIONE SISTEMI DI LAVORAZIONE MECCANICA	Dis.	DISEGNO N. 565706/00	MACCHINA LINEA DI LAVORAZIONE	INTERCONNESSIONI	COMMESSA N. 56570	Fg. n. 65
	DATA 30.10.95	STD.	BASAMENTO MOTORE	UNITA' 12.1	CLIENTE FMA	di 931
			FAM."B" OP.120/1	MASTER		

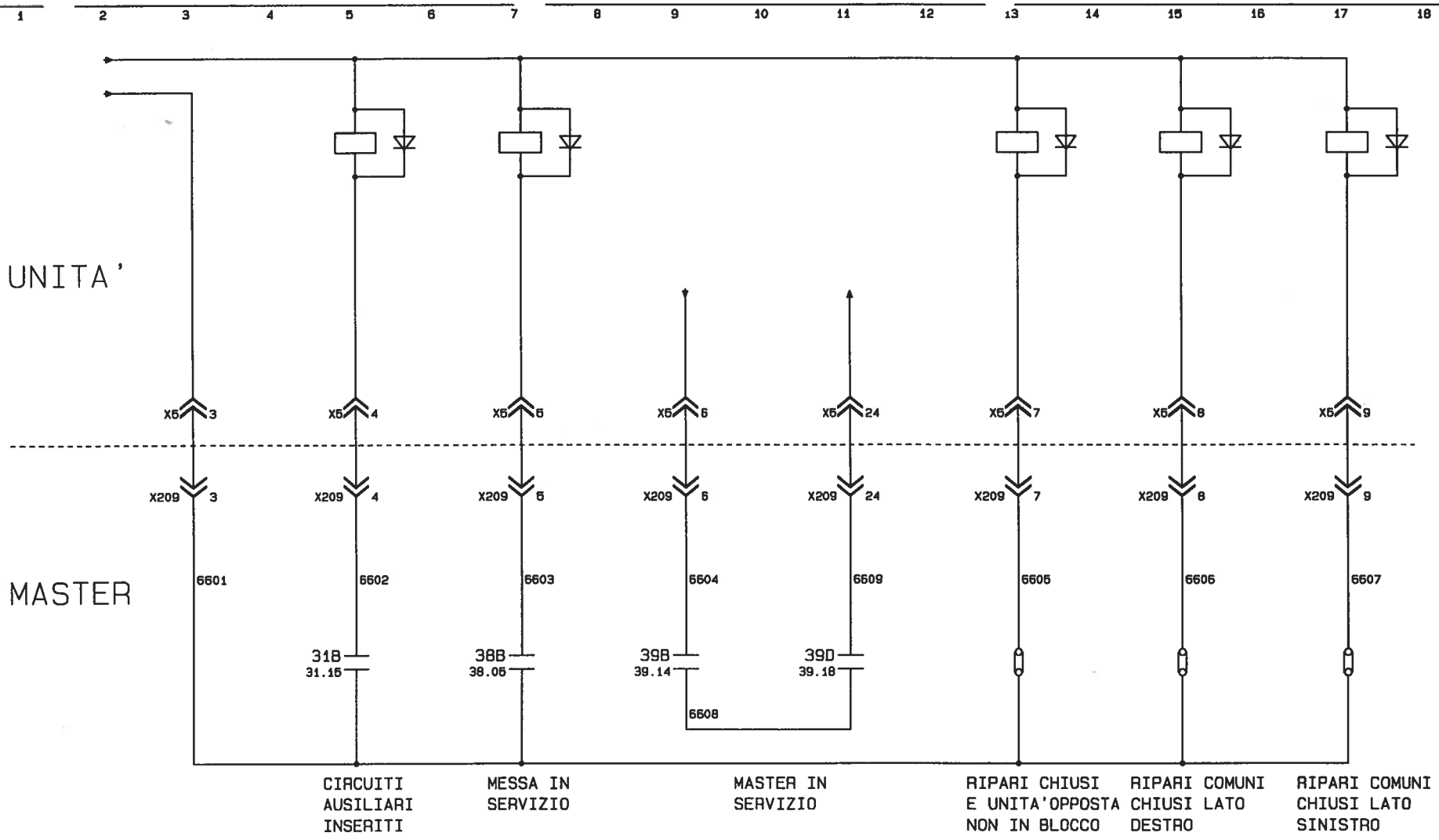

Modifiche:

Segue Fg. 67

OCMAU DIVISIONE SISTEMI DI LAVORAZIONE MECCANICA	Dis.	DISEGNO N. 565706/00	MACCHINA LINEA DI LAVORAZIONE	INTERCONNESSIONI	COMMESSA N. 56570	Fg. n. 66
	DATA 30.10.95	STD.	BASAMENTO MOTORE	UNITA' 14.1	CLIENTE FMA	di 931
			FAM."B" OP.120/1	MASTER		

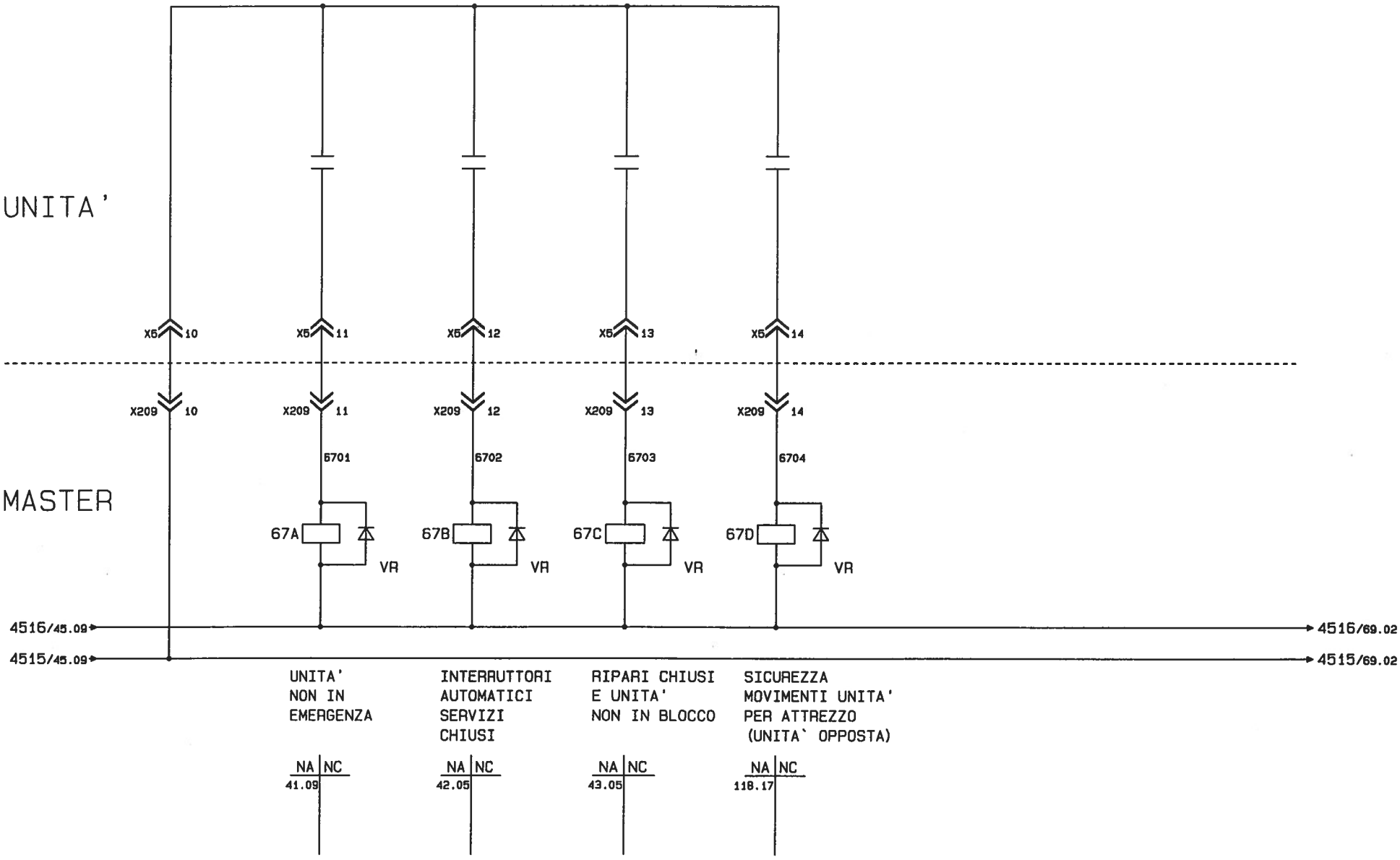

Modifiche:

Segue Fg. 68

COMAU DIVISIONE SISTEMI DI LAVORAZIONE MECCANICA	Dis.	DISEGNO N. 565706/00	MACCHINA LINEA DI LAVORAZIONE	INTERCONNESSIONI	COMMESSA N. 56570	Fg. n. 67
	DATA 30.10.95	STD.	BASAMENTO MOTORE	UNITA' 14.1	CLIENTE FMA	di 931
			FAM."B" OP.120/1	MASTER		

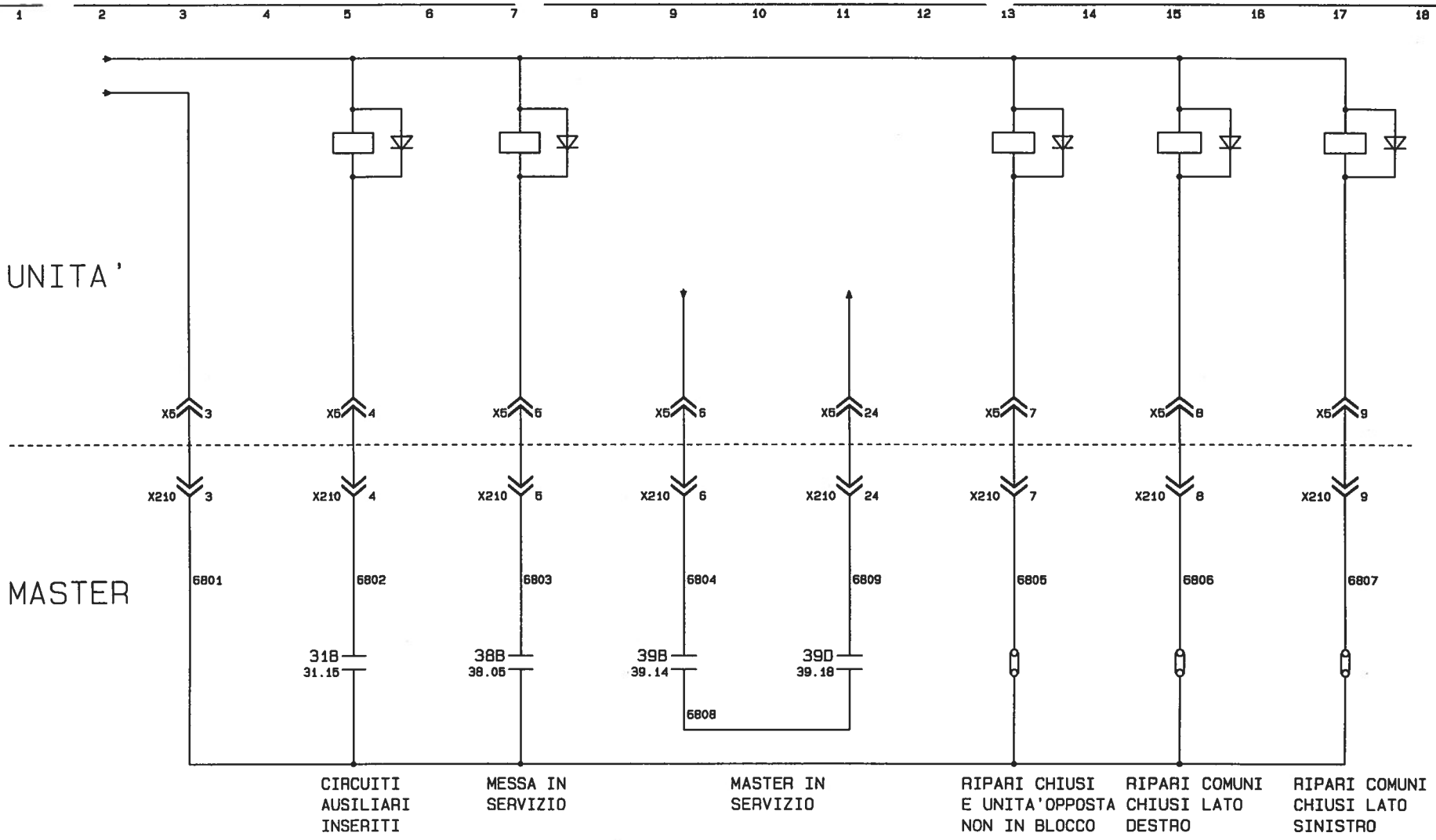

Modifiche:

Segue Fg. 69

COMAU DIVISIONE SISTEMI DI LAVORAZIONE MECCANICA	Dis.	DISEGNO N. 565706/00	MACCHINA LINEA DI LAVORAZIONE	INTERCONNESSIONI	COMMESSA N. 56570	Fg. n. 68
	DATA 30.10.95	STD.	BASAMENTO MOTORE	UNITA' 15.1	CLIENTE FMA	di 931
			FAM."B" OP.120/1	MASTER		

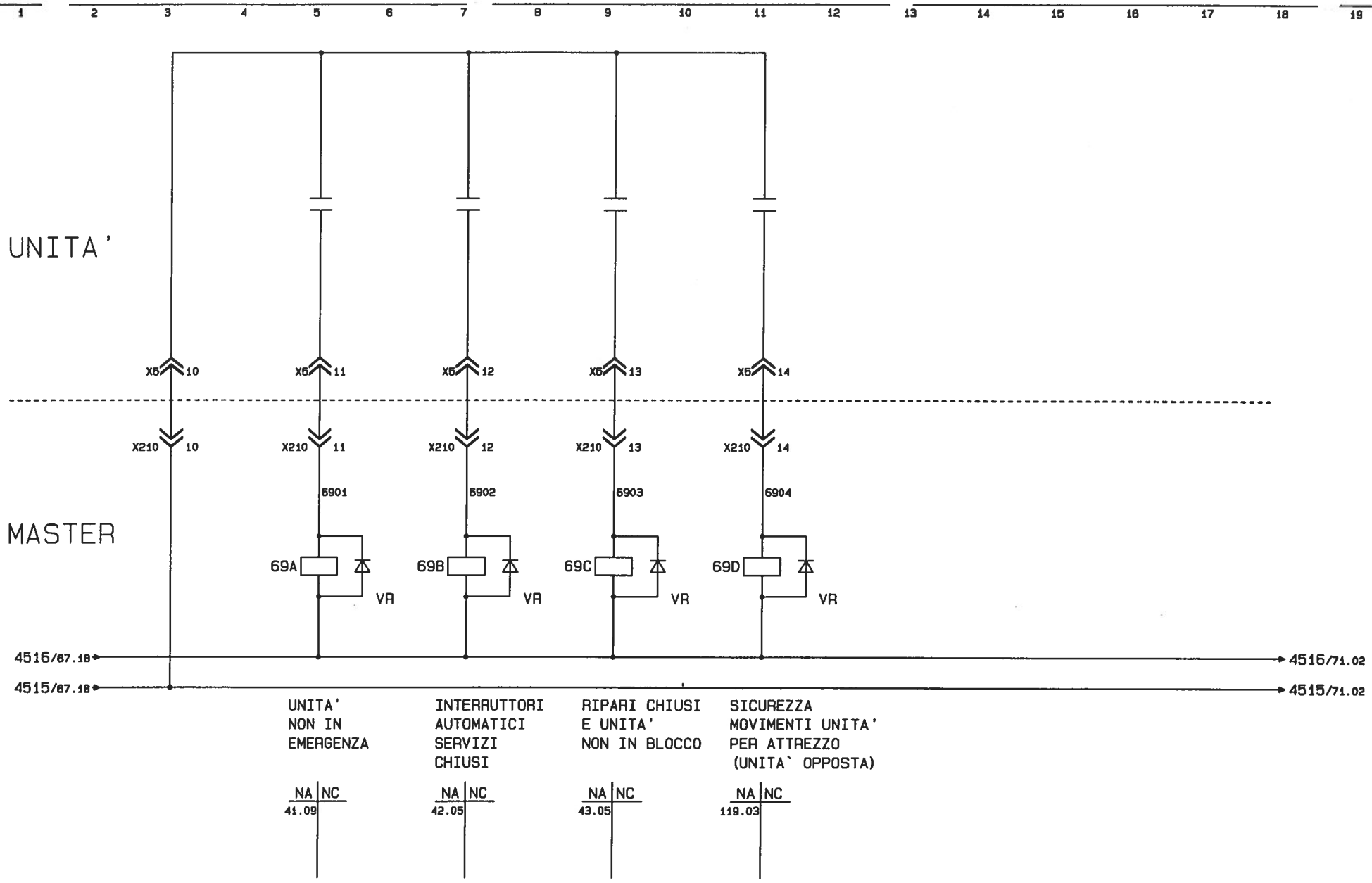

Modifiche:

Segue Fg. 70

COMAU DIVISIONE SISTEMI DI LAVORAZIONE MECCANICA	Dis.	DISEGNO N. 565706/00	MACCHINA LINEA DI LAVORAZIONE	INTERCONNESSIONI	COMMESSA N. 56570	Fg. n. 69
	DATA 30.10.95	STD.	BASAMENTO MOTORE	UNITA' 15.1	CLIENTE FMA	di 931
			FAM."B" OP.120/1	MASTER		

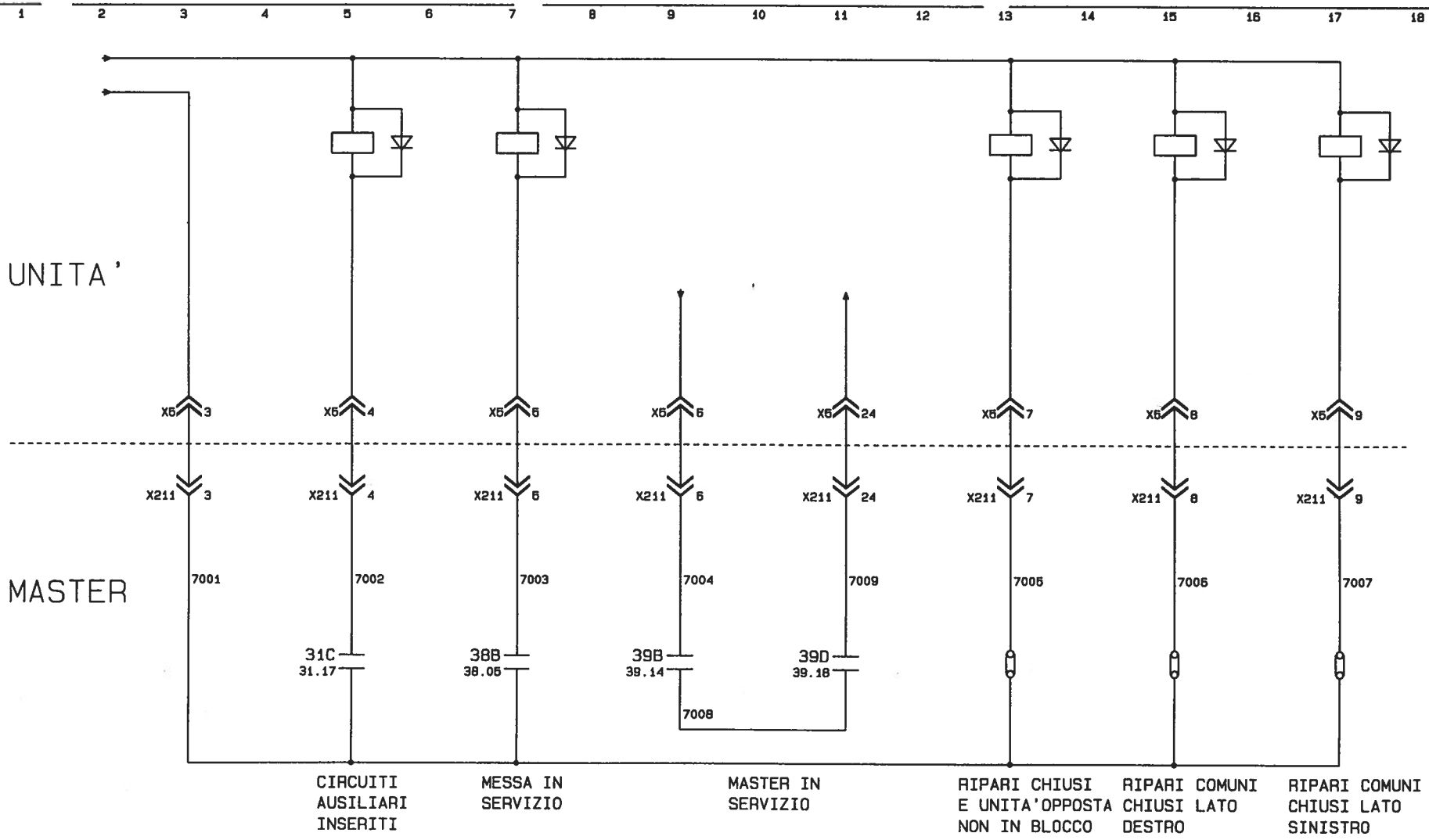

Modifiche:

Segue Fg. 71

COMAU DIVISIONE SISTEMI DI LAVORAZIONE MECCANICA	Dis.	DISEGNO N. 565706/00	MACCHINA LINEA DI LAVORAZIONE	INTERCONNESSIONI	COMMESSA N. 56570	Fg. n. 70
	DATA 30.10.95	STD.	BASAMENTO MOTORE	UNITA' 18.1	CLIENTE FMA	di 931
			FAM."B" OP.120/1	MASTER		

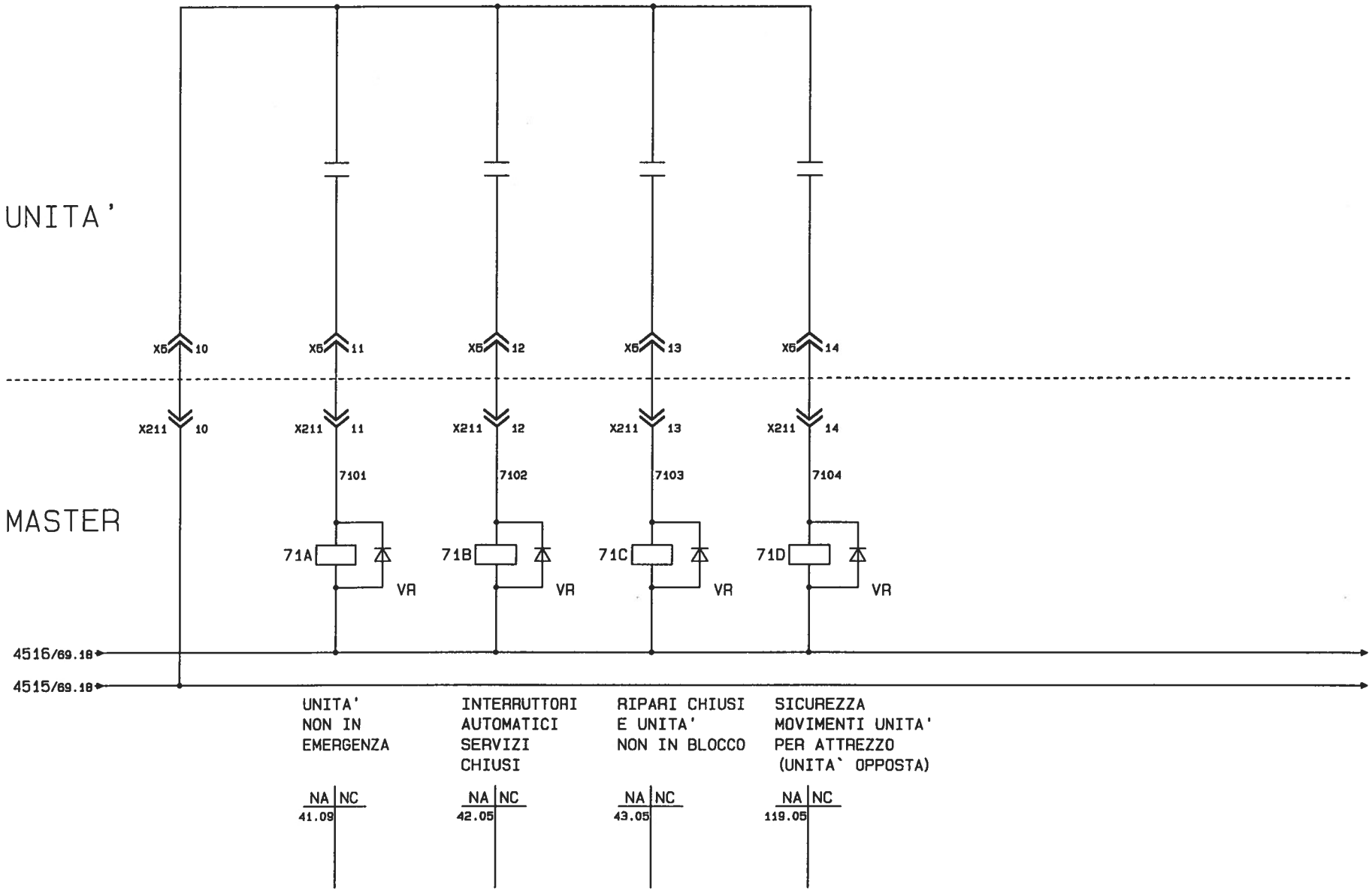

Modifiche:

Segue Fg. 90

COMAU DIVISIONE SISTEMI DI LAVORAZIONE MECCANICA	Dis.	DISEGNO N. 565706/00	MACCHINA LINEA DI LAVORAZIONE	INTERCONNESSIONI	COMMESSA N. 56570	Fg. n. 71
	DATA 30.10.95	STD.	BASAMENTO MOTORE	UNITA' 18.1	CLIENTE FMA	di 931
			FAM."B" OP.120/1	MASTER		

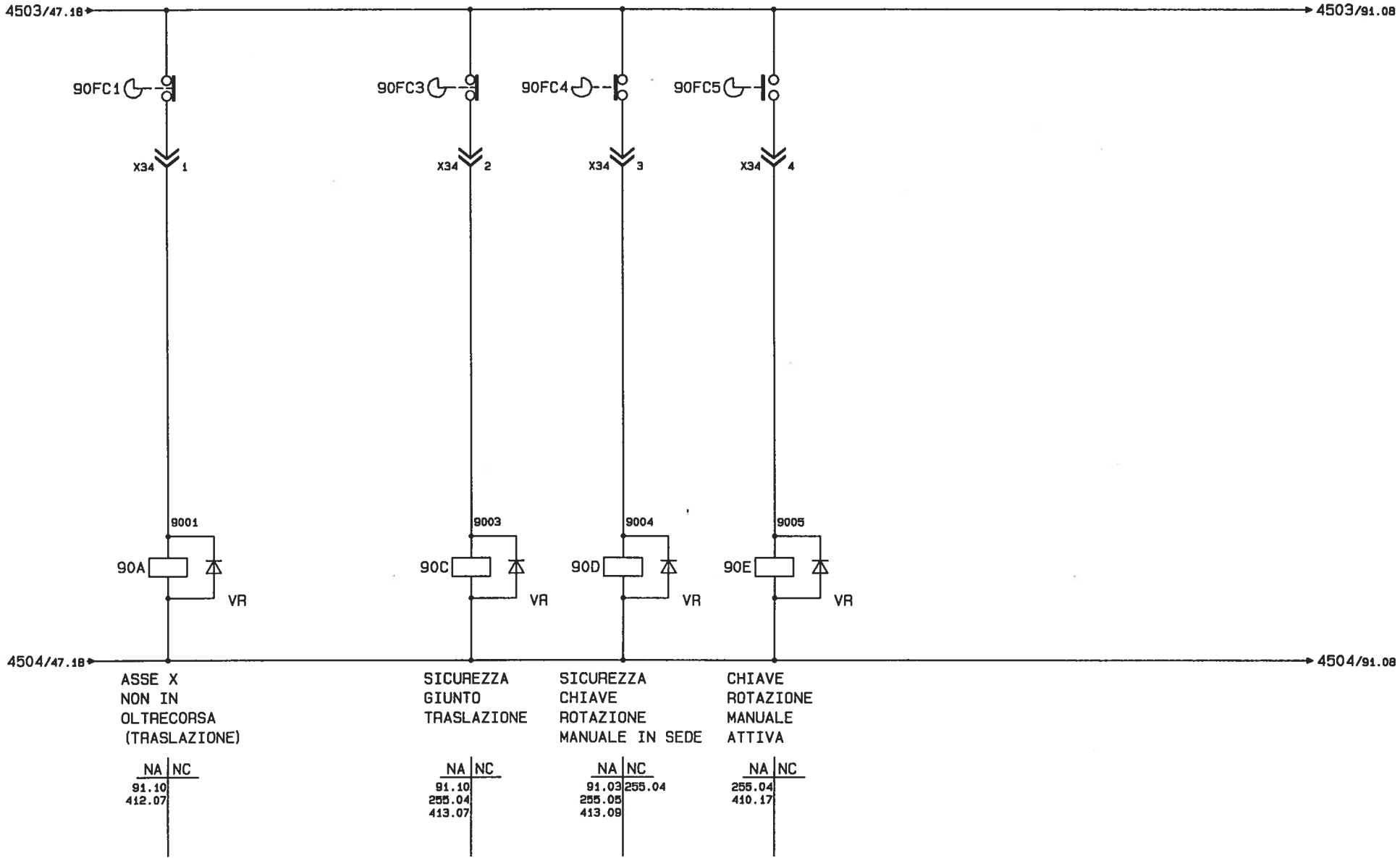

Modifiche:

Segue Fg. 91

COMAU DIVISIONE SISTEMI DI LAVORAZIONE MECCANICA	Dis.	DISEGNO N. 565706/00	MACCHINA LINEA DI LAVORAZIONE	TRASLAZIONE	COMMESSA N. 56570	Fg. n. 90
	DATA 30.10.95	STD.	BASAMENTO MOTORE		CLIENTE FMA	di 931
			FAM."B" OP.120/1	MASTER		

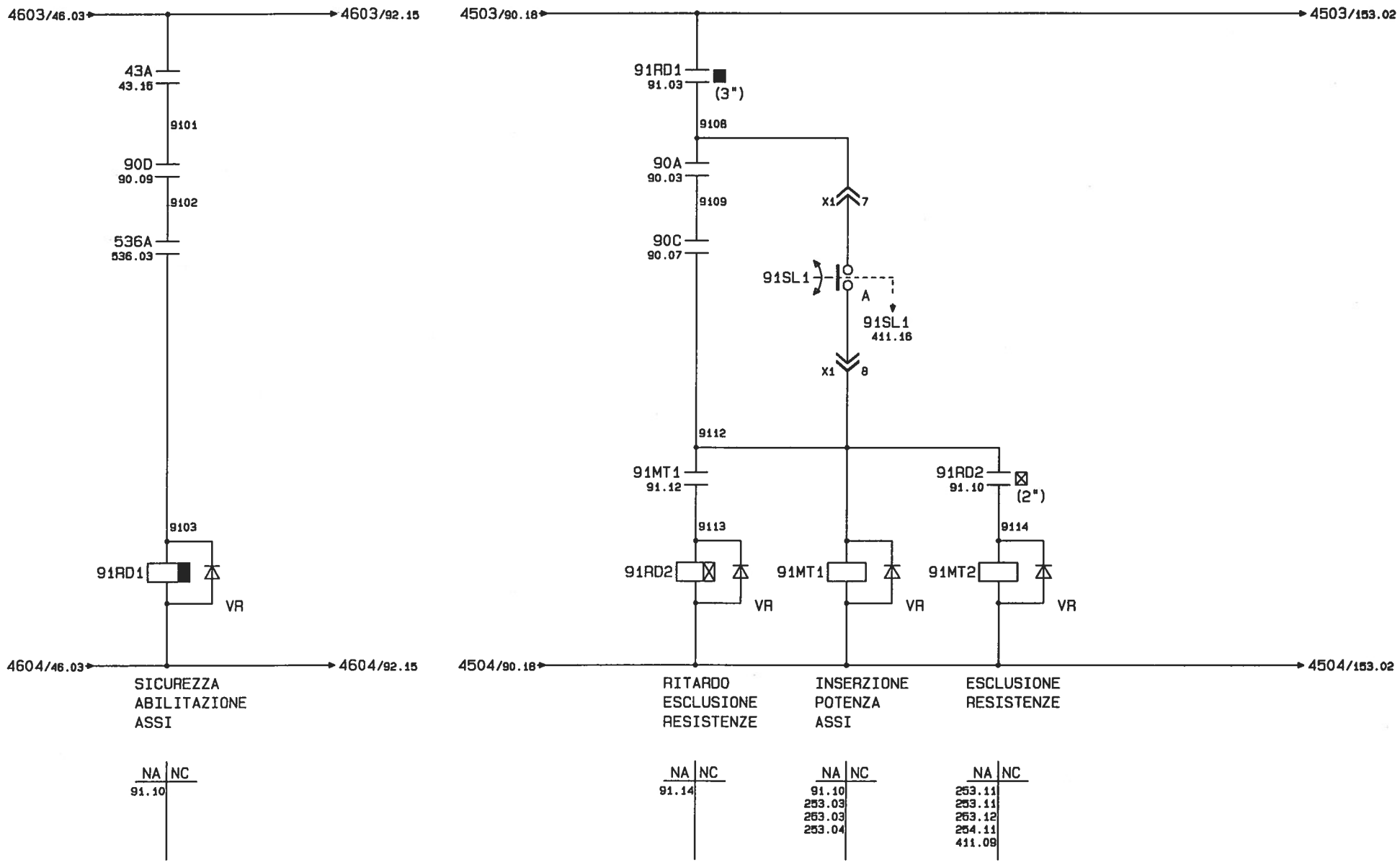

Modifiche:

Segue Fg. 92

OCMAU DIVISIONE SISTEMI DI LAVORAZIONE MECCANICA	Dis.	DISEGNO N. 565706/00	MACCHINA LINEA DI LAVORAZIONE	TRASLAZIONE	COMMESSA N. 56570	Fg. n. 91
	DATA 30.10.95	STD.	BASAMENTO MOTORE		CLIENTE FMA	di 931
			FAM."B" OP.120/1	MASTER		

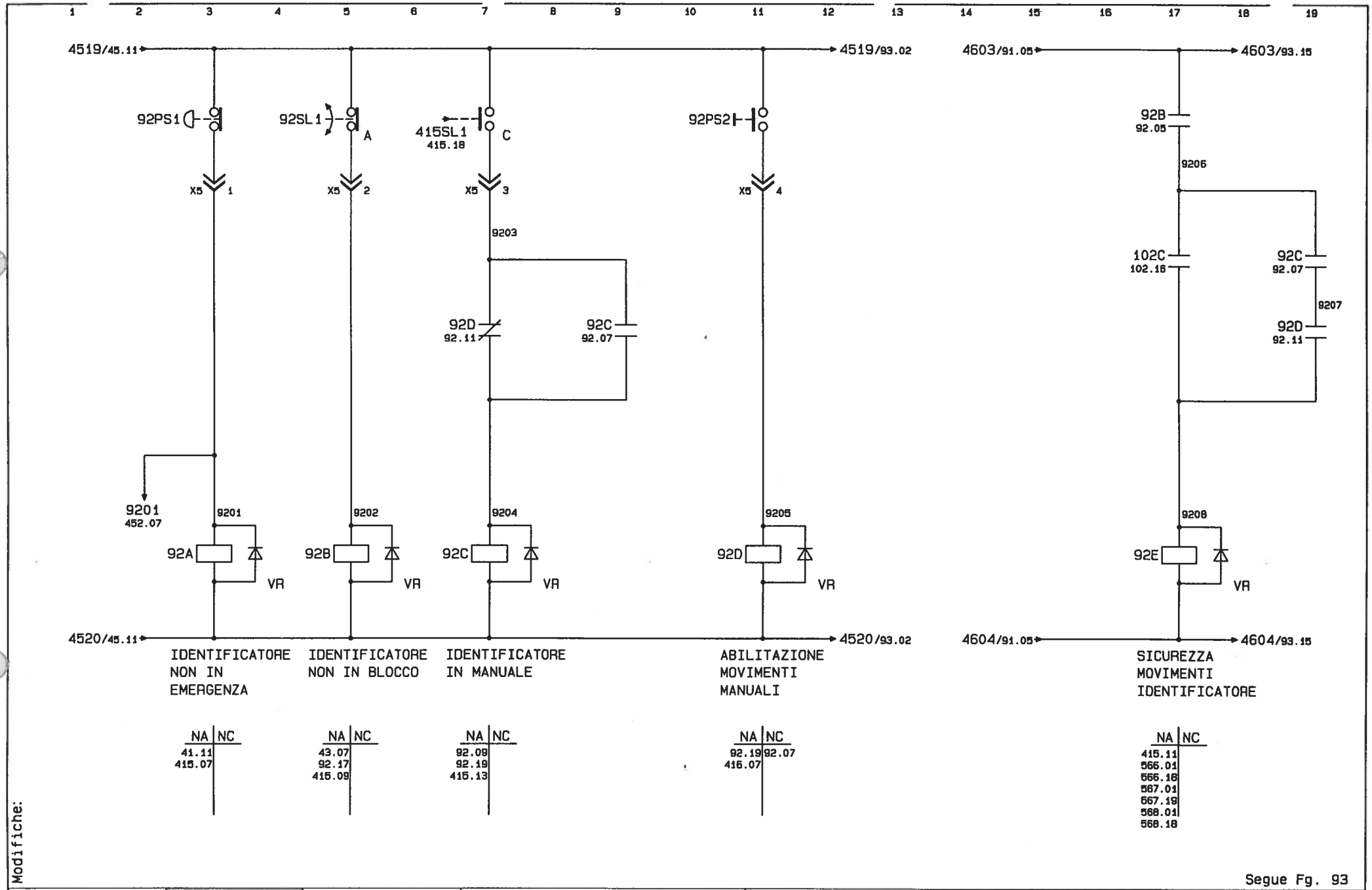

Modifiche:

Segue Fg. 93

COMAU DIVISIONE SISTEMI DI LAVORAZIONE MECCANICA	Dis.	DISEGNO N. 565706/00	MACCHINA LINEA DI LAVORAZIONE	CARICATORE E	COMMESSA N. 56570	Fg. n. 92
	DATA 30.10.95	STD.	BASAMENTO MOTORE	IDENTIFICATORE ST.97	CLIENTE FMA	di 931
			FAM."B" OP.120/1	MASTER		

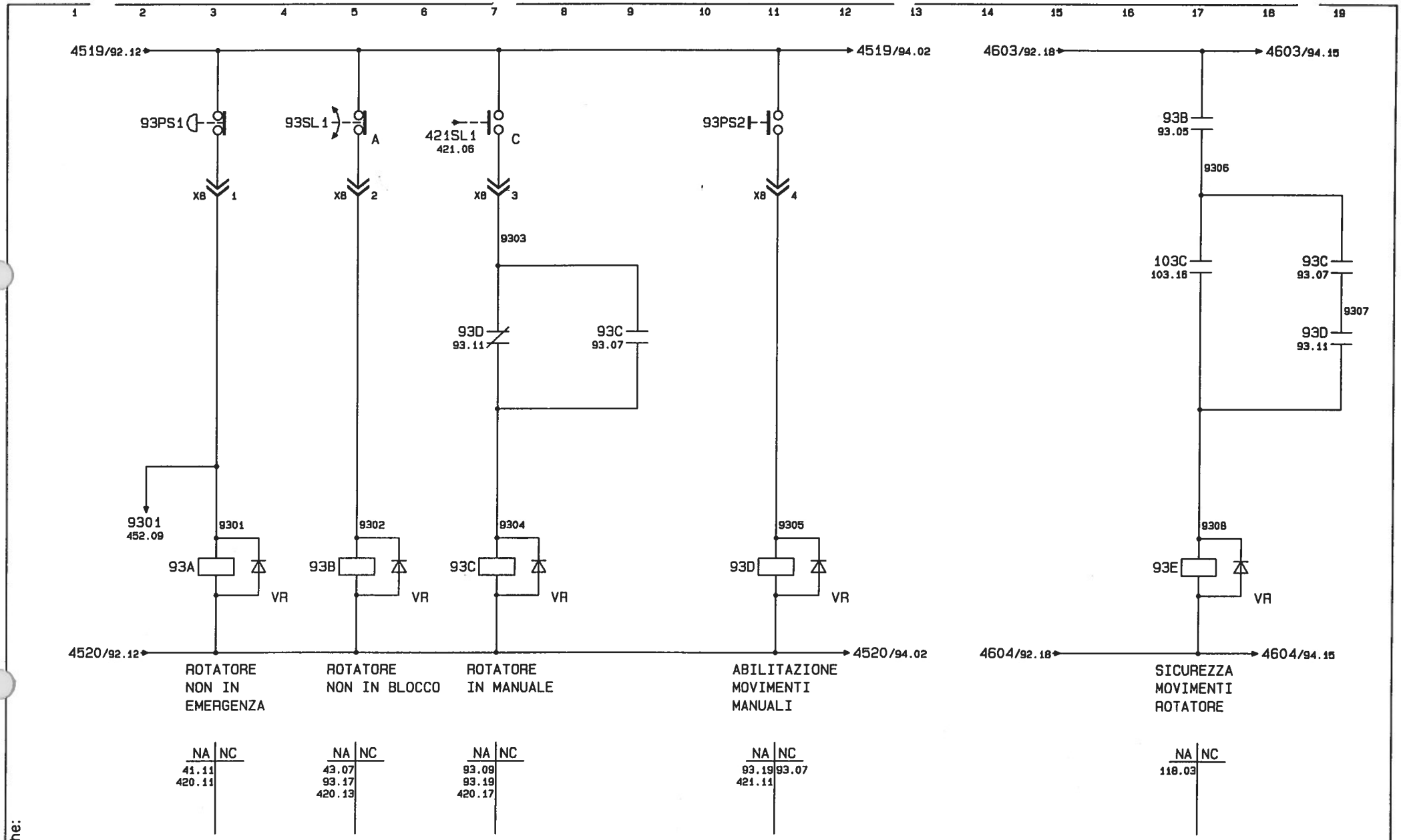

Modifiche:

Segue Fg. 94

COMAU DIVISIONE SISTEMI DI LAVORAZIONE MECCANICA	Dis.	DISEGNO N. 565706/00	MACCHINA LINEA DI LAVORAZIONE	ROTATORE STAZIONE 01	COMMESSA N. 56570	Fg. n. 93
	DATA 30.10.95	STD.	BASAMENTO MOTORE		CLIENTE FMA	di 931
			FAM."B" OP.120/1	MASTER		

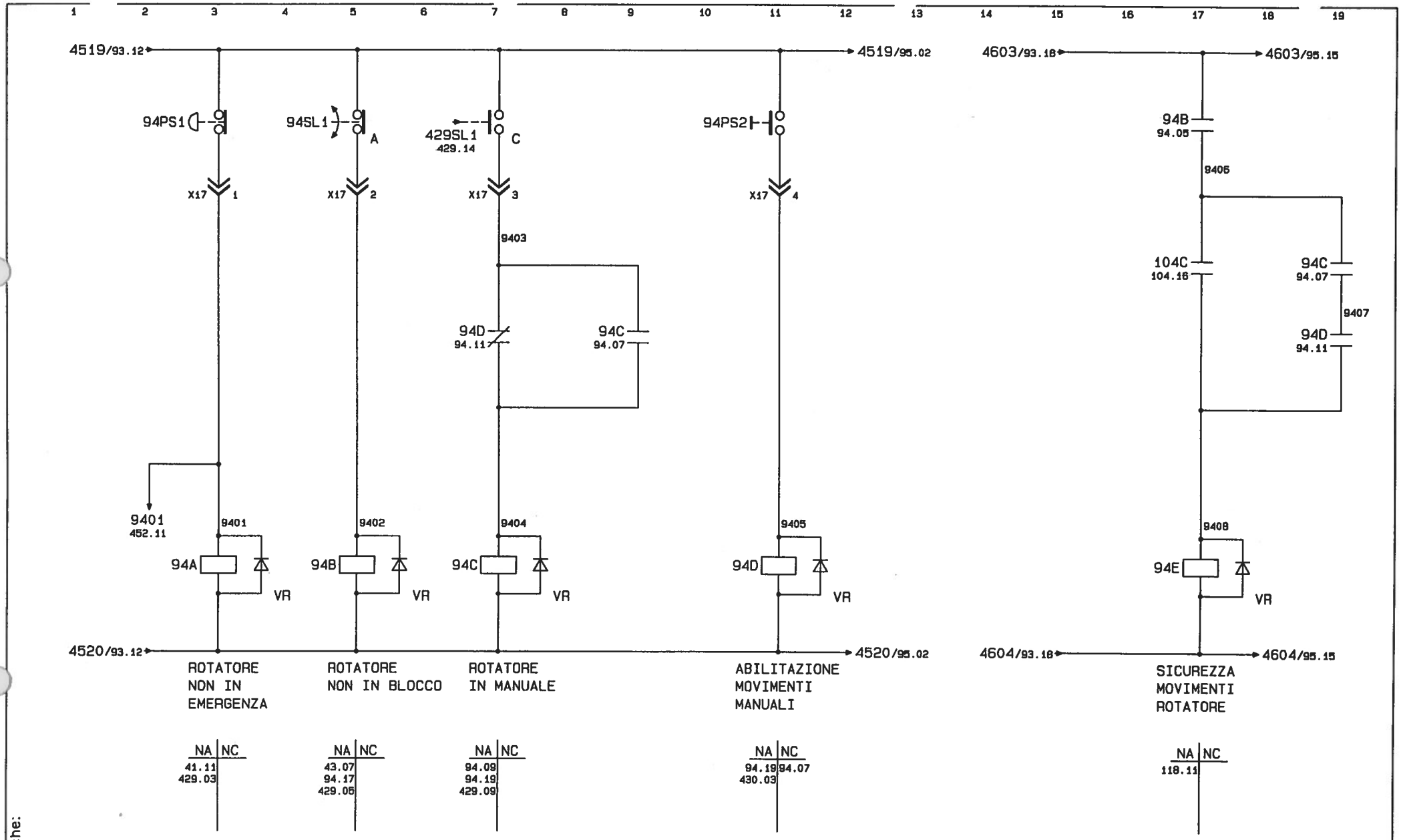

Modifiche:

Segue Fg. 95

COMAU DIVISIONE SISTEMI DI LAVORAZIONE MECCANICA	Dis.	DISEGNO N. 565706/00	MACCHINA LINEA DI LAVORAZIONE	ROTATORE STAZIONE 09	COMMESSA N. 56570	Fg. n. 94
	DATA 30.10.95	STD.	BASAMENTO MOTORE		CLIENTE FMA	di 931
			FAM."B" OP.120/1	MASTER		

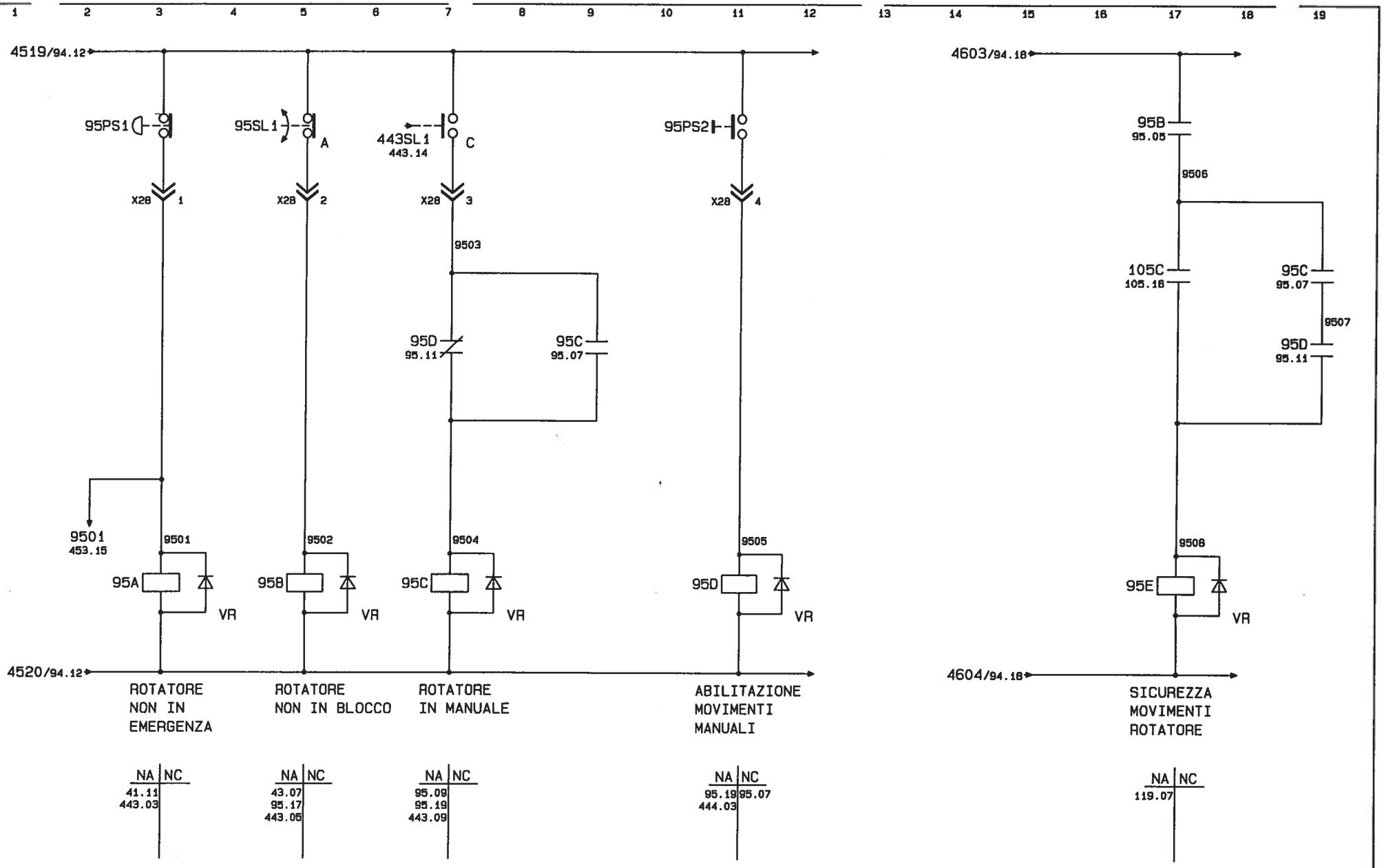

Modifiche:

Segue Fg. 102

COMAU DIVISIONE SISTEMI DI LAVORAZIONE MECCANICA	Dis.	DISEGNO N. 565706/00	MACCHINA LINEA DI LAVORAZIONE	ROTATORE	COMMESSA N. 56570	Fg. n. 95
	DATA 30.10.95	STD.	BASAMENTO MOTORE	STAZIONE 21	CLIENTE FMA	di 931
			FAM."B" OP.120/1	MASTER		

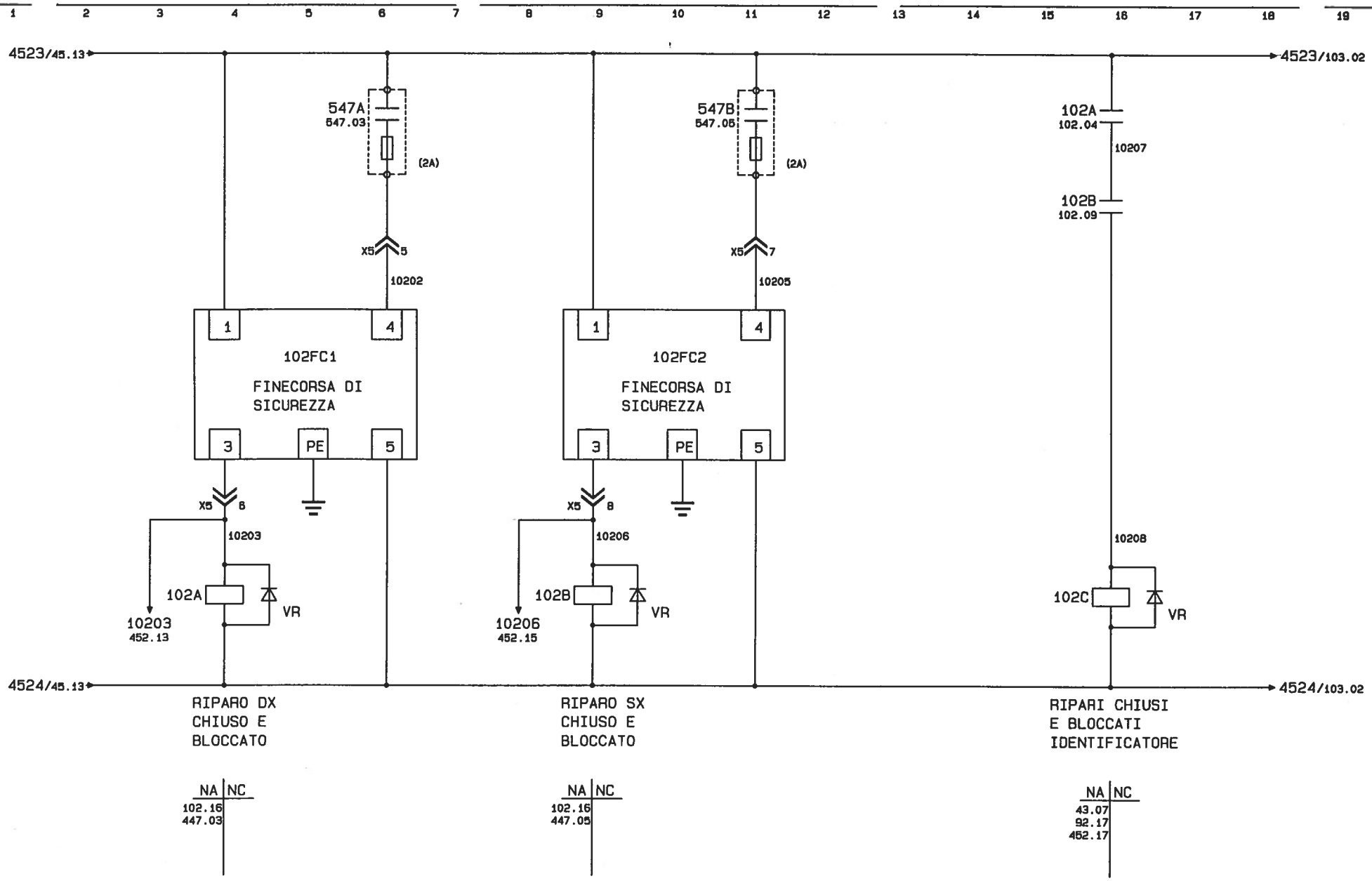

Modifiche:

Segue Fg. 103

COMAU DIVISIONE SISTEMI DI LAVORAZIONE MECCANICA	Dis.	DISEGNO N. 565706/00	MACCHINA LINEA DI LAVORAZIONE	CARICATORE E	COMMESSA N. 56570	Fg. n. 102
	DATA 30.10.95	STD.	BASAMENTO MOTORE	IDENTIFICATORE ST. 97	CLIENTE FMA	di 931
			FAM."B" OP.120/1	MASTER		

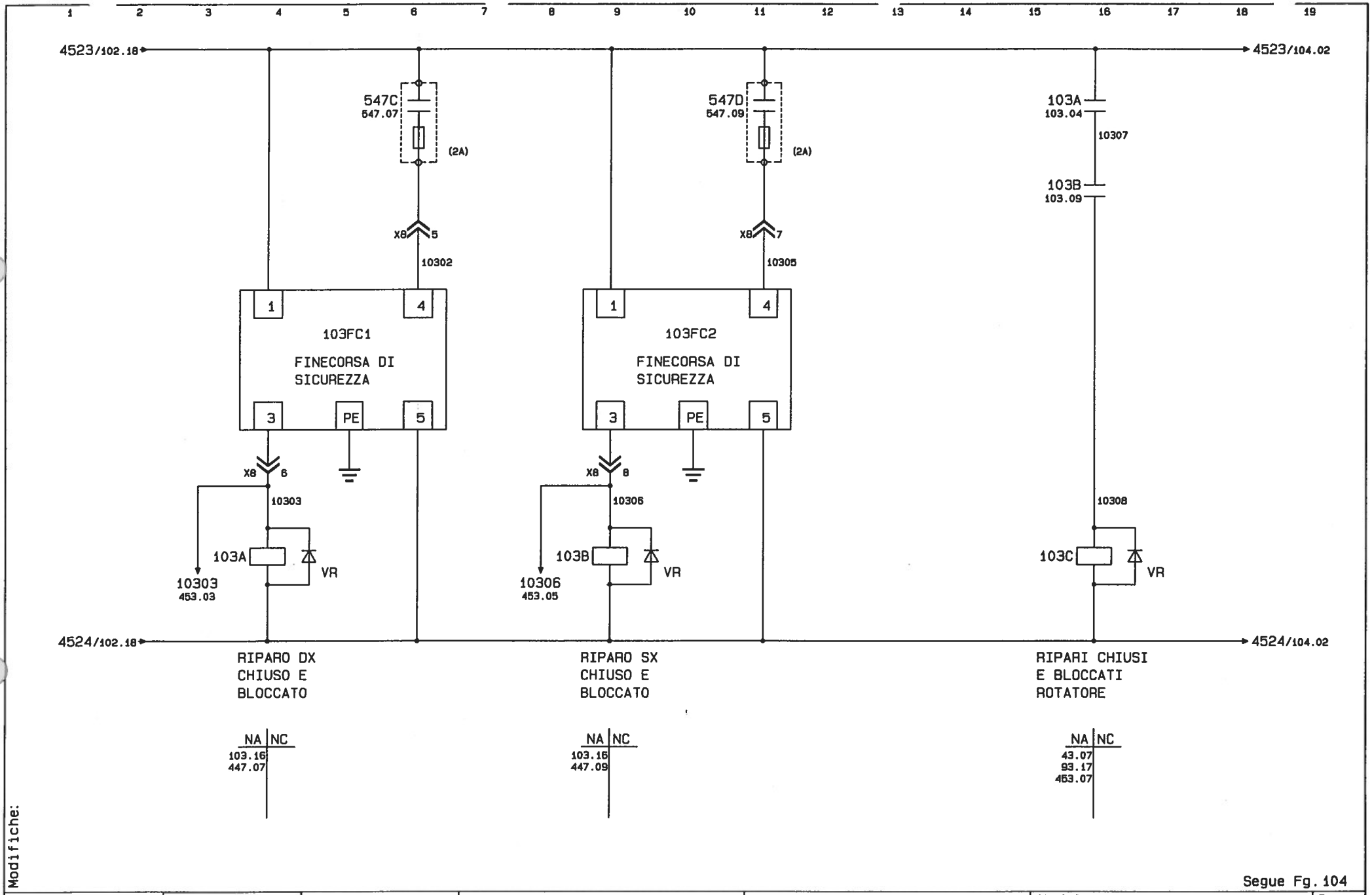

Modifiche:

Segue Fg. 104

COMAU DIVISIONE SISTEMI DI LAVORAZIONE MECCANICA	Dis.	DISEGNO N. 565706/00	MACCHINA LINEA DI LAVORAZIONE	ROTATORE STAZIONE 01	COMMESSA N. 56570	Fg. n. 103
	DATA 30.10.95	STD.	BASAMENTO MOTORE		CLIENTE FMA	di 931
			FAM."B" OP.120/1	MASTER		

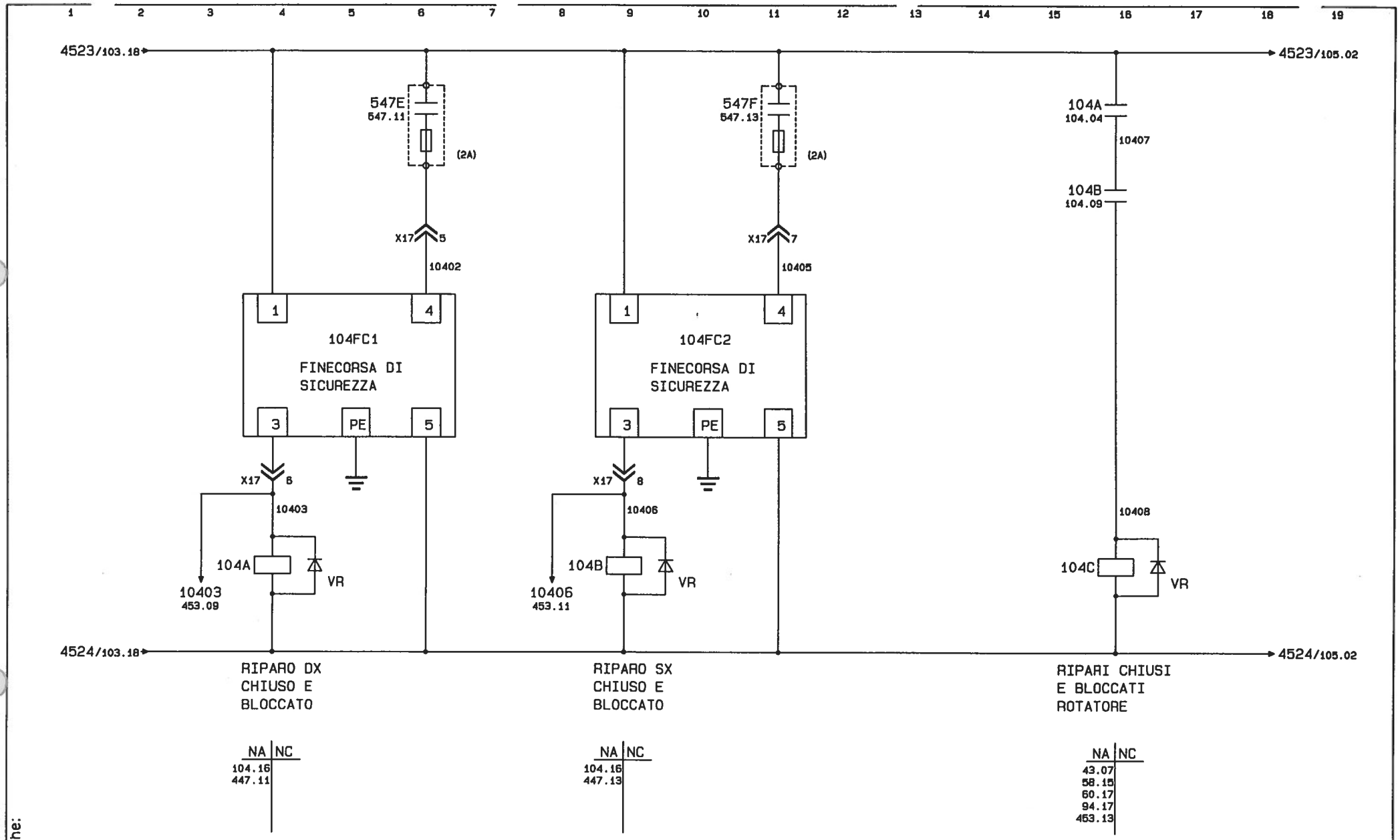

Modifiche:

Segue Fg. 105

COMAU DIVISIONE SISTEMI DI LAVORAZIONE MECCANICA	Dis.	DISEGNO N. 565706/00	MACCHINA LINEA DI LAVORAZIONE	ROTATORE STAZIONE 09	COMMESSA N. 56570	Fg. n. 104
	DATA 30.10.95	STD.	BASAMENTO MOTORE		CLIENTE FMA	di 931
			FAM."B" OP.120/1	MASTER		

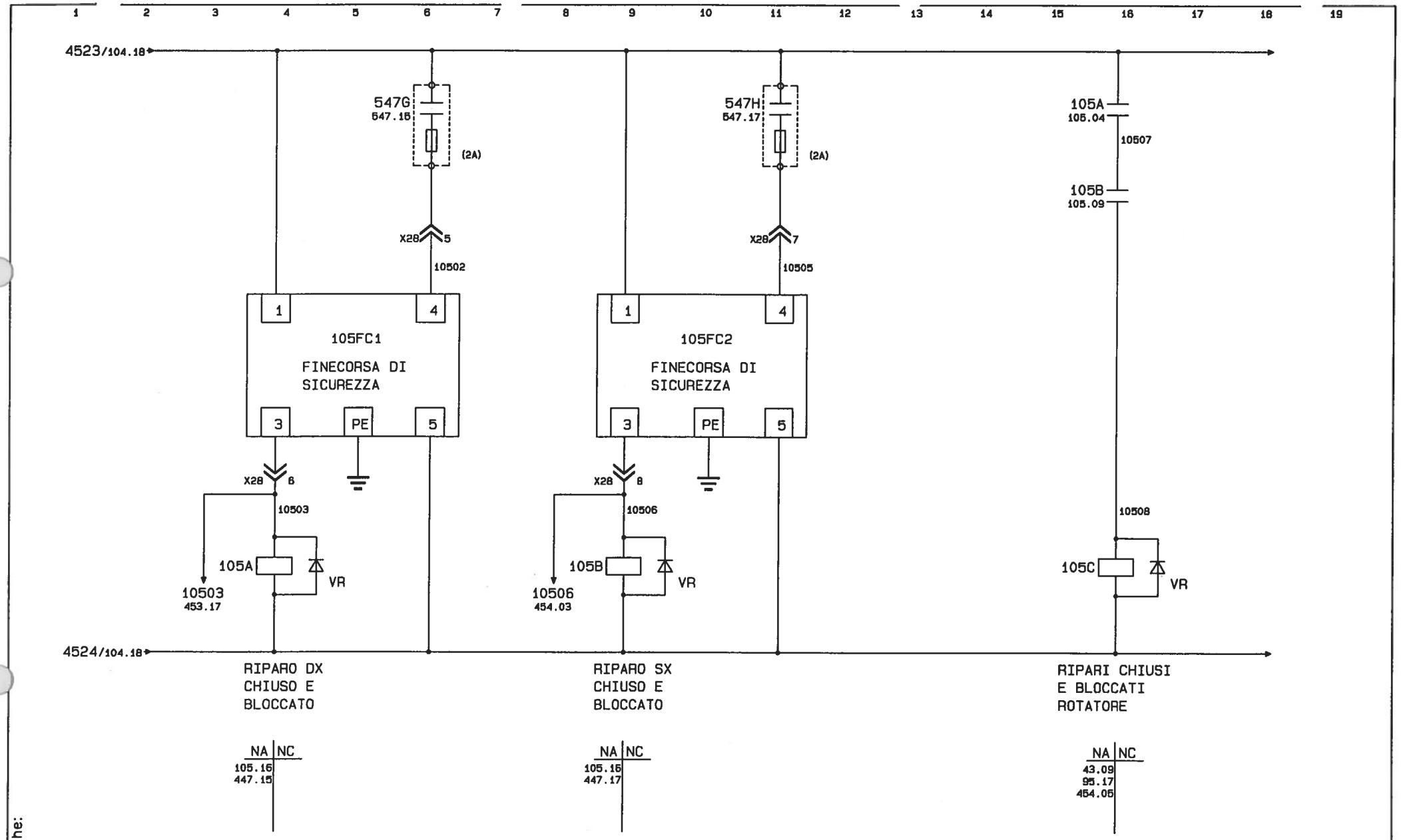

Modifiche:

Segue Fg. 118

COMAU DIVISIONE SISTEMI DI LAVORAZIONE MECCANICA	Dis.	DISEGNO N. 565706/00	MACCHINA LINEA DI LAVORAZIONE	ROTATORE	COMMESSA N. 56570	Fg. n. 105
	DATA 30.10.95	STD.	BASAMENTO MOTORE	STAZIONE 21	CLIENTE FMA	di 931
			FAM."B" OP.120/1	MASTER		

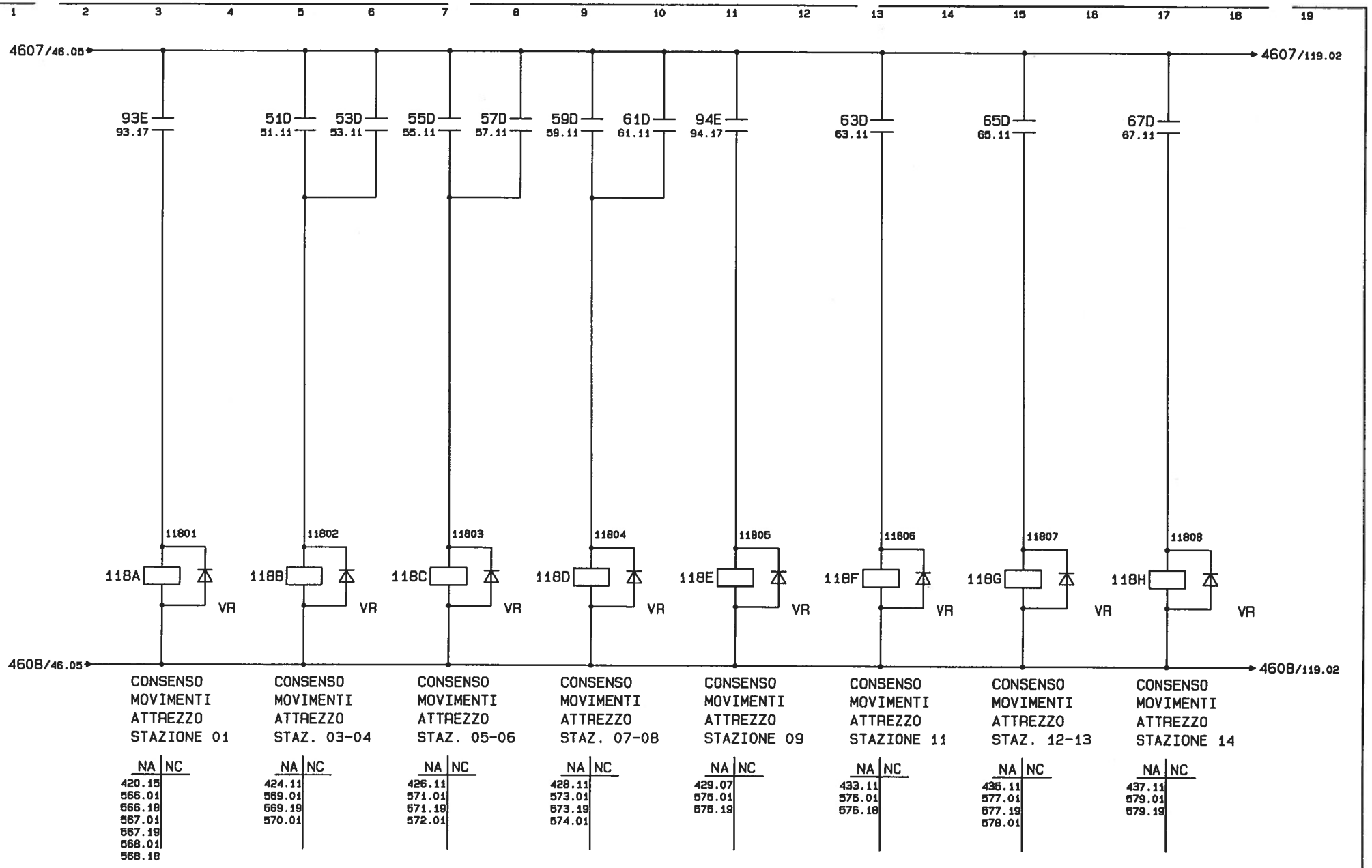

Modifiche:

Segue Fg. 119

COMAU DIVISIONE SISTEMI DI LAVORAZIONE MECCANICA	Dis.	DISEGNO N. 565706/00	MACCHINA LINEA DI LAVORAZIONE	CONSENSI MOVIMENTI	COMMESSA N. 56570	Fg. n. 118
	DATA 30.10.95	STD.	BASAMENTO MOTORE	ATTREZZI	CLIENTE FMA	di 931
			FAM."B" OP.120/1	MASTER		

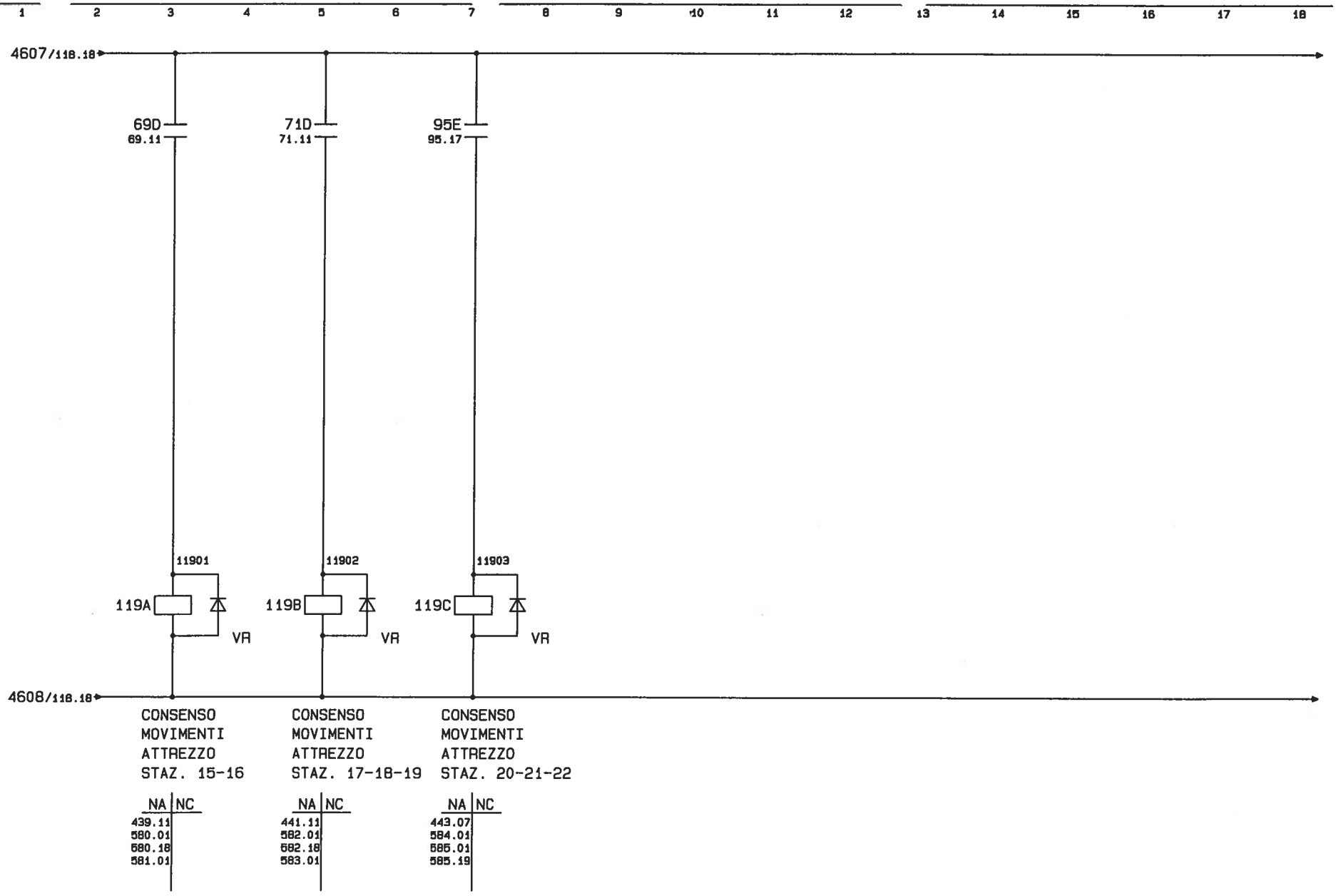

Modifiche:

Segue Fg. 121

COMAU DIVISIONE SISTEMI DI LAVORAZIONE MECCANICA	Dis.	DISEGNO N. 565706/00	MACCHINA LINEA DI LAVORAZIONE	CONSENSI MOVIMENTI	COMMESSA N. 56570	Fg. n. 119
	DATA 30.10.95	STD.	BASAMENTO MOTORE	ATTREZZI	CLIENTE FMA	di 931
			FAM."B" OP.120/1	MASTER		

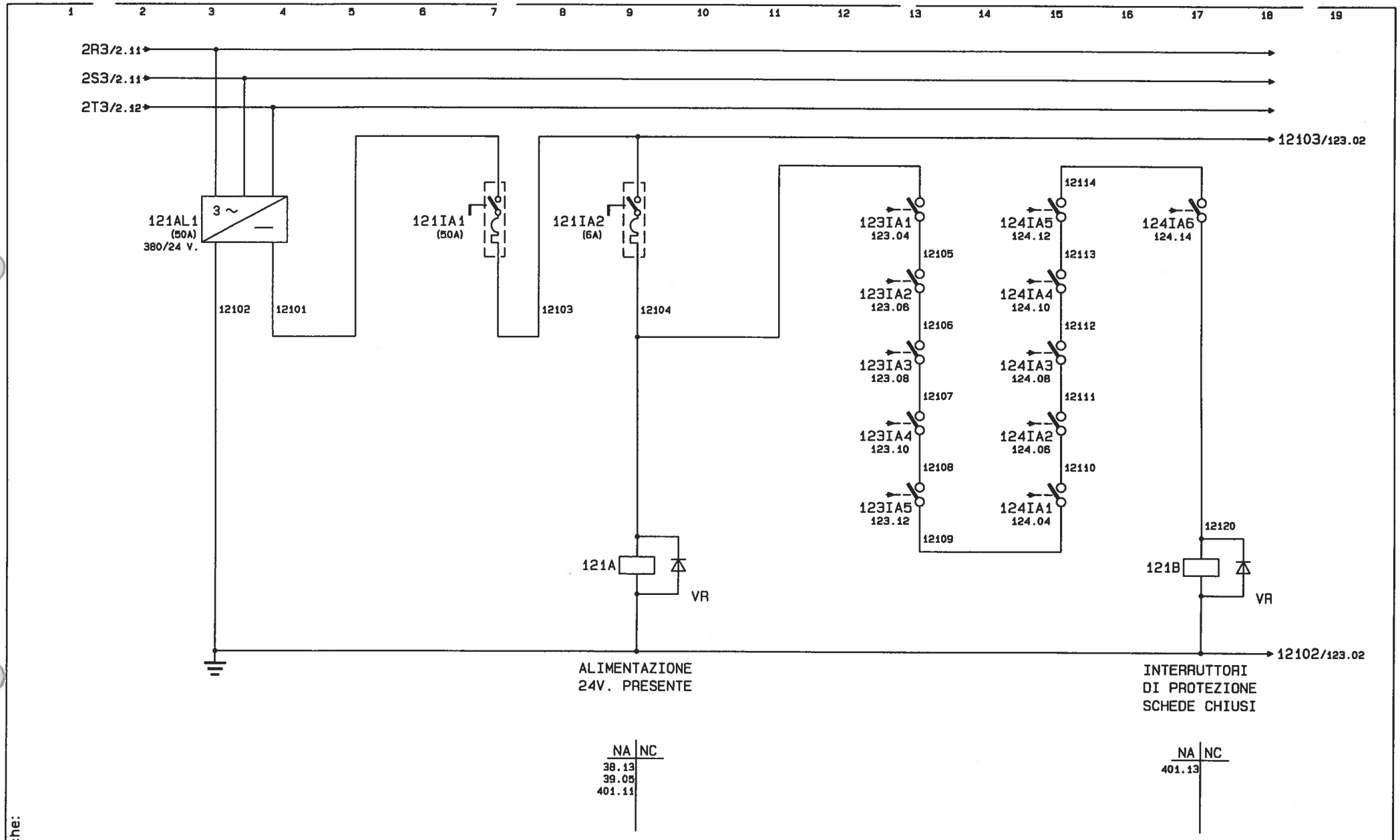

Modifiche:

Segue Fg. 123

COMAU DIVISIONE SISTEMI DI LAVORAZIONE MECCANICA	Dis.	DISEGNO N. 565706/00	MACCHINA LINEA DI LAVORAZIONE	ALIMENTAZIONE 24Vcc.	COMMESSA N. 56570	Fg. n. 121
	DATA 30.10.95	STD.	BASAMENTO MOTORE	INGRESSI - USCITE LOGICA	CLIENTE FMA	di 931
			FAM."B" OP.120/1	MASTER		

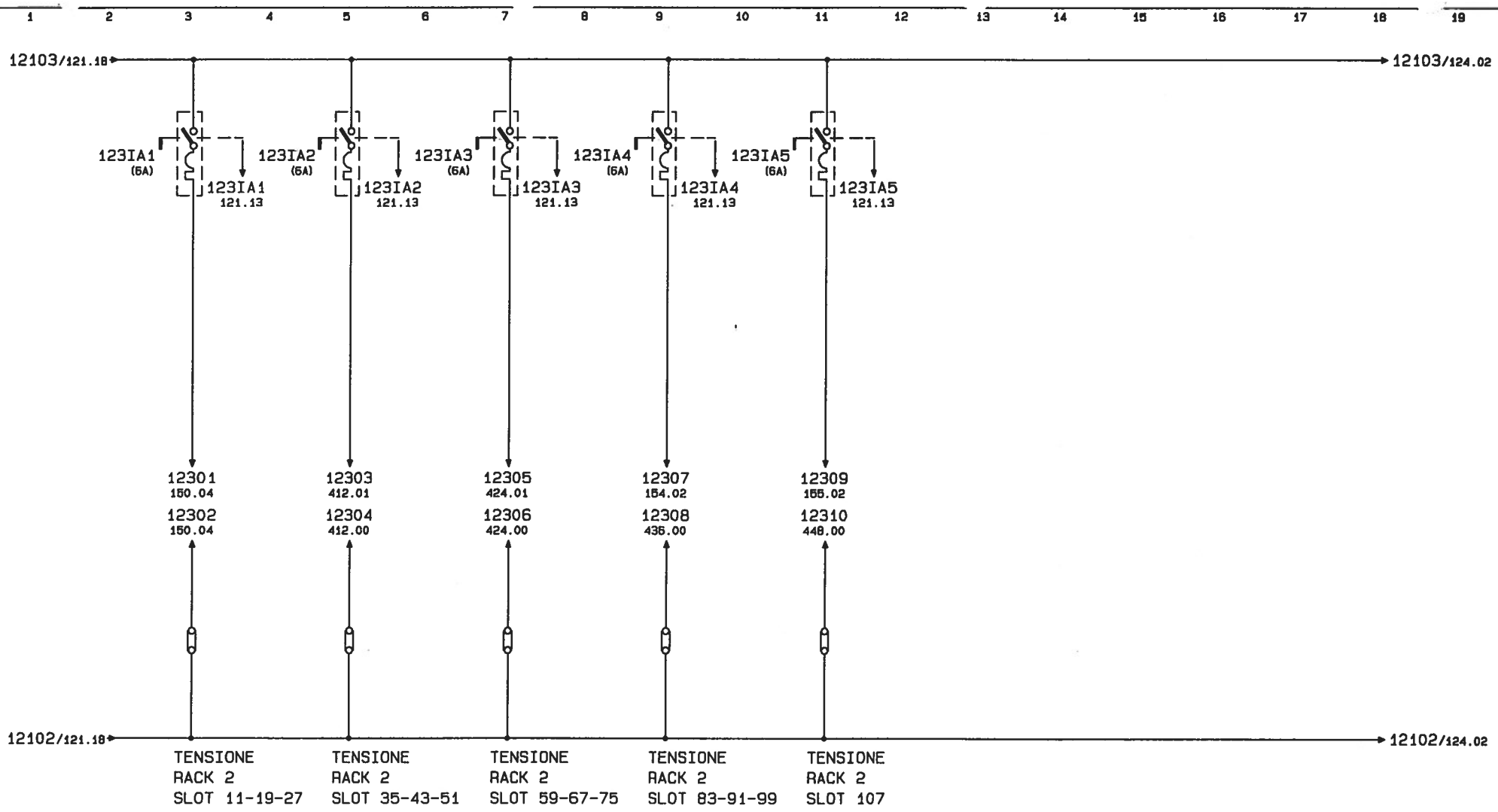

Modifiche:

Segue Fg. 124

OCMAU DIVISIONE SISTEMI DI LAVORAZIONE MECCANICA	Dis.	DISEGNO N. 565706/00	MACCHINA LINEA DI LAVORAZIONE	ALIMENTAZIONE 24Vcc.	COMMESSA N. 56570	Fg. n. 123
	DATA 30.10.95	STD.	BASAMENTO MOTORE	INGRESSI	CLIENTE FMA	di 931
			FAM."B" OP.120/1	MASTER		

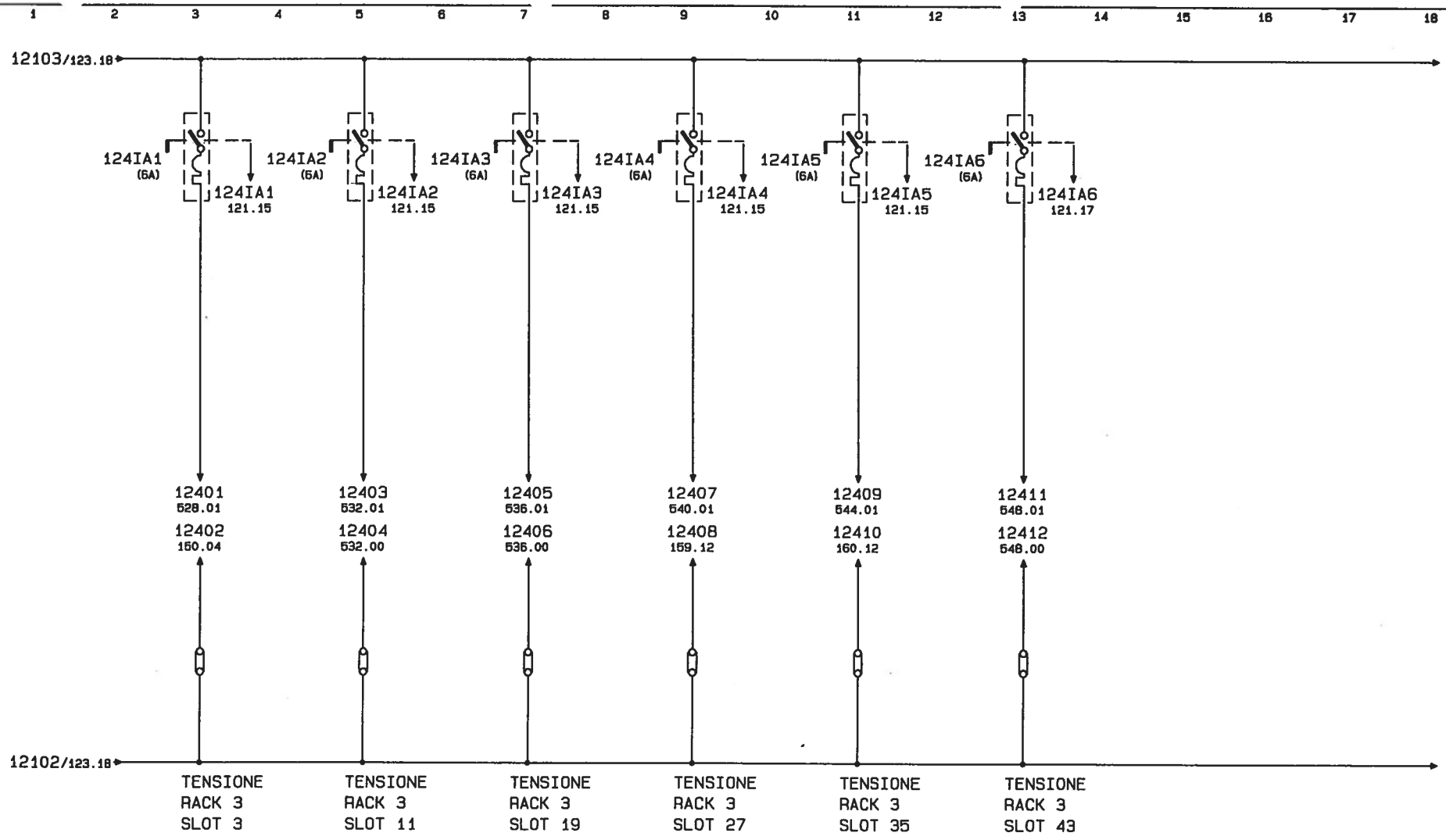

Modifiche:

Segue Fg. 130

DOMAU DIVISIONE SISTEMI DI LAVORAZIONE MECCANICA	Dis.	DISEGNO N. 565706/00	MACCHINA LINEA DI LAVORAZIONE	ALIMENTAZIONE 24Vcc.	COMMESSA N. 56570	Fg. n. 124
	DATA 30.10.95	STD.	BASAMENTO MOTORE	USCITE LOGICA	CLIENTE FMA	di 931
			FAM."B" OP.120/1	MASTER		

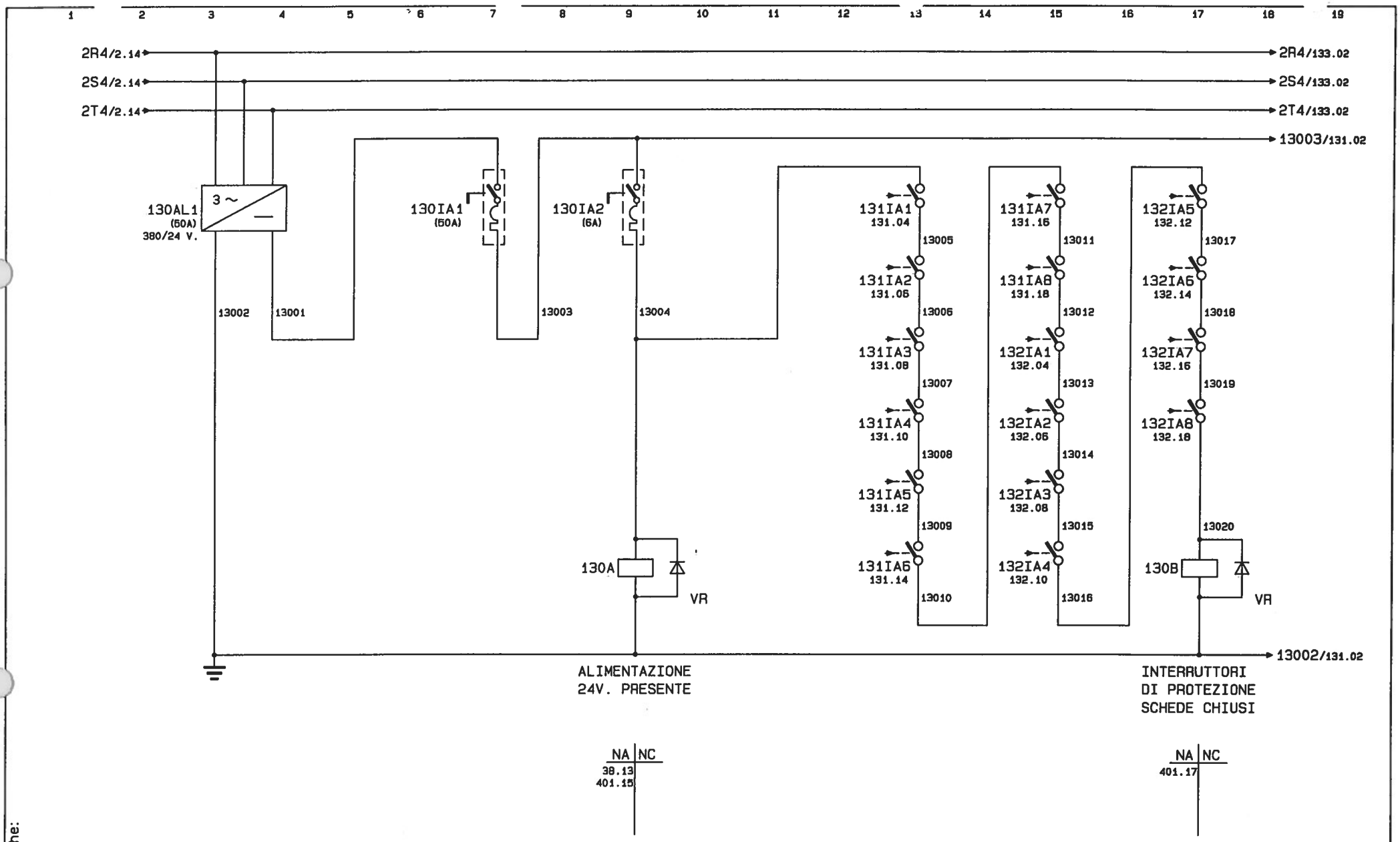

Modifiche:

Segue Fg. 131

COMAU DIVISIONE SISTEMI DI LAVORAZIONE MECCANICA	Dis.	DISEGNO N. 565706/00	MACCHINA LINEA DI LAVORAZIONE	ALIMENTAZIONE 24Vcc.	COMMESSA N. 56570	Fg. n. 130
	DATA 30.10.95	STD.	BASAMENTO MOTORE	USCITE POTENZA	CLIENTE FMA	di 931
			FAM."B" OP.120/1	MASTER		

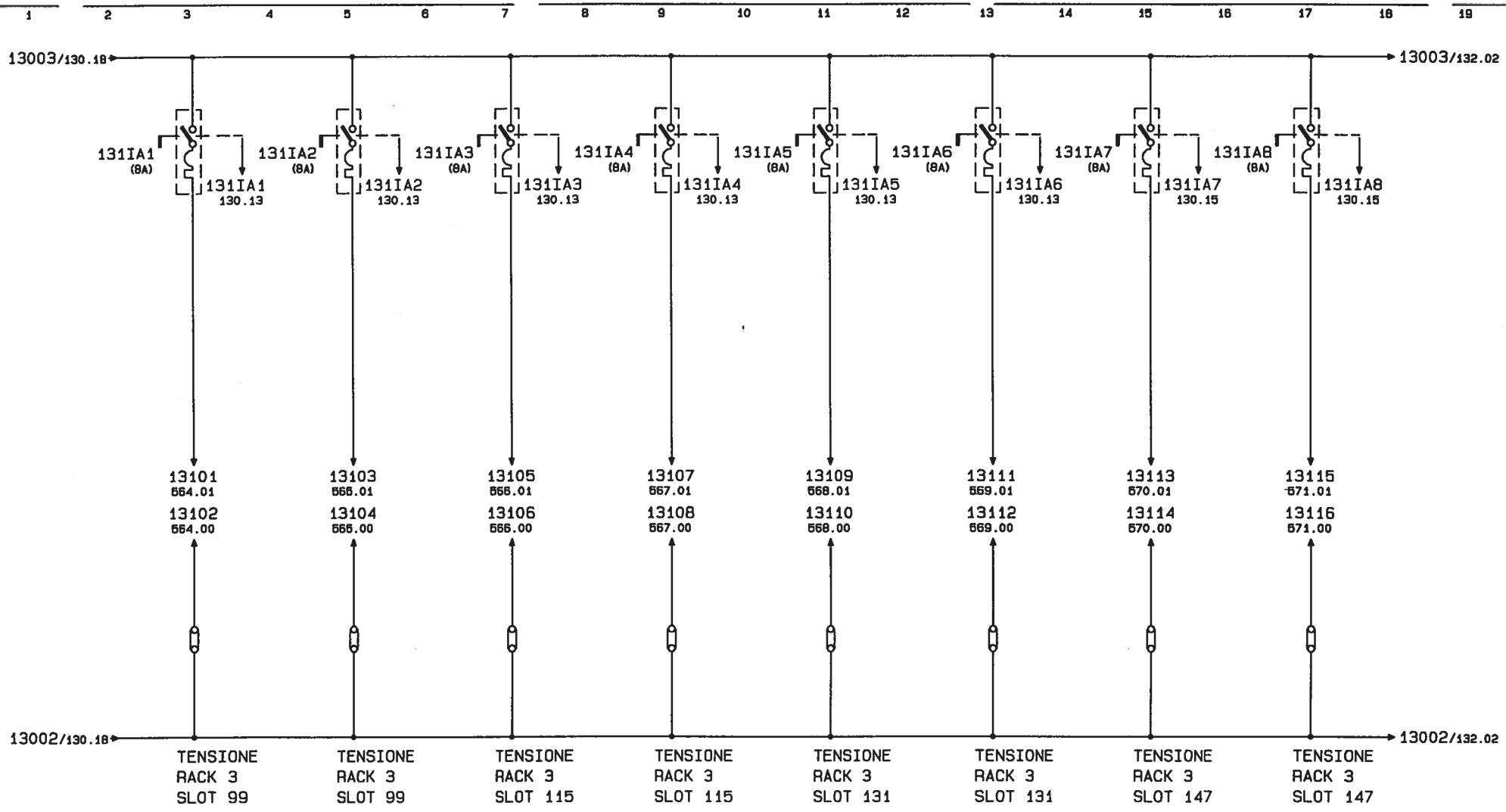

Modifiche:

Segue Fg. 132

COMAU DIVISIONE SISTEMI DI LAVORAZIONE MECCANICA	Dis.	DISEGNO N. 565706/00	MACCHINA LINEA DI LAVORAZIONE	ALIMENTAZIONE 24Vcc.	COMMESSA N. 56570	Fg. n. 131
	DATA 30.10.95	STD.	BASAMENTO MOTORE	USCITE POTENZA	CLIENTE FMA	di 931
			FAM."B" OP.120/1	MASTER		

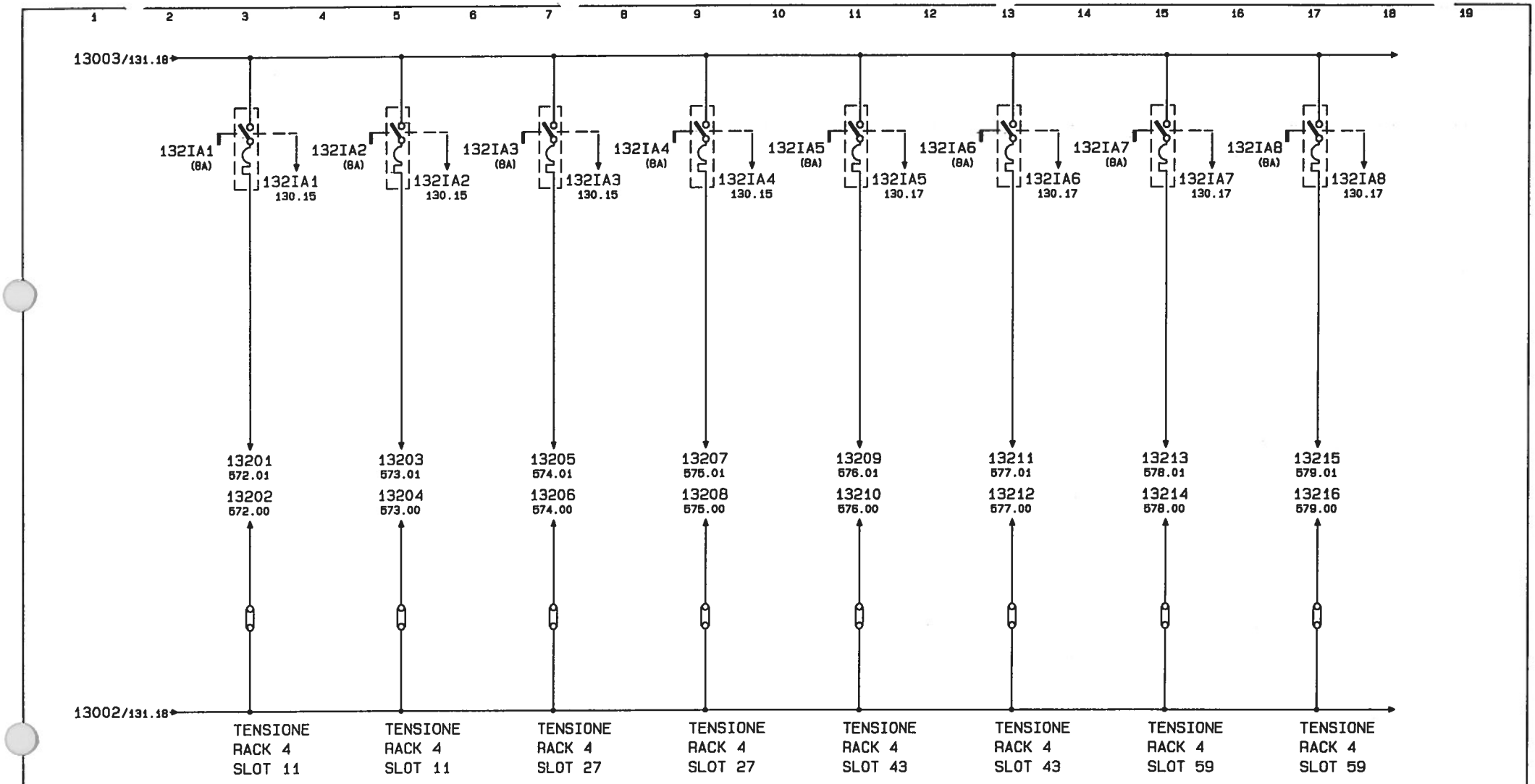

Modifiche:

Segue Fg. 133

COMAU DIVISIONE SISTEMI DI LAVORAZIONE MECCANICA	Dis.	DISEGNO N. 565706/00	MACCHINA LINEA DI LAVORAZIONE	ALIMENTAZIONE 24VCC.	COMMESSA N. 56570	Fg. n. 132
	DATA 30.10.95	STD.	BASAMENTO MOTORE	USCITE POTENZA	CLIENTE FMA	di 931
			FAM. "B" OP.120/1	MASTER		

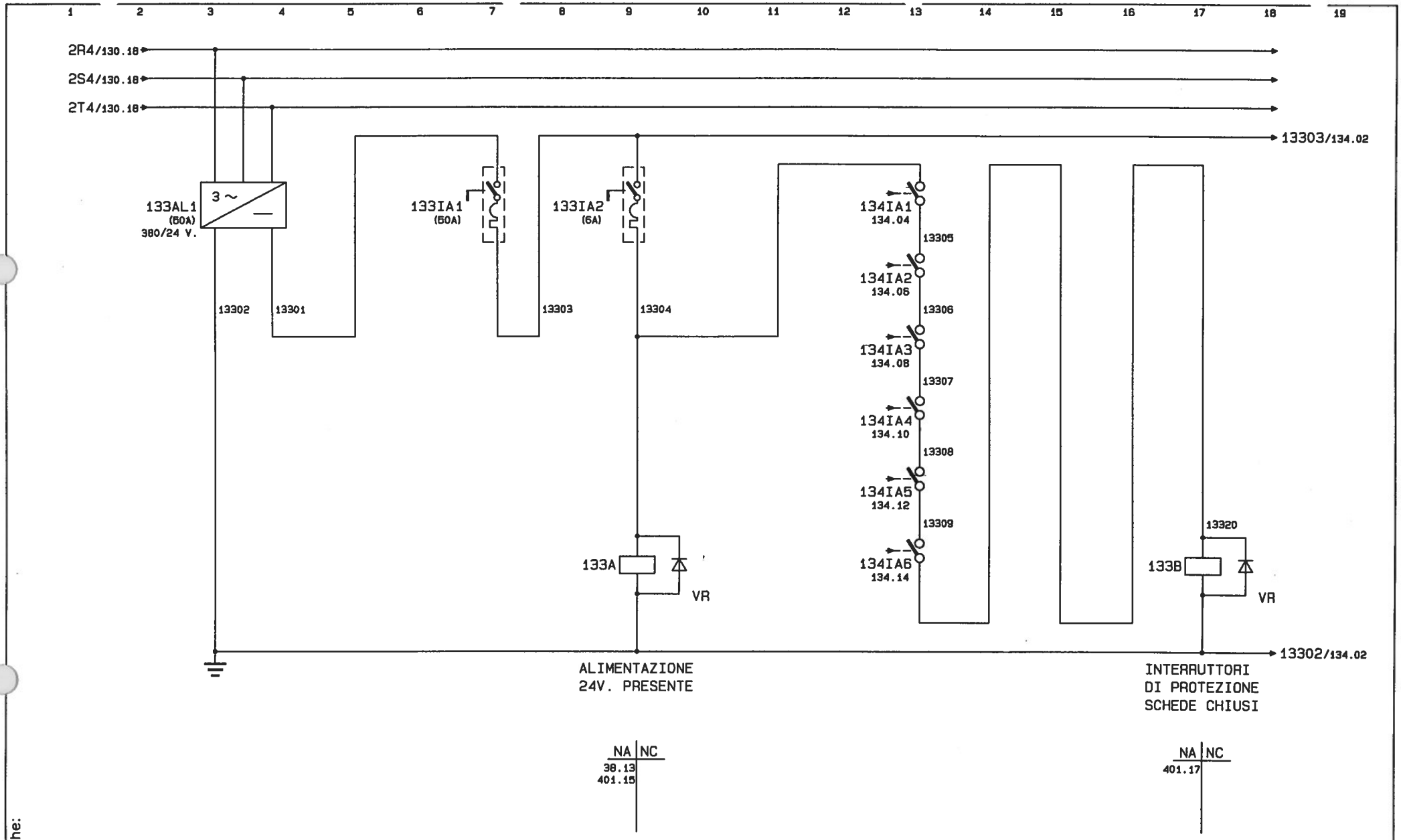

Modifiche:

Segue Fg. 134

COMAU DIVISIONE SISTEMI DI LAVORAZIONE MECCANICA	Dis.	DISEGNO N. 565706/00	MACCHINA LINEA DI LAVORAZIONE	ALIMENTAZIONE 24Vcc.	COMMESSA N. 56570	Fg. n. 133
	DATA 30.10.95	STD.	BASAMENTO MOTORE	USCITE POTENZA	CLIENTE FMA	di 931
			FAM."B" OP.120/1	MASTER		

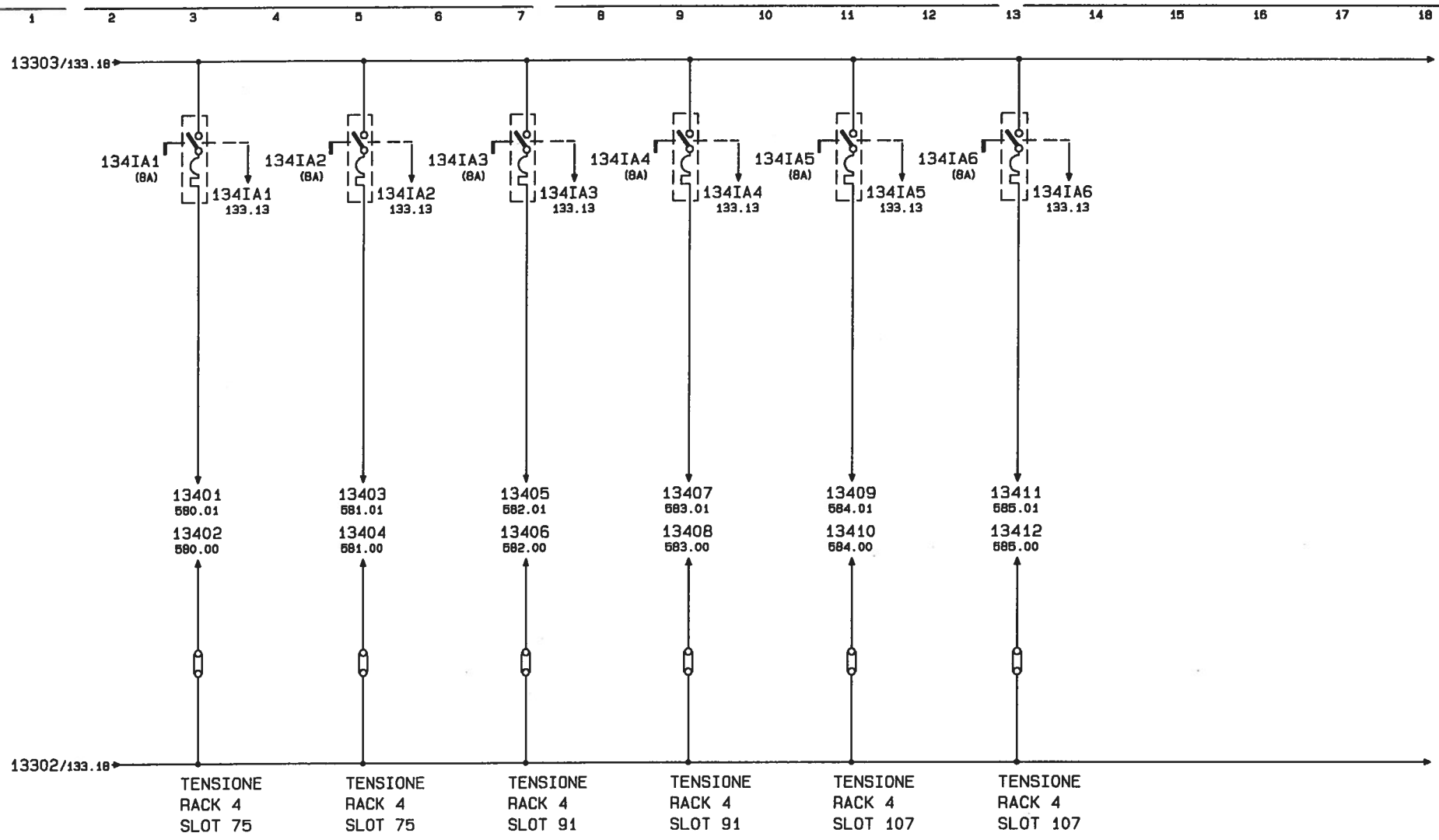

Modifiche:

Segue Fg. 150

COMAU DIVISIONE SISTEMI DI LAVORAZIONE MECCANICA	Dis.	DISEGNO N. 565706/00	MACCHINA LINEA DI LAVORAZIONE	ALIMENTAZIONE 24Vcc.	COMMESSA N. 56570	Fg. n. 134
	DATA 30.10.95	STD.	BASAMENTO MOTORE	USCITE POTENZA	CLIENTE FMA	di 931
			FAM."B" OP.120/1	MASTER		

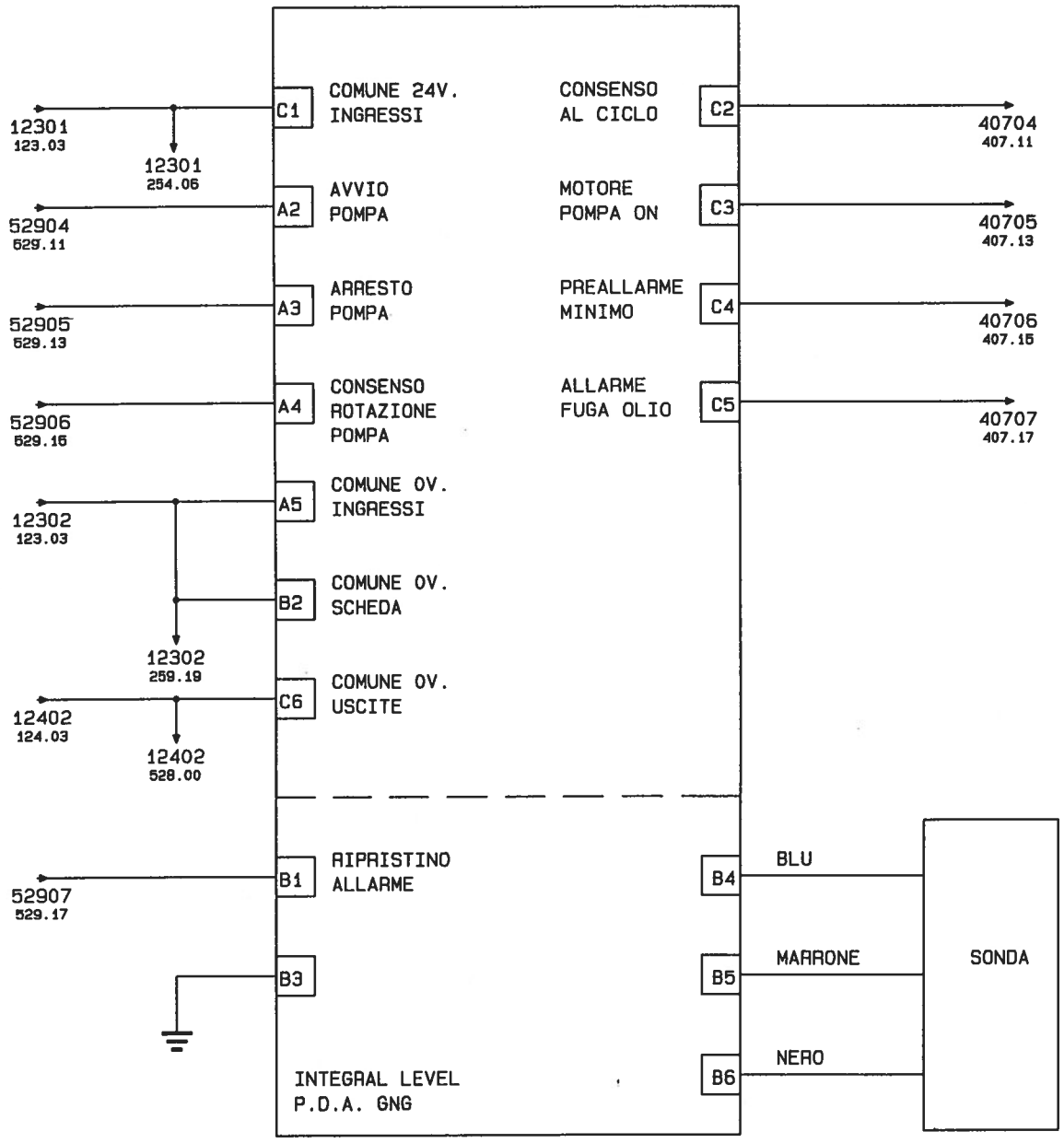

Modifiche:

Segue Fg. 151

OCMAU DIVISIONE SISTEMI DI LAVORAZIONE MECCANICA	Dis.	DISEGNO N. 565706/00	MACCHINA LINEA DI LAVORAZIONE	GRUPPO G.N.G	COMMESSA N. 56570	Fg. n. 150
	DATA 30.10.95	STD.	BASAMENTO MOTORE		CLIENTE FMA	di 931
			FAM."B" OP.120/1	MASTER		

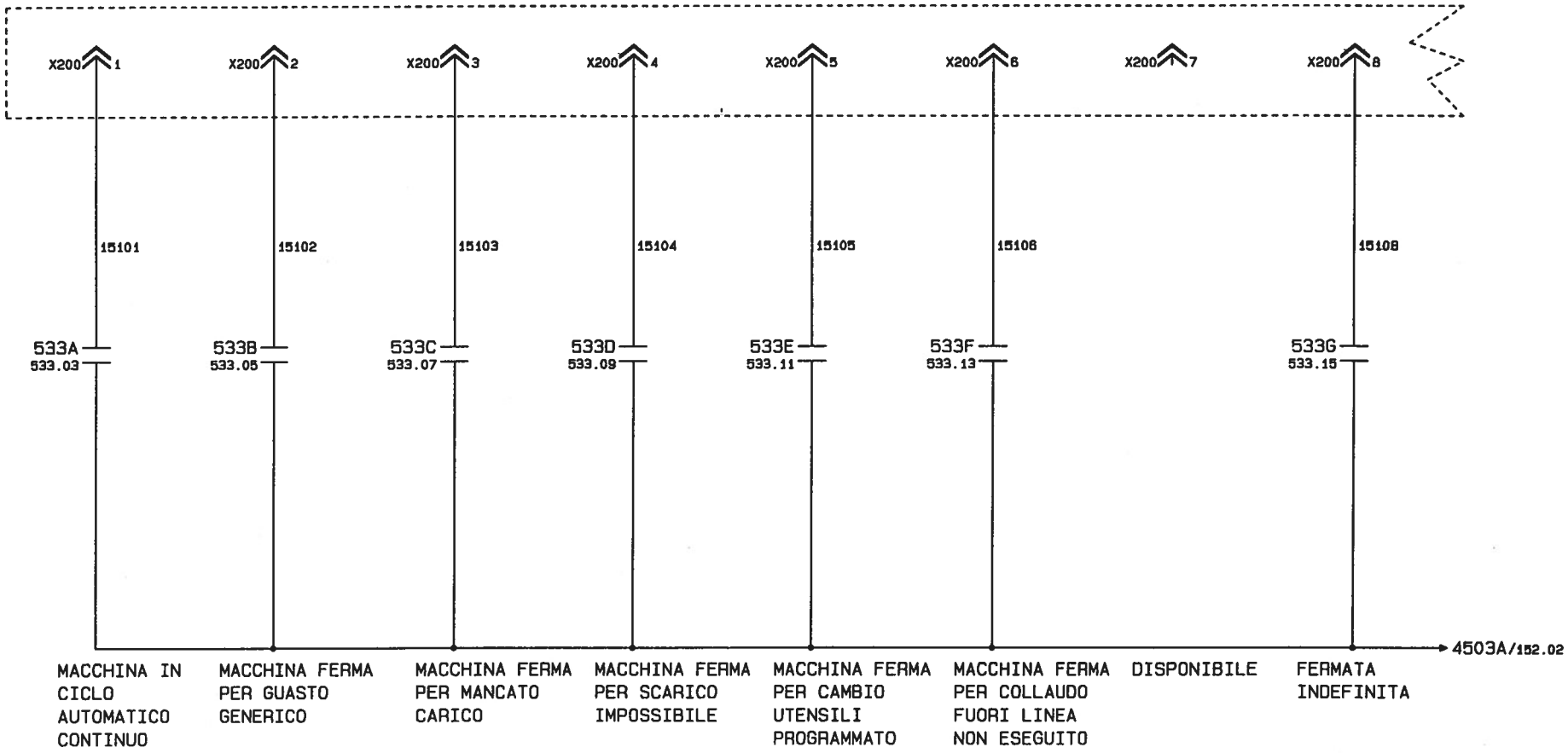

Modifiche:

Segue Fg. 152

COMAU DIVISIONE SISTEMI DI LAVORAZIONE MECCANICA	Dis.	DISEGNO N. 565706/00	MACCHINA LINEA DI LAVORAZIONE	SEGNALI MONITORIZZAZIONE	COMMESSA N. 56570	Fg. n. 151
	DATA 30.10.95	STD.	BASAMENTO MOTORE		CLIENTE FMA	di 931
			FAM."B" OP.120/1	MASTER		

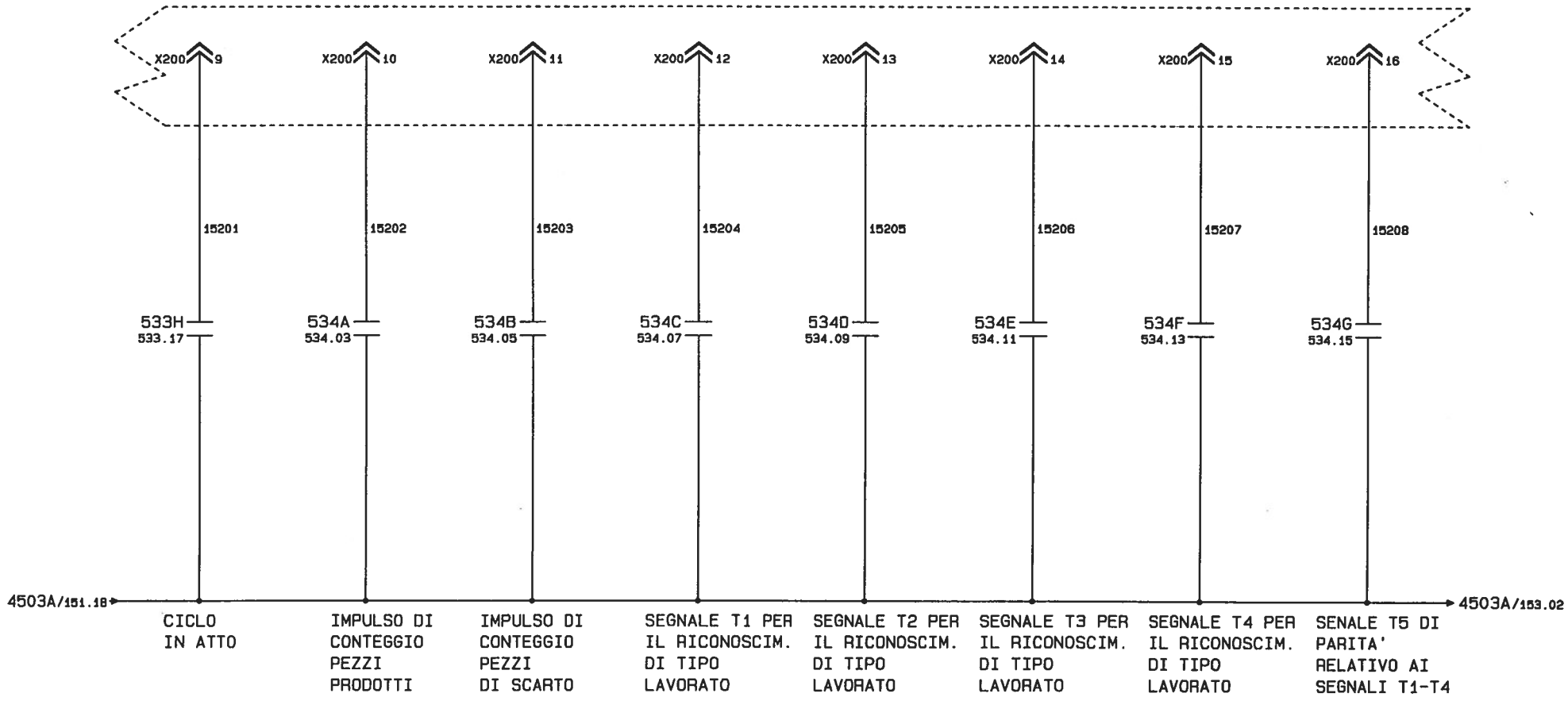

Modifiche:

Segue Fg. 153

COMAU DIVISIONE SISTEMI DI LAVORAZIONE MECCANICA	Dis.	DISEGNO N. 565706/00	MACCHINA LINEA DI LAVORAZIONE	SEGNALI MONITORIZZAZIONE	COMMESSA N. 56570	Fg. n. 152
	DATA 30.10.95	STD.	BASAMENTO MOTORE		CLIENTE FMA	di 931
			FAM."B" OP.120/1	MASTER		

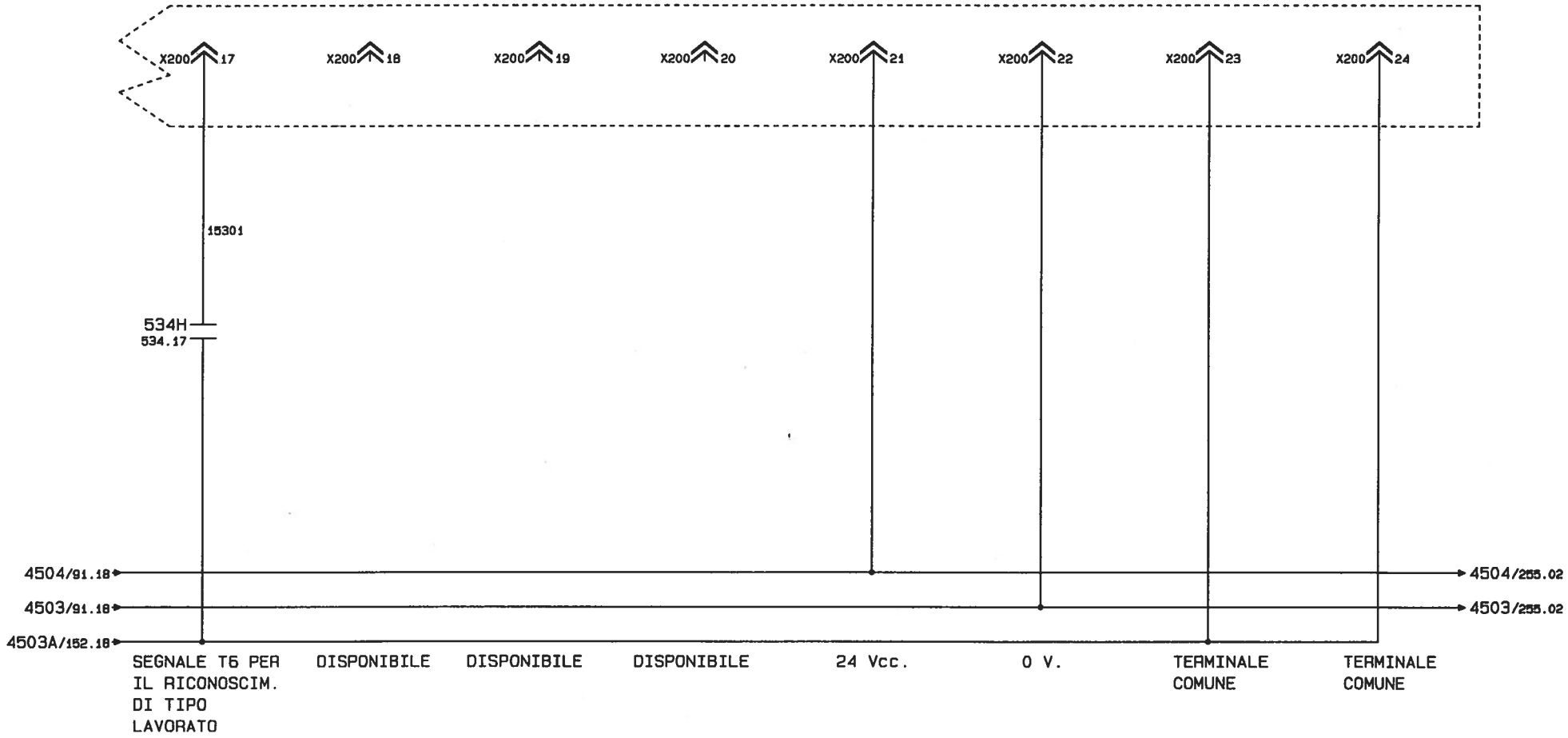

Modifiche:

Segue Fg. 154

COMAU DIVISIONE SISTEMI DI LAVORAZIONE MECCANICA	Dis.	DISEGNO N. 565706/00	MACCHINA LINEA DI LAVORAZIONE	SEGNALI MONITORIZZAZIONE	COMMESSA N. 56570	Fg. n. 153
	DATA 30.10.95	STD.	BASAMENTO MOTORE		CLIENTE FMA	di 931
			FAM."B" OP.120/1	MASTER		

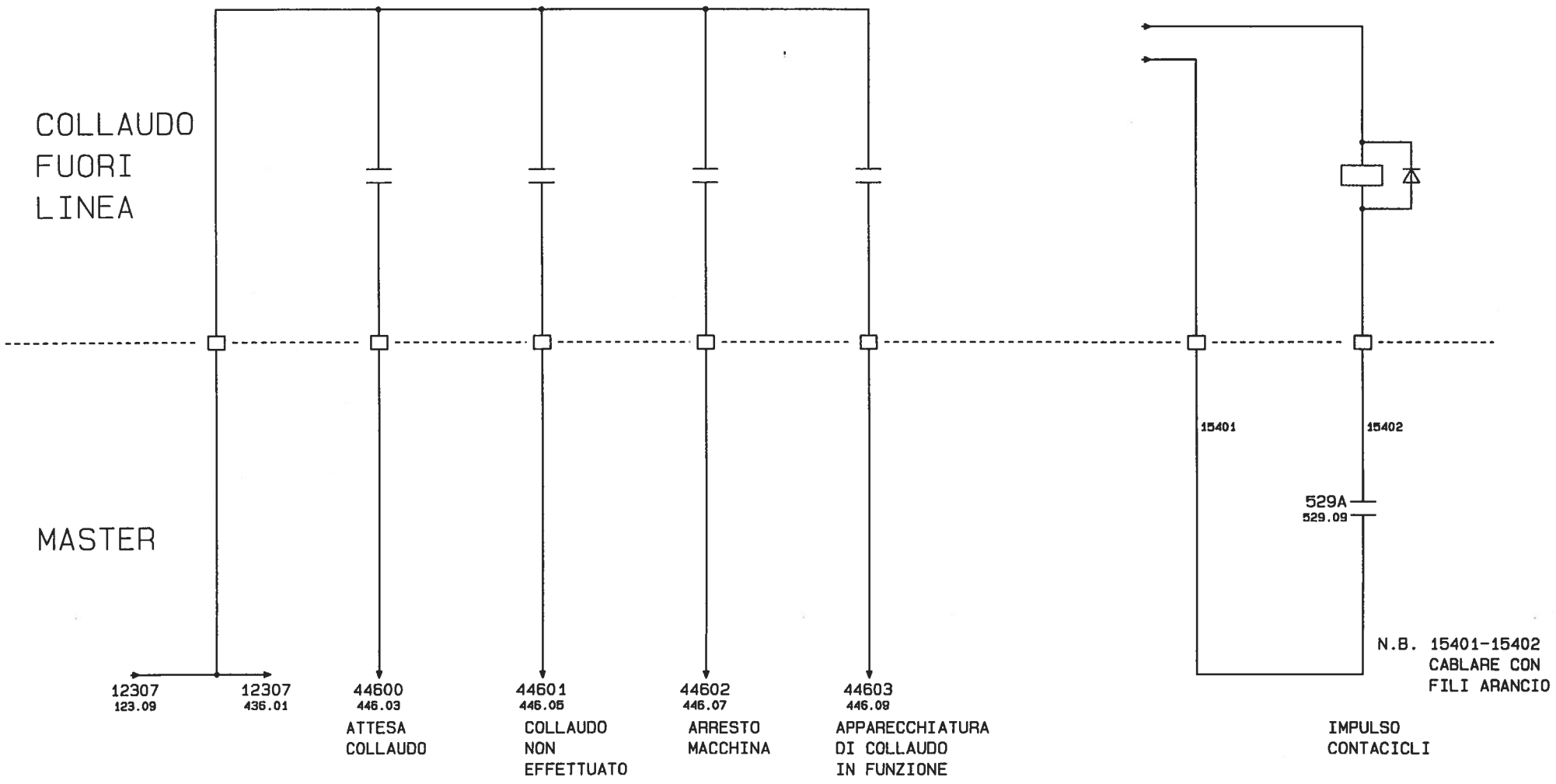

Modifiche:

Segue Fg. 155

COMAU DIVISIONE SISTEMI DI LAVORAZIONE MECCANICA	Dis.	DISEGNO N. 565706/00	MACCHINA LINEA DI LAVORAZIONE BASAMENTO MOTORE FAM."B" OP.120/1	INTERCONNESSIONI CON COLLAUDO FUORI LINEA MASTER	COMMESSA N. 56570
	DATA 30.10.95	STD.			CLIENTE FMA

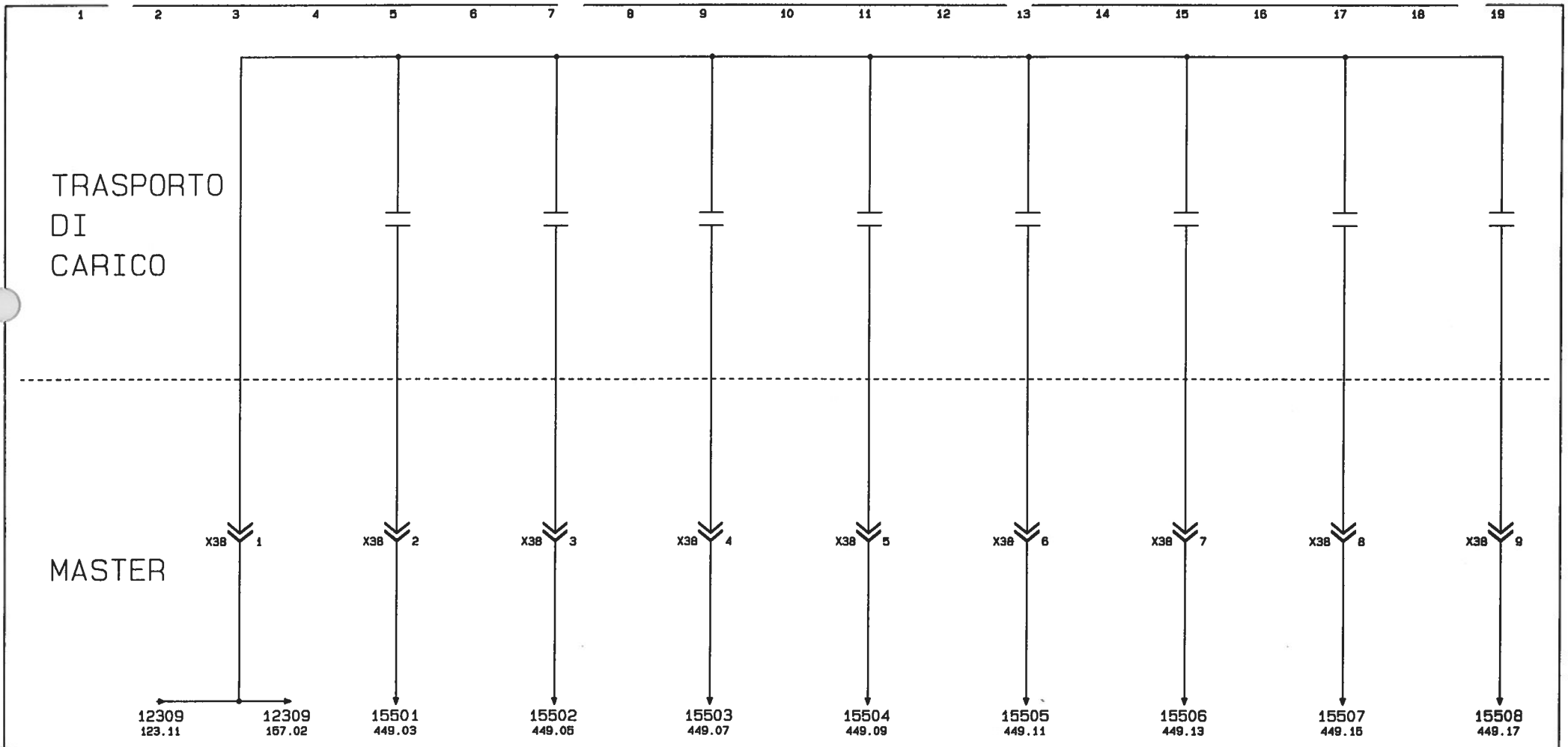

Modifiche:

Segue Fg. 156

COMAU DIVISIONE SISTEMI DI LAVORAZIONE MECCANICA	Dis.	DISEGNO N. 565706/00	MACCHINA LINEA DI LAVORAZIONE BASAMENTO MOTORE FAM."B" OP.120/1	INTERCONNESSIONI CON TRASPORTO DI CARICO MASTER	COMMESSA N. 56570	Fg. n. 155
	DATA 30.10.95	STD.			CLIENTE FMA	di 931

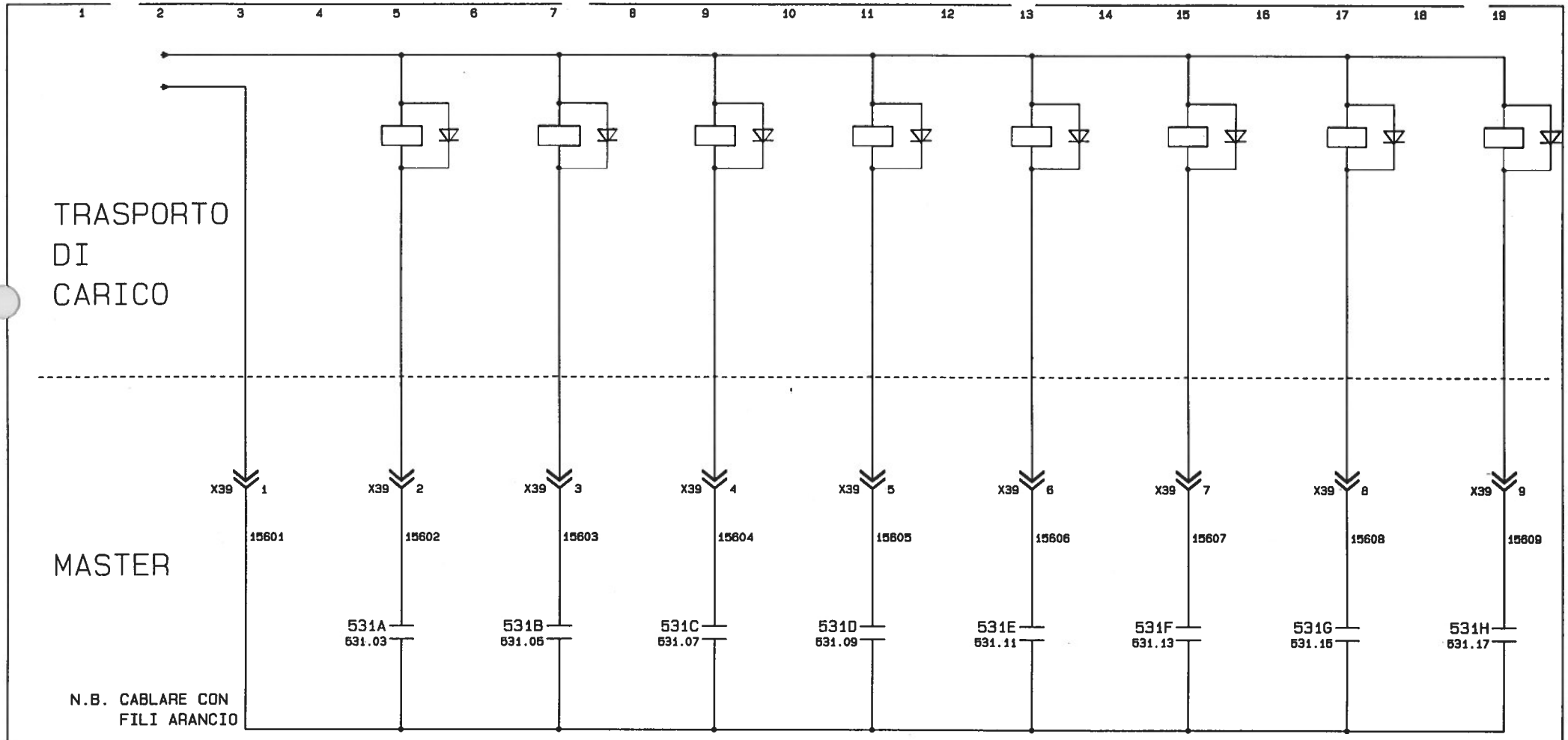

Modifiche:

Segue Fg. 157

COMAU DIVISIONE SISTEMI DI LAVORAZIONE MECCANICA	Dis.	DISEGNO N. 565706/00	MACCHINA LINEA DI LAVORAZIONE	INTERCONNESSIONI CON	COMMESSA N. 56570	Fg. n. 156
	DATA 30.10.95	STD.	BASAMENTO MOTORE	TRASPORTO DI CARICO	CLIENTE FMA	di 931
			FAM."B" OP.120/1	MASTER		

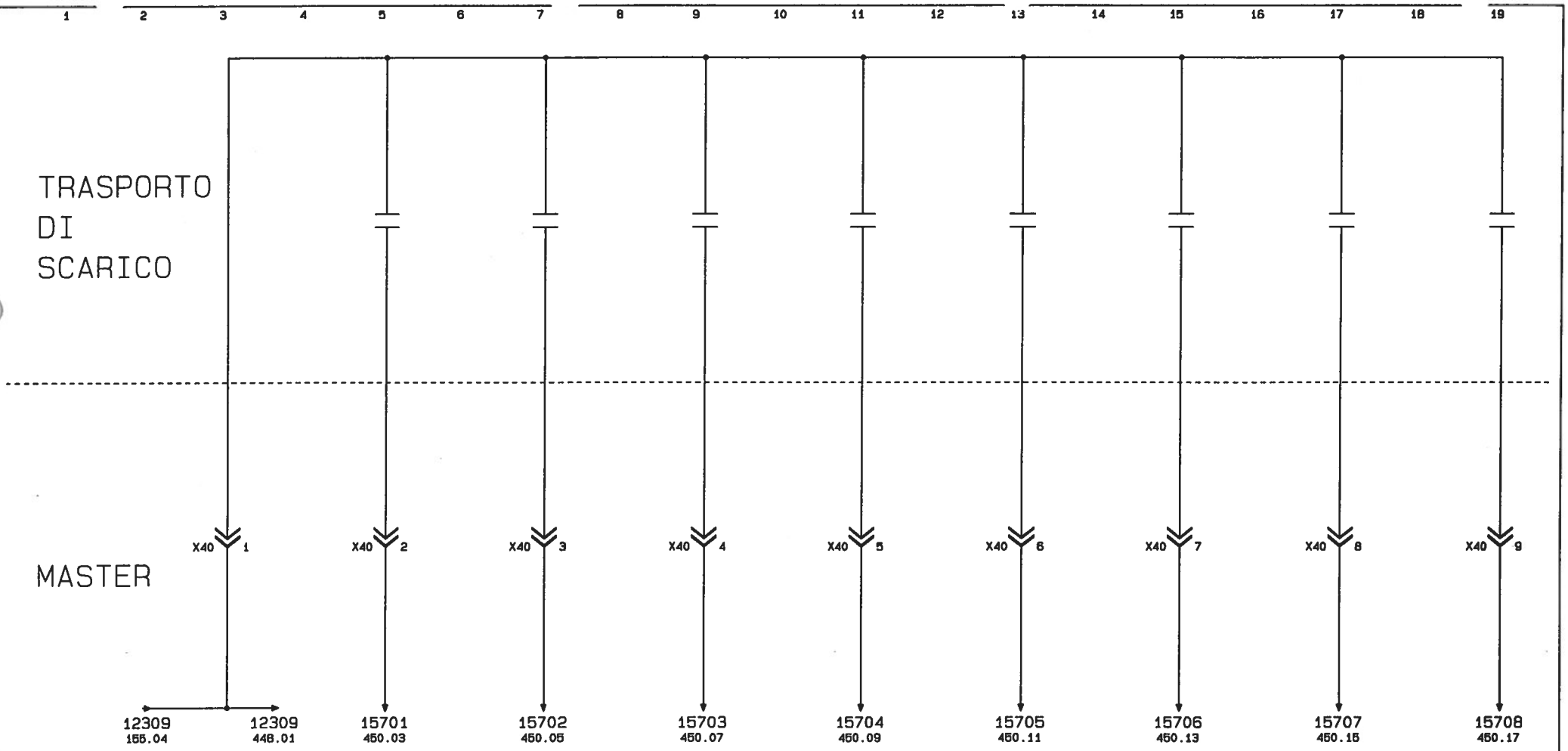

Modifiche:

Segue Fg. 158

COMAU DIVISIONE SISTEMI DI LAVORAZIONE MECCANICA	Dis.	DISEGNO N. 565706/00	MACCHINA LINEA DI LAVORAZIONE	INTERCONNESSIONI CON	COMMESSA N. 56570	Fg. n. 157
	DATA 30.10.95	STD.	BASAMENTO MOTORE	TRASPORTO DI SCARICO	CLIENTE FMA	di 931
			FAM."B" OP.120/1	MASTER		

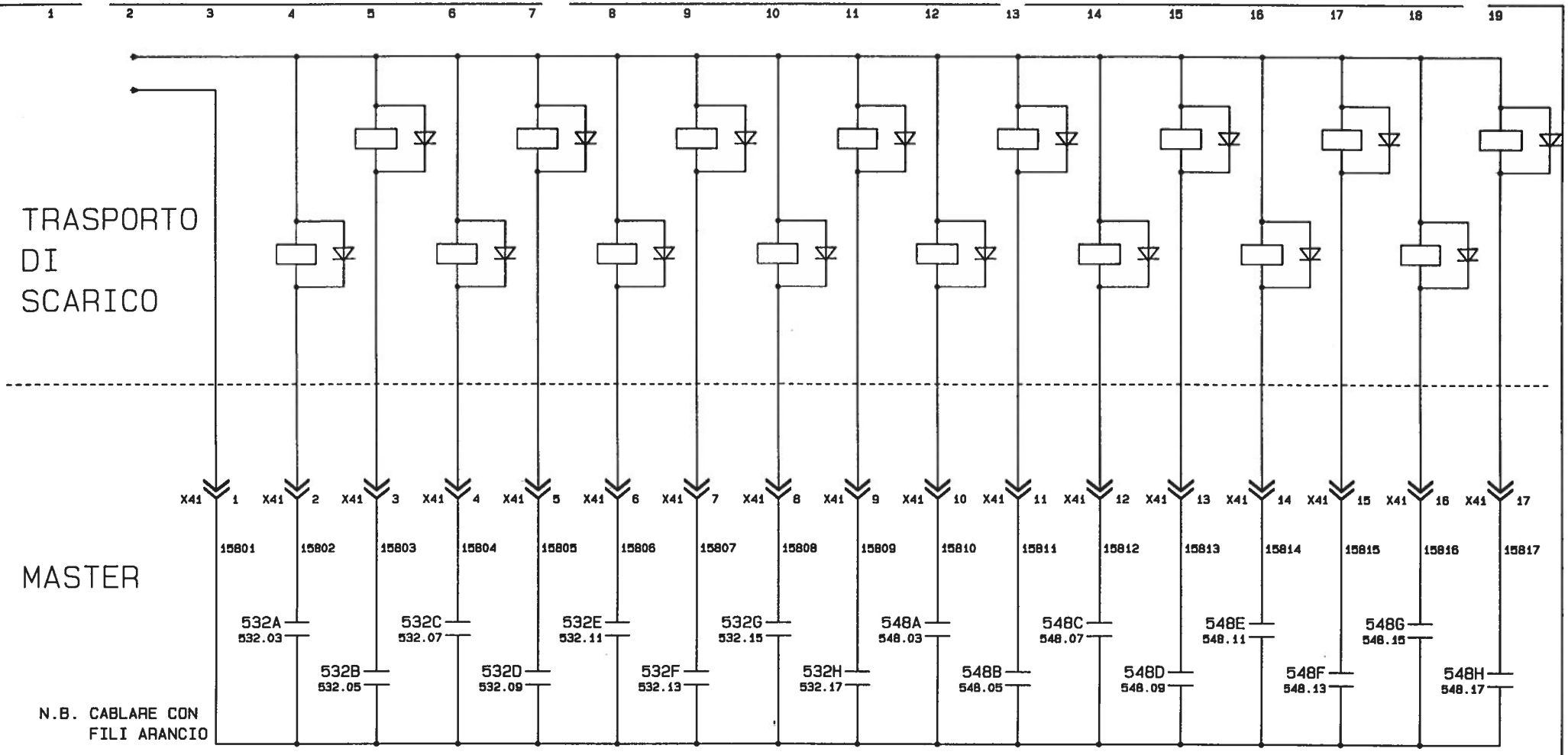

Modifiche:

Segue Fg. 159

COMAU DIVISIONE SISTEMI DI LAVORAZIONE MECCANICA	Dis.	DISEGNO N. 565706/00	MACCHINA LINEA DI LAVORAZIONE BASAMENTO MOTORE FAM."B" OP.120/1	INTERCONNESSIONI CON TRASPORTO DI SCARICO MASTER	COMMESSA N. 56570	Fg. n. 158
	DATA 30.10.95	STD.			CLIENTE FMA	di 931

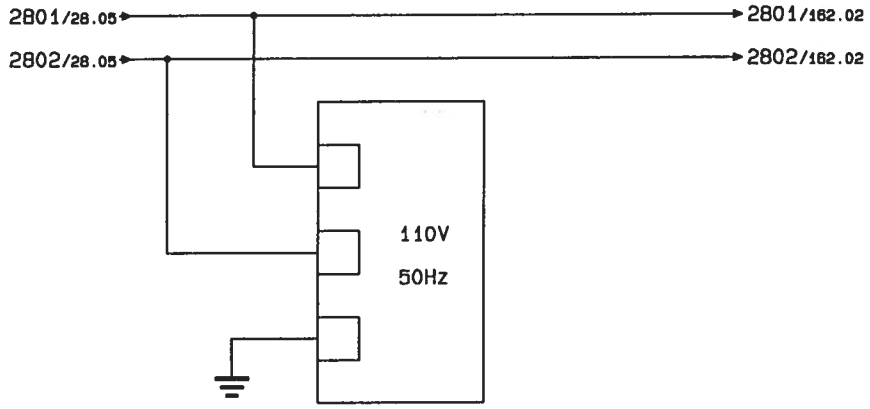

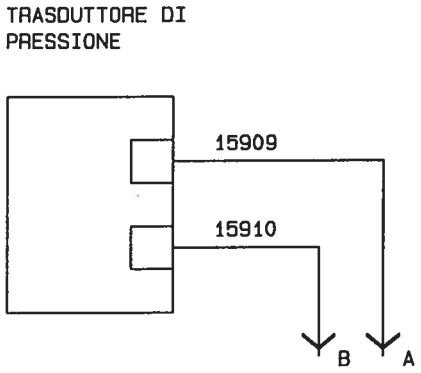

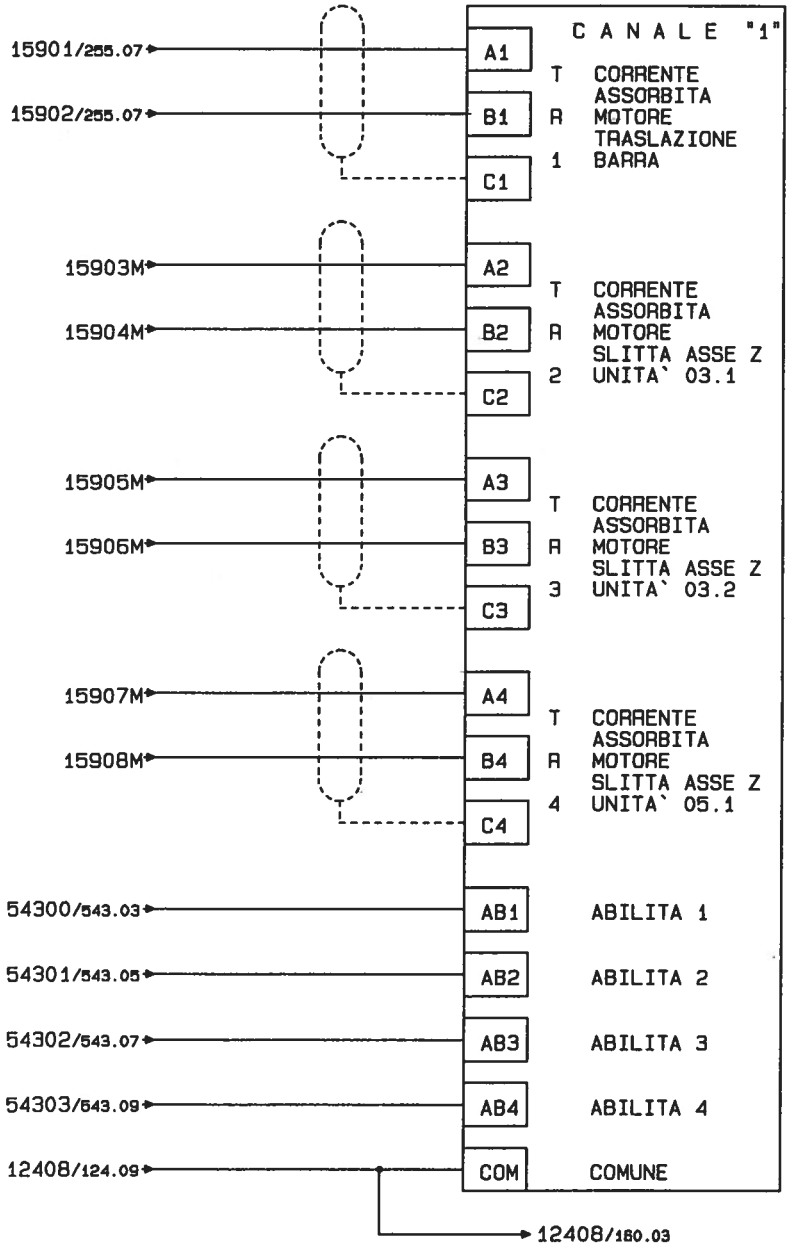

Segue Fg. 160

Modifiche:

COMAU DIVISIONE SISTEMI DI LAVORAZIONE MECCANICA	Dis.	DISEGNO N. 565706/00	MACCHINA LINEA DI LAVORAZIONE	CONCENTRATORE BOANO 1	COMMESSA N. 56570	Fg. n. 159
	DATA 30.10.95	STD.	BASAMENTO MOTORE	CANALE 1	CLIENTE FMA	di 931
			FAM."B" OP.120/1	MASTER		

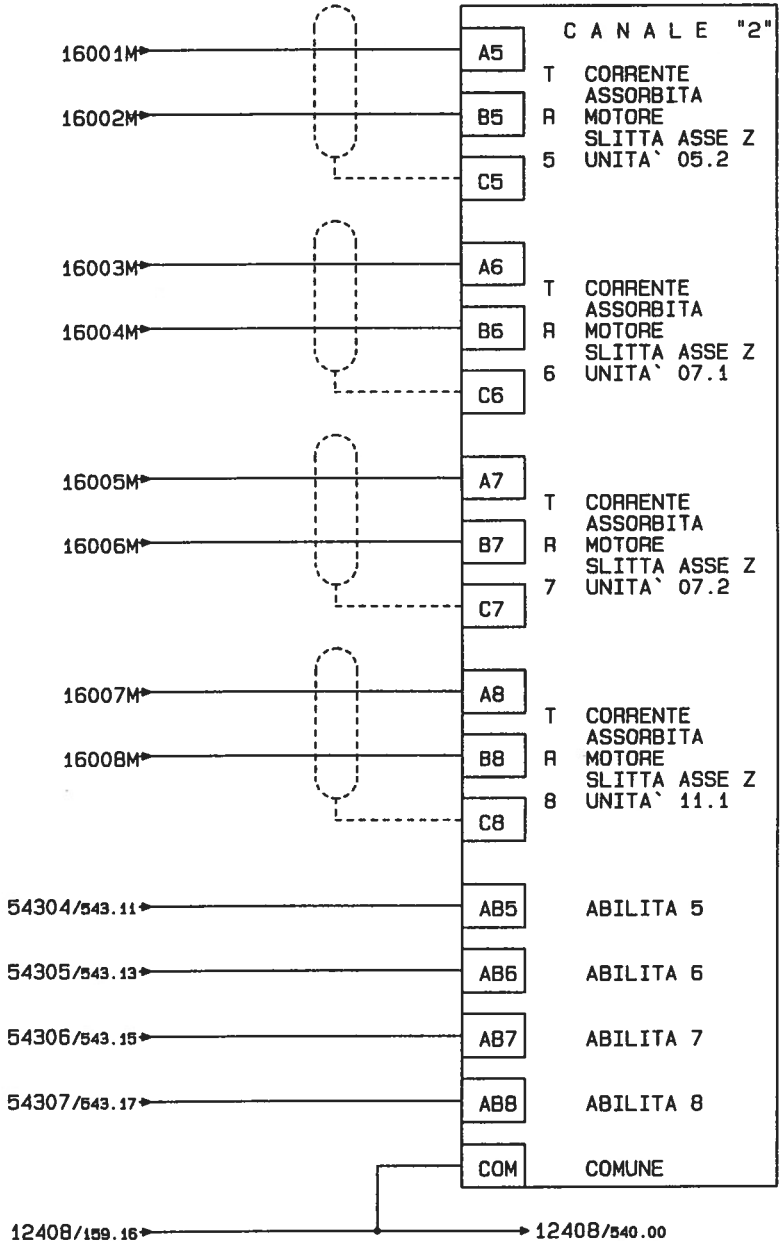

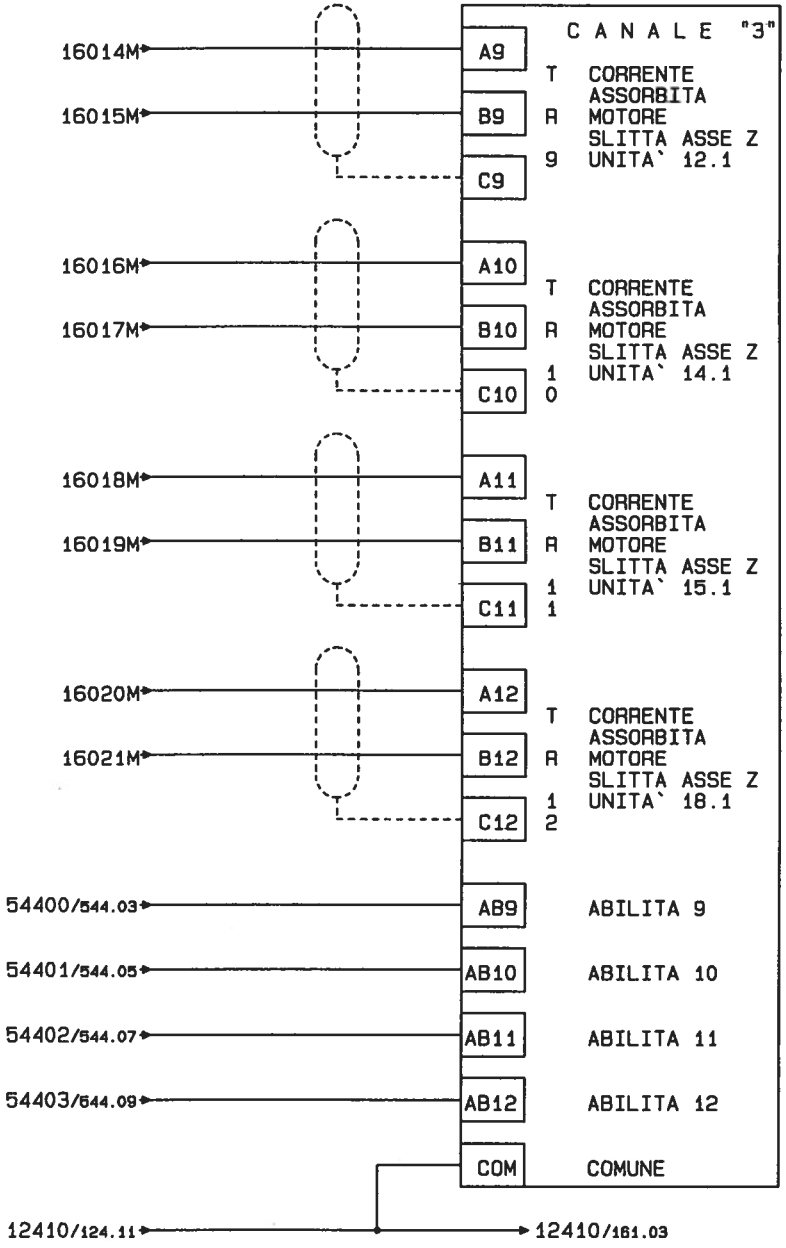

Modifiche:

Segue Fg. 161

COMAU DIVISIONE SISTEMI DI LAVORAZIONE MECCANICA	Dis.	DISEGNO N. 565706/00	MACCHINA LINEA DI LAVORAZIONE	CONCENTRATORE BOANO 1	COMMESSA N. 56570	Fg. n. 160
	DATA 30.10.95	STD.	BASAMENTO MOTORE	CANALE 2 - 3	CLIENTE FMA	di 931
			FAM."B" OP.120/1	MASTER		

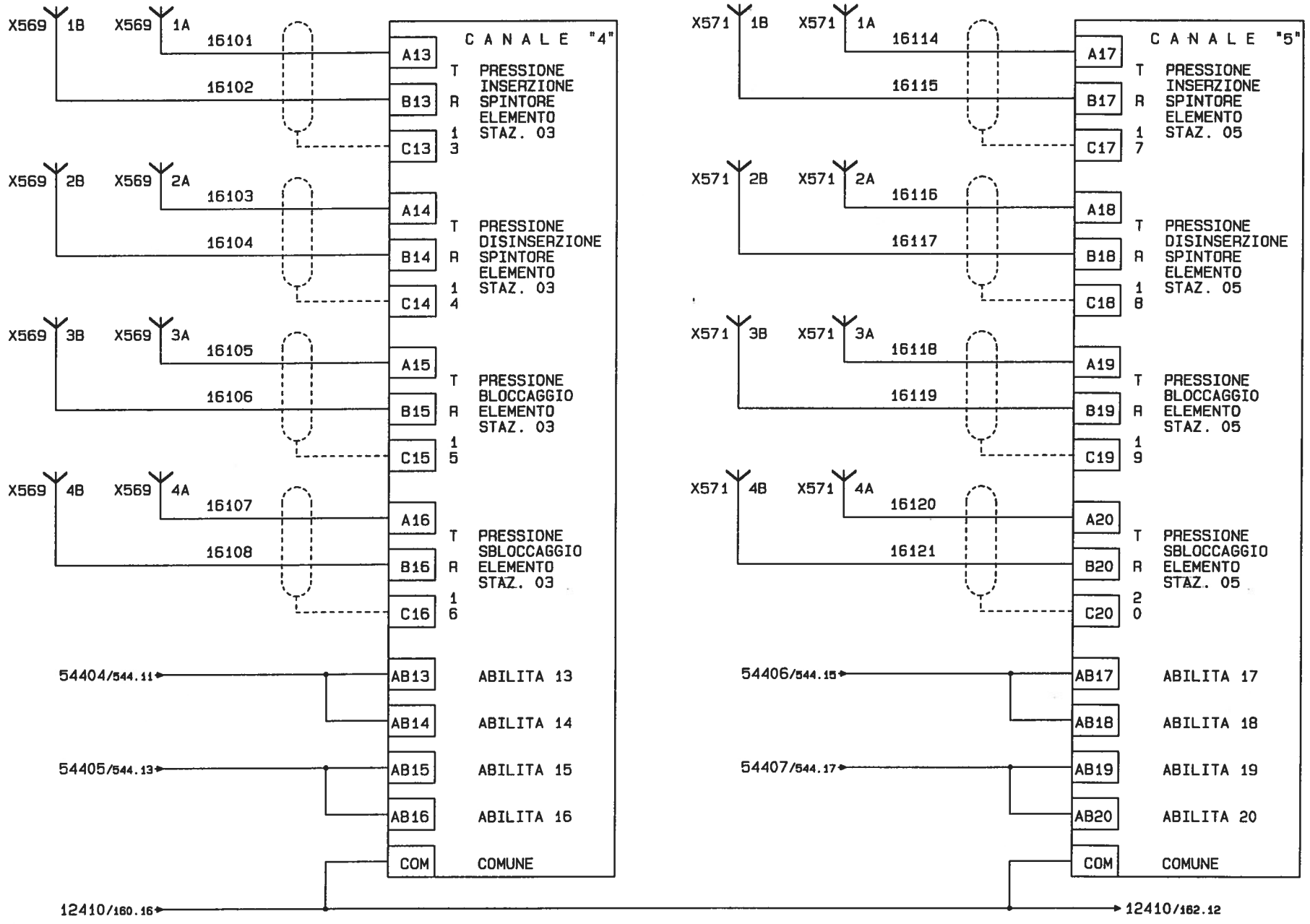

Modifiche:

Segue Fg. 162

COMAU DIVISIONE SISTEMI DI LAVORAZIONE MECCANICA	Dis.	DISEGNO N. 565706/00	MACCHINA LINEA DI LAVORAZIONE	CONCENTRATORE BOANO 1	COMMESSA N. 56570	Fg. n. 161
	DATA 30.10.95	STD.	BASAMENTO MOTORE	CANALE 4 - 5	CLIENTE FMA	di 931
			FAM."B" OP.120/1	MASTER		

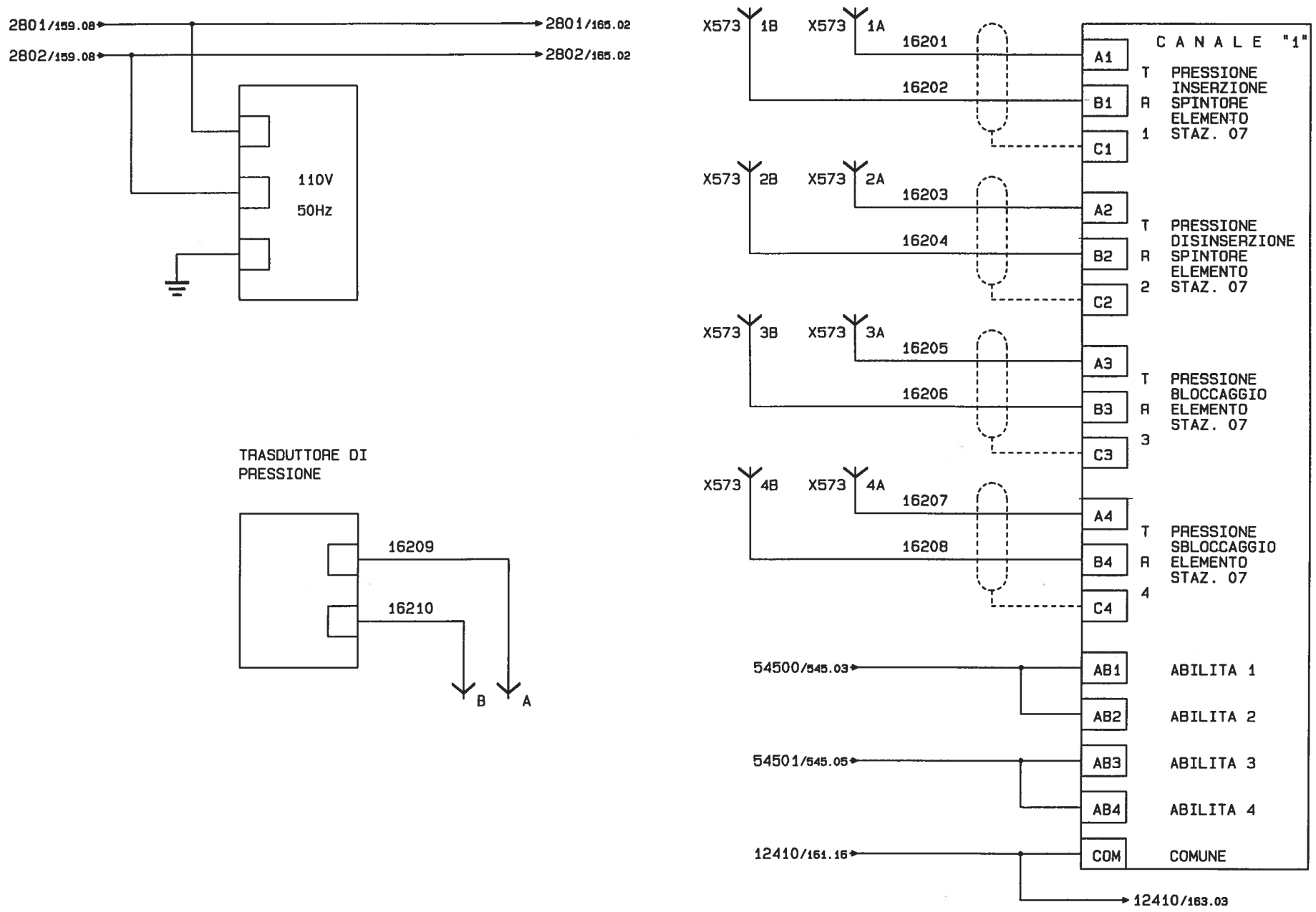

Modifiche:

Segue Fg. 163

COMAU DIVISIONE SISTEMI DI LAVORAZIONE MECCANICA	Dis.	DISEGNO N. 565706/00	MACCHINA LINEA DI LAVORAZIONE	CONCENTRATORE BOANO 2	COMMESSA N. 56570	Fg. n. 162
	DATA 30.10.95	STD.	BASAMENTO MOTORE	CANALE 1	CLIENTE FMA	di 931
			FAM."B" OP.120/1	MASTER		

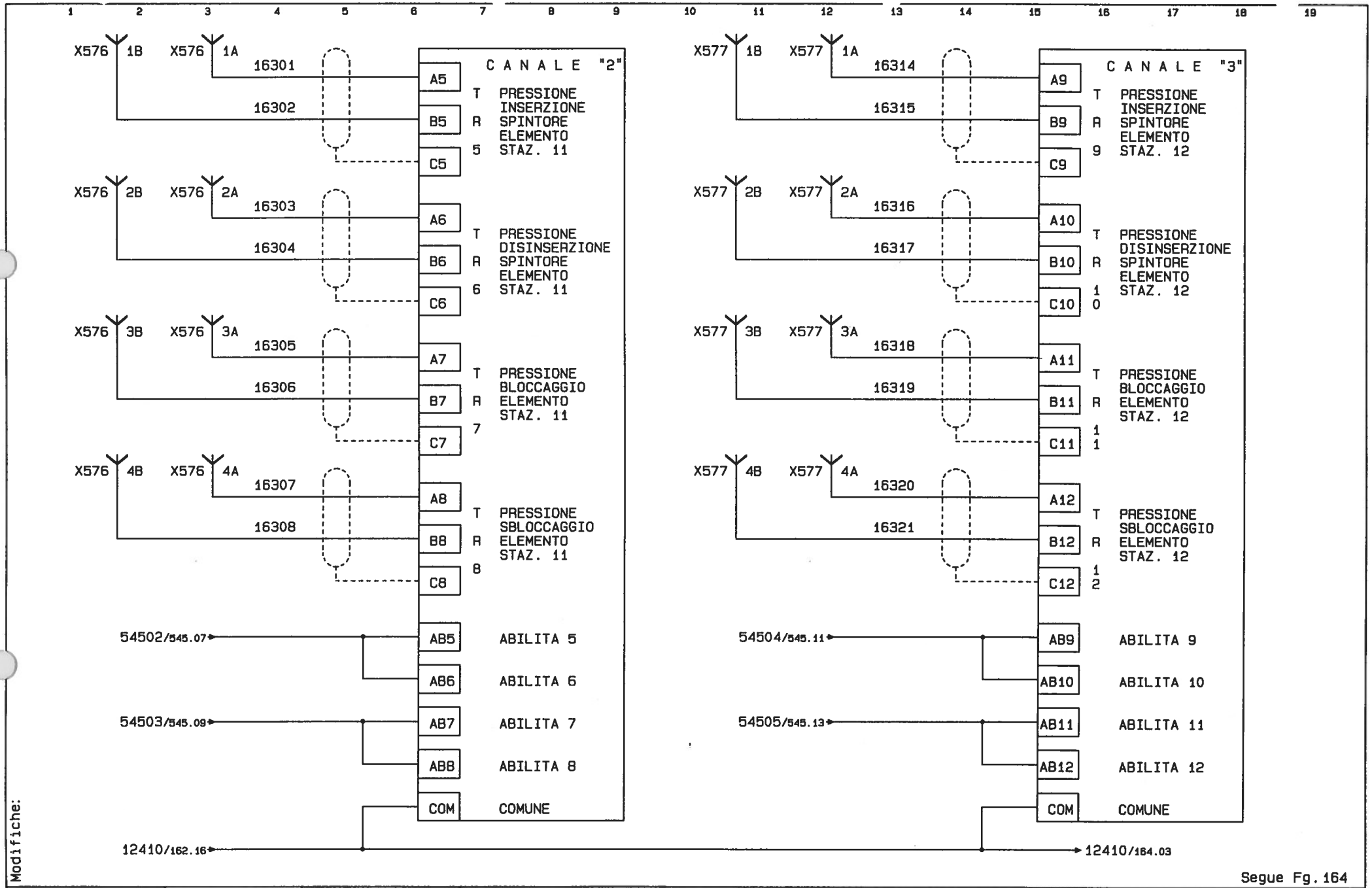

Modifiche:

Segue Fg. 164

COMAU DIVISIONE SISTEMI DI LAVORAZIONE MECCANICA	Dis.	DISEGNO N. 565706/00	MACCHINA LINEA DI LAVORAZIONE	CONCENTRATORE BOANO 2	COMMESSA N. 56570	Fg. n. 163
	DATA 30.10.95	STD.	BASAMENTO MOTORE	CANALE 2 - 3	CLIENTE FMA	di 931
			FAM."B" OP.120/1	MASTER		

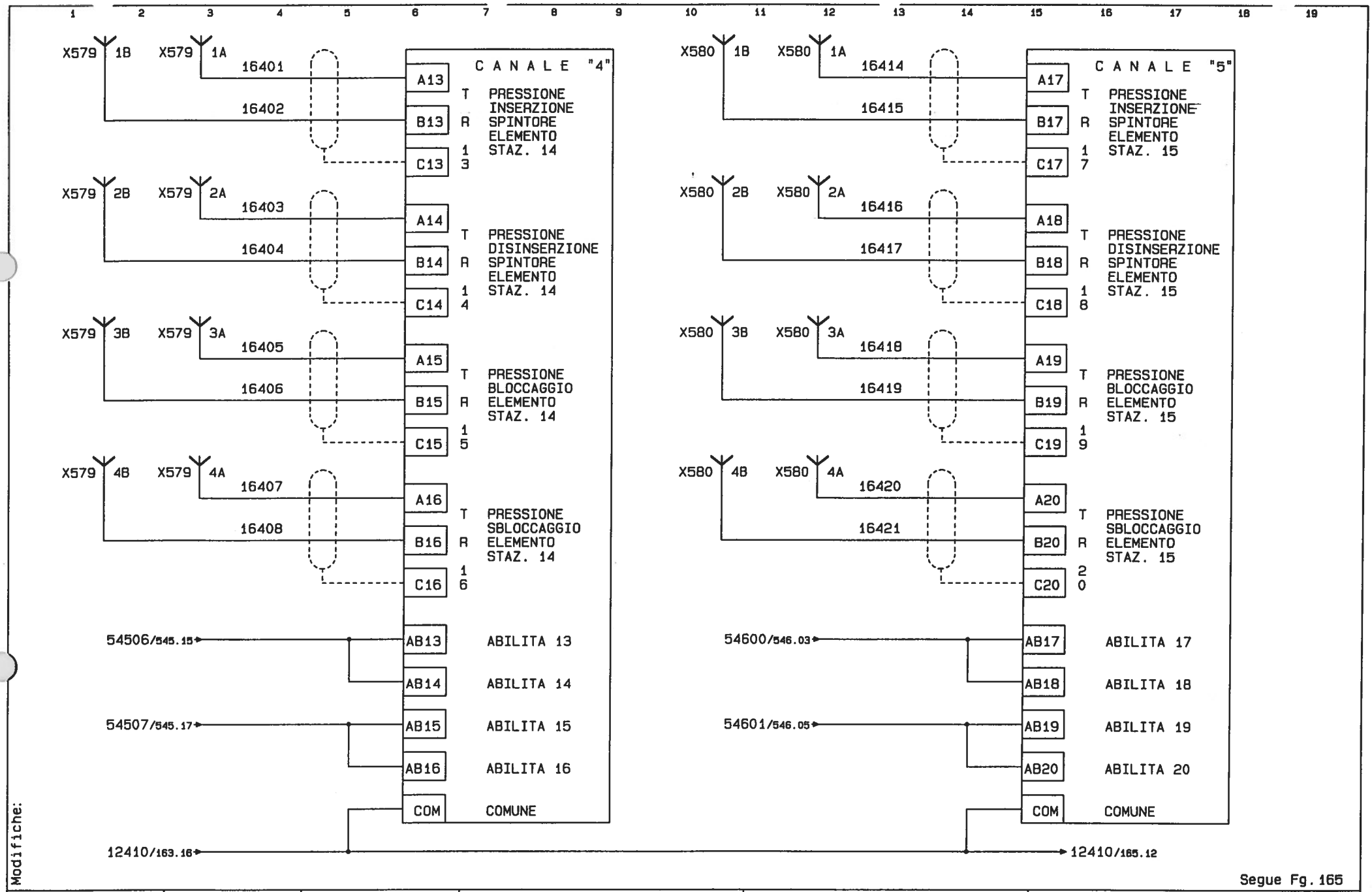

Modifiche:

Segue Fg. 165

COMAU DIVISIONE SISTEMI DI LAVORAZIONE MECCANICA	Dis.	DISEGNO N. 565706/00	MACCHINA LINEA DI LAVORAZIONE	CONCENTRATORE BOANO 2	COMMESSA N. 56570	Fg. n. 164
	DATA 30.10.95	STD.	BASAMENTO MOTORE	CANALE 4 - 5	CLIENTE FMA	di 931
			FAM."B" OP.120/1	MASTER		

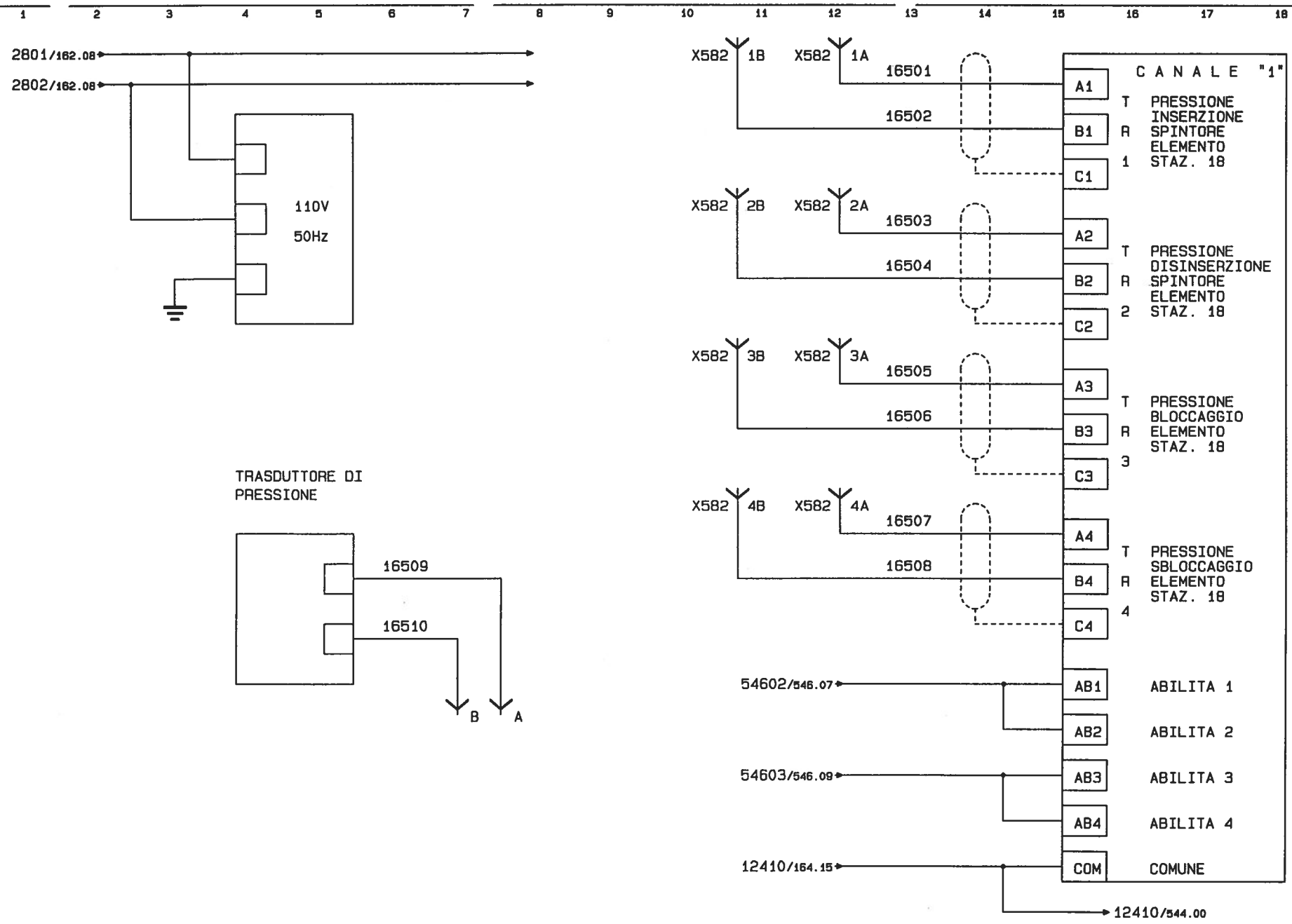

Modifiche:

Segue Fg. 166

COMAU DIVISIONE SISTEMI DI LAVORAZIONE MECCANICA	Dis.	DISEGNO N. 565706/00	MACCHINA LINEA DI LAVORAZIONE	CONCENTRATORE BOANO 3	COMMESSA N. 56570	Fg. n. 165
	DATA 30.10.95	STD.	BASAMENTO MOTORE	CANALE 1	CLIENTE FMA	di 931
			FAM."B" OP.120/1	MASTER		

CANALE "2"	
A5	T
B5	R
C5	5
A6	T
B6	R
C6	6
A7	T
B7	R
C7	7
A8	T
B8	R
C8	8
AB5	ABILITA 5
AB6	ABILITA 6
AB7	ABILITA 7
AB8	ABILITA 8
COM	COMUNE

CANALE "3"	
A9	T
B9	R
C9	9
A10	T
B10	R
C10	10
A11	T
B11	R
C11	11
A12	T
B12	R
C12	12
AB9	ABILITA 9
AB10	ABILITA 10
AB11	ABILITA 11
AB12	ABILITA 12
COM	COMUNE

Modifiche:

Segue Fg. 167

CANALE "4"	
A13	T
B13	R
C13	13
A14	T
B14	R
C14	14
A15	T
B15	R
C15	15
A16	T
B16	R
C16	16
AB13	ABILITA 13
AB14	ABILITA 14
AB15	ABILITA 15
AB16	ABILITA 16
COM	COMUNE

CANALE "5"	
A17	T
B17	R
C17	17
A18	T
B18	R
C18	18
A19	T
B19	R
C19	19
A20	T
B20	R
C20	20
AB17	ABILITA 17
AB18	ABILITA 18
AB19	ABILITA 19
AB20	ABILITA 20
COM	COMUNE

Modifiche:

Segue Fg.250

COMAU DIVISIONE SISTEMI DI LAVORAZIONE MECCANICA	Dis.	DISEGNO N. 565706/00	MACCHINA LINEA DI LAVORAZIONE	CONCENTRATORE BOANO 3	COMMESSA N. 56570	Fg. n. 167
	DATA 30.10.95	STD.	BASAMENTO MOTORE	CANALE 4 - 5	CLIENTE FMA	di 931
			FAM."B" OP.120/1	MASTER		

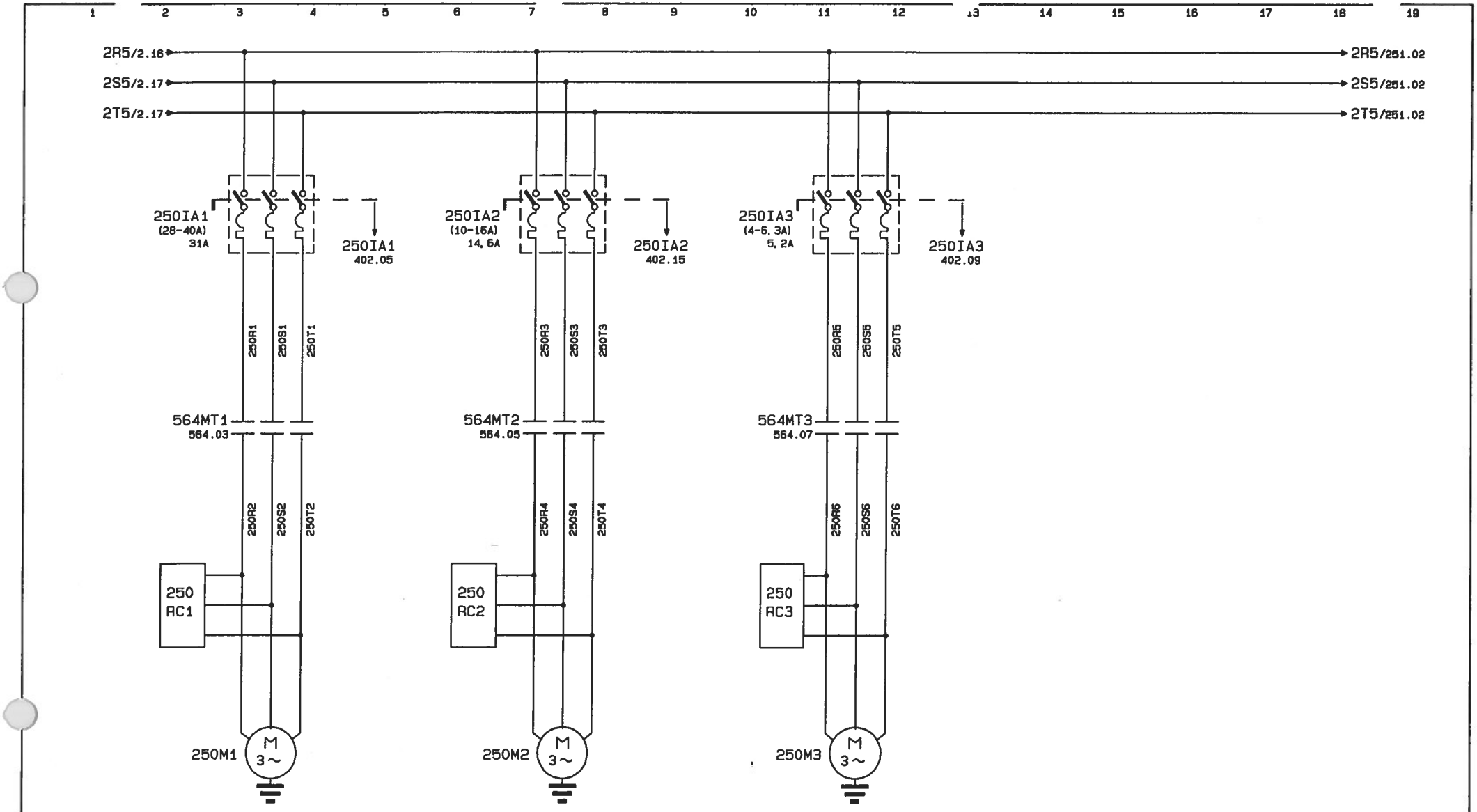

MOTORE
GENERATORE
IDRAULICO
15Kw 4Poli

MOTORE POMPA
REFRIGERANTE
ALTA PRESSIONE
7,5Kw 4Poli

MOTORE POMPA
FILTRO CENTRALINA
IDRAULICA
2,2Kw 4Poli

Modifiche:

Segue Fg. 251

COMAU DIVISIONE SISTEMI DI LAVORAZIONE MECCANICA	Dis.	DISEGNO N. 565706/00	MACCHINA LINEA DI LAVORAZIONE	ALIMENTAZIONE MOTORI 380V.	COMMESSA N. 56570	Fg. n. 250
	DATA 30.10.95	STD.	BASAMENTO MOTORE		CLIENTE FMA	di 931
			FAM. "B" OP.120/1	MASTER		

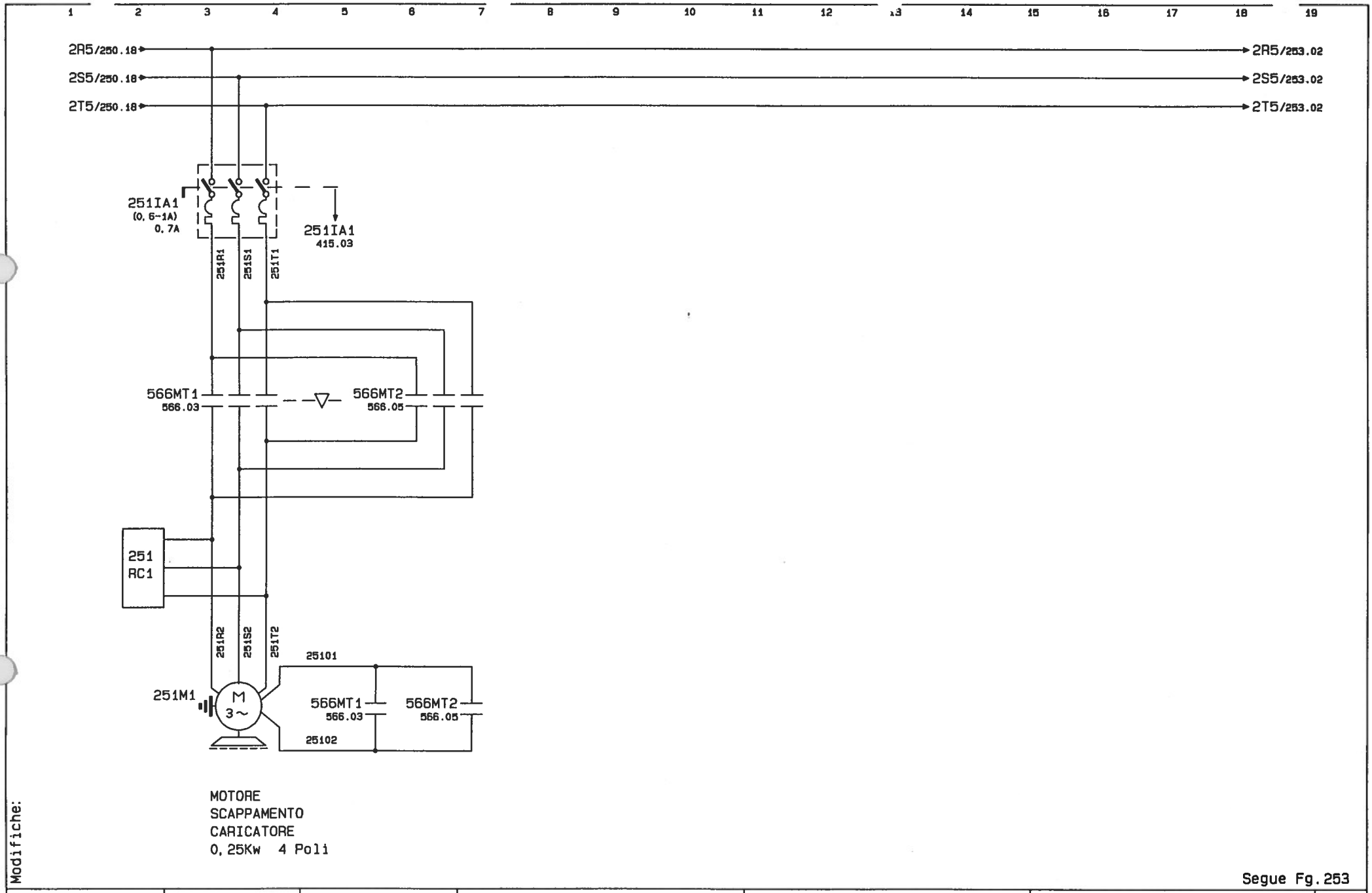

Modifiche:

Segue Fg.253

COMAU DIVISIONE SISTEMI DI LAVORAZIONE MECCANICA	Dis.	DISEGNO N. 565706/00	MACCHINA LINEA DI LAVORAZIONE	ALIMENTAZIONE MOTORI 380V.	COMMESSA N. 56570	Fg. n. 251
	DATA 30.10.95	STD.	BASAMENTO MOTORE		CLIENTE FMA	di 931
			FAM."B" OP.120/1	MASTER		

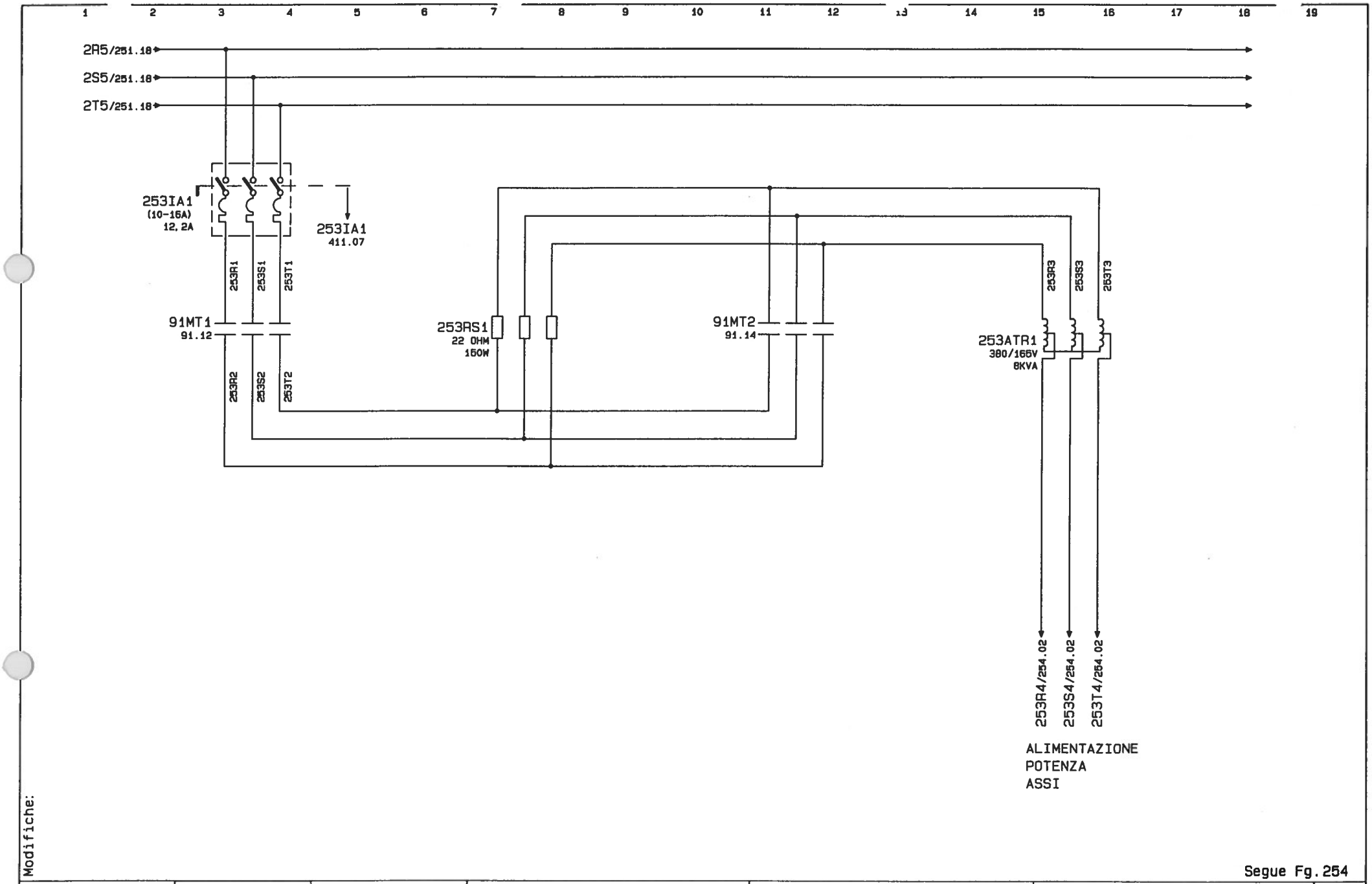

Modifiche:

Segue Fg. 254

COMAU DIVISIONE SISTEMI DI LAVORAZIONE MECCANICA	Dis.	DISEGNO N. 565706/00	MACCHINA LINEA DI LAVORAZIONE	POTENZA ALIMENTATORI ASSI	COMMESSA N. 56570	Fg. n. 253
	DATA 30.10.95	STD.	BASAMENTO MOTORE	TRASLAZIONE	CLIENTE FMA	di 931
			FAM."B" OP.120/1	MASTER		

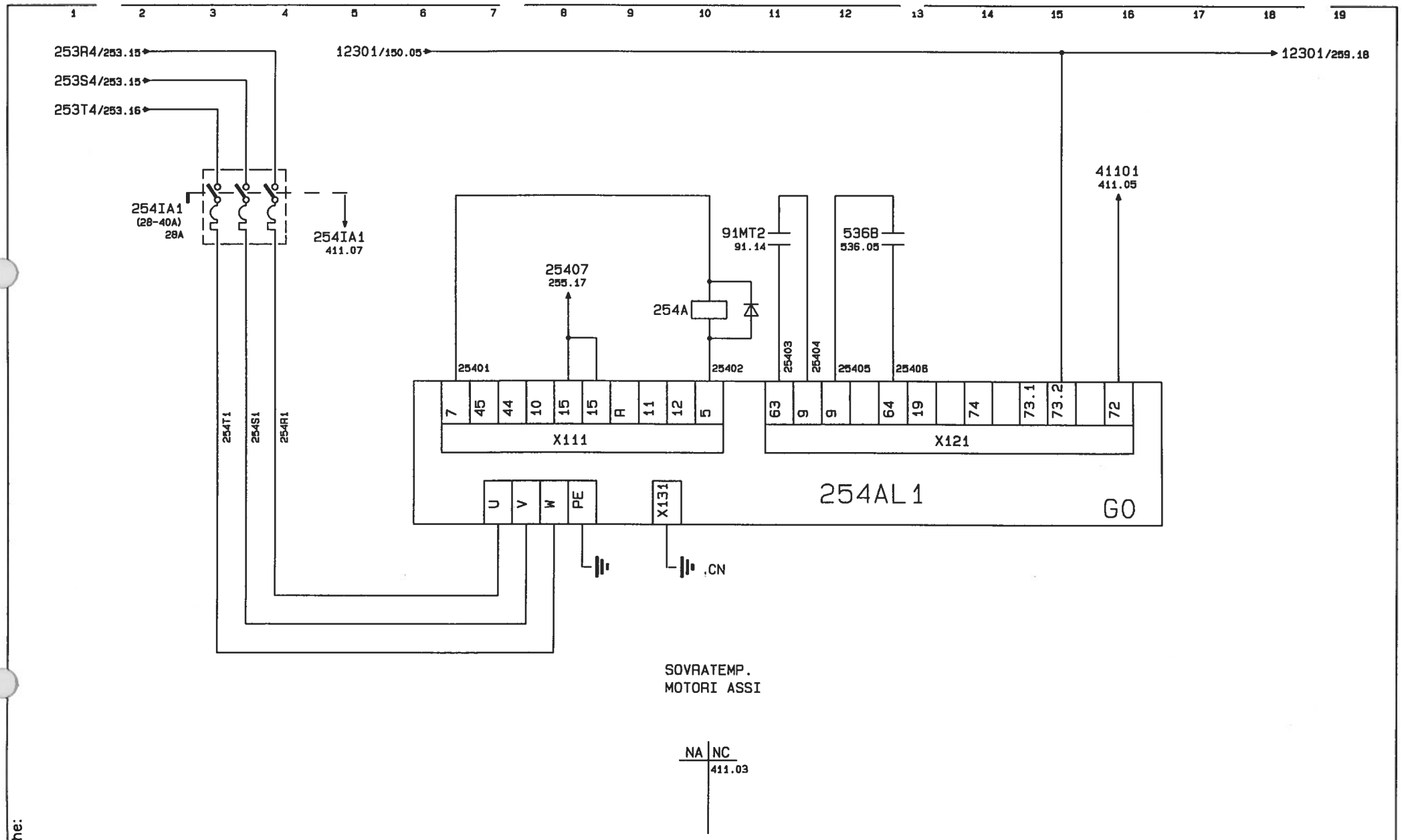

Modifiche:

Segue Fg.255

OOMAU DIVISIONE SISTEMI DI LAVORAZIONE MECCANICA	Dis.	DISEGNO N. 565706/00	MACCHINA LINEA DI LAVORAZIONE	ALIMENTATORE ASSI	COMMESSA N. 56570	Fg. n. 254
	DATA 30.10.95	STD.	BASAMENTO MOTORE	TRASLAZIONE	CLIENTE FMA	di 931
			FAM."B" OP.120/1	MASTER		

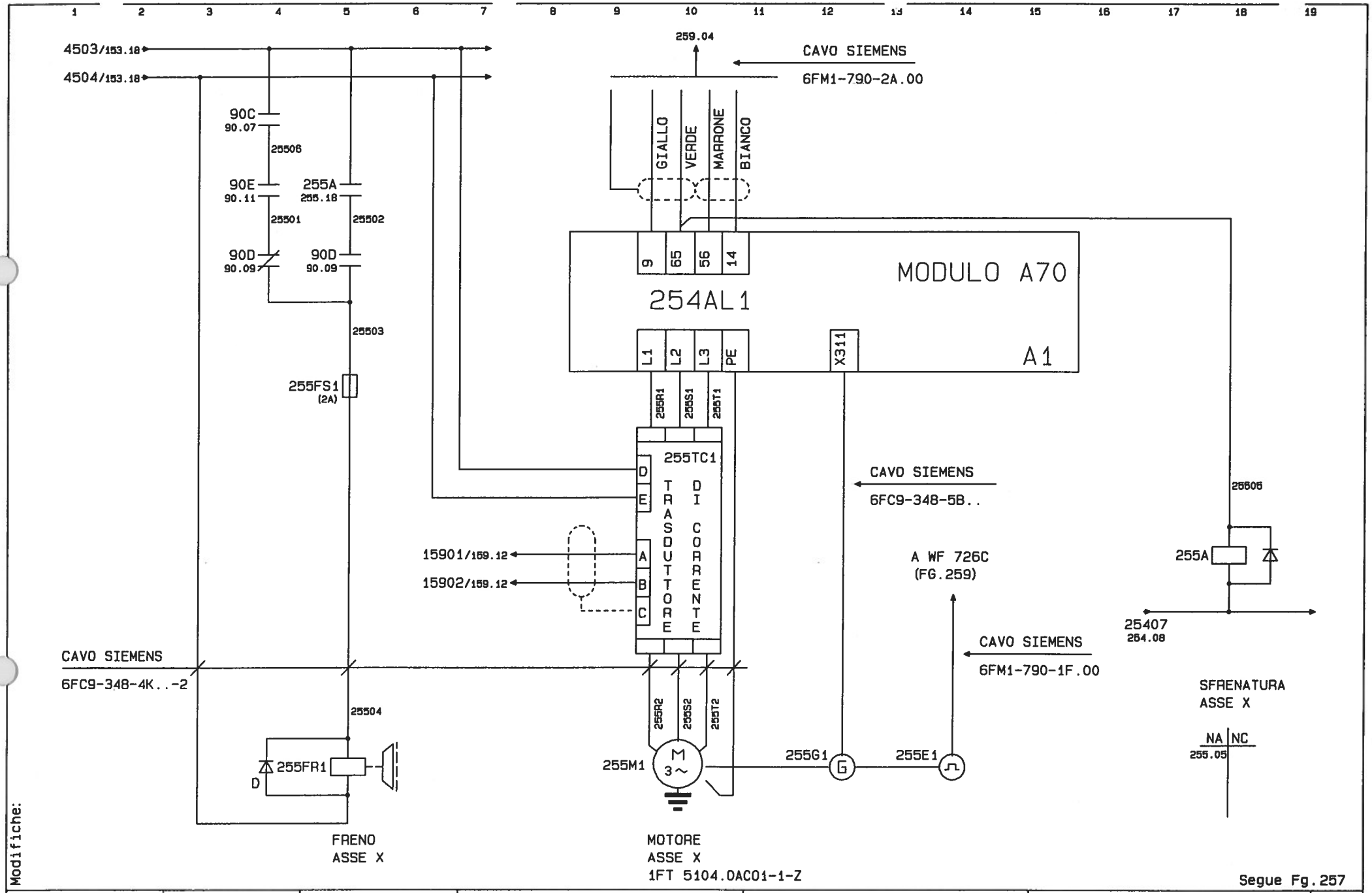

Segue Fg.257

Modifiche:

DOMAU DIVISIONE SISTEMI DI LAVORAZIONE MECCANICA	Dis.	DISEGNO N. 565706/00	MACCHINA LINEA DI LAVORAZIONE	ALIMENTATORE ASSE X	COMMESSA N. 56570	Fg. n. 255
	DATA 30.10.95	STD.	BASAMENTO MOTORE	TRASLAZIONE	CLIENTE FMA	di 931
			FAM."B" OP.120/1	MASTER		

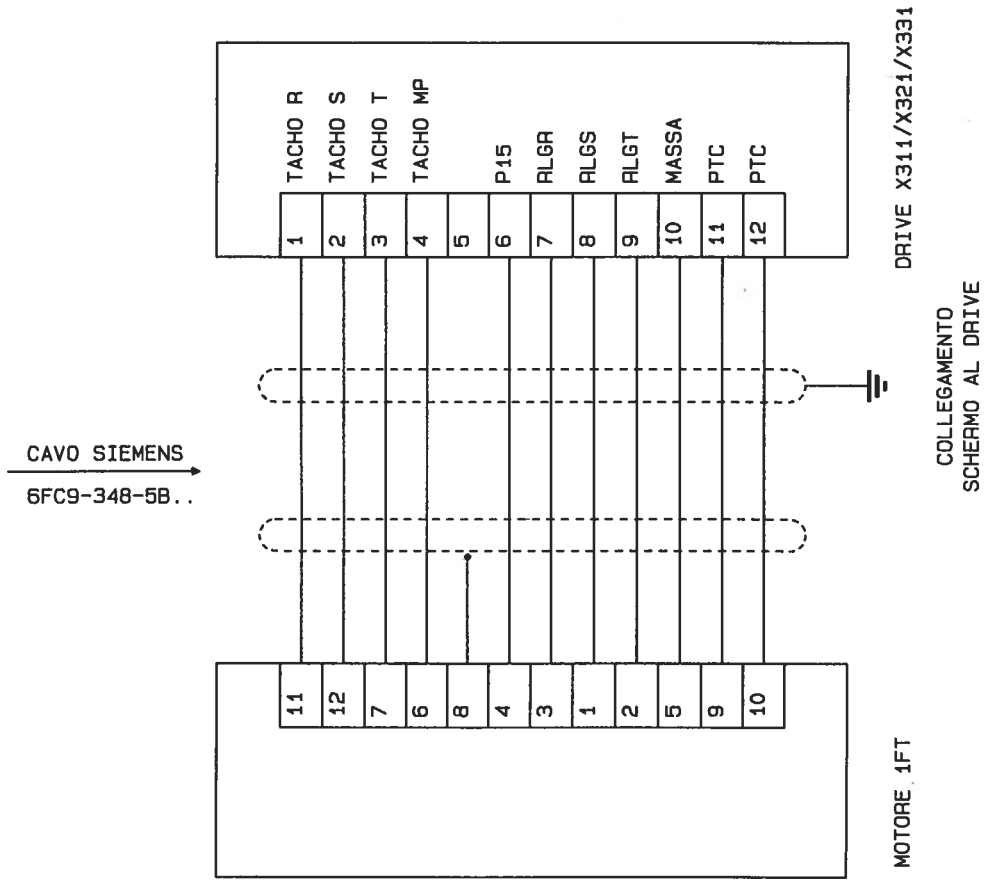

Modifiche:

Segue Fg.258

COMAU DIVISIONE SISTEMI DI LAVORAZIONE MECCANICA	Dis.	DISEGNO N. 565706/00	MACCHINA LINEA DI LAVORAZIONE	CAVO DATORE DI IMPULSI	COMMESSA N. 56570	Fg. n. 257
	DATA 30.10.95	STD.	BASAMENTO MOTORE	ASSE X	CLIENTE FMA	di 931
			FAM."B" OP.120/1	MASTER		

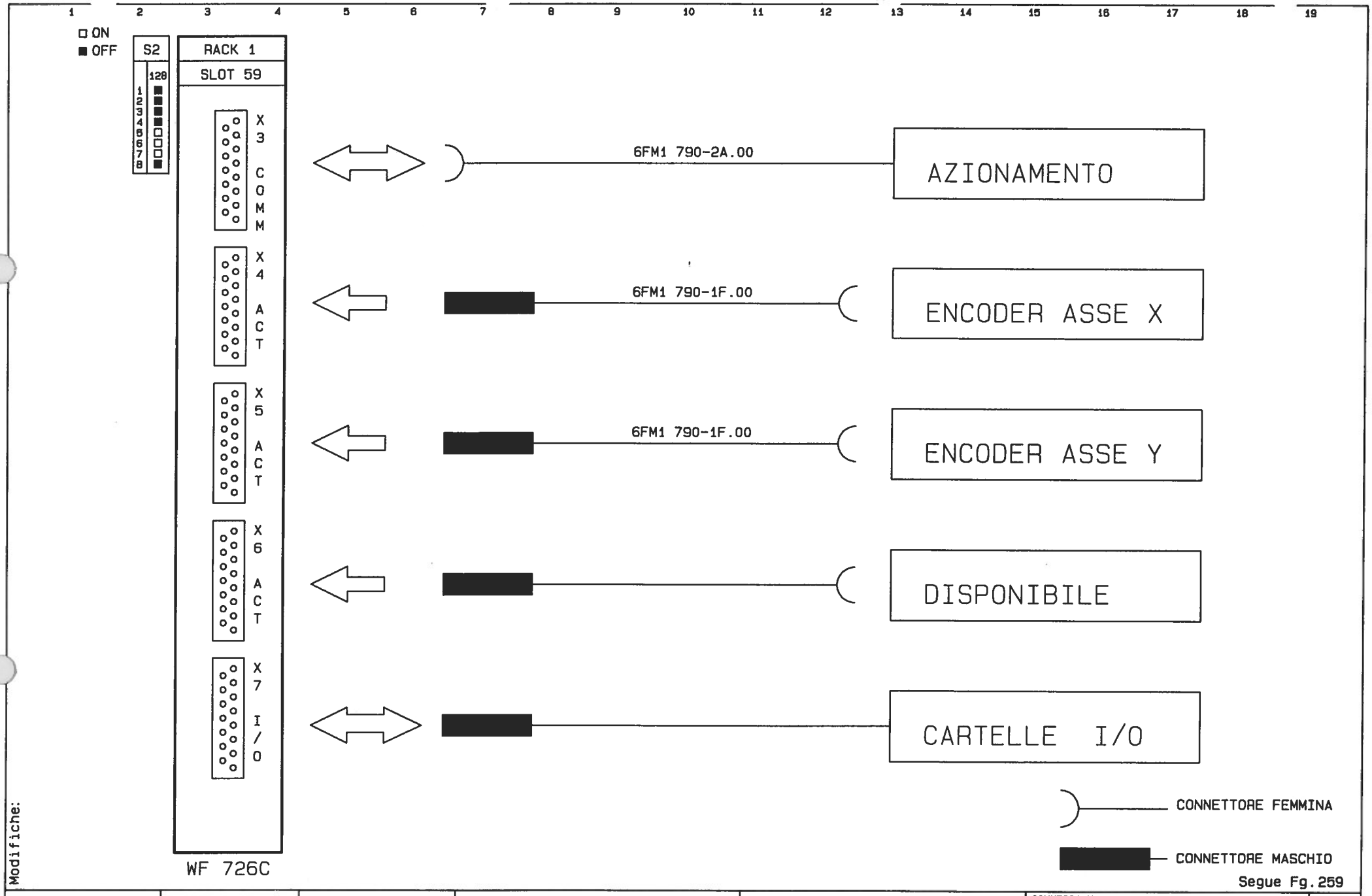

Modifiche:

Segue Fg.259

COMAU DIVISIONE SISTEMI DI LAVORAZIONE MECCANICA	Dis.	DISEGNO N. 565706/00	MACCHINA LINEA DI LAVORAZIONE	CONFIGURAZIONE WF 726C	COMMESSA N. 56570	Fg. n. 258
	DATA 30.10.95	STD.	BASAMENTO MOTORE		CLIENTE FMA	di 931
			FAM."B" OP.120/1	MASTER		

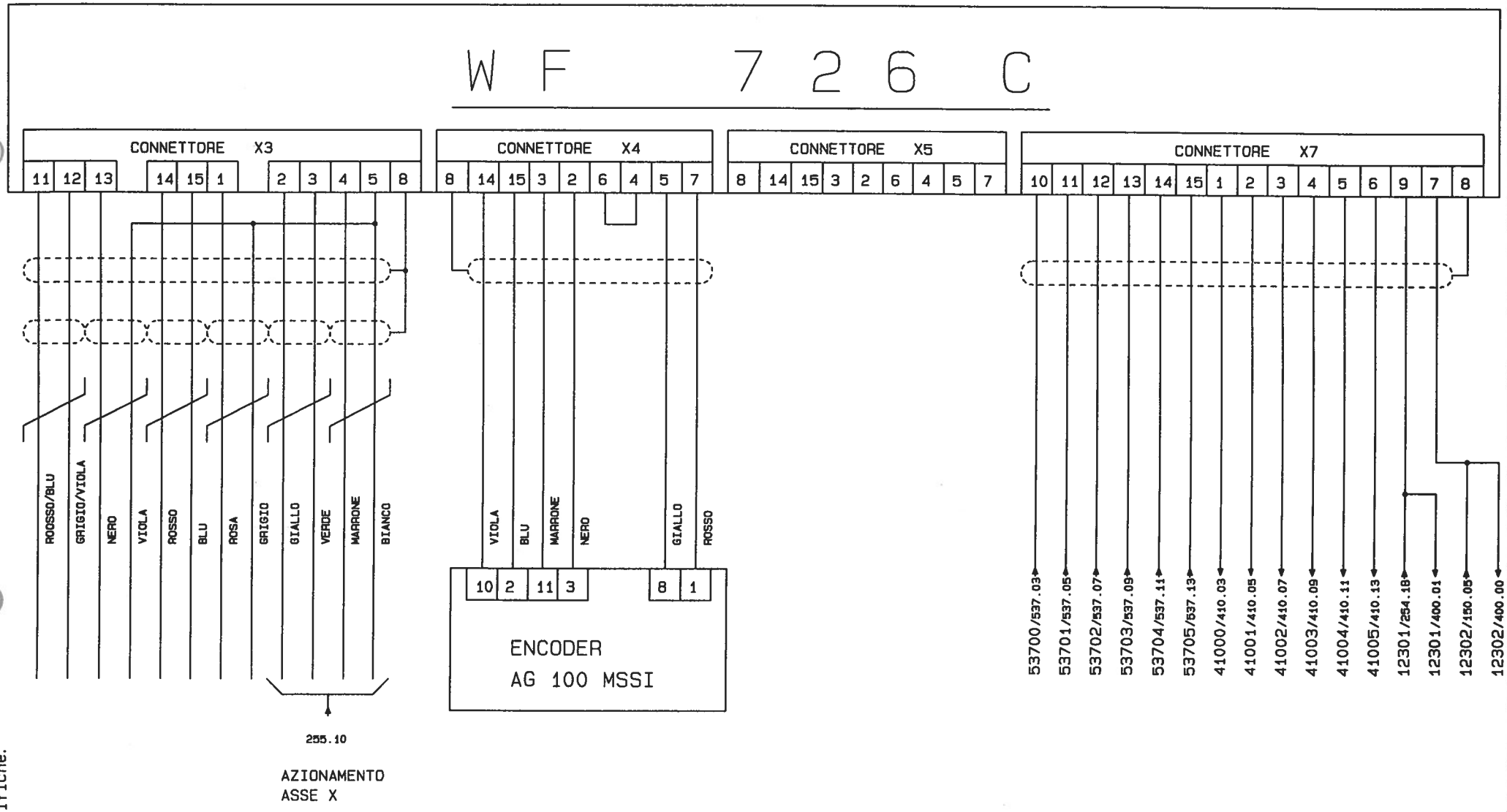

Modifiche:

Segue Fg. 400

DOMALI DIVISIONE SISTEMI DI LAVORAZIONE MECCANICA	Dis.	DISEGNO N. 565706/00	MACCHINA LINEA DI LAVORAZIONE	COLLEGAMENTO WF 726C	COMMESSA N. 56570	Fg. n. 259
	DATA 30.10.95	STD.	BASAMENTO MOTORE		CLIENTE FMA	di 931
			FAM."B" OP.120/1	MASTER		

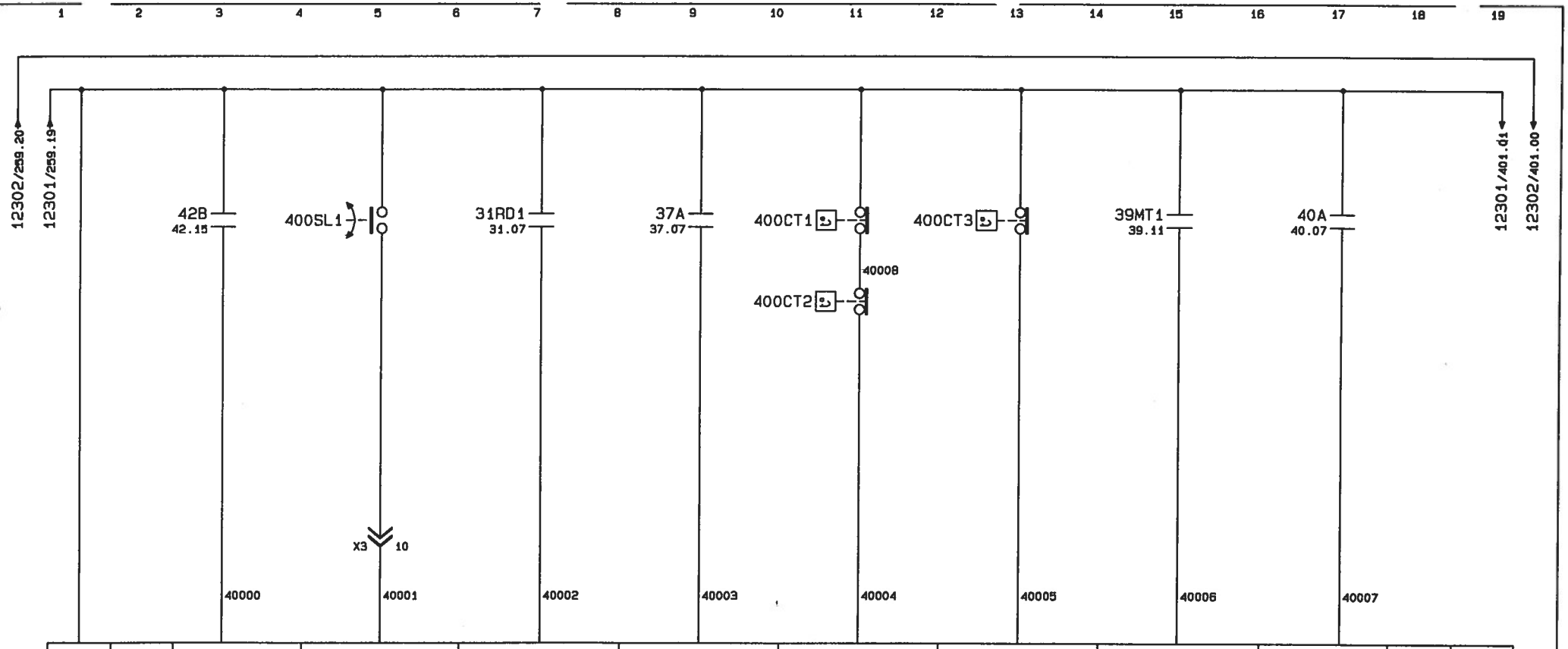

3		4	5	6	7	8	9	10	11		12
L+		E 0.0	E 0.1	E 0.2	E 0.3	E 0.4	E 0.5	E 0.6	E 0.7		
6ES5 430-4UA12					1° BYTE		RACK 2		SLOT 11		
		SEZIONATORI DI GRUPPO CHIUSI	ABILITAZIONE INTRODUZIONE DATI PAGINA SHIFT	CIRCUITI AUSILIARI INSERITI	PROTEZIONI CONDIZIONATORI CHIUSE	TEMPERATURA ARMADI LOGICA NORMALE	TEMPERATURA ARMADIO POTENZA 3 NORMALE	MACCHINA IN SERVIZIO	EMERGENZA A FUNE NON AZIONATA		

Modifiche:

Segue Fg. 401

COMAU DIVISIONE SISTEMI DI LAVORAZIONE MECCANICA	DIS.	DISEGNO N. 565706/00	MACCHINA LINEA DI LAVORAZIONE	INGRESSI 24V.	COMMESSA N. 56570	Fg. n. 400
	DATA 30.10.95	STD.	BASAMENTO MOTORE	COMANDI GENERALI	CLIENTE FMA	di 931
			FAM."B" OP.120/1	MASTER		

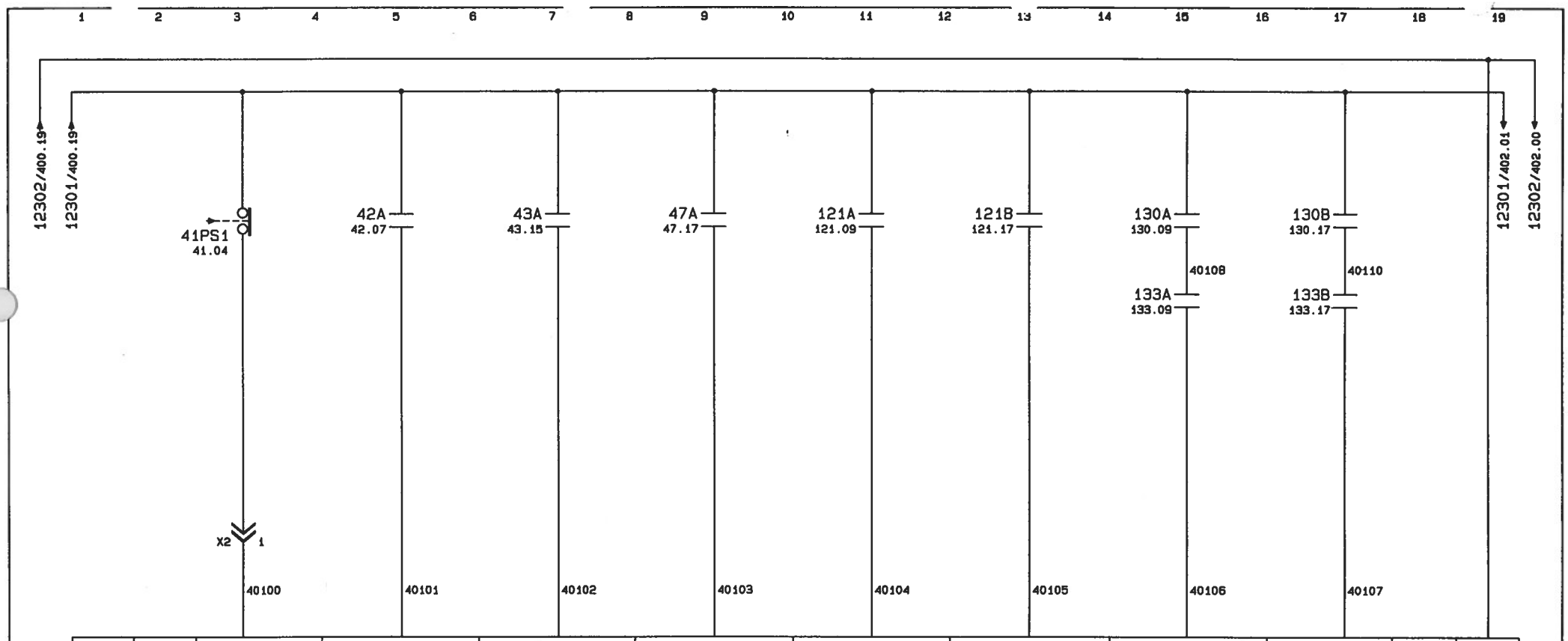

		13	14	15	16	17	18	19	20		21
		E 1.0	E 1.1	E 1.2	E 1.3	E 1.4	E 1.5	E 1.6	E 1.7		L-
6ES5 430-4UA12					2° BYTE		RACK 2		SLOT 11		
		EMERGENZA NON AZIONATA PULSANTIERA GENERALE	PROTEZIONI UNITA` CHIUSE	TUTTI I RIPARI CHIUSI E NESSUNA UNITA` IN BLOCCO	ALIMENTAZIONE 24V.CIRCUITI GENERALI PRESENTE	ALIMENTAZIONE INPUT/OUTPUT LOGICA PRESENTE	PROTEZIONI INPUT/OUTPUT LOGICA CHIUSE	ALIMENTAZIONE USCITE POTENZA PRESENTE	PROTEZIONI USCITE POTENZA CHIUSE		

Modifiche:

Segue Fg. 402

COMAU DIVISIONE SISTEMI DI LAVORAZIONE MECCANICA	Dis.	DISEGNO N. 565706/00	MACCHINA LINEA DI LAVORAZIONE	INGRESSI 24V.	COMMESSA N. 56570	Fg. n. 401
	DATA 30.10.95	STD.	BASAMENTO MOTORE	COMANDI GENERALI	CLIENTE FMA	di 931
			FAM."B" OP.120/1	MASTER		

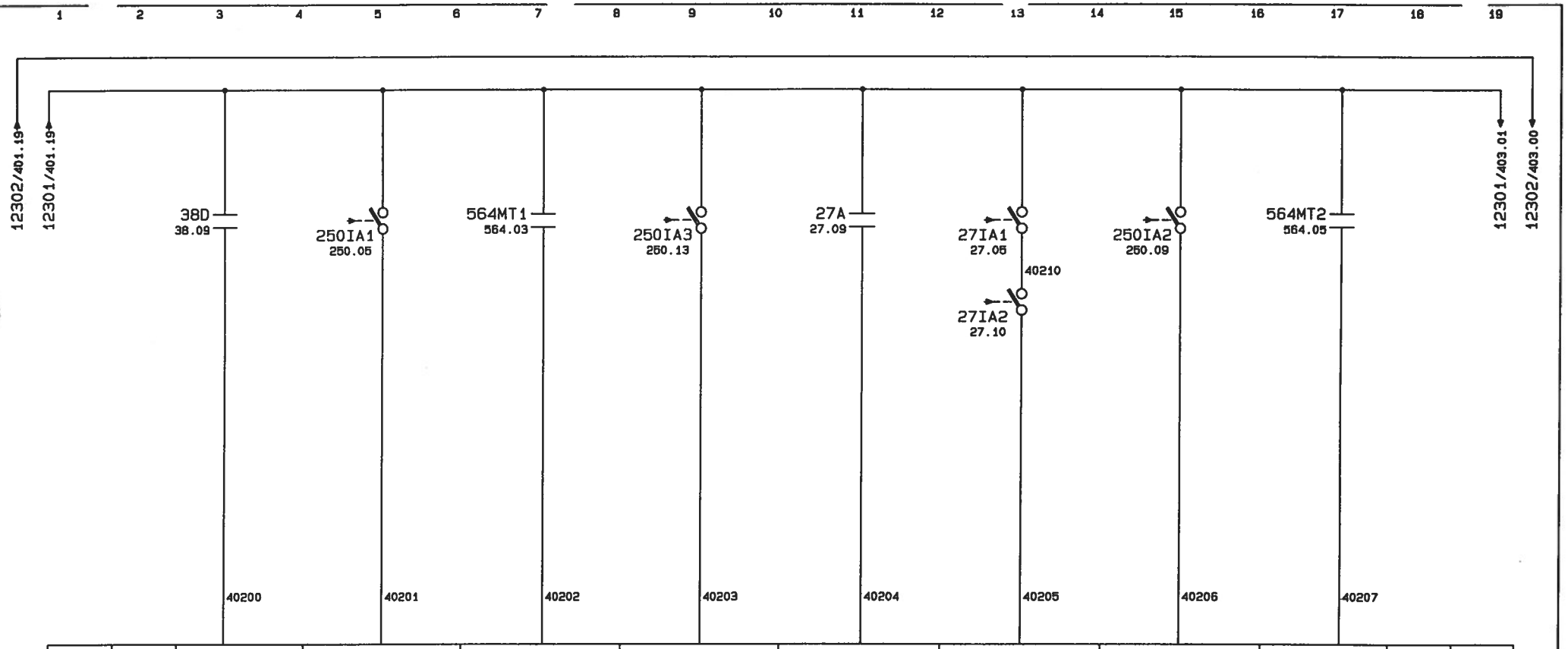

		25	26	27	28	29	30	31	32		33
		E 2.0	E 2.1	E 2.2	E 2.3	E 2.4	E 2.5	E 2.6	E 2.7		
6ES5 430-4UA12					3° BYTE		RACK 2		SLOT 11		
		PROVA LAMPADE	PROTEZIONE MOTORE GENERATORE IDRAULICO CHIUSA	GENERATORE IDRAULICO AVVIATO	PROTEZIONE MOTORE POMPA FILTRAGGIO CHIUSA	ALIMETAZIONI 110V. GENERALI PRESENTI	PROTEZIONI 110V. GENERALI CHIUSE	PROTEZIONE MOTORE POMPA REFRIGERANTE ALTA PRESSIONE	POMPA REFRIGERANTE ALTA PRESSIONE AVVIATA		

Modifiche:

Segue Fg. 403

COMAU DIVISIONE SISTEMI DI LAVORAZIONE MECCANICA	Dis.	DISEGNO N. 565706/00	MACCHINA LINEA DI LAVORAZIONE	INGRESSI 24V.	COMMESSA N. 56570	Fg. n. 402
	DATA 30.10.95	STD.	BASAMENTO MOTORE	COMANDI GENERALI	CLIENTE FMA	di 931
			FAM."B" OP.120/1	MASTER		

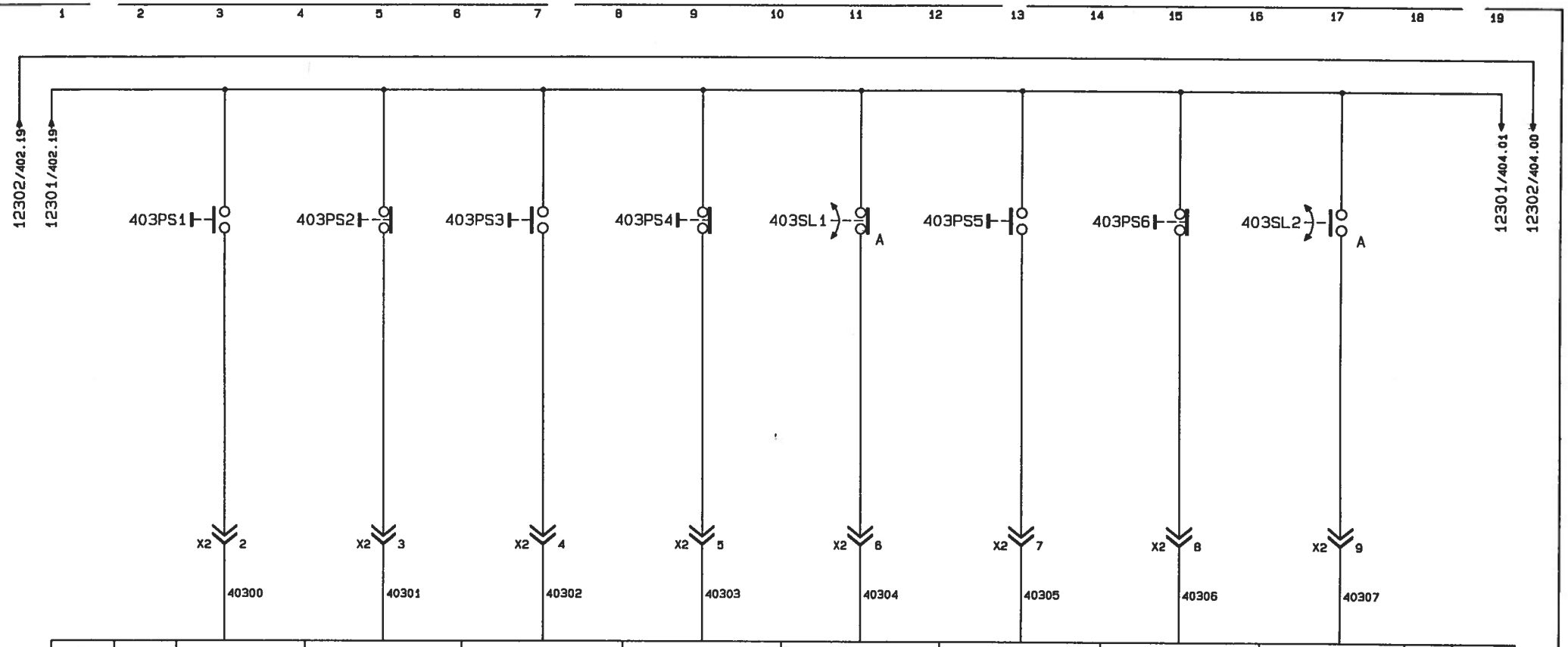

		34	35	36	37	38	39	40	41		42
		E 3.0	E 3.1	E 3.2	E 3.3	E 3.4	E 3.5	E 3.6	E 3.7		
6ES5 430-4UA12					4° BYTE		RACK 2		SLOT 11		
		AVVIO GENERATORE IDRAULICO	ARRESTO GENERATORE IDRAULICO	AVVIO MOTORI	ARRESTO MOTORI	CICLO CONTINUO	AVVIO CICLO	ARRESTO A FINE CICLO	SCARICO MACCHINA		

Modifiche:

Segue Fg. 404

COMAU DIVISIONE SISTEMI DI LAVORAZIONE MECCANICA	Dis.	DISEGNO N. 565706/00	MACCHINA LINEA DI LAVORAZIONE	INGRESSI 24V.	COMMESSA N. 56570
	DATA 30.10.95	STD.	BASAMENTO MOTORE	COMANDI GENERALI	CLIENTE FMA
			FAM."B" OP.120/1	MASTER	

Fg. n. 403 di 931

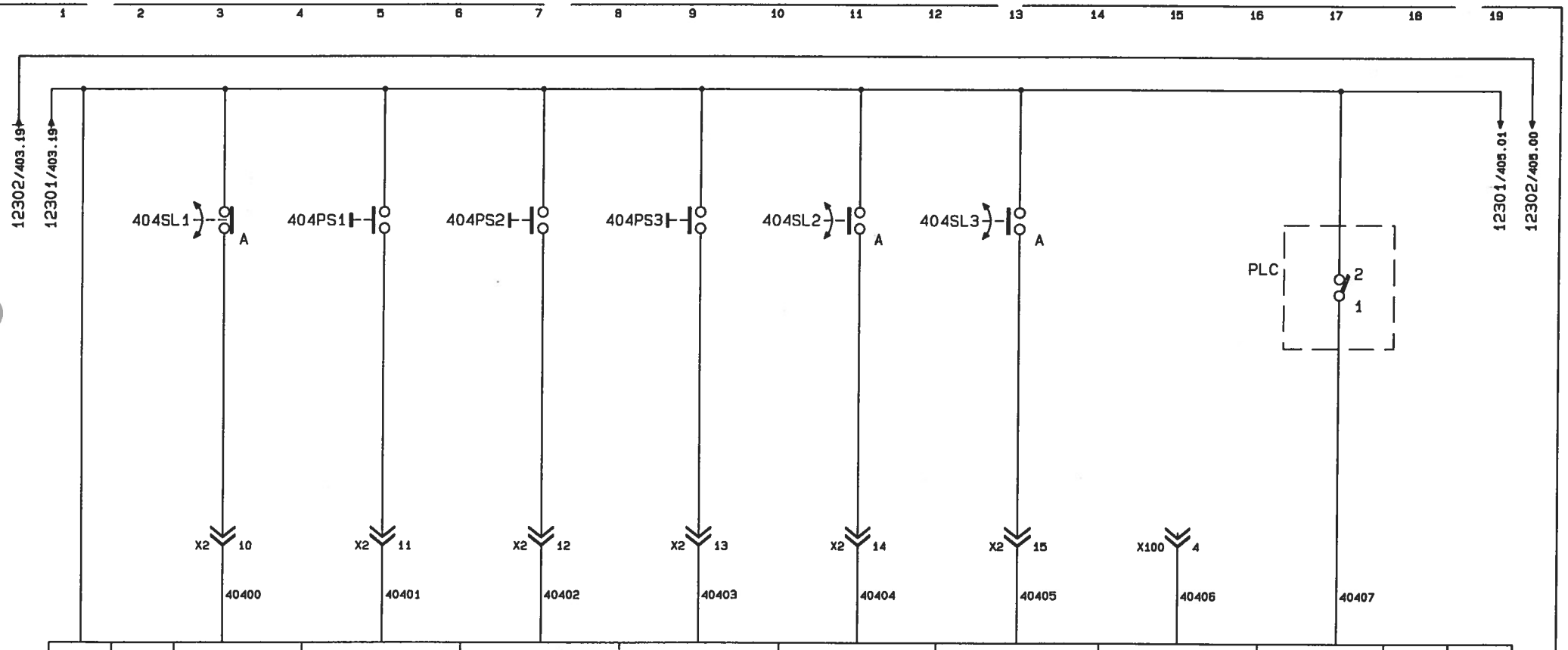

3		4	5	6	7	8	9	10	11		12
L+		E 4.0	E 4.1	E 4.2	E 4.3	E 4.4	E 4.5	E 4.6	E 4.7		
6ES5 430-4UA12					1° BYTE		RACK 2		SLOT 19		
		INSERZIONE REFRIGERANTE	RICHIAMO UNITA`	SEGNALAZIONE ACUSTICA	LUBRIFICAZIONE MANUALE TRABON	ABILITAZIONE INTRODUZIONE DATI	ABILITAZIONE MOVIMENTI JOG TRASLAZIONE	DISPONIBILE	BATTERIA PLC OK		

Modifiche: 18.04.95

Segue Fg. 405

COMAU DIVISIONE SISTEMI DI LAVORAZIONE MECCANICA	Dis.	DISEGNO N. 565706/00	MACCHINA LINEA DI LAVORAZIONE	INGRESSI 24V.	COMMESSA N. 56570	Fg. n. 404
	DATA 30.10.95	STD.	BASAMENTO MOTORE	COMANDI GENERALI	CLIENTE FMA	di 931
			FAM."B" OP.120/1	MASTER		

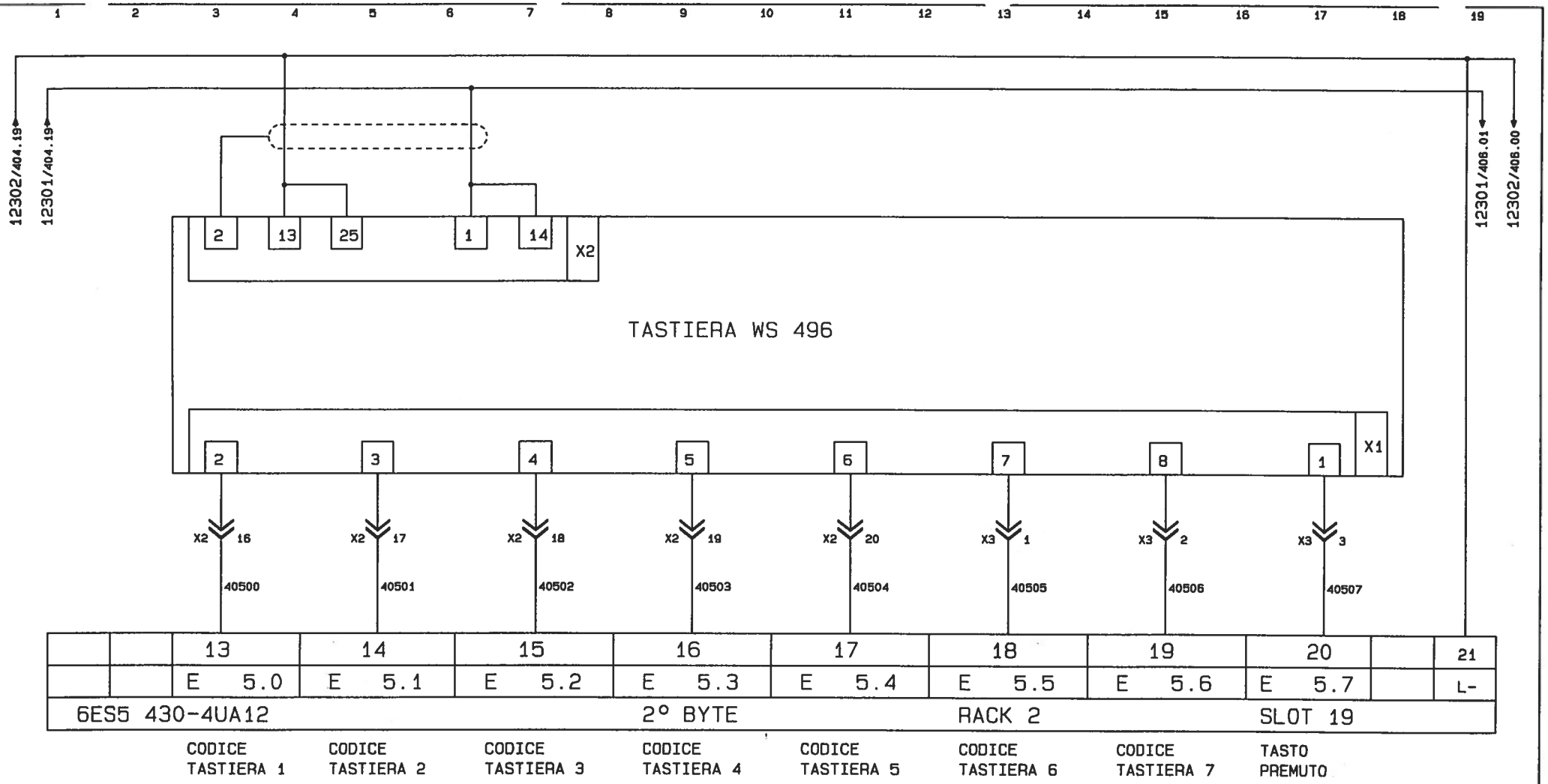

Modifiche:

Segue Fg. 406

COMAU DIVISIONE SISTEMI DI LAVORAZIONE MECCANICA	Dis.	DISEGNO N. 565706/00	MACCHINA LINEA DI LAVORAZIONE	INGRESSI 24V.	COMMESSA N. 56570	Fg. n. 405
	DATA 30.10.95	STD.	BASAMENTO MOTORE	COMANDI GENERALI	CLIENTE FMA	di 931
			FAM."B" OP.120/1	MASTER		

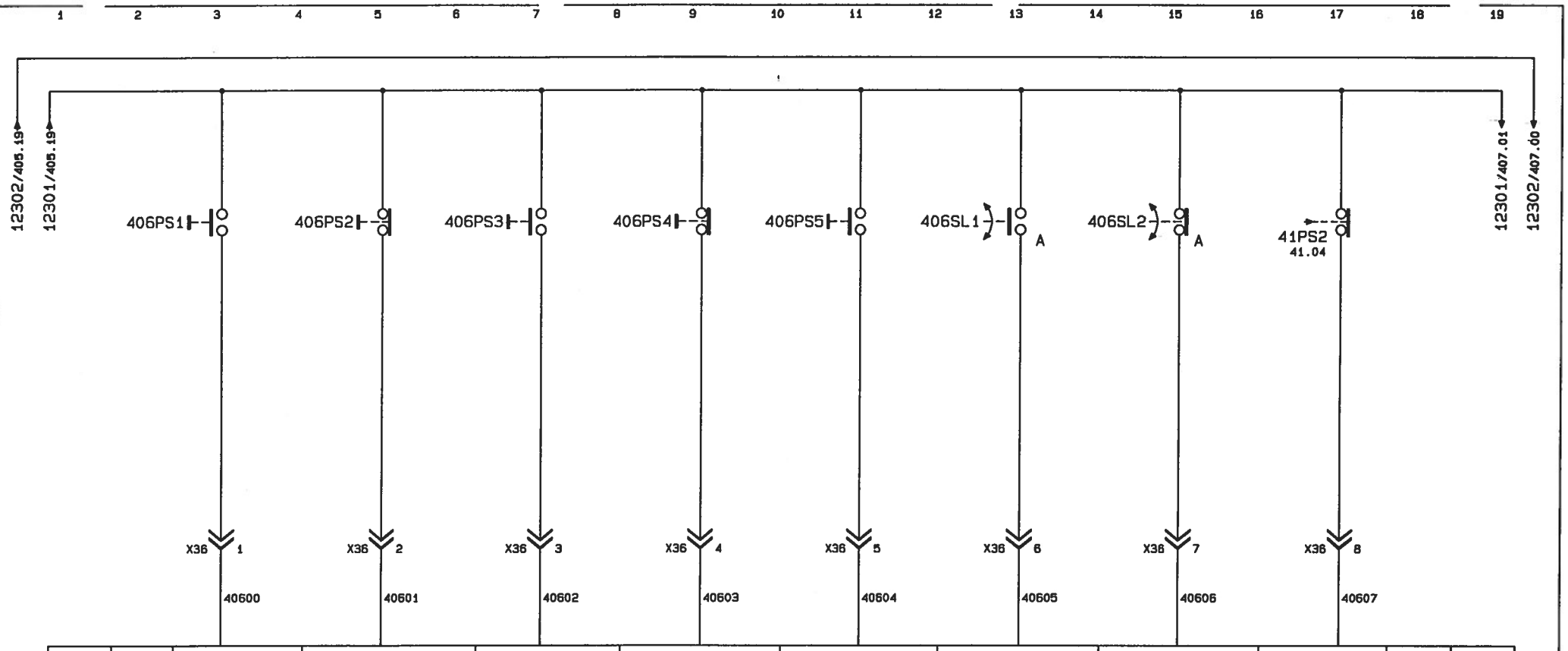

		25	26	27	28	29	30	31	32		33
		E 6.0	E 6.1	E 6.2	E 6.3	E 6.4	E 6.5	E 6.6	E 6.7		
6ES5 430-4UA12					3° BYTE		RACK 2		SLOT 19		
		AVVIO MOTORI	ARRESTO MOTORI	AVVIO CICLO MACCHINA	ARRESTO MACCHINA A FINE CICLO	RICHIAMO UNITA`	INSERZIONE PULSANTIERA AUSILIARIA	INSERZIONE REFRIGERANTE	EMERGENZA NON AZIONATA PULSANTIERA AUSILIARIA		

Modifiche:

Segue Fg. 407

COMAU DIVISIONE SISTEMI DI LAVORAZIONE MECCANICA	Dis.	DISEGNO N. 565706/00	MACCHINA LINEA DI LAVORAZIONE	INGRESSI 24V.	COMMESSA N. 56570	Fg. n. 406
	DATA 30.10.95	STD.	BASAMENTO MOTORE	PULSANTIERA AUSILIARIA	CLIENTE FMA	di 931
			FAM."B" OP.120/1	MASTER		

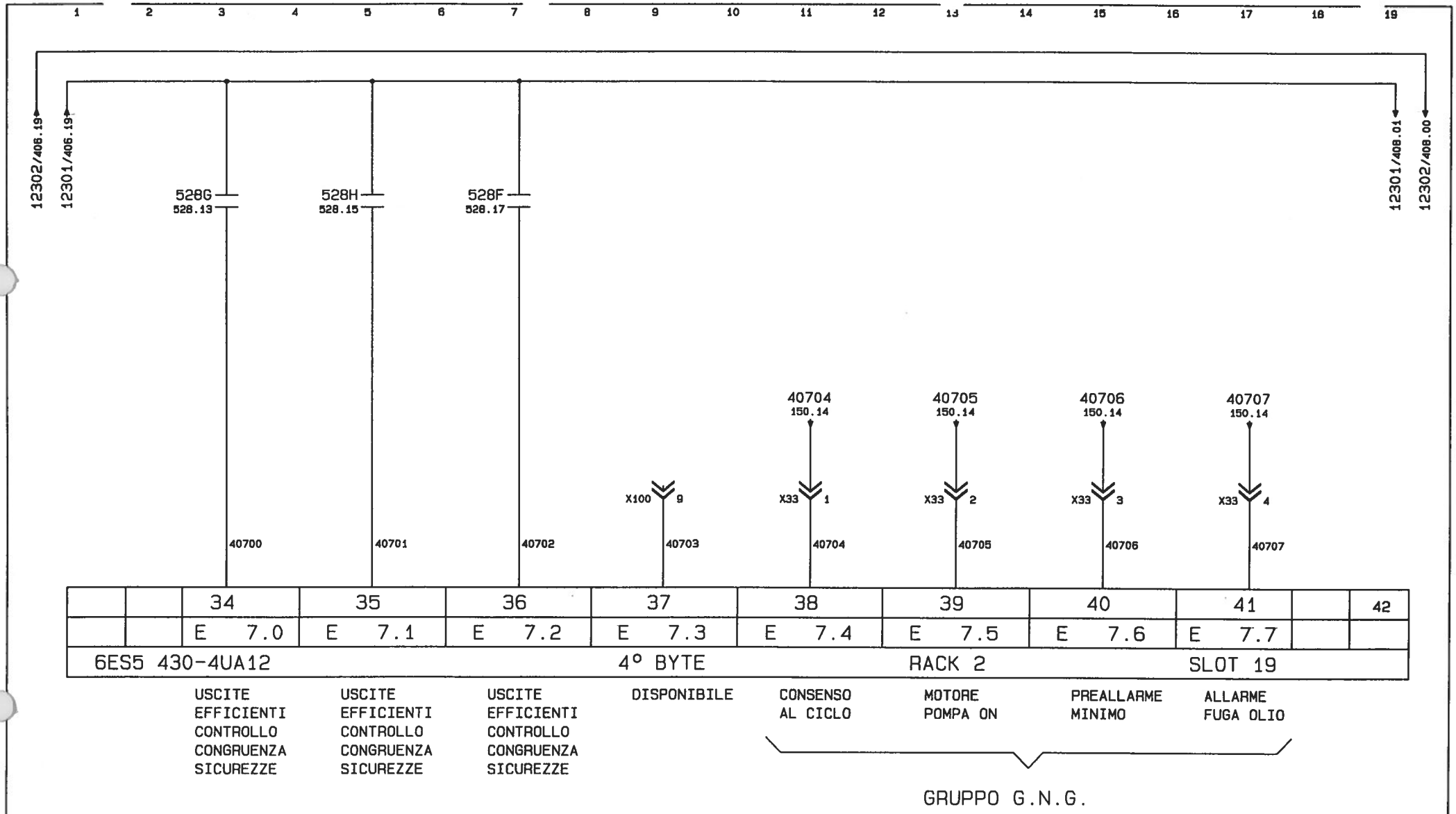

Modifiche:

Segue Fg. 408

COMAU DIVISIONE SISTEMI DI LAVORAZIONE MECCANICA	Dis.	DISEGNO N. 565706/00	MACCHINA LINEA DI LAVORAZIONE	INGRESSI 24V.	COMMESSA N. 56570	Fg. n. 407
	DATA 30.10.95	STD.	BASAMENTO MOTORE	COMANDI GENERALI	CLIENTE FMA	di 931
			FAM."B" OP.120/1	MASTER		

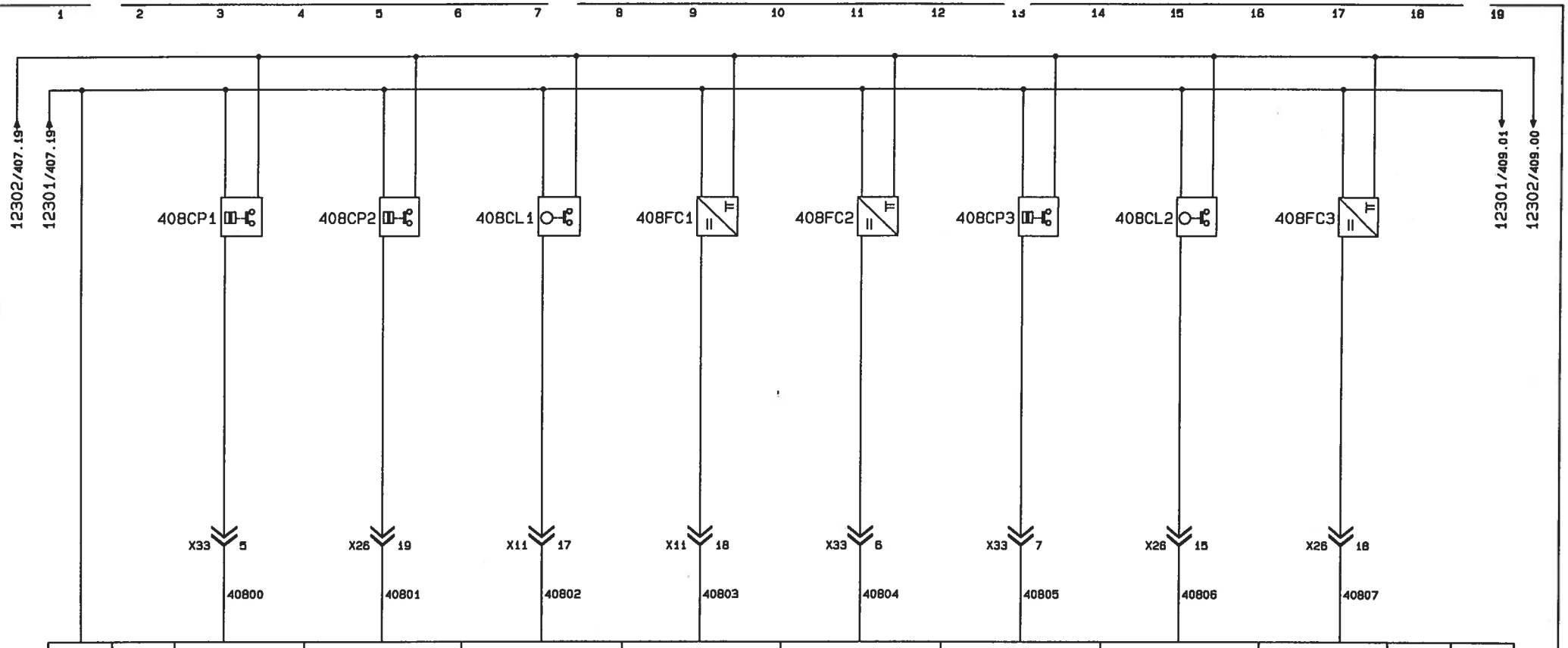

3		4	5	6	7	8	9	10	11		12
L+		E 8.0	E 8.1	E 8.2	E 8.3	E 8.4	E 8.5	E 8.6	E 8.7		
6ES5 430-4UA12					1° BYTE		RACK 2		SLOT 27		
		PRESSIONE ARIA SUFFICIENTE	PRESSIONE REFRIGERANTE SUFFICIENTE (LATO SX)	LIVELLO OLIO LUBRIFICAZIONE SUFFICIENTE TRABON 1	CONTROLLO LUBRIFICAZIONE AVVENUTA TRABON 1	FILTRO OLIO IDRAULICO EFFICIENTE	PRESSURIZZAZIONE MULTIPLI EFFICIENTE	LIVELLO OLIO LUBRIFICAZIONE SUFFICIENTE TRABON 2	CONTROLLO LUBRIFICAZIONE AVVENUTA TRABON 2		

Modifiche:

Segue Fg. 409

COMAU DIVISIONE SISTEMI DI LAVORAZIONE MECCANICA	Dis.	DISEGNO N. 565706/00	MACCHINA LINEA DI LAVORAZIONE	INGRESSI 24V.	COMMESSA N. 56570	Fg. n. 408
	DATA 30.10.95	STD.	BASAMENTO MOTORE	COMANDI GENERALI	CLIENTE FMA	di 931
			FAM."B" OP.120/1	MASTER		

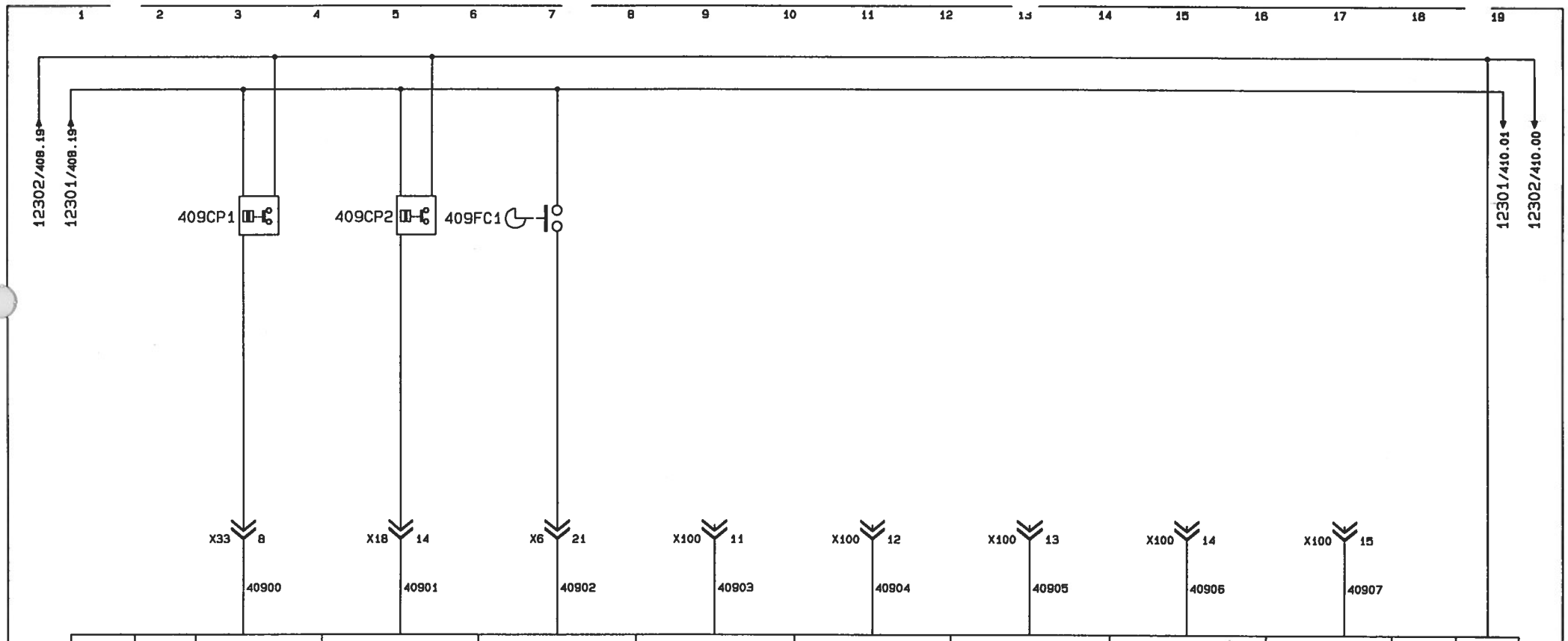

Modifiche:

Segue Fg. 410

COMAU DIVISIONE SISTEMI DI LAVORAZIONE MECCANICA	Dis.	DISEGNO N. 565706/00	MACCHINA LINEA DI LAVORAZIONE	INGRESSI 24V.	COMMESSA N. 56570	Fg. n. 409
	DATA 30.10.95	STD.	BASAMENTO MOTORE	COMANDI GENERALI	CLIENTE FMA	di 931
			FAM. "B" OP.120/1	MASTER		

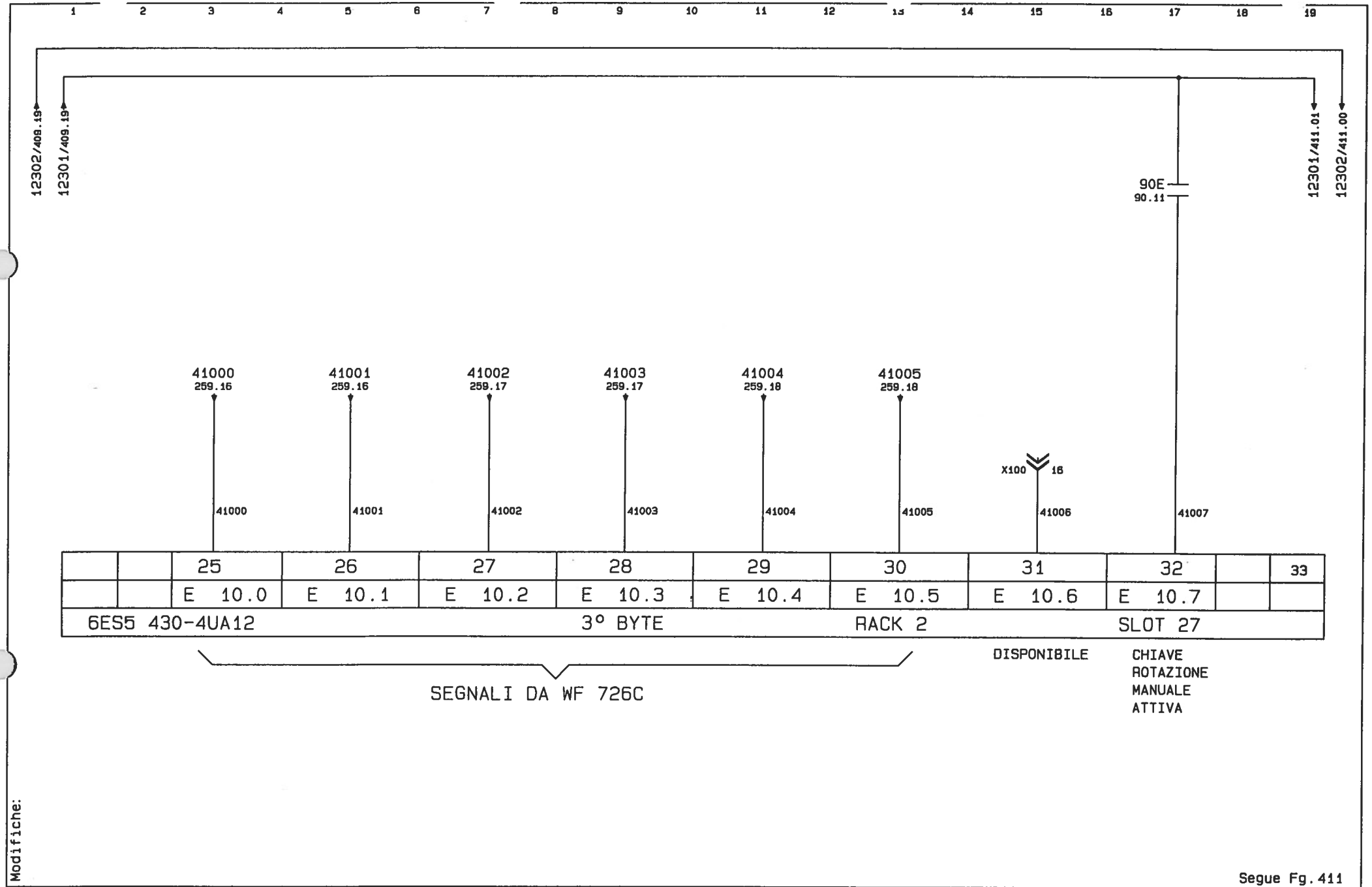

Modifiche:

Segue Fg. 411

OCMAU DIVISIONE SISTEMI DI LAVORAZIONE MECCANICA	Dis.	DISEGNO N. 565706/00	MACCHINA LINEA DI LAVORAZIONE	INGRESSI 24V.	COMMESSA N. 56570	Fg. n. 410
	DATA 30.10.95	STD.	BASAMENTO MOTORE	TRASLAZIONE	CLIENTE FMA	di 931
			FAM."B" OP.120/1	MASTER		

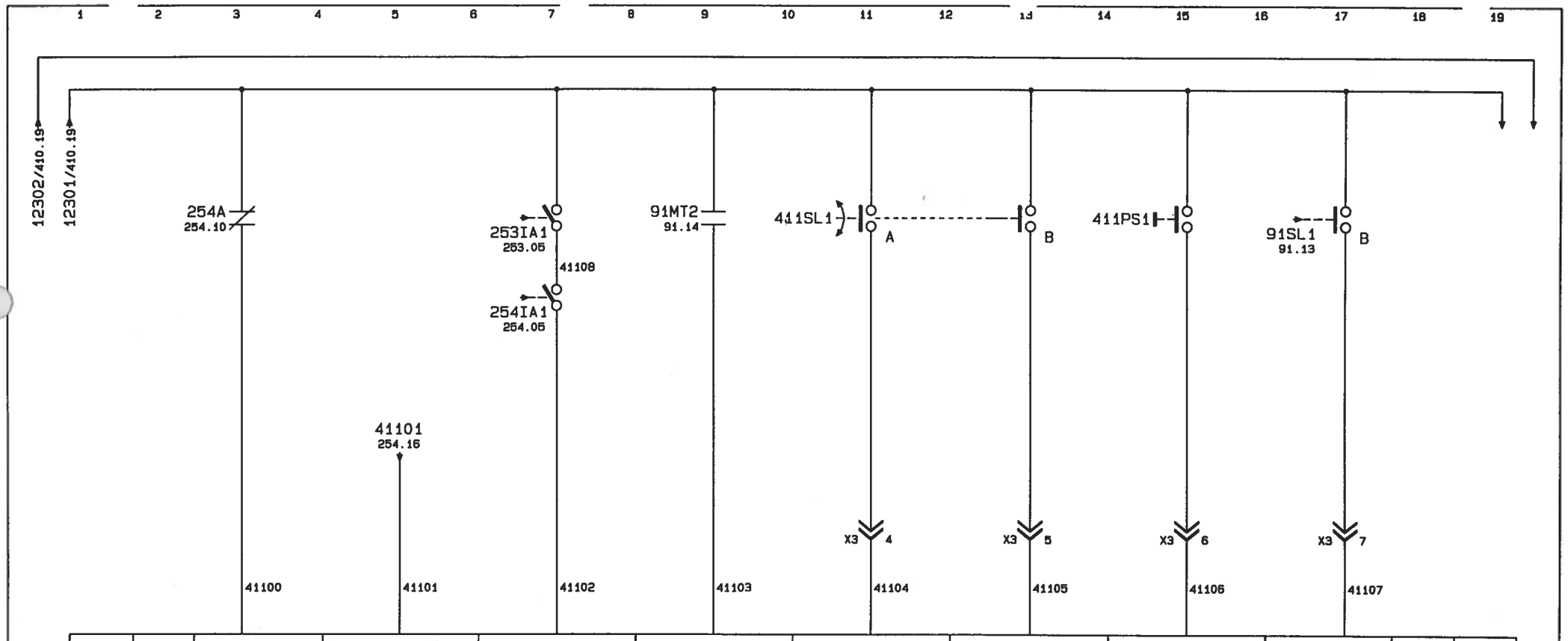

		34	35	36	37	38	39	40	41		42
		E 11.0	E 11.1	E 11.2	E 11.3	E 11.4	E 11.5	E 11.6	E 11.7		
6ES5 430-4UA12					4° BYTE		RACK 2		SLOT 27		
		SOVRATEMP. ALIMENTATORE TRASLAZIONE	ALIMENTAZIONE ASSI EFFICIENTE	PROTEZIONI ALIMENTATORE AZIONAMENTO TRASLAZIONE CHIUSE	POTENZA MOTORI ASSI CHIUSA TRASLAZIONE	SELEZIONE FASE +	SELEZIONE FASE -	ABILITAZIONE FASE	INIBIZIONE OLTRECORSA ASSI		

Modifiche:

Segue Fg. 412

COMAU DIVISIONE SISTEMI DI LAVORAZIONE MECCANICA	Dis.	DISEGNO N. 565706/00	MACCHINA LINEA DI LAVORAZIONE	INGRESSI 24V.	COMMESSA N. 56570	Fg. n. 411
	DATA 30.10.95	STD.	BASAMENTO MOTORE	TRASLAZIONE	CLIENTE FMA	di 931
			FAM."B" OP.120/1	MASTER		

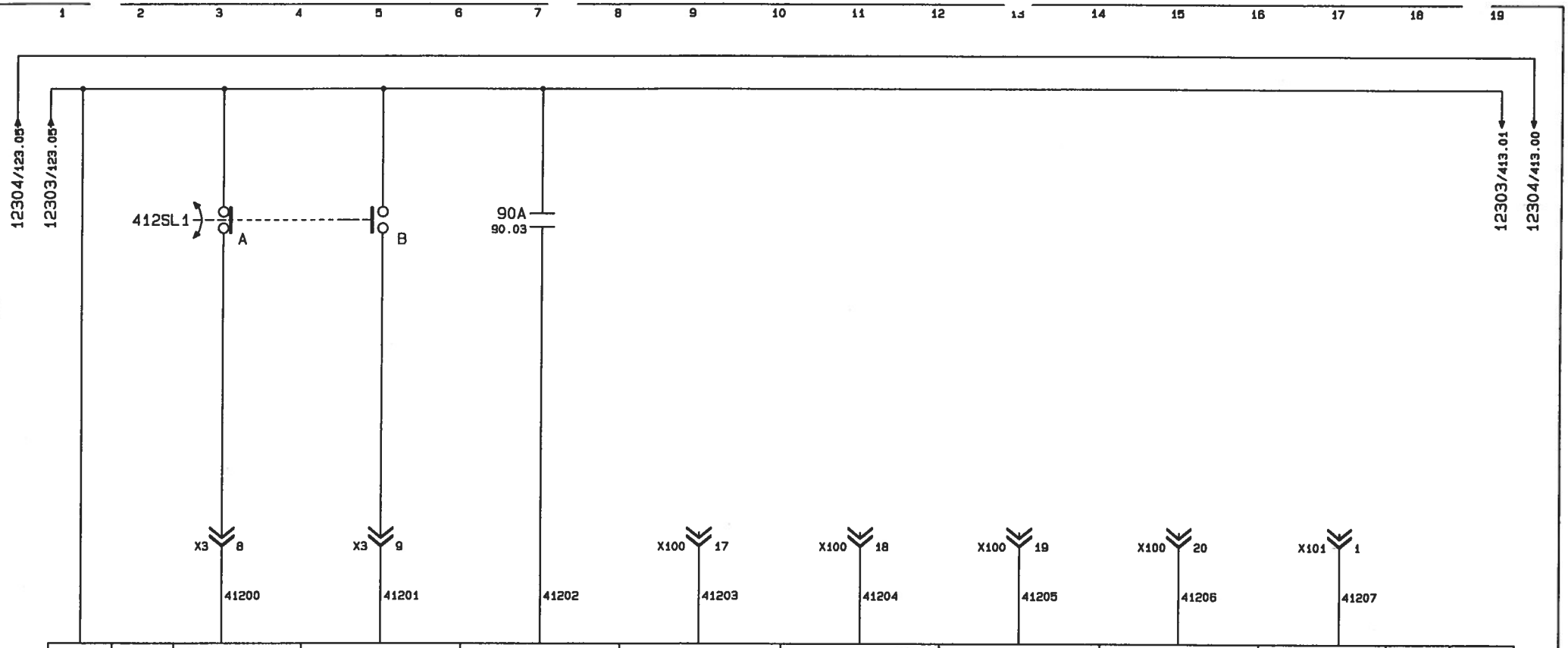

3		4	5	6	7	8	9	10	11		12
L+		E 12.0	E 12.1	E 12.2	E 12.3	E 12.4	E 12.5	E 12.6	E 12.7		
6ES5 430-4UA12					1° BYTE		RACK 2		SLOT 35		
		TRASLAZIONE IN AUTOMATICO	TRASLAZIONE IN MANUALE	ASSE X NON IN OLTRECORSA	DISPONIBILE	DISPONIBILE	DISPONIBILE	DISPONIBILE	DISPONIBILE		

Modifiche:

Segue Fg. 413

DOMAU DIVISIONE SISTEMI DI LAVORAZIONE MECCANICA	DIS.	DISEGNO N. 565706/00	MACCHINA LINEA DI LAVORAZIONE	INGRESSI 24V.	COMMESSA N. 56570	Fg. n. 412
	DATA 30.10.95	STD.	BASAMENTO MOTORE	TRASLAZIONE	CLIENTE FMA	di 931
			FAM."B" OP.120/1	MASTER		

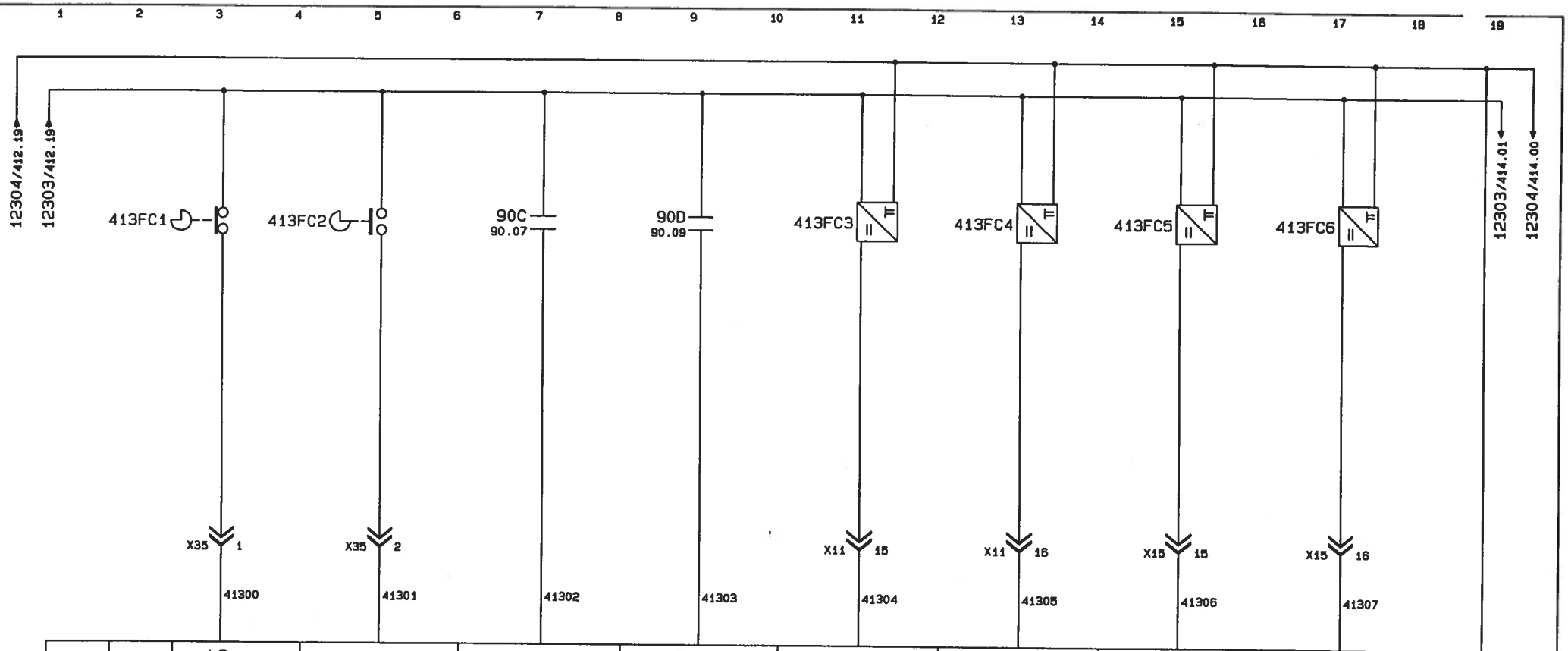

		13	14	15	16	17	18	19	20		21
		E 13.0	E 13.1	E 13.2	E 13.3	E 13.4	E 13.5	E 13.6	E 13.7		L-
6ES5 430-4UA12					2° BYTE		RACK 2		SLOT 35		
		BARRA INDIETRO	BARRA AVANTI	SICUREZZA GIUNTO TRASLAZIONE	SICUREZZA CHIAVE ROTAZIONE MANUALE IN SEDE	ARPIONI DISINSERITI CILINDRO 1	ARPIONI INSERITI CILINDRO 1	ARPIONI DISINSERITI CILINDRO 2	ARPIONI INSERITI CILINDRO 2		

Modifiche:

Segue Fg. 414

COMAU DIVISIONE SISTEMI DI LAVORAZIONE MECCANICA	Dis.	DISEGNO N. 565706/00	MACCHINA LINEA DI LAVORAZIONE	INGRESSI 24V.	COMMESSA N. 56570	Fg. n. 413
	DATA 30.10.95	STD.	BASAMENTO MOTORE	TRASLAZIONE	CLIENTE FMA	di 931
			FAM. "B" OP.120/1	MASTER		