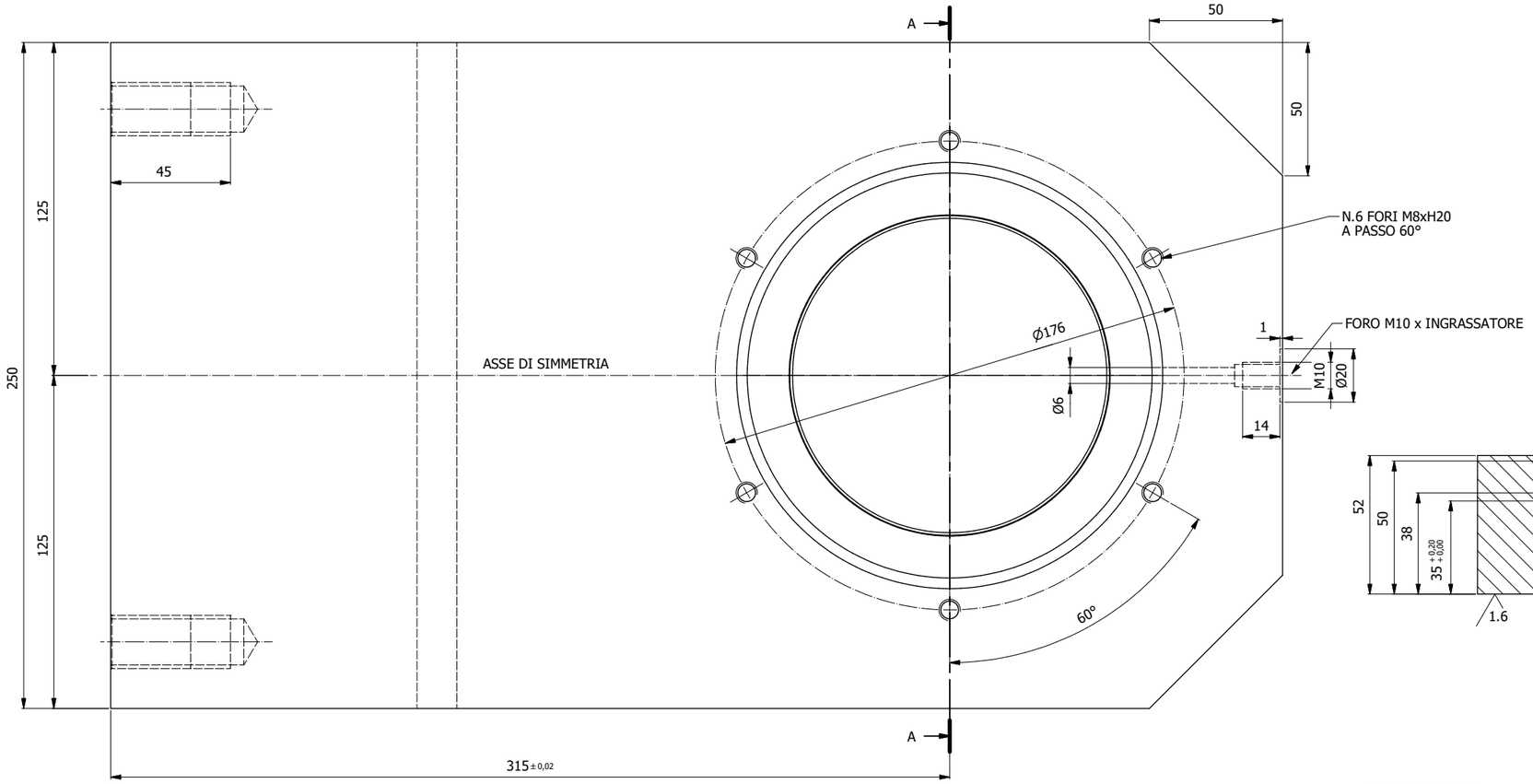


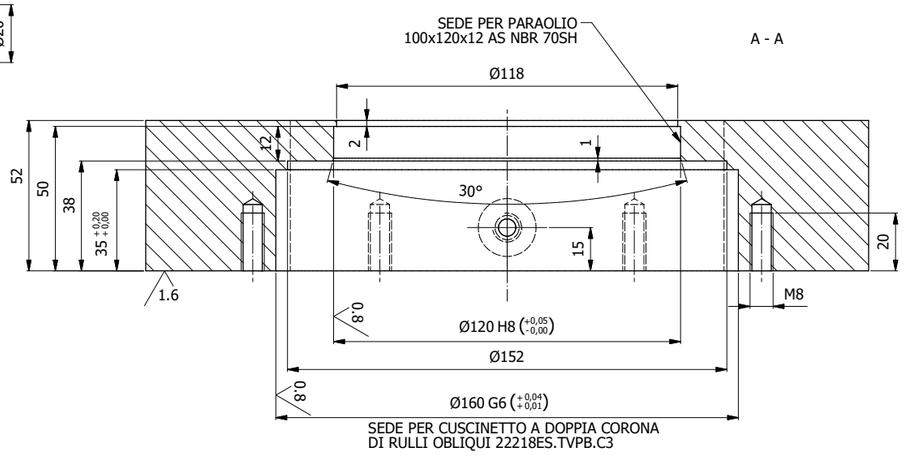


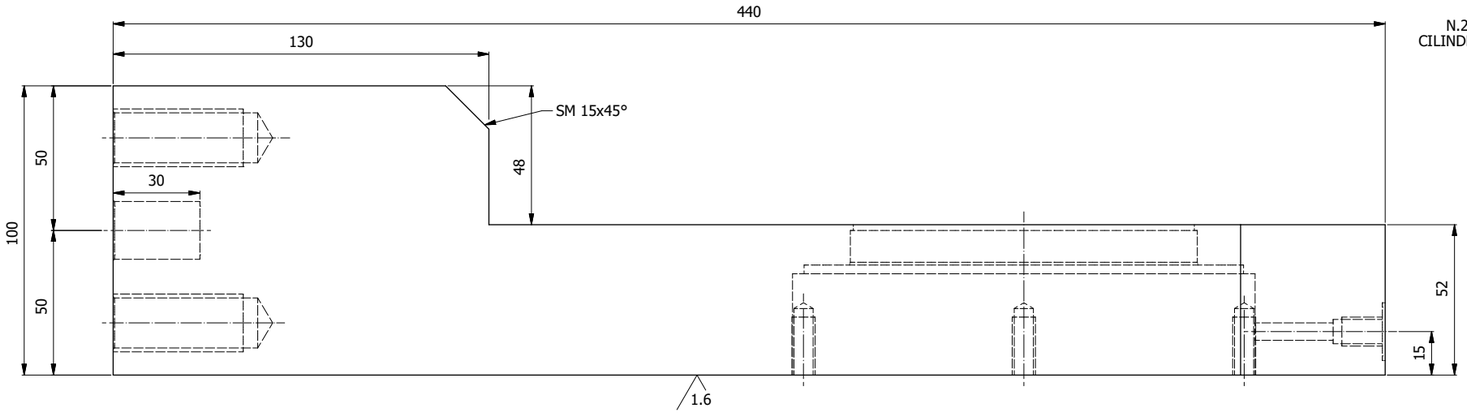


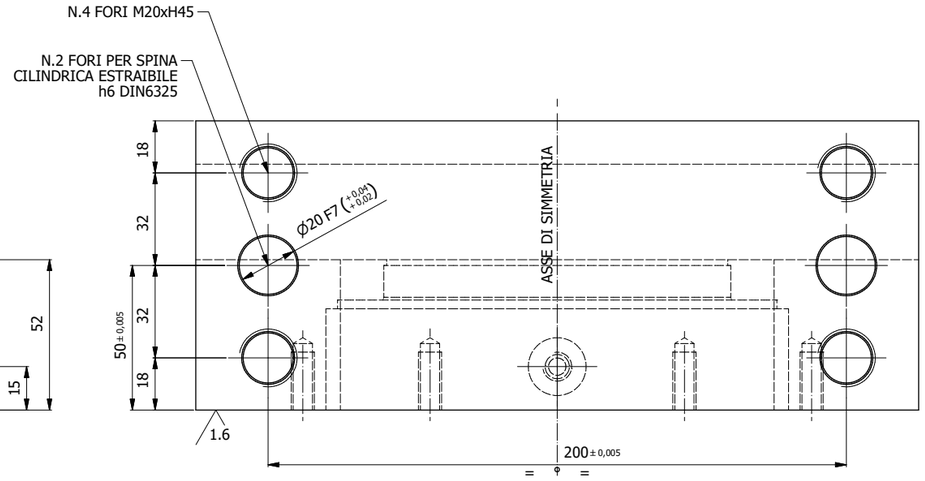


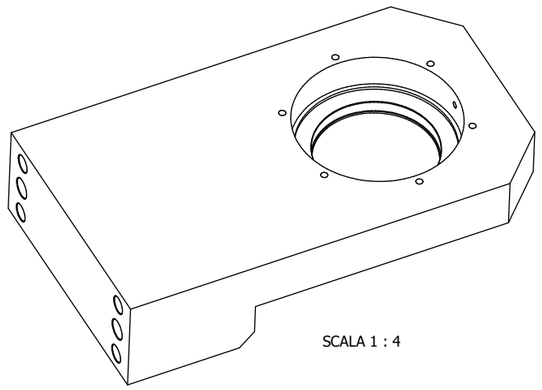

SCALA 1 : 4

ELIMINARE SPIGOLI VIVI
SMUSSI GENERALI: 0.5x45°

RUGOSITA' GENERALE: Ra 3

TOLLERANZA DI FORMA DI PARALLELISMO/ORTOGONALITA'
GENERALE TRA PIANI/ASSI: 0.03

TOLL. GENERALE SU POS. FORI: ⌖0.1
TOLL. GENERALE SU POS. FORI DI SPINA: ⌖0.01

DOVE NON DIVERSAMENTE INDICATO
TOLL. GENERALE QUOTE: ± 0.15

La IRD S.r.l. si riserva a termini di legge la proprietà del presente disegno con divieto assoluto di riprodurlo o comunicarlo a terzi senza autorizzazione scritta della stessa

| | | | | |
|---|---|---|---|---|
| Disegnato: E. GABRIELE | Date: 24/07/2019 | Trattamento Termico | Durezza | Formato: A2 |
| Controllato | Date | Trattamento Superficiale | Materiale: Fe430 (SJ275) | Peso: N/A |
| Approvato | Date | Scala: 1 : 1.5 | Commessa: 819 | Quantità: 2 |

Industrial Research & Development
IRD S.R.L.

SUPPORTO PULEGGIA

819-10-09 | Rev 00 | Foglio 1 / 1