MASSA TOTALE MOTORE TOTAL WEIGHT MOTOR = 910 kg MASSE TOTALE MOTEUR	MOMENTO DI INERZIA MOMENT OF INERTIA = 2.0 kgm² MOMENT D'INERTIE

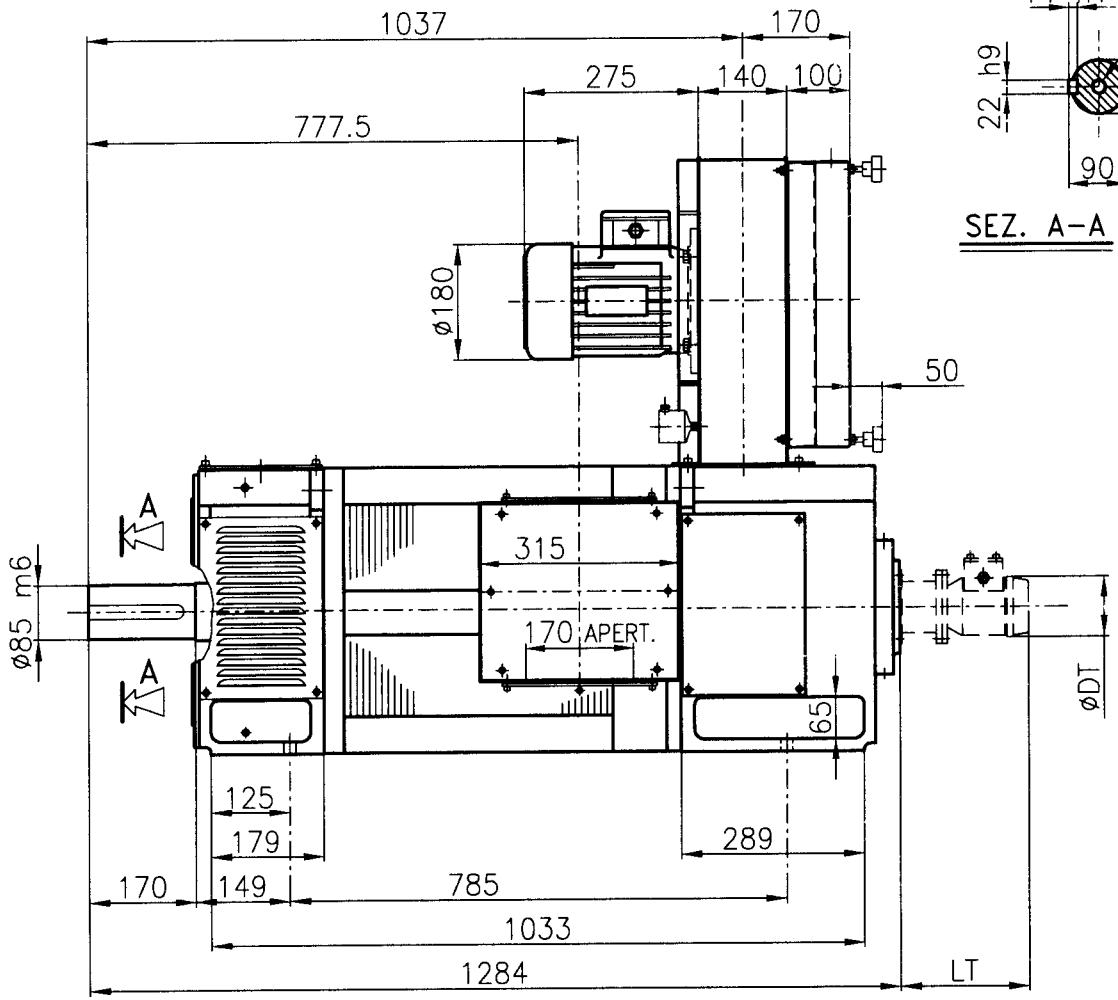

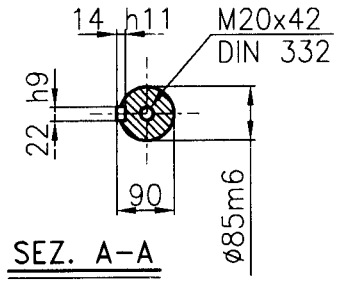

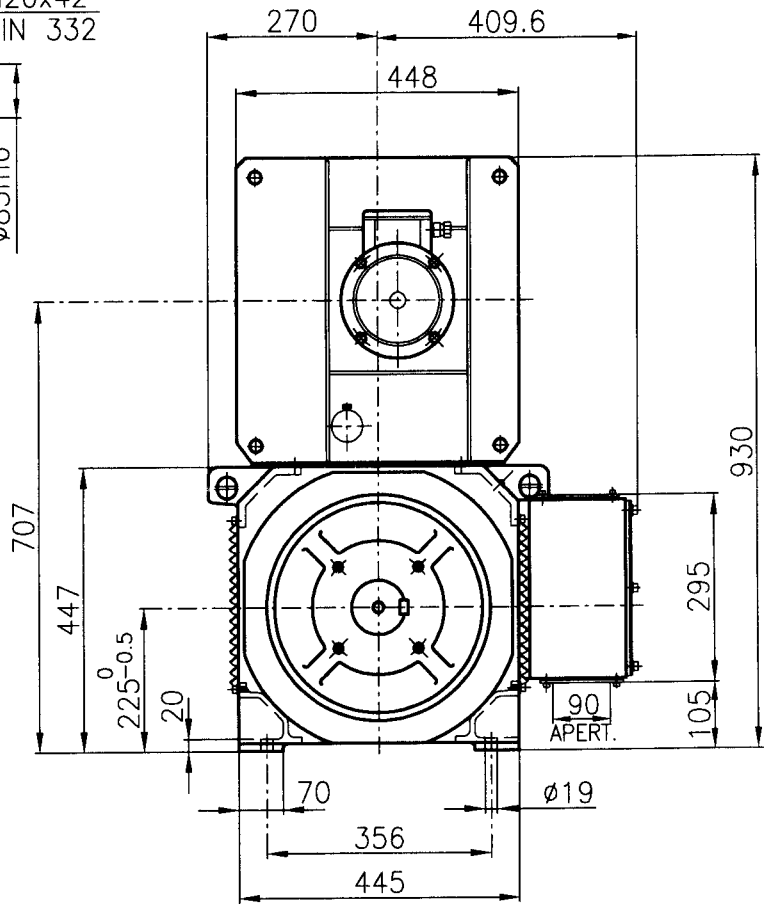

Modifiche :
-
-
-
-
-

OUTLINE D.C. MOTOR TYPE **NP 225 K (N) S 5** PVA/B3
TERMINAL BOX ON THE RIGHT SIDE DRIVE END VIEW
IC 06 – IM1001 – IP 23

ENCOMBREMENT MOTEUR A C.C. TYPE **NP 225 K (N) S 5** PVA/B3
BOITE A BORNES A DROITE VUE COTE ENTRAINEMENT
IC 06 – IM 1001 – IP 23

INGOMBRO MOTORE A C.C. TIPO **NP 225 K (N) S 5** PVA/B3
SCATOLA CAVI A DESTRA VISTA L.A.
IC 06 – IM 1001 – IP 23

A TERMINE DI LEGGE CI RISERVIAMO LA PROPRIETA' DI QUESTO DISEGNO CON IL DIVIETO DI RIPRODURLO O DI RENDERLO NOTO A TERZI SENZA LA NOSTRA AUTORIZZAZIONE.

SICMEMOTORI S.p.A.

	Firma	Data
Disegn.		28/6/01
Controll.		
Visto		

1 : 1

N° DIS. DRAW. N° PLAN N° R 434 01700 MOD. 0