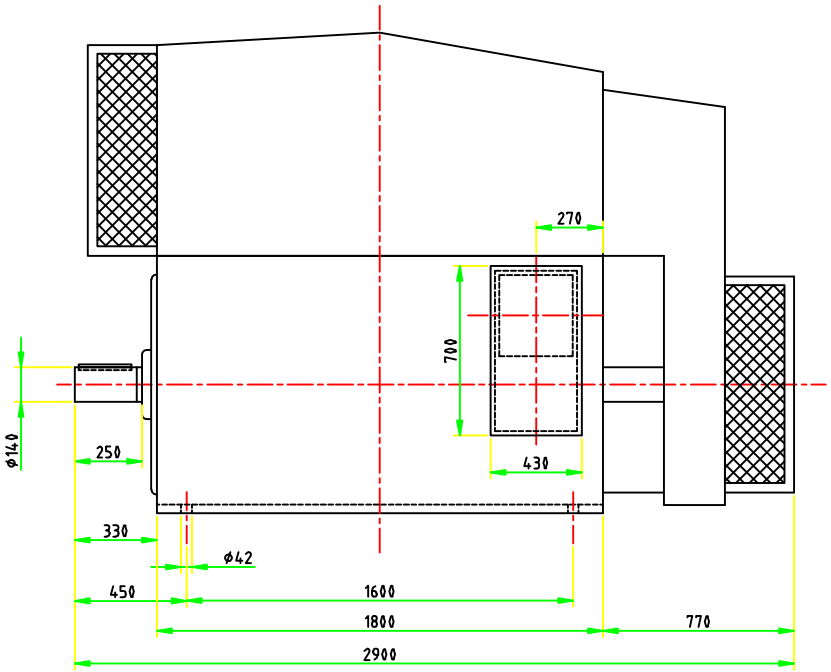

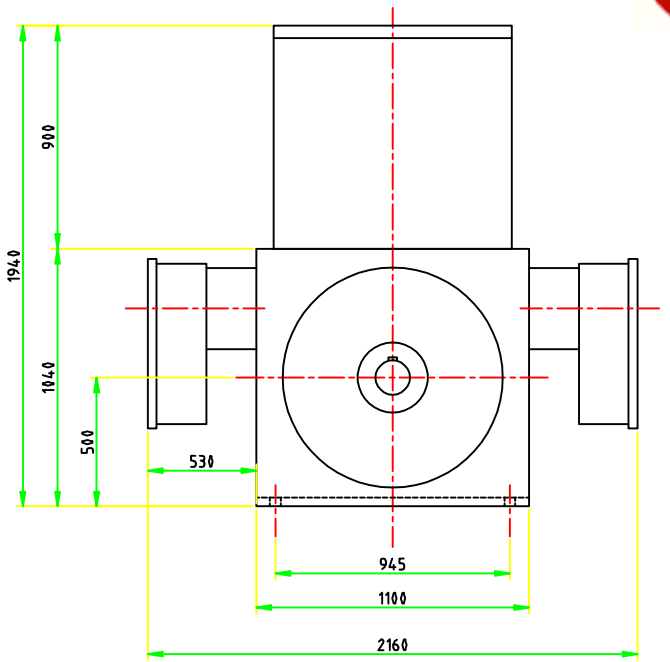

(Verwendungsbereich)				(Zul. Abw.)		(Oberfl.)	Maßstab 1:20	(Gewicht)
							(Werkstoff, Halbzeug) (Rohteil-Nr) (Modell- oder Gesenk-Nr)	
					Datum	Name	Maßzeichnung Outline Drawing	
				Bearb.	01.02.2007	Zipperling		
				Gepr.	01.02.2007	M.Menzel	AMA 500 L 4A	
				Norm				
								Blatt 1 / 1 Bl
Zust	Änderung	Datum	Name	(Urspr.)			(Ers. f.:)	(Ers. d.:)