PMCB 400L4.

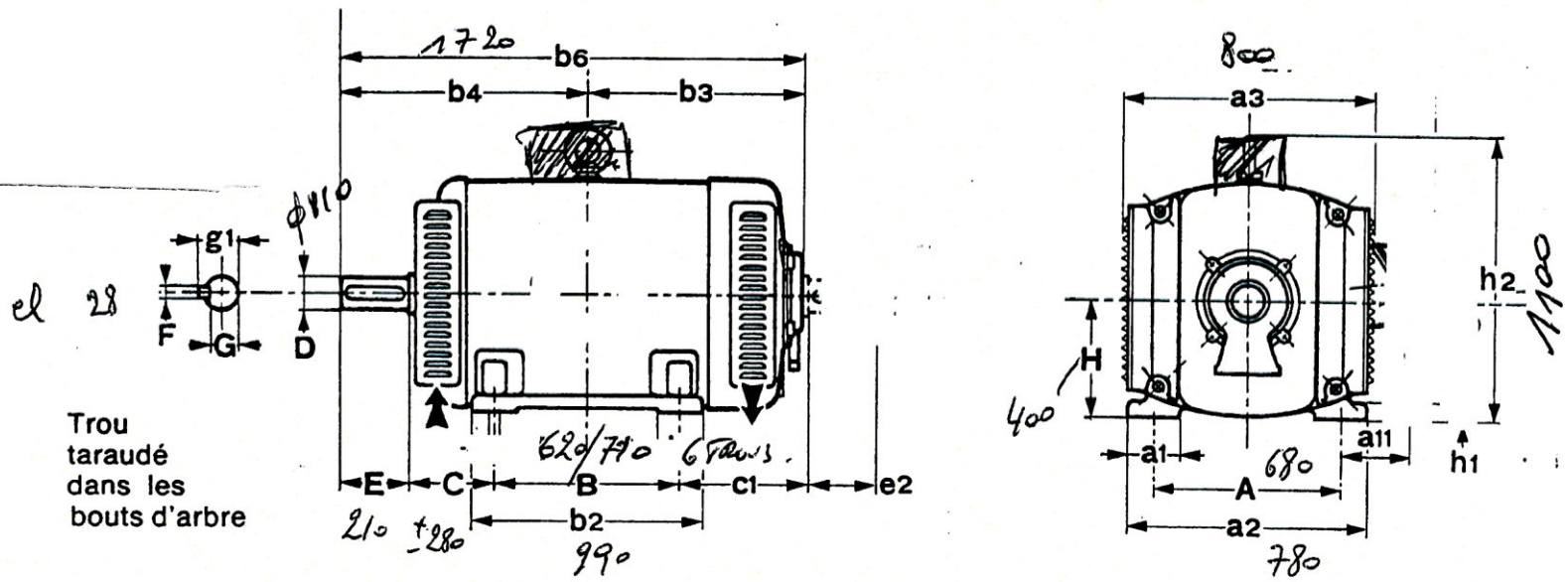

Normalement la boîte à bornes est placée entrée vers le bas. Sur demande, cette entrée peut être orientée suivant une des 3 autres directions.

DIMENSIONS EN MILLIMETRES

Types	Cotes principales					Cotes secondaires																
																		2 p	4 p+	2 p	4 p+
	A	B	C	H	K	a1	a2	a3	a4	a11	a51	a52	a53	a54	b1	b2	b3	b4		b5	
	680	620 710	280	400			780	800													

N°6 FORI

ALBERO : 110 x 210 mm.