LAMIERA SP.30 mm

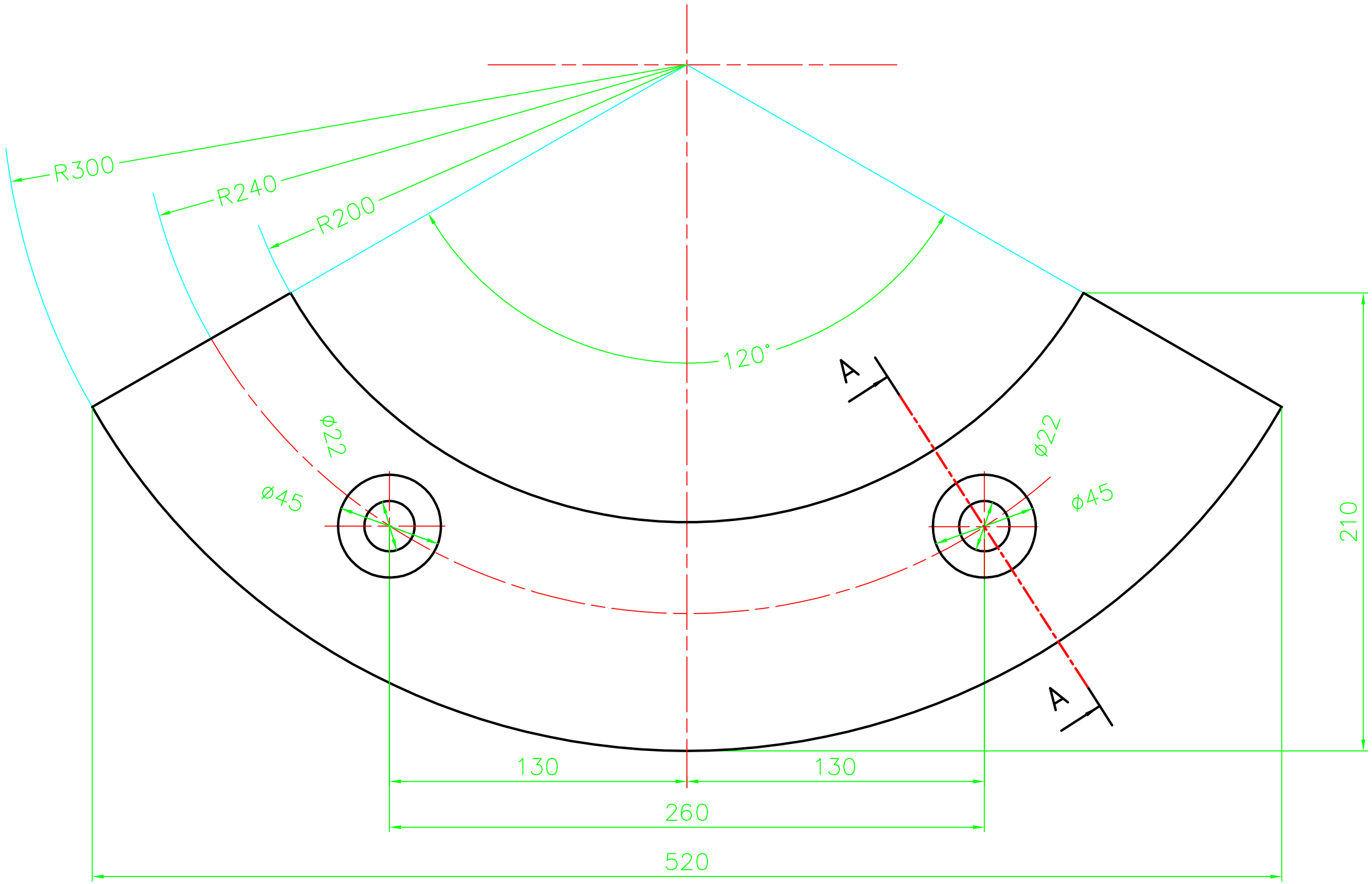

SEZ : A - A

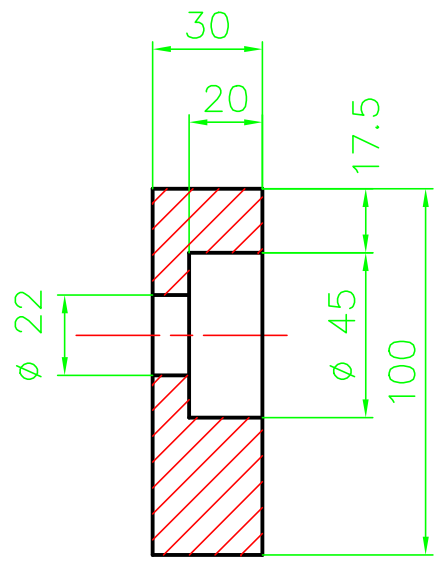

N.B. NON LASCIARE SPIGOLI VIVI

	Codice: 3627	Scala: 1 : 2
	N.Pezzi: 2	Data: 04 – 2006
Denominazione: MOTORE VIBRANTE HP 30 CONTRAPPESO DA 30mm	Mat.: FE. 36	Disegno N.
	Disegn.:	06R026
Cliente: CODICE MACCHINA 8253	Note: PESO TEORICO = KG. 11.5 CAD.	

IGENTITLE-LL
IGEN
A termini di legge ne e' vietata la riproduzione o la visione a terzi senza nostra autorizzazione scritta