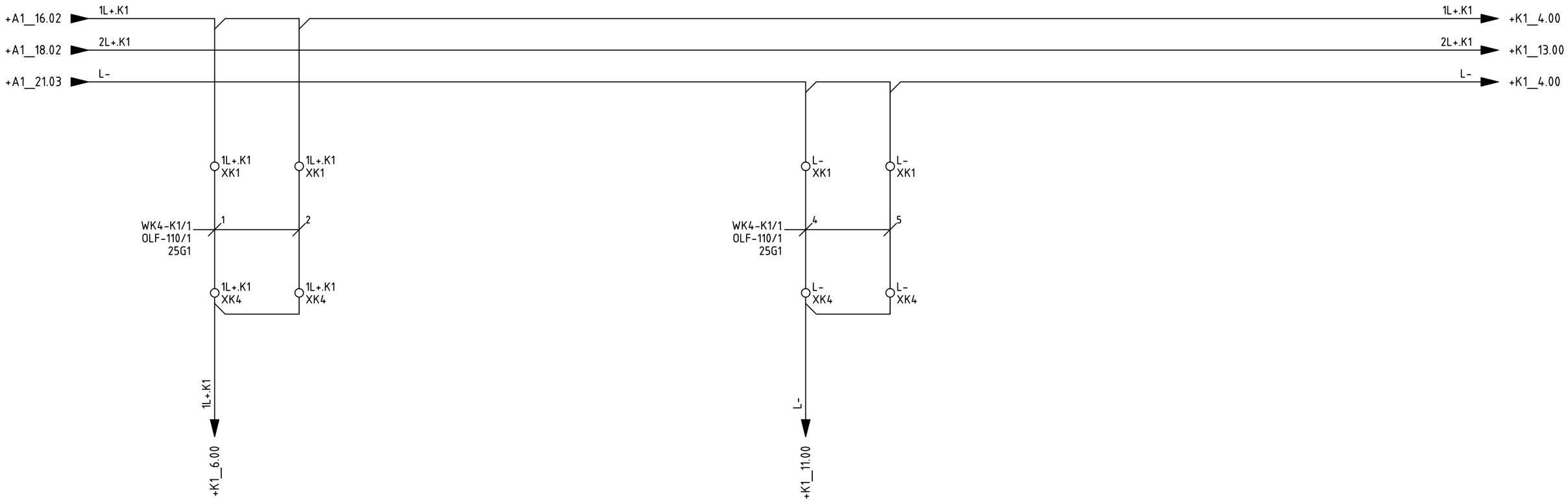

Dis. N. 000	Impianto *PRESSA FAGOR 1800T*	Ordine N. 149	+A1_105	FOGLIO +K1_1
CAD SPAC		Commessa N. 237		SEGUE +K1_2
Nome File TOPOGRAFICO	Denominazione DISTRIBUZIONE +K1	Esecutore S. BISCONTI	105	
Data 02-12-2015				

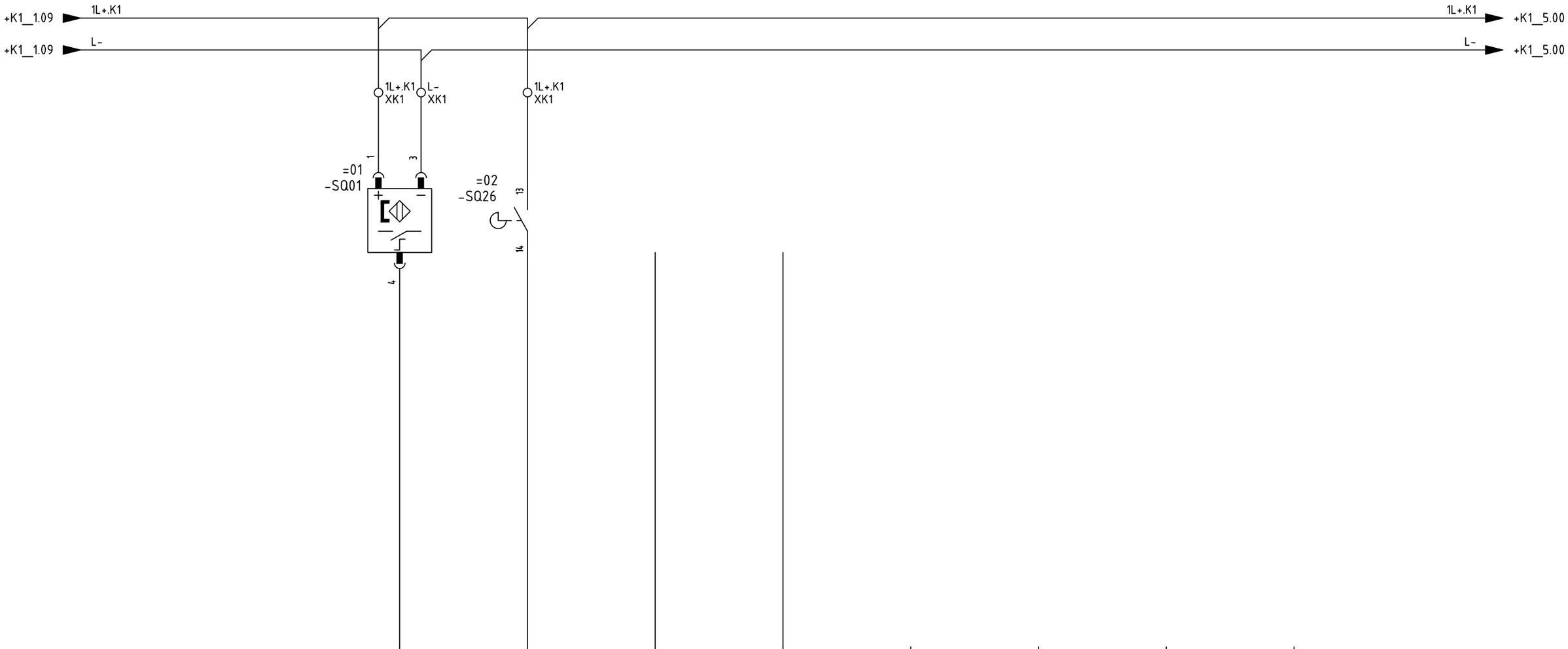

EW24

PLC INPUT																
	SLOT / PIN	Slot 1	1	Slot 1	2	Slot 1	3	Slot 1	4	Slot 1	5	Slot 1	6	Slot 1	7	Slot 1	8
	UBICAZIONE	Pressa#+K1#		Pressa#+K1#		Pressa#+K1#		Pressa#+K1#		Pressa#+K1#		Pressa#+K1#		Pressa#+K1#		Pressa#+K1#	
	SIGLA	E24.0		E24.1		E24.2		E24.3		E24.4		E24.5		E24.6		E24.7	
	TIPO																
	RIFERIMENTO																
	DESCRIZIONE									SPARE		SPARE		SPARE		SPARE	

Dis. N. 000	Impianto *PRESSA FAGOR 1800T*	Ordine N. 149	+K1_3	FOGLIO +K1_4
CAD SPAC		Commessa N. 237		SEGUE
Nome File TOPOGRAFICO	Denominazione PLC E24.0 - E24.7	Esecutore S. BISCONTI	105	+K1_5
Data 02-12-2015				

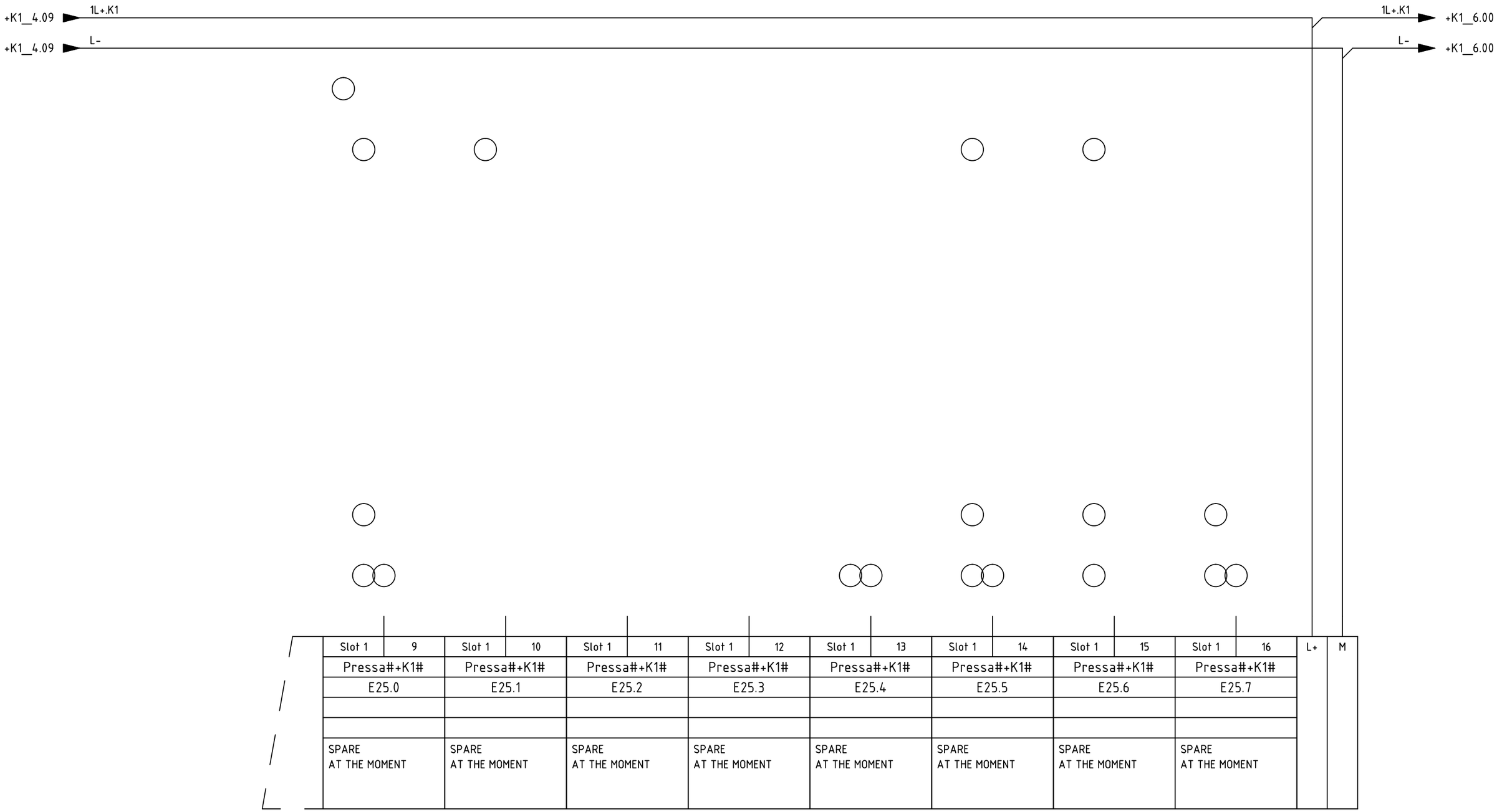

Dis. N. 000	Impianto *PRESSA FAGOR 1800T*	Ordine N. 149	+K1_4	FOGLIO +K1_5
CAD SPAC		Commessa N. 237		SEGUE
Nome File TOPOGRAFICO	Denominazione PLC E25.0 - E25.7	Esecutore S. BISCONTI	105	+K1_6
Data 02-12-2015				

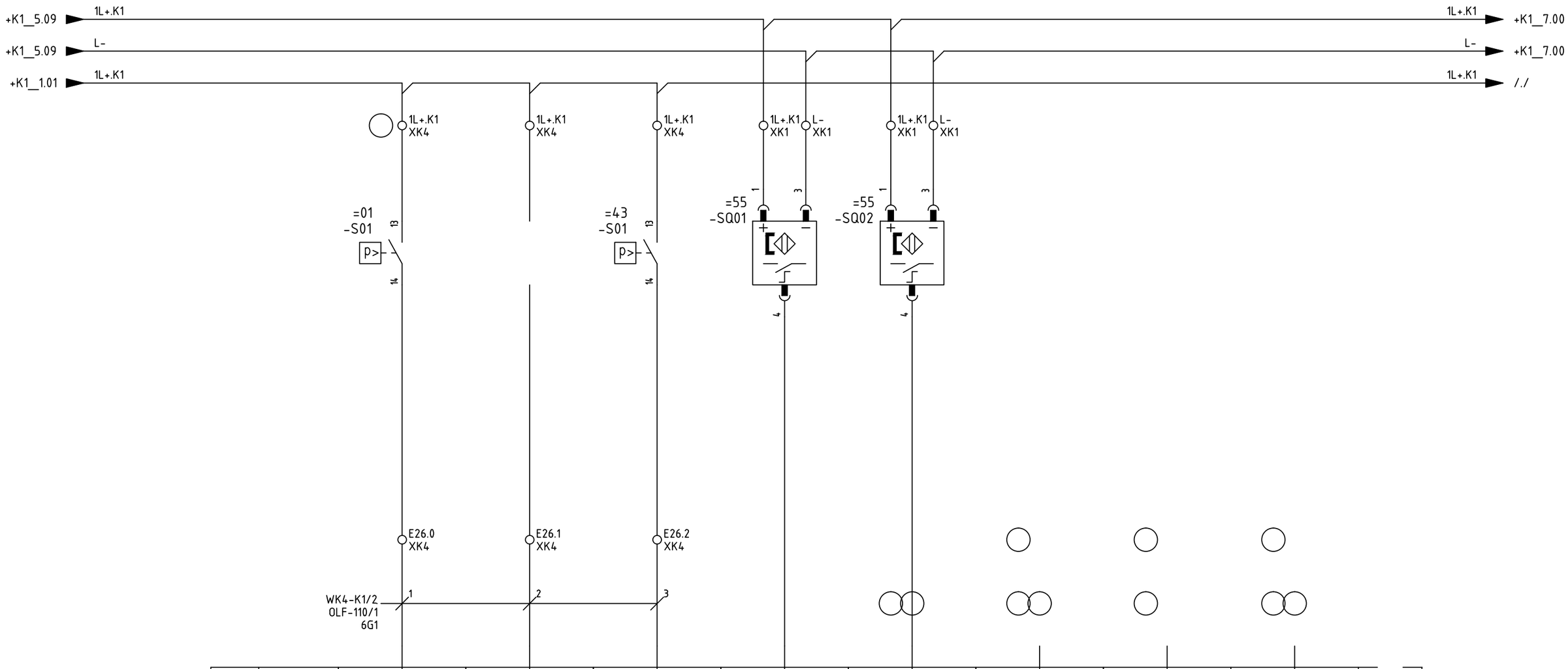

EW26

PLC INPUT									
SLOT / PIN	Slot 2 1	Slot 2 2	Slot 2 3	Slot 2 4	Slot 2 5	Slot 2 6	Slot 2 7	Slot 2 8
UBICAZIONE	Pressa#+K1#	Pressa#+K1#	Pressa#+K1#	Pressa#+K1#	Pressa#+K1#	Pressa#+K1#	Pressa#+K1#	Pressa#+K1#
SIGLA	E26.0	E26.1	E26.2	E26.3	E26.4	E26.5	E26.6	E26.7
TIPO								
RIFERIMENTO								
DESCRIZIONE				CARRO IN POSIZIONE	CARRO IN POSIZIONE	SPARE	SPARE	

Dis. N. 000	Impianto PRESSA FAGOR 1800T	Ordine N. 149	+K1_5	FOGLIO +K1_6
CAD SPAC		Commessa N. 237		SEGUE
Nome File TOPOGRAFICO	Denominazione PLC E26.0 - E26.7	Esecutore S. BISCONTI	105	+K1_7
Data 02-12-2015				

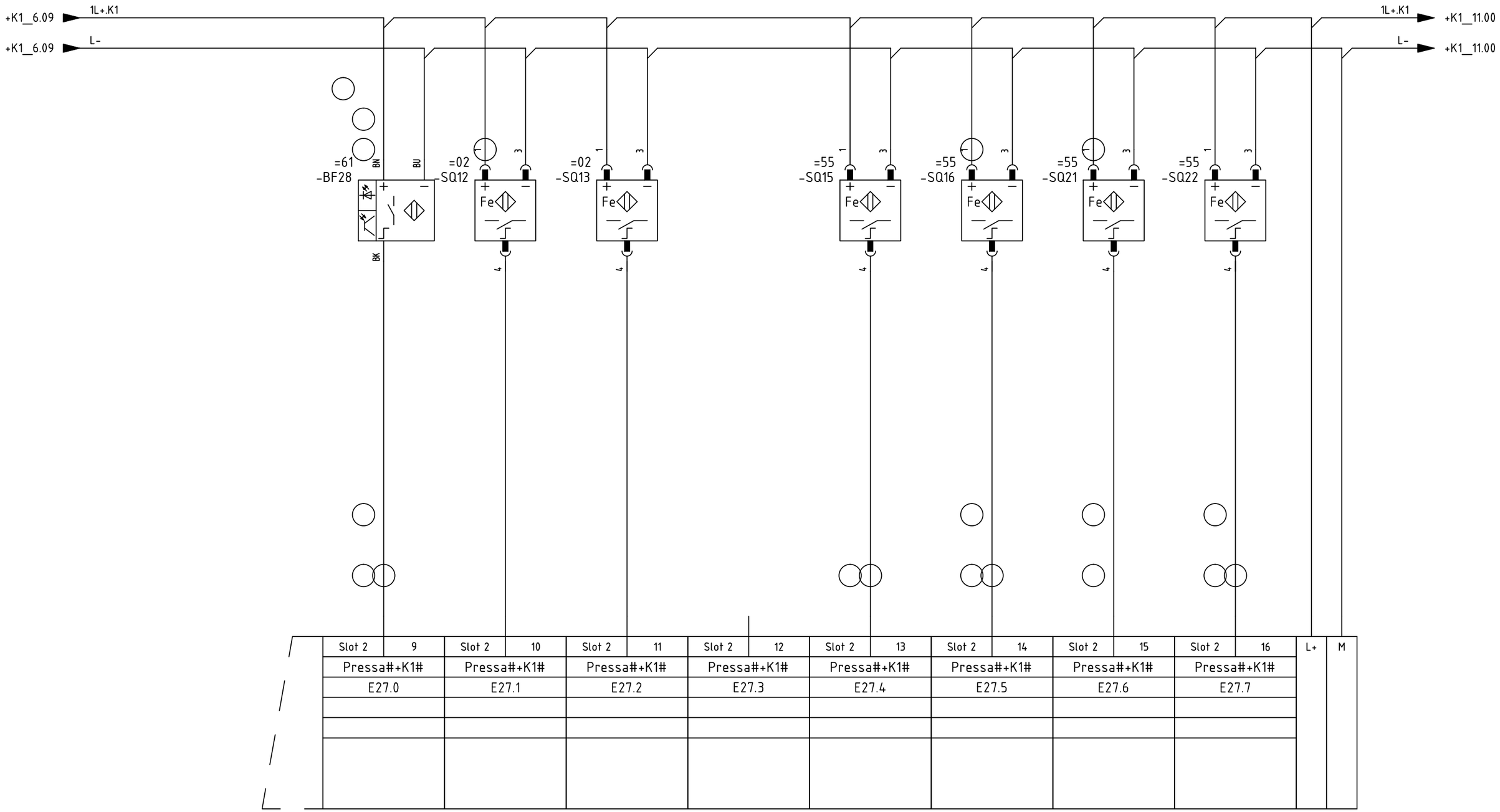

Dis. N. 000	Impianto *PRESSA FAGOR 1800T*	Ordine N. 149	+K1_6	FOGLIO +K1_7
CAD SPAC		Commessa N. 237		SEGUE
Nome File TOPOGRAFICO	Denominazione PLC E27.0 - E27.7	Esecutore S. BISCONTI	105	+K1_8
Data 02-12-2015				

0	1	2	3	4	5	6	7	8	9

AW24

PLC OUTPUT																
	DESCRIZIONE															
	RIFERIMENTO															
	TIPO															
	SIGLA	A24.0		A24.1		A24.2		A24.3		A24.4		A24.5		A24.6		A24.7
	UBICAZIONE	Pressa#+K1#		Pressa#+K1#		Pressa#+K1#		Pressa#+K1#		Pressa#+K1#		Pressa#+K1#		Pressa#+K1#		Pressa#+K1#
	SLOT / PIN	Slot 3	1	Slot 3	2	Slot 3	3	Slot 3	4	Slot 3	5	Slot 3	6	Slot 3	7	Slot 3	8

Dis. N. 000	Impianto *PRESSA FAGOR 1800T*	Ordine N. 149	+K1_9	FOGLIO +K1_10
CAD SPAC		Commessa N. 237		
Nome File TOPOGRAFICO	Denominazione PLC A24.0 - A24.7			SEGUE
Data 02-12-2015		Esecutore S. BISCONTI	105	+K1_11

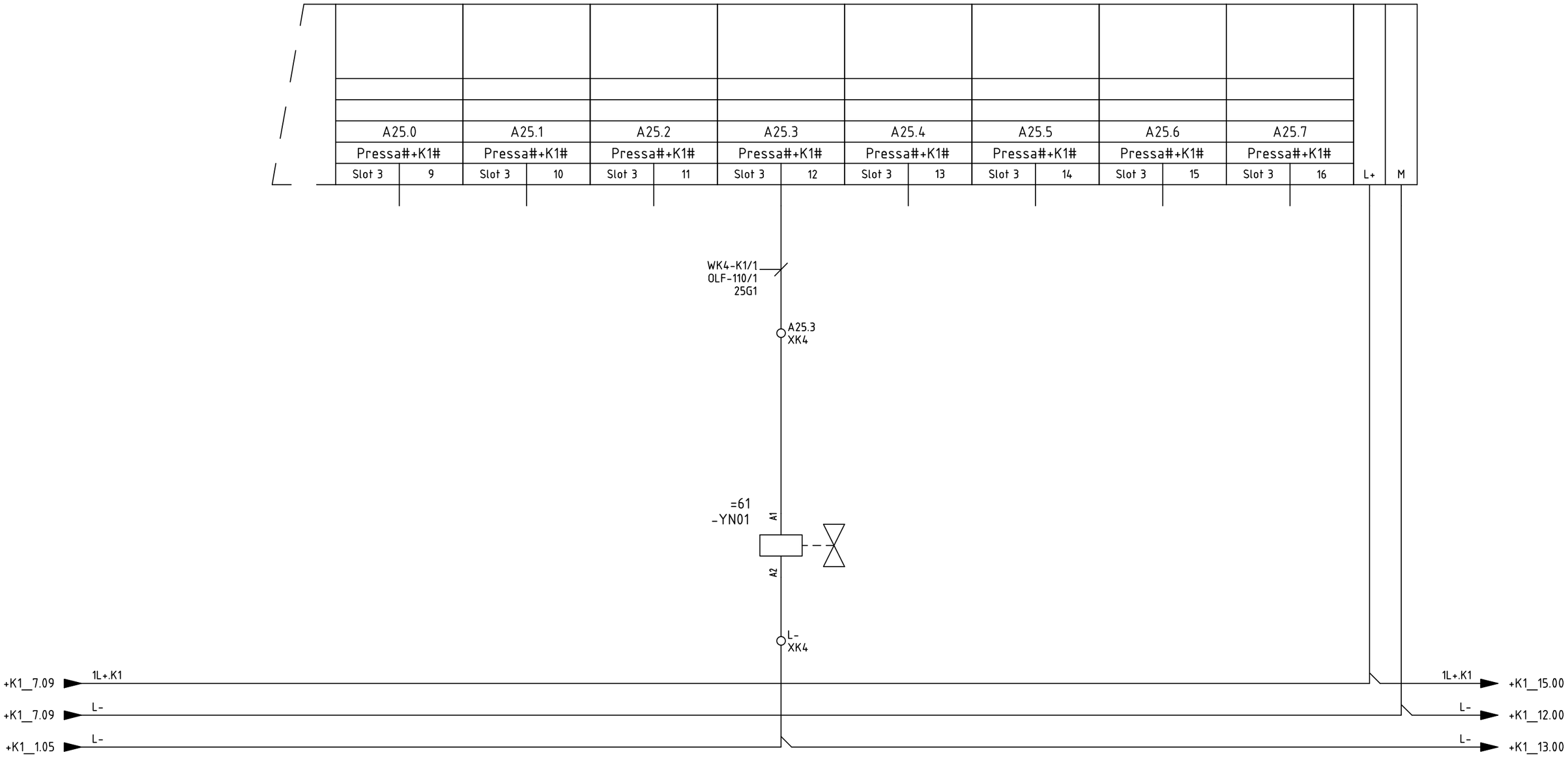

Dis. N. 000	Impianto *PRESSA FAGOR 1800T*	Ordine N. 149	+K1_10	FOGLIO +K1_11
CAD SPAC		Commessa N. 237		SEGUE
Nome File TOPOGRAFICO	Denominazione PLC A25.0 - A25.7	Esecutore S. BISCONTI	105	+K1_12
Data 02-12-2015				

0	1	2	3	4	5	6	7	8	9

AW26

PLC OUTPUT																
	DESCRIZIONE									INSERIMENTO ARIA CARRO		FERMO USCITA CARRO		FERMO SINISTRO CARRO		
	RIFERIMENTO															
	TIPO															
	SIGLA	A26.0		A26.1		A26.2		A26.3		A26.4		A26.5		A26.6		A26.7
	UBICAZIONE	Pressa#+K1#		Pressa#+K1#		Pressa#+K1#		Pressa#+K1#		Pressa#+K1#		Pressa#+K1#		Pressa#+K1#		Pressa#+K1#
	SLOT / PIN	Slot 4	1	Slot 4	2	Slot 4	3	Slot 4	4	Slot 4	5	Slot 4	6	Slot 4	7	Slot 4	8

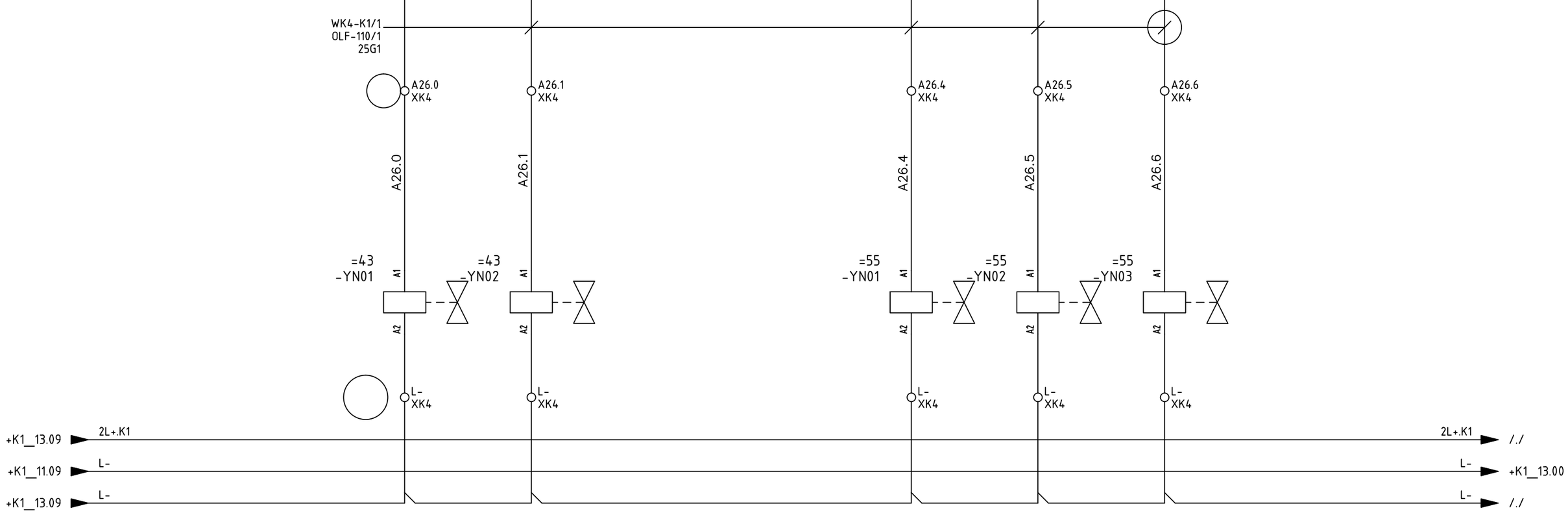

Dis. N. 000	Impianto PRESSA FAGOR 1800T	Ordine N. 149	+K1_11	FOGLIO +K1_12
CAD SPAC		Commessa N. 237		SEGUE
Nome File TOPOGRAFICO	Denominazione PLC A26.0 - A26.7	Esecutore S. BISCONTI	105	+K1_13
Data 02-12-2015				

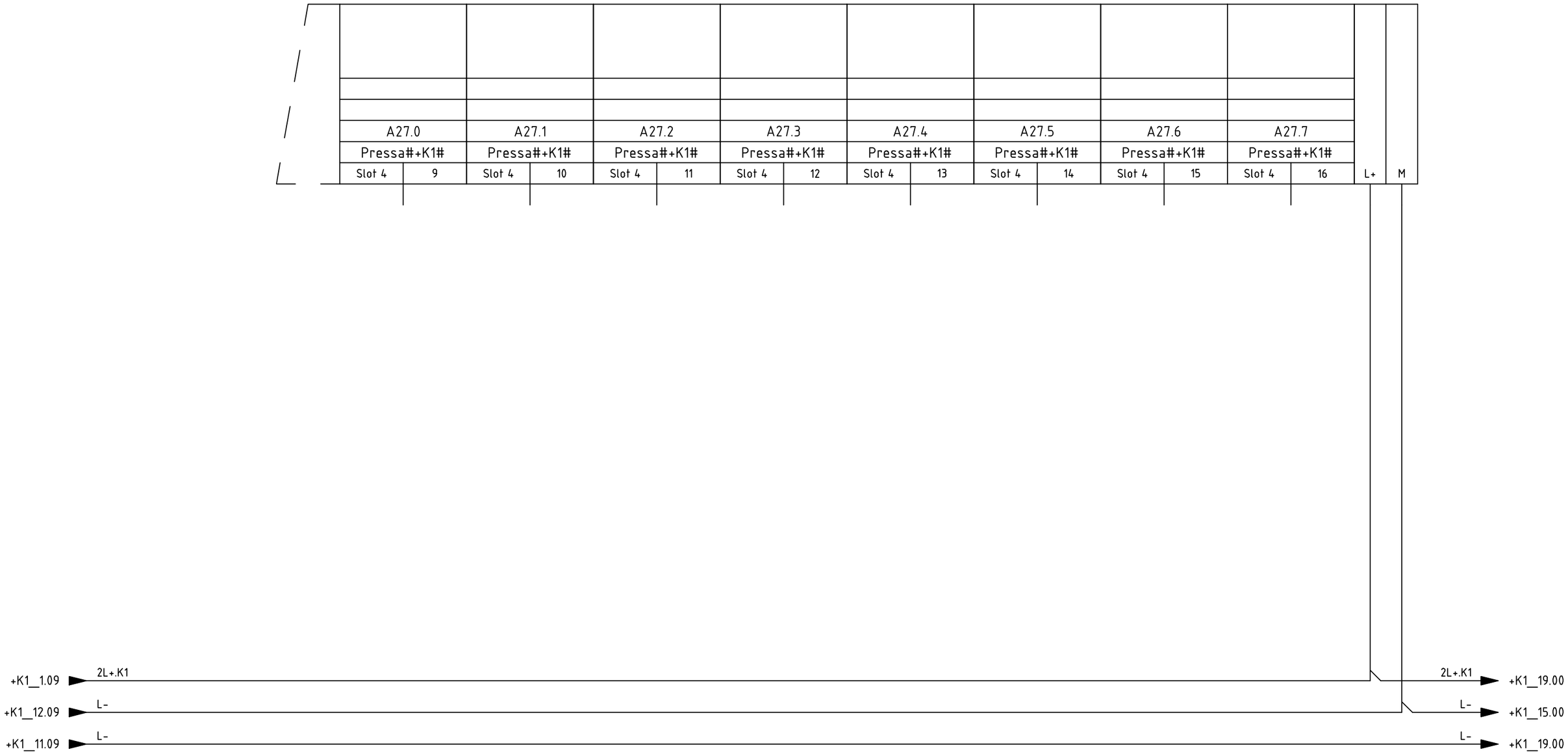

Dis. N. 000	Impianto *PRESSA FAGOR 1800T*	Ordine N. 149	+K1_12	FOGLIO +K1_13
CAD SPAC		Commessa N. 237		SEGUE
Nome File TOPOGRAFICO	Denominazione PLC A27.0 - A27.7	Esecutore S. BISCONTI	105	+K1_14
Data 02-12-2015				

0	1	2	3	4	5	6	7	8	9

EW02

PLC INPUT	SLOT / PIN	Slot 6 1	Slot 6 2	Slot 6 3	Slot 6 4	Slot 6 5	Slot 6 6	Slot 6 7	Slot 6 8
	UBICAZIONE	Pressa#+K1#	Pressa#+K1#	Pressa#+K1#	Pressa#+K1#	Pressa#+K1#	Pressa#+K1#	Pressa#+K1#	Pressa#+K1#
	SIGLA	1I0+	1I1+	1I2+	1I3+	1I0-	1I1-	1I2-	1I3-
	TIPO	IA	IA	IA	IA	IA	IA	IA	IA
	RIFERIMENTO								
	DESCRIZIONE								

ANALOG INPUT

PART 1 OF 2

SIEMENS 6ES7134-6GD00-0BA1

Dis. N. 000	Impianto *PRESSA FAGOR 1800T*	Ordine N. 149	+K1_13	FOGLIO +K1_14
CAD SPAC		Commessa N. 237		SEGUE
Nome File TOPOGRAFICO	Denominazione PLC ANALOG INPUT EW02	Esecutore S. BISCONTI	105	+K1_15
Data 02-12-2015				

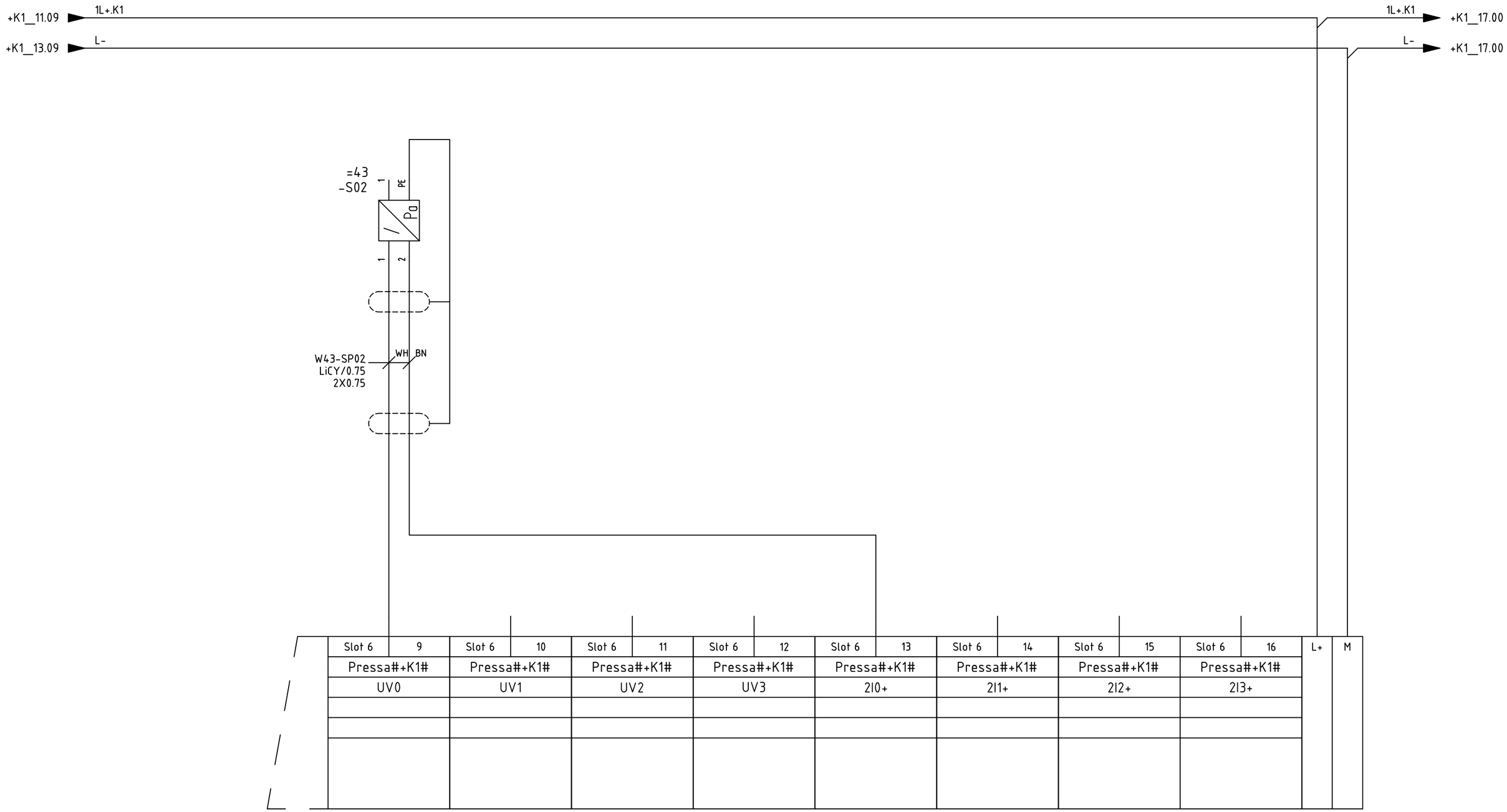

ANALOG INPUT

PART 2 OF 2

SIEMENS 6ES7134-6GD00-0BA1

Dis. N. 000	Impianto *PRESSA FAGOR 1800T*	Ordine N. 149	+K1_14	FOGLIO +K1_15
CAD SPAC		Commessa N. 237		SEGUE
Nome File TOPOGRAFICO	Denominazione PLC ANALOG INPUT EW02	Esecutore S. BISCONTI	105	+K1_16
Data 02-12-2015				

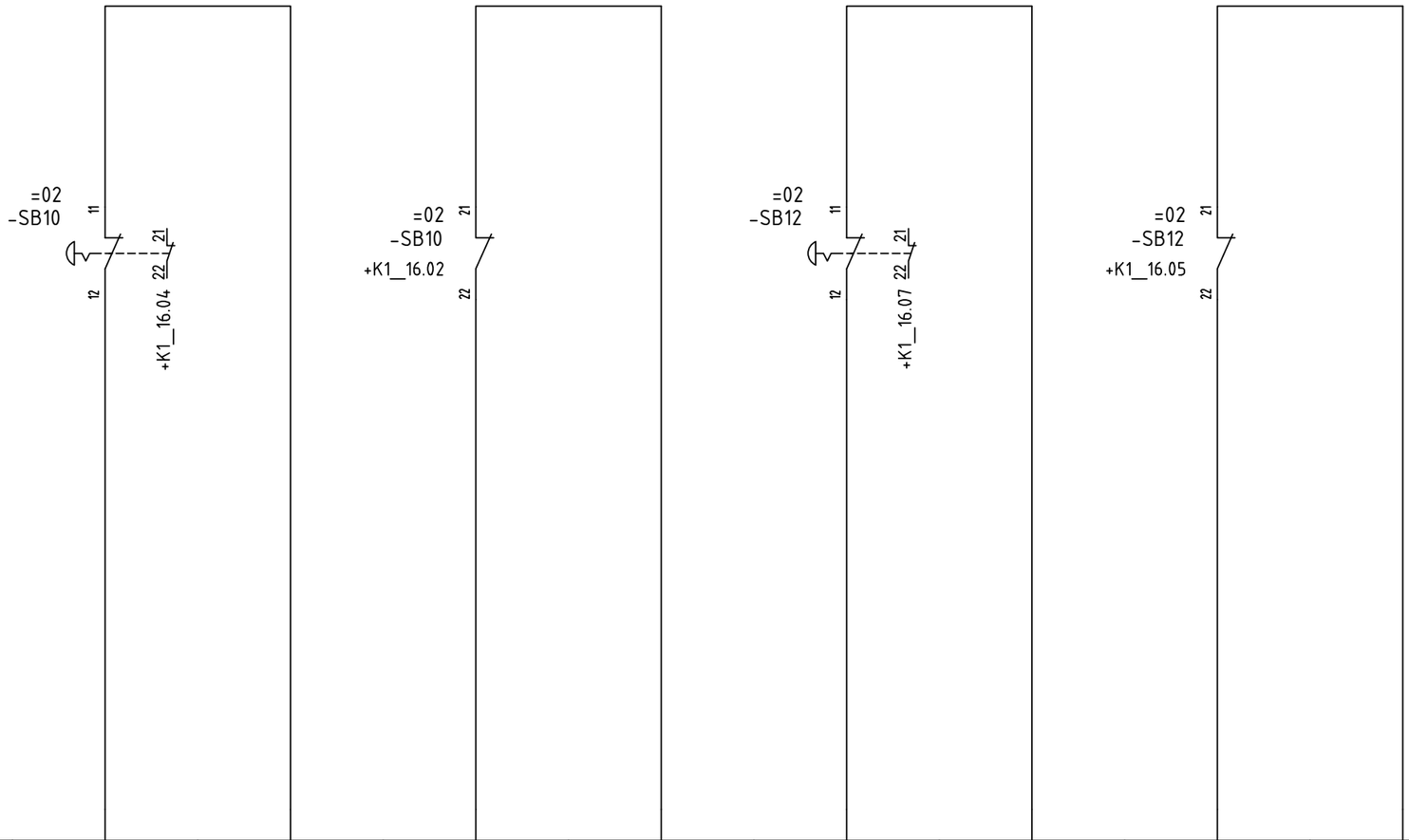

EB110

PLC INPUT																
	SLOT / PIN	Slot 7	1	Slot 7	9	Slot 7	5	Slot 7	13	Slot 7	2	Slot 7	10	Slot 7	6	Slot 7	14
	UBICAZIONE	Pressa#+K1#=02		Pressa#+K1#=02		Pressa#+K1#=02		Pressa#+K1#=02		Pressa#+K1#=02		Pressa#+K1#=02		Pressa#+K1#=02		Pressa#+K1#=02	
	SIGLA	E110.0		VS0		E110.4		VS4		E110.1		VS1		E110.5		VS5	
	TIPO																
	RIFERIMENTO																
	DESCRIZIONE	EMERGENZA -K1 CANALE 1				EMERGENZA -K1 CANALE 2				EMERGENZA -K4 CANALE 1				EMERGENZA -K4 CANALE 2			

FAIL SAFE DIGITAL INPUT

PART 1 OF 2

SIEMENS 6ES7136-6BA00-0CA0

Dis. N. 000	Impianto PRESSA FAGOR 1800T	Ordine N. 149	+K1_15	FOGLIO +K1_16
CAD SPAC		Commessa N. 237		SEGUE
Nome File TOPOGRAFICO	Denominazione SAFETY INPUT	Esecutore S. BISCONTI	105	+K1_17
Data 02-12-2015				

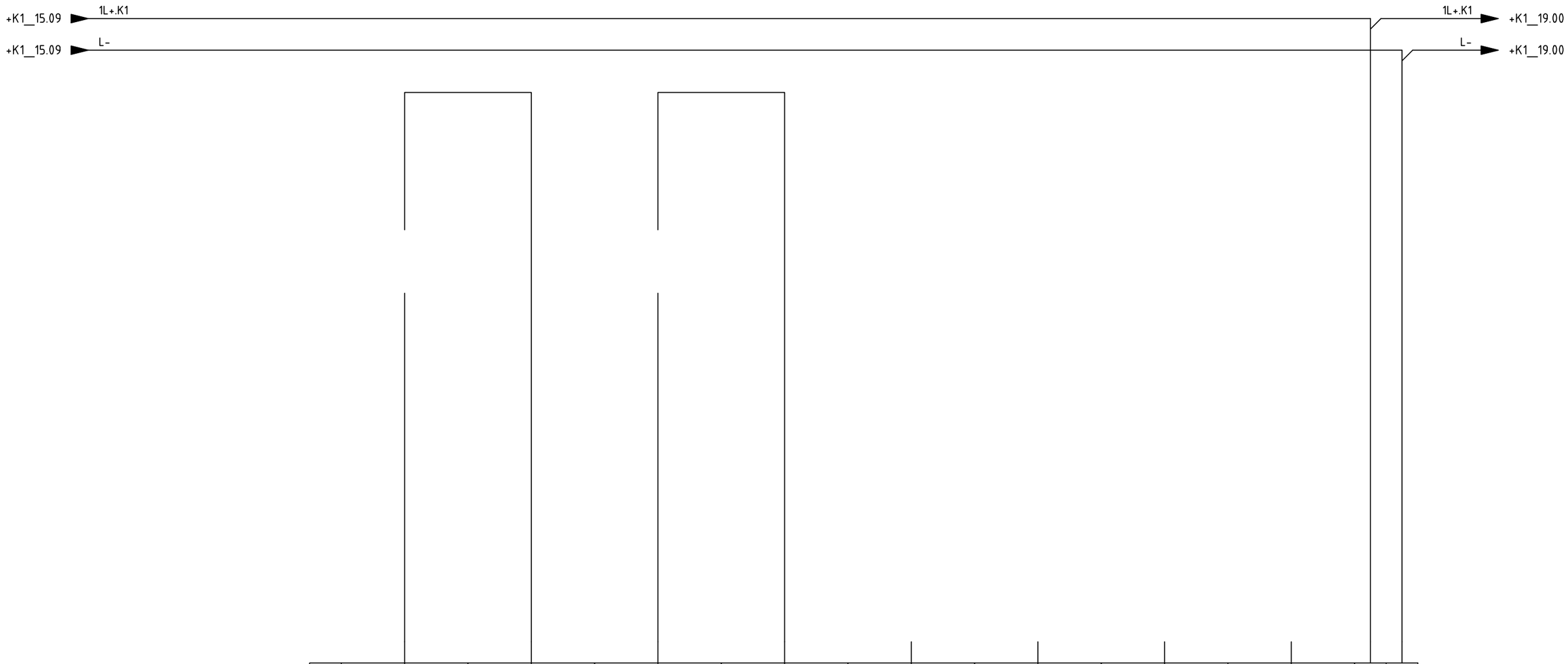

Slot 7	3	Slot 7	11	Slot 7	7	Slot 7	15	Slot 7	4	Slot 7	12	Slot 7	8	Slot 7	16	L+	M
Pressa#+K1#=02		Pressa#+K1#=02		Pressa#+K1#=02		Pressa#+K1#=02		Pressa#+K1#=02		Pressa#+K1#=02		Pressa#+K1#=02		Pressa#+K1#=02			
E110.2		VS2		E110.6		VS6		E110.3		VS3		E110.7		VS7			
EMERGENZA P2 PULSANTIERA MOBILE				EMERGENZA P2 PULSANTIERA MOBILE				SPARE				SPARE					

FAIL SAFE DIGITAL INPUT

PART 2 OF 2

SIEMENS 6ES7136-6BA00-0CA0

Dis. N. 000	Impianto *PRESSA FAGOR 1800T*	Ordine N. 149	+K1_16	FOGLIO +K1_17
CAD SPAC		Commessa N. 237		SEGUE
Nome File TOPOGRAFICO	Denominazione SAFETY INPUT	Esecutore S. BISCONTI	105	+K1_18
Data 02-12-2015				

0	1	2	3	4	5	6	7	8	9

EB111

PLC INPUT																
	SLOT / PIN	Slot 8	1	Slot 8	9	Slot 8	5	Slot 8	13	Slot 8	2	Slot 8	10	Slot 8	3	Slot 8	11
	UBICAZIONE	Pressa#+K1#=02		Pressa#+K1#=02		Pressa#+K1#=02		Pressa#+K1#=02		Pressa#+K1#=02		Pressa#+K1#=02		Pressa#+K1#=02		Pressa#+K1#=02	
	SIGLA	E111.0		VS0		E111.4		VS4		E111.1		VS1		E111.5		VS5	
	TIPO																
	RIFERIMENTO																
	DESCRIZIONE	PULSANTE SINISTRO PULSANTIERA MOBILE				PULSANTE SINISTRO PULSANTIERA MOBILE				PULSANTE DESTRO PULSANTIERA MOBILE				PULSANTE DESTRO PULSANTIERA MOBILE			

FAIL SAFE DIGITAL INPUT

PART 1 OF 2

SIEMENS 6ES7136-6BA00-0CA0

Dis. N. 000	Impianto *PRESSA FAGOR 1800T*	Ordine N. 149	+K1_17	FOGLIO +K1_18
CAD SPAC		Commessa N. 237		SEGUE
Nome File TOPOGRAFICO	Denominazione SAFETY INPUT	Esecutore S. BISCONTI	105	+K1_19
Data 02-12-2015				

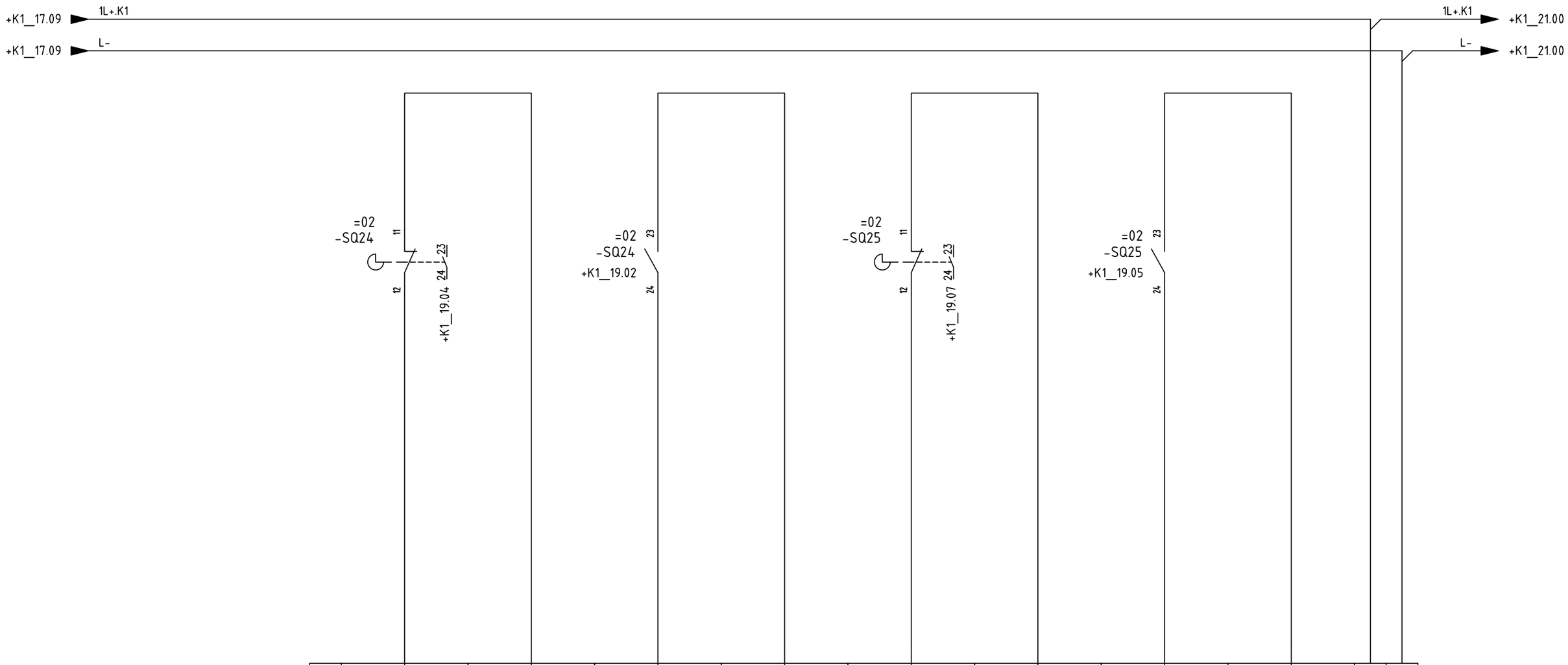

Slot 8	3	Slot 8	11	Slot 8	7	Slot 8	15	Slot 8	4	Slot 8	12	Slot 8	8	Slot 8	16	L+	M
Pressa#+K1#=02		Pressa#+K1#=02		Pressa#+K1#=02		Pressa#+K1#=02		Pressa#+K1#=02		Pressa#+K1#=02		Pressa#+K1#=02		Pressa#+K1#=02			
E111.2		VS2		E111.6		VS6		E111.3		VS3		E111.7		VS7			
SERRANDA ANTERIORE				SERRANDA ANTERIORE				SERRANDA ANTERIORE				SERRANDA ANTERIORE					

FAIL SAFE DIGITAL INPUT

PART 2 OF 2

SIEMENS 6ES7136-6BA00-0CA0

Dis. N. 000	Impianto *PRESSA FAGOR 1800T*	Ordine N. 149	+K1_18	FOGLIO +K1_19
CAD SPAC		Commessa N. 237		SEGUE
Nome File TOPOGRAFICO	Denominazione SAFETY INPUT	Esecutore S. BISCONTI	105	+K1_20
Data 02-12-2015				

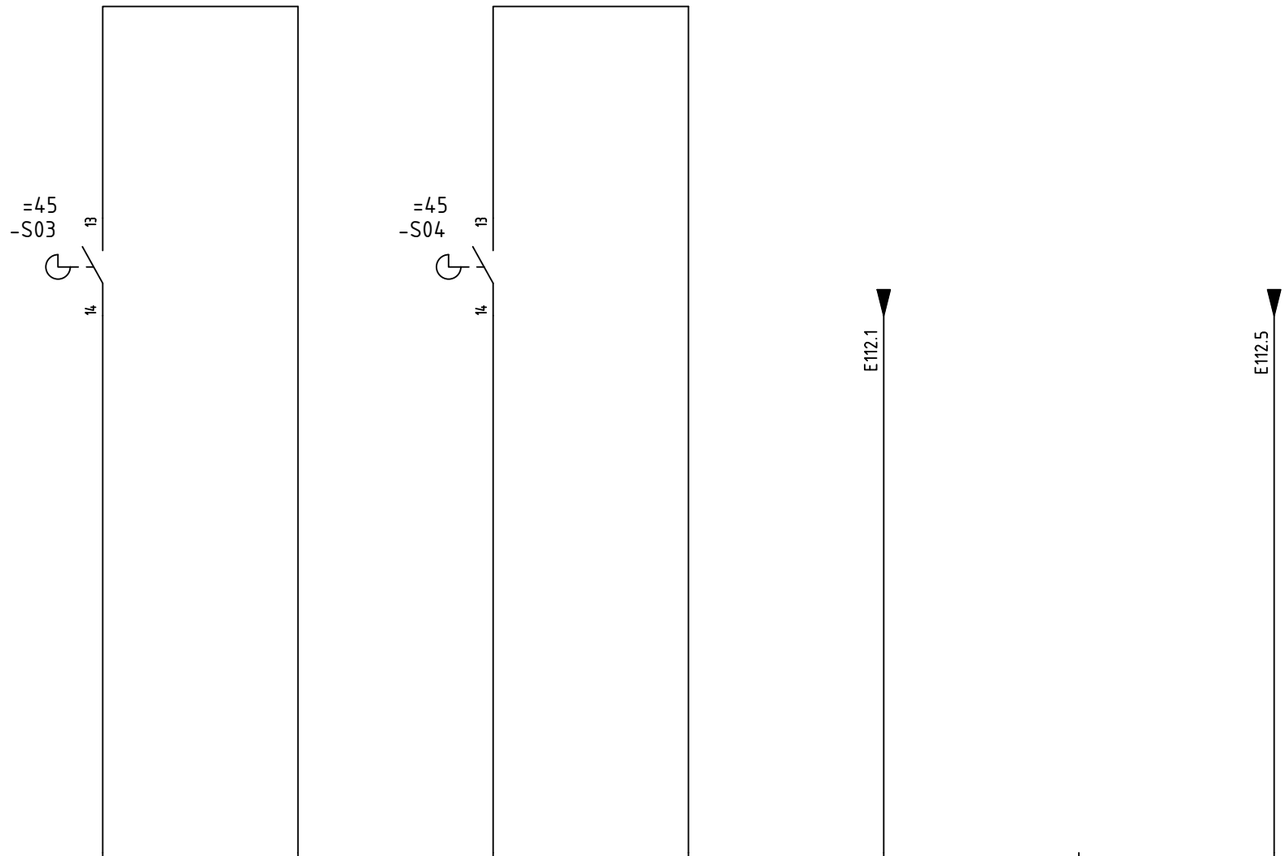

EB112

PLC INPUT	SLOT / PIN	Slot 9	1	Slot 9	9	Slot 9	5	Slot 9	13	Slot 9	2	Slot 9	10	Slot 9	6	Slot 9	14
	UBICAZIONE	Pressa#+K1#=02		Pressa#+K1#=02		Pressa#+K1#=02		Pressa#+K1#=02		Pressa#+K1#=02		Pressa#+K1#=02		Pressa#+K1#=02		Pressa#+K1#=02	
	SIGLA	E112.0		VS0		E112.4		VS4		E112.1		VS1		E112.5		VS5	
	TIPO																
	RIFERIMENTO																
	DESCRIZIONE	TRAMOGGIA ANTERIORE				TRAMOGGIA ANTERIORE				BARRIERA ANTERIORE OSSD1				BARRIERA ANTERIORE OSSD2			

FAIL SAFE DIGITAL INPUT

PART 1 OF 2

SIEMENS 6ES7136-6BA00-0CA0

Dis. N. 000	Impianto *PRESSA FAGOR 1800T*	Ordine N. 149			FOGLIO
CAD SPAC		Commessa N. 237	+K1_19		+K1_20
Nome File TOPOGRAFICO	Denominazione SAFETY INPUT				SEGUE
Data 02-12-2015		Esecutore S. BISCONTI	105		+K1_21

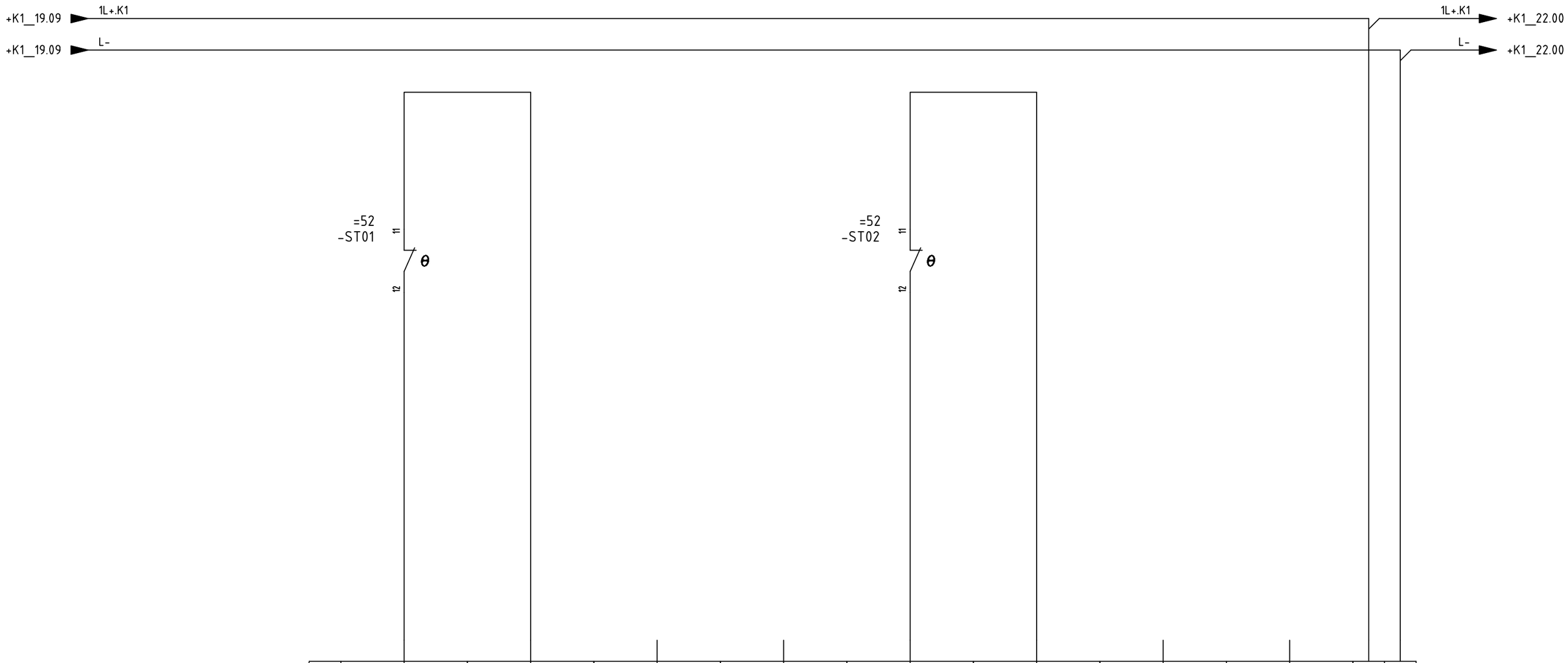

FAIL SAFE DIGITAL INPUT

PART 2 OF 2

SIEMENS 6ES7136-6BA00-0CA0

Dis. N. 000	Impianto *PRESSA FAGOR 1800T*	Ordine N. 149	+K1_20	FOGLIO +K1_21
CAD SPAC		Commessa N. 237		SEGUE
Nome File TOPOGRAFICO	Denominazione SAFETY INPUT	Esecutore S. BISCONTI	105	+K1_22
Data 02-12-2015				

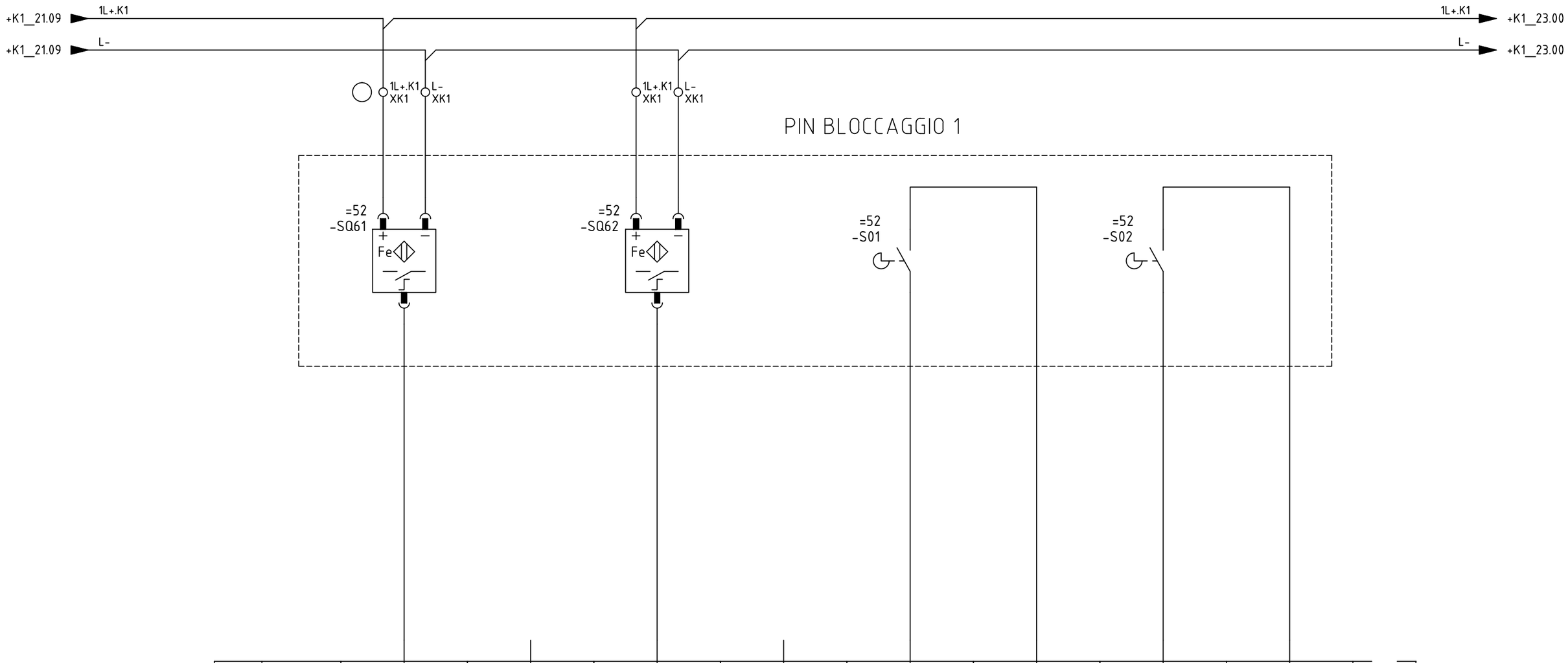

EB113

PLC INPUT	SLOT / PIN	Slot 10	1	Slot 10	9	Slot 10	5	Slot 10	13	Slot 10	2	Slot 10	10	Slot 10	6	Slot 10	14
	UBICAZIONE	Pressa#+K1#=02		Pressa#+K1#=02		Pressa#+K1#=02		Pressa#+K1#=02		Pressa#+K1#=02		Pressa#+K1#=02		Pressa#+K1#=02		Pressa#+K1#=02	
	SIGLA	E113.0		VS0		E113.4		VS4		E113.1		VS1		E113.5		VS5	
	TIPO																
	RIFERIMENTO																
	DESCRIZIONE																

FAIL SAFE DIGITAL INPUT

PART 1 OF 2

SIEMENS 6ES7136-6BA00-0CA0

Dis. N. 000	Impianto PRESSA FAGOR 1800T	Ordine N. 149	+K1_21	FOGLIO +K1_22
CAD SPAC		Commessa N. 237		SEGUE
Nome File TOPOGRAFICO	Denominazione SAFETY INPUT	Esecutore S. BISCONTI	105	+K1_23
Data 02-12-2015				

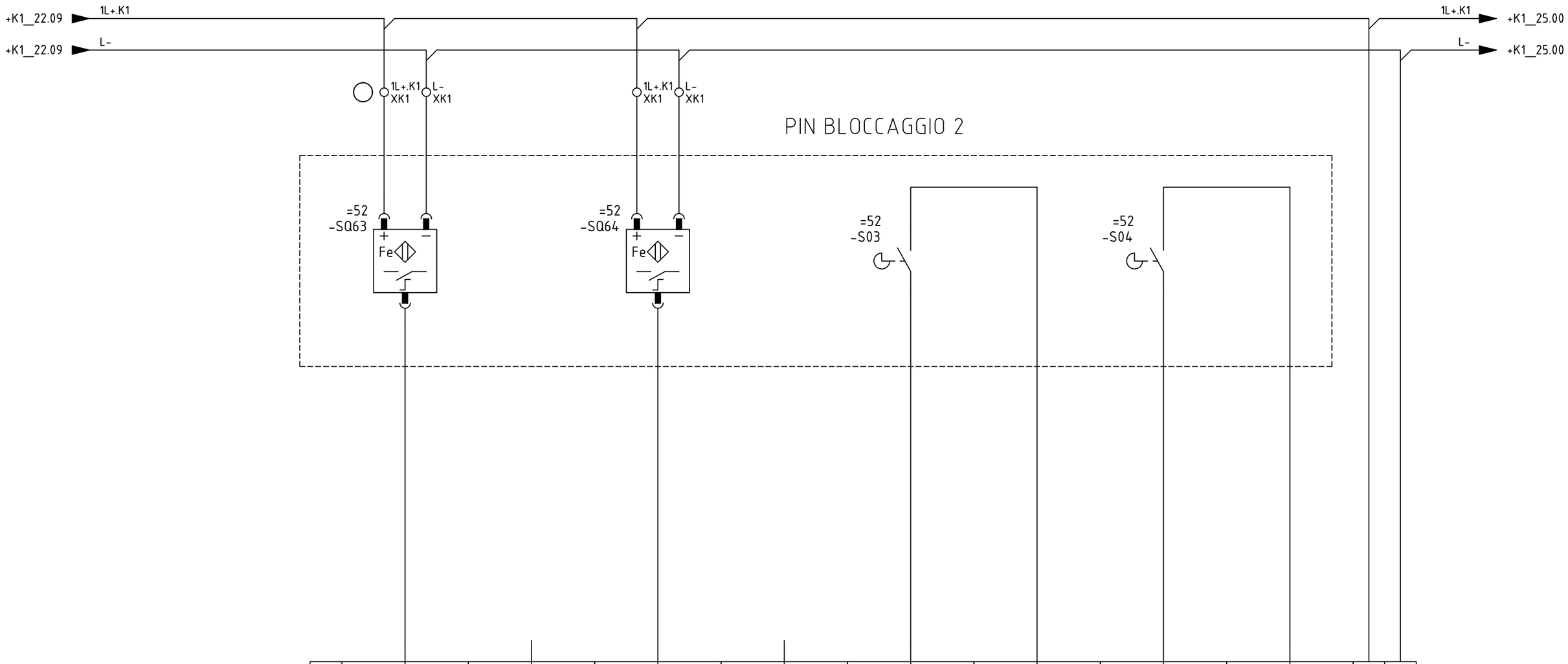

Slot 10	3	Slot 10	11	Slot 10	7	Slot 10	15	Slot 10	4	Slot 10	12	Slot 10	8	Slot 10	16	L+	M
Pressa#+K1#=02		Pressa#+K1#=02		Pressa#+K1#=02		Pressa#+K1#=02		Pressa#+K1#=02		Pressa#+K1#=02		Pressa#+K1#=02		Pressa#+K1#=02			
E113.2		VS2		E113.6		VS6		E113.3		VS3		E113.7		VS7			

FAIL SAFE DIGITAL INPUT

PART 2 OF 2

SIEMENS 6ES7136-6BA00-0CA0

Dis. N. 000	Impianto *PRESSA FAGOR 1800T*	Ordine N. 149	+K1_22	FOGLIO +K1_23
CAD SPAC		Commessa N. 237		SEGUE
Nome File TOPOGRAFICO	Denominazione SAFETY INPUT	Esecutore S. BISCONTI	105	+K1_24
Data 02-12-2015				

FAIL SAFE DIGITAL OUTPUT 2A PART 1 OF 2 SIEMENS 6ES7136-6DB00-0CA0

AW110

PLC OUTPUT															
DESCRIZIONE															
RIFERIMENTO															
TIPO															
SIGLA	A110.0		M0		A110.0		M0		A110.1		M1		A110.1		M1	
UBICAZIONE	Pressa#+K1#=02		Pressa#+K1#=02		Pressa#+K1#=02		Pressa#+K1#=02		Pressa#+K1#=02		Pressa#+K1#=02		Pressa#+K1#=02		Pressa#+K1#=02	
SLOT / PIN	Slot 11	1	Slot 11	9	Slot 11	5	Slot 11	13	Slot 11	2	Slot 11	10	Slot 11	6	Slot 11	14

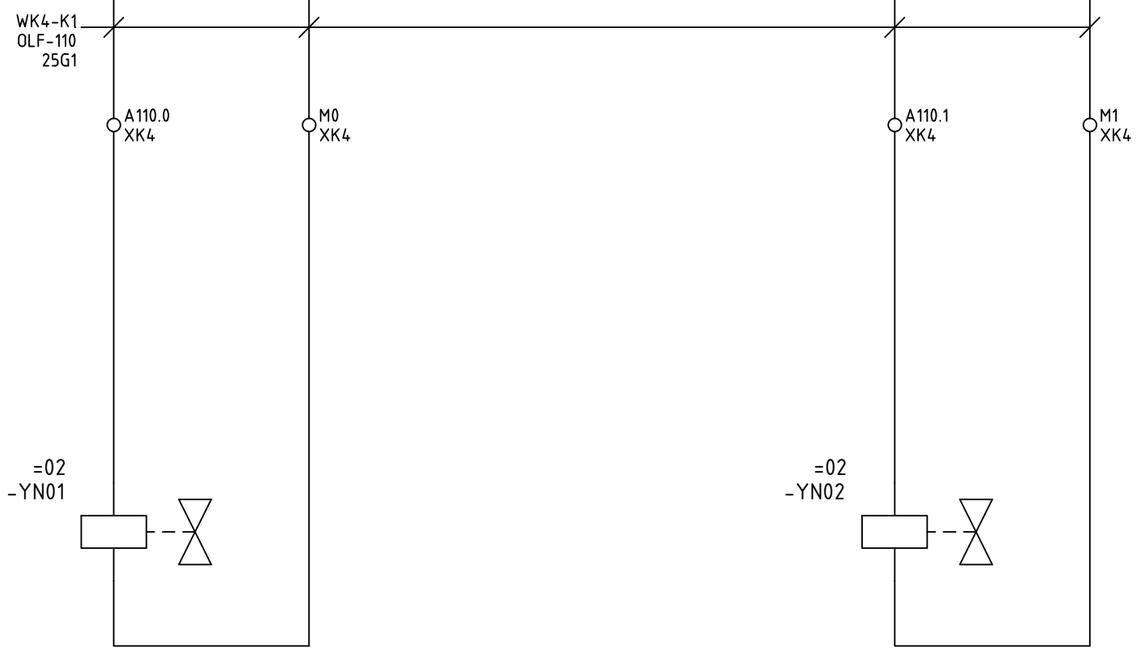

Dis. N. 000	Impianto PRESSA FAGOR 1800T	Ordine N. 149	+K1_23	FOGLIO	
CAD SPAC		Commessa N. 237		+K1_24	
Nome File TOPOGRAFICO	Denominazione SAFETY OUTPUT	Esecutore S. BISCONTI	105	SEGUE	
Data 02-12-2015				+K1_25	

FAIL SAFE DIGITAL OUTPUT 2A PART 2 OF 2 SIEMENS 6ES7136-6DB00-0CA0

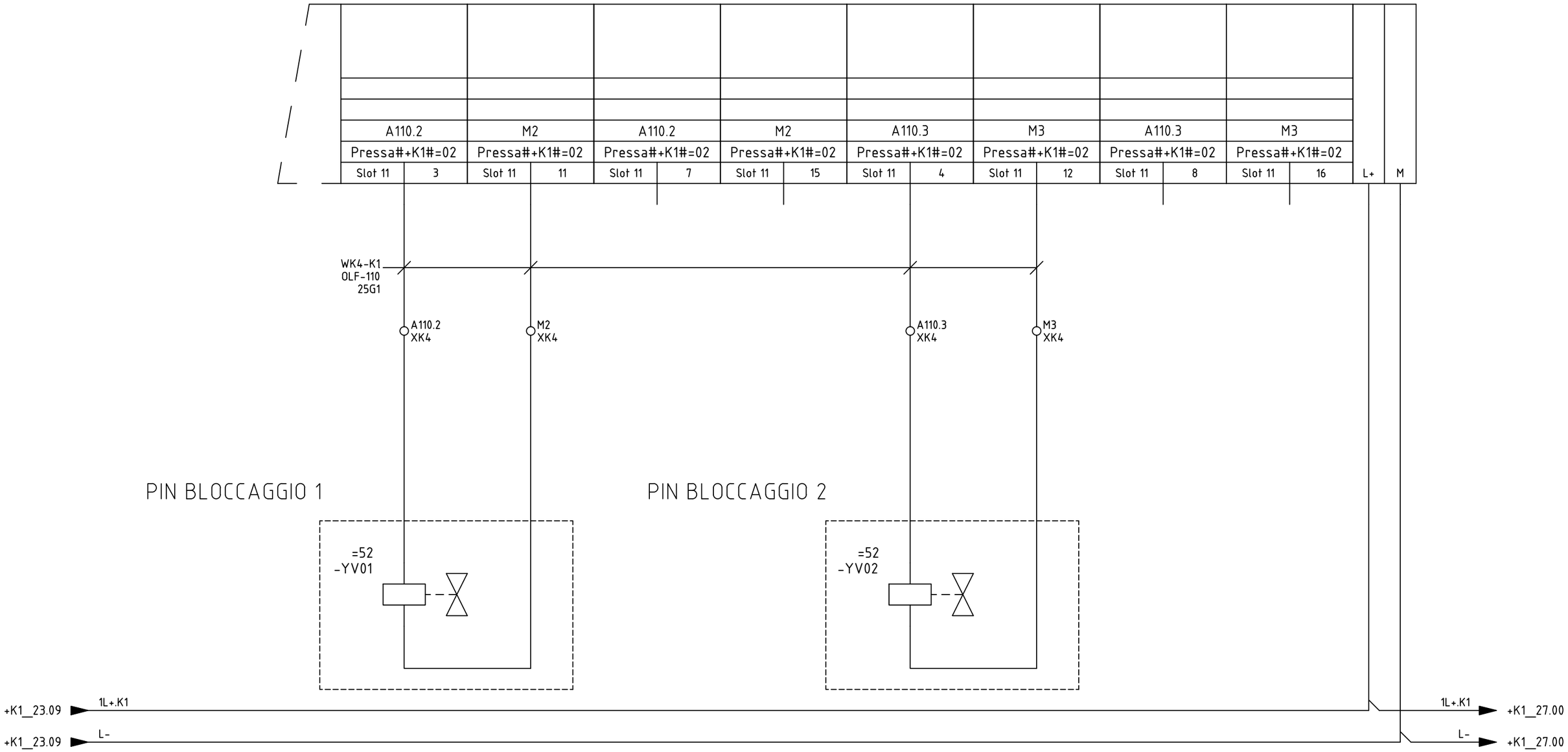

Dis. N. 000	Impianto *PRESSA FAGOR 1800T*	Ordine N. 149	+K1_24	FOGLIO +K1_25
CAD SPAC		Commessa N. 237		SEGUE
Nome File TOPOGRAFICO	Denominazione SAFETY OUTPUT	Esecutore S. BISCONTI	105	+K1_26
Data 02-12-2015				

FAIL SAFE DIGITAL OUTPUT 2A PART 1 OF 2 SIEMENS 6ES7136-6DB00-0CA0

AB111

PLC OUTPUT															
DESCRIZIONE	CHIUSURA COPERCHIO TRAMOGGIA ANTERIORE PRESSA								CHIUSURA COPERCHIO TRAMOGGIA POSTERIORE PRESSA						
RIFERIMENTO															
TIPO															
SIGLA	A111.0		M0		A111.0		M0		A111.1		M1		A111.1		M1	
UBICAZIONE	Pressa#+K1#=02		Pressa#+K1#=02		Pressa#+K1#=02		Pressa#+K1#=02		Pressa#+K1#=02		Pressa#+K1#=02		Pressa#+K1#=02		Pressa#+K1#=02	
SLOT / PIN	Slot 12	1	Slot 12	9	Slot 12	5	Slot 12	13	Slot 12	2	Slot 12	10	Slot 12	6	Slot 12	14

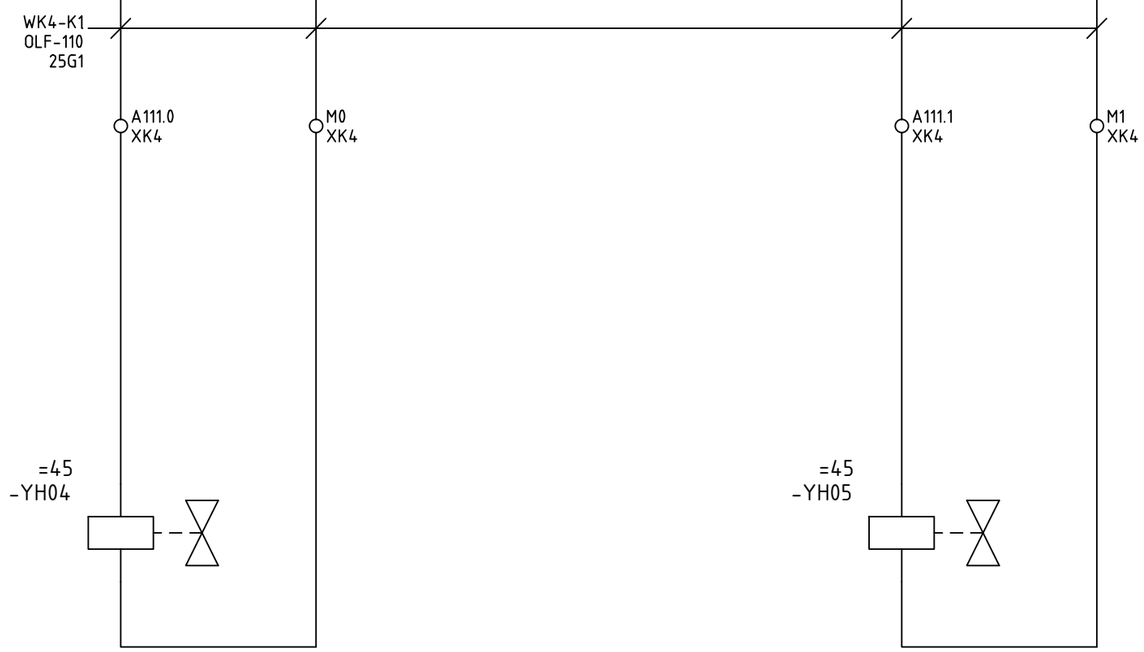

Dis. N. 000	Impianto PRESSA FAGOR 1800T	Ordine N. 149	+K1_25	FOGLIO	
CAD SPAC		Commessa N. 237		+K1_26	
Nome File TOPOGRAFICO	Denominazione SAFETY OUTPUT	Esecutore S. BISCONTI	105	SEGUE	
Data 02-12-2015				+K1_27	

FAIL SAFE DIGITAL OUTPUT 2A PART 2 OF 2 SIEMENS 6ES7136-6DB00-0CA0

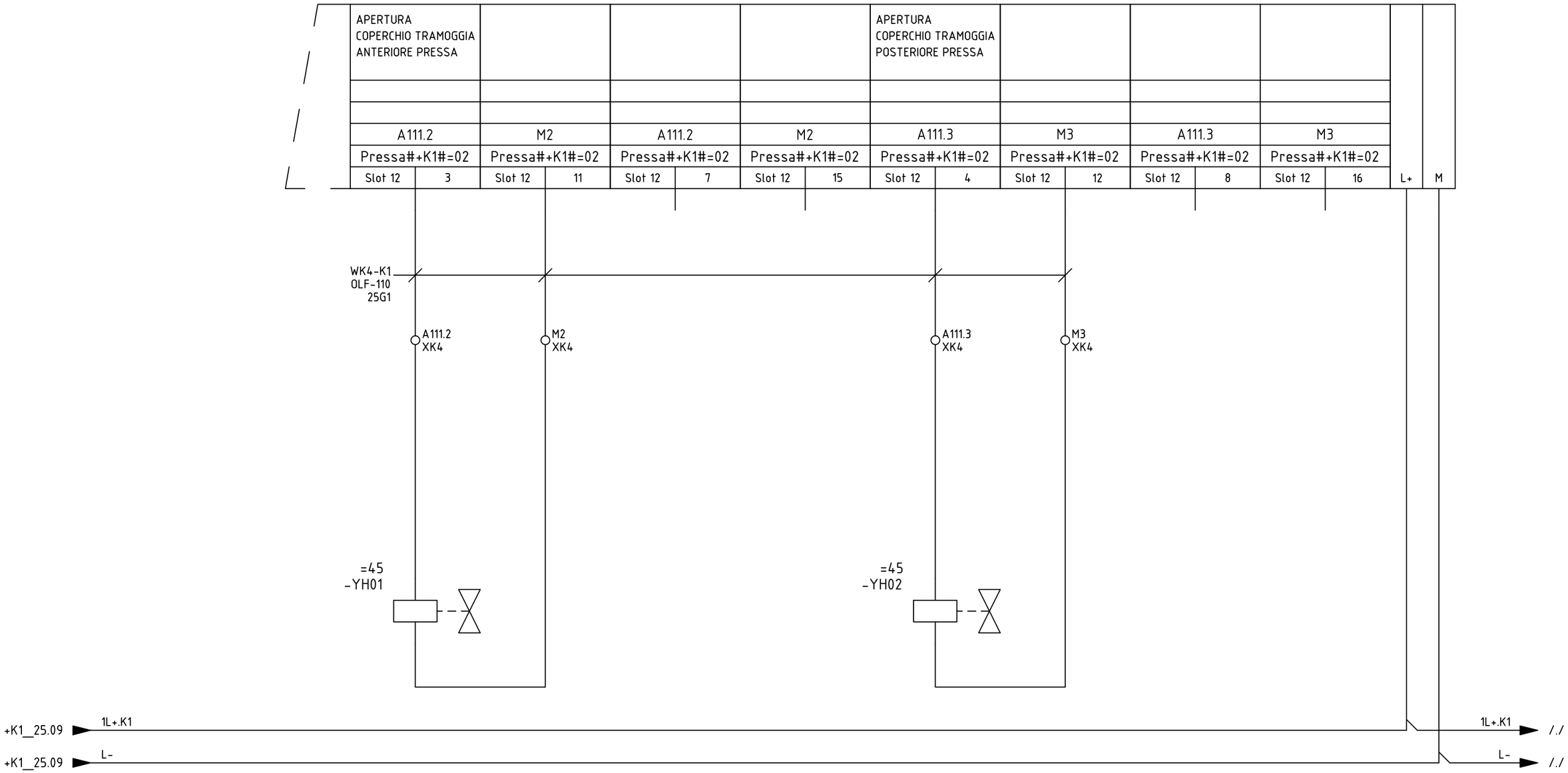

Dis. N. 000	Impianto PRESSA FAGOR 1800T	Ordine N. 149	+K1_26	FOGLIO +K1_27
CAD SPAC		Commessa N. 237		SEGUE
Nome File TOPOGRAFICO	Denominazione SAFETY OUTPUT	Esecutore S. BISCONTI	105	+K2_1
Data 02-12-2015				