CARATTERISTICHE ELETTRICHE

TENSIONE DI ESERCIZIO NOMINALE Ue	400 VAC
FREQUENZA NOMINALE	50 Hz
SISTEMA ELETTRICO	3 PH + T
POTENZA INSTALLATA	190KVA
CORRENTE NOMINALE (INT. GENERALE) In	315 A
CORRENTE DI CORTOCIRCUITO AMMISSIBILE Icc	
TENSIONE NOMINALE CIRCUITI AUSILIARI	24 VDC

TIPO CAVO PER CABLAGGIO	
TIPO DI CAVO PER CIRCUITI AUSILIARI	N07V-K
NON PROPAGANTE L'INCENDIO SECONDO NORME	CEI 20-22

COLORE CAVI	
CIRCUITI DI POTENZA	NERO
CONDUTTORE NEUTRO	BLU
CIRCUITI AUSILIARI 220 VAC	NERO
CIRCUITI AUSILIARI 110 VAC	ROSSO
CIRCUITI AUSILIARI 24 VAC	ROSSO
CIRCUITI AUSILIARI VDC	AZZURRO
ALIMENTAZIONI ESTERNE - INTERCONNESSIONI	ARANCIO
CONDUTTORE DI TERRA	GIALLO-VERDE

NORME DI RIFERIMENTO

EN60439-1

EN60204-1

CONDIZIONI DI SERVIZIO

TEMPERATURA AMBIENTE (MIN - MAX)	0 °C ... 35 °C
UMIDITA' RELATIVA	

TENSIONE DI COMANDO

CIRCUITI DI POTENZA	400V 50Hz
MOTORI	400V 50Hz
ALIMENTAZIONE PRESE	220V 50Hz
ALIMENTAZIONE CIRCUITI DI CONTROLLO	24 V DC
ALIMENTAZIONE PLC	24 V DC

INFORMAZIONI SUPPLEMENTARI

PLC DI PROCESSO	SIEMENS
RETE DI PROCESSO	PROFIBUS
CONTROLLO DI SICUREZZA	PILZ

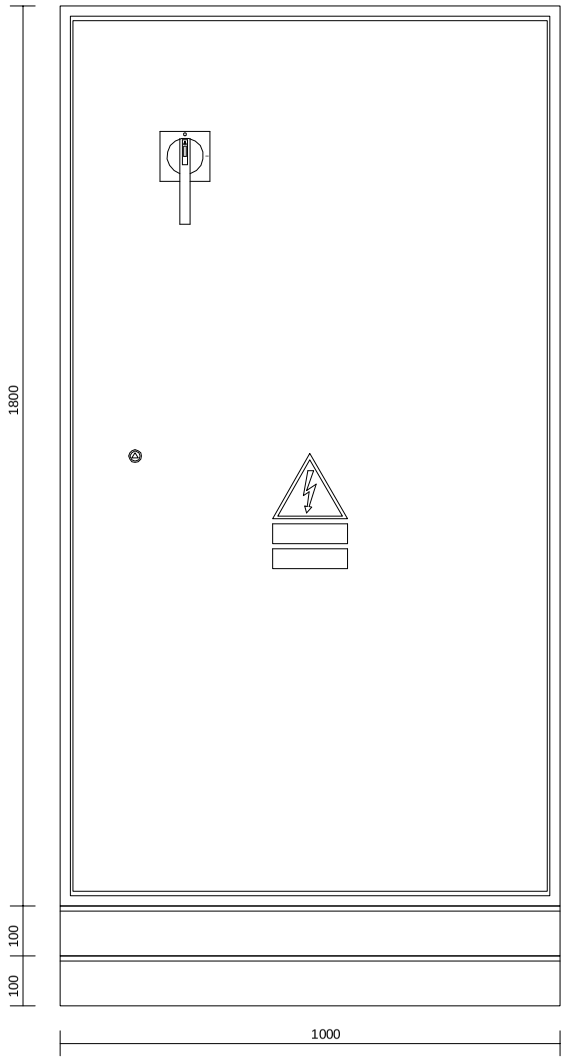

tekno progetti s.r.l.
CASSINO
www.tekno-progetti.it
Sistemi integrati Saldatura/handling

DIS. N°	5351-L01-01
RIF.	
COMMESSA	5351
NOME FILE	
DATA	06/08/2013

CLIENTE
LASIM SPA ZONA INDUSTRIALE LECCE

IMPIANTO: PROGETTO SUV 334/520

DESCRIZIONE:
ISOLA DI SALDATURA ELEMENTO SC25

REV.	MODIFICA	DATA	FIRMA

N° PAG.	SEGUE
2	3

TOTALE PAG.
84

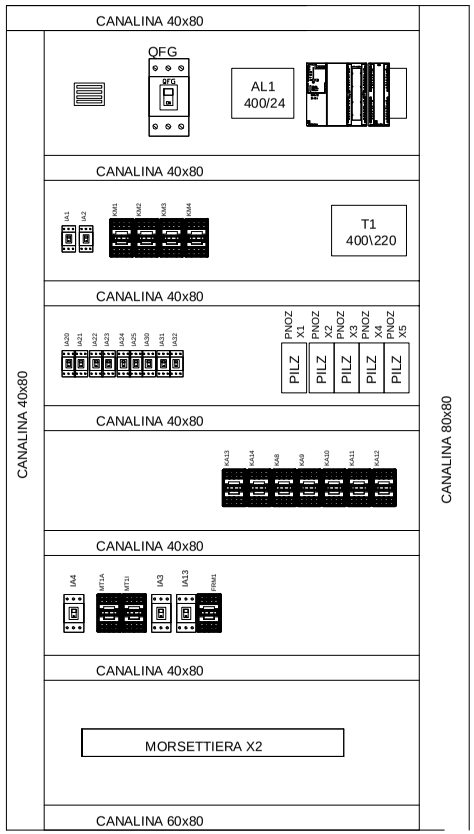

tekno progetti s.r.l.
CASSINO
www.tekno-progetti.it
Sistemi integrati Saldatura/handling

DIS. N°	5351-L01-01	CLIENTE	REV.	MODIFICA	DATA	FIRMA	N° PAG. 3 / SEGUE 4
RIF.		LASIM SPA ZONA INDUSTRIALE LECCE					
COMMESSA	5351	IMPIANTO: PROGETTO SUV 334/520					TOTALE PAG.
NOME FILE		DESCRIZIONE:					84
DATA	06/08/2013	ISOLA DI SALDATURA ELEMENTO SC25					

QUADRO GENERALE
Morsettiera X1

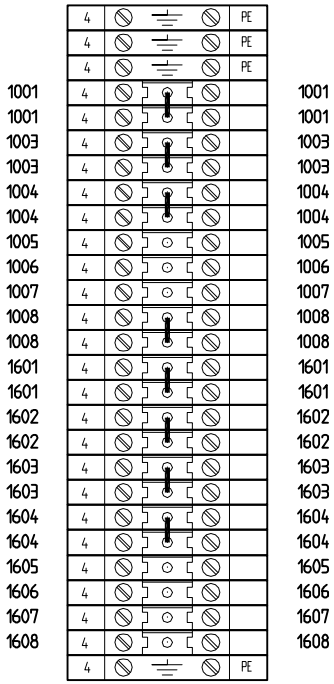

QUADRO GENERALE
Morsettiera X2

INFERIORE

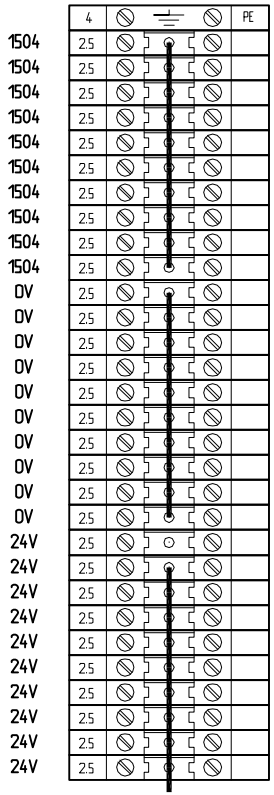

SUPERIORE

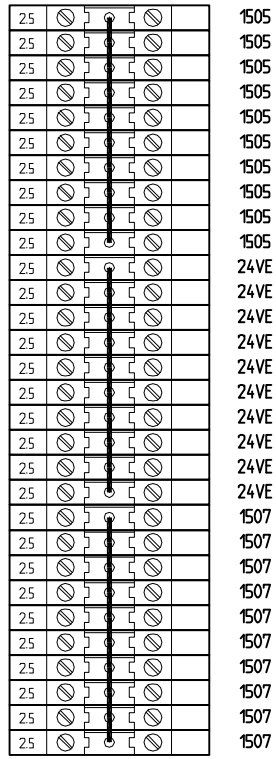

A PAG. 5

tekno progetti s.r.l. CASSINO www.tekno-progetti.it Sistemi integrati Saldatura/handling	DIS. N° 5351-L01-01	CLIENTE LASIM SPA ZONA INDUSTRIALE LECCE	REV.	MODIFICA	DATA	FIRMA	N° PAG. 4 / SEGUE 5
	RIF.						
	COMMESSA 5351	IMPIANTO: PROGETTO SUV 334/520					TOTALE PAG. 84
	NOME FILE	DESCRIZIONE: ISOLA DI SALDATURA ELEMENTO SC25					
	DATA 06/08/2013						

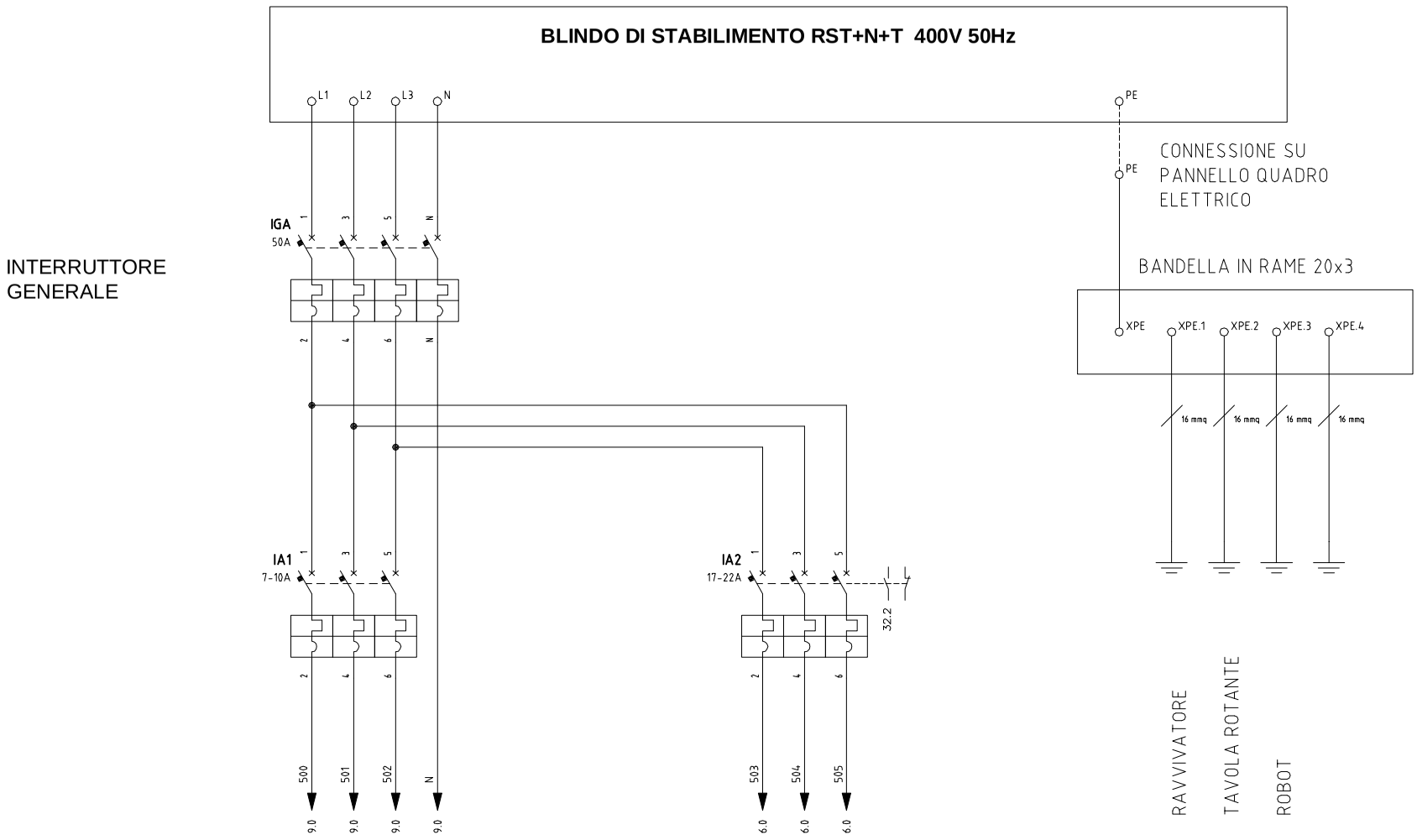

tekno progetti s.r.l. CASSINO
www.tekno-progetti.it
Sistemi integrati Saldatura/handling

DIS. N°	5351-L01-01	CLIENTE	REV.	MODIFICA	DATA	FIRMA	N° PAG. 5 / SEGUE 6
RIF.		LASIM SPA ZONA INDUSTRIALE LECCE					
COMMESSA	5351	IMPIANTO: PROGETTO SUV 334/520					TOTALE PAG. 84
NOME FILE		DESCRIZIONE:					
DATA	06/08/2013	ISOLA DI SALDATURA ELEMENTO SC25					

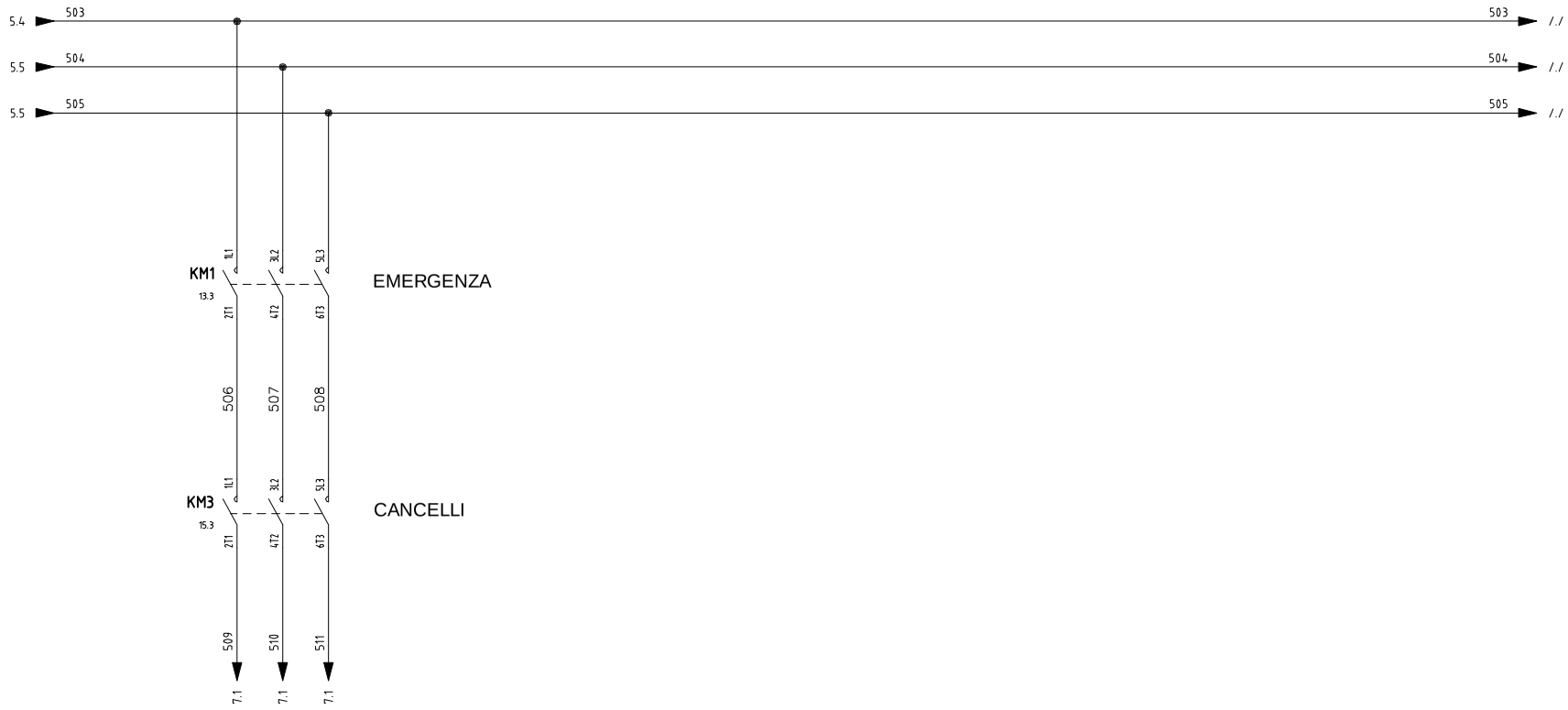

tekno progetti s.r.l. CASSINO www.tekno-progetti.it Sistemi integrati Saldatura/handling	DIS. N° 5351-L01-01	CLIENTE LASIM SPA ZONA INDUSTRIALE LECCE	REV.	MODIFICA	DATA	FIRMA	N° PAG. 6	SEGUE 7
	RIF.							
	COMMESSA 5351	IMPIANTO: PROGETTO SUV 334/520					TOTALE PAG. 84	
	NOME FILE	DESCRIZIONE: ISOLA DI SALDATURA ELEMENTO SC25						
	DATA 06/08/2013							

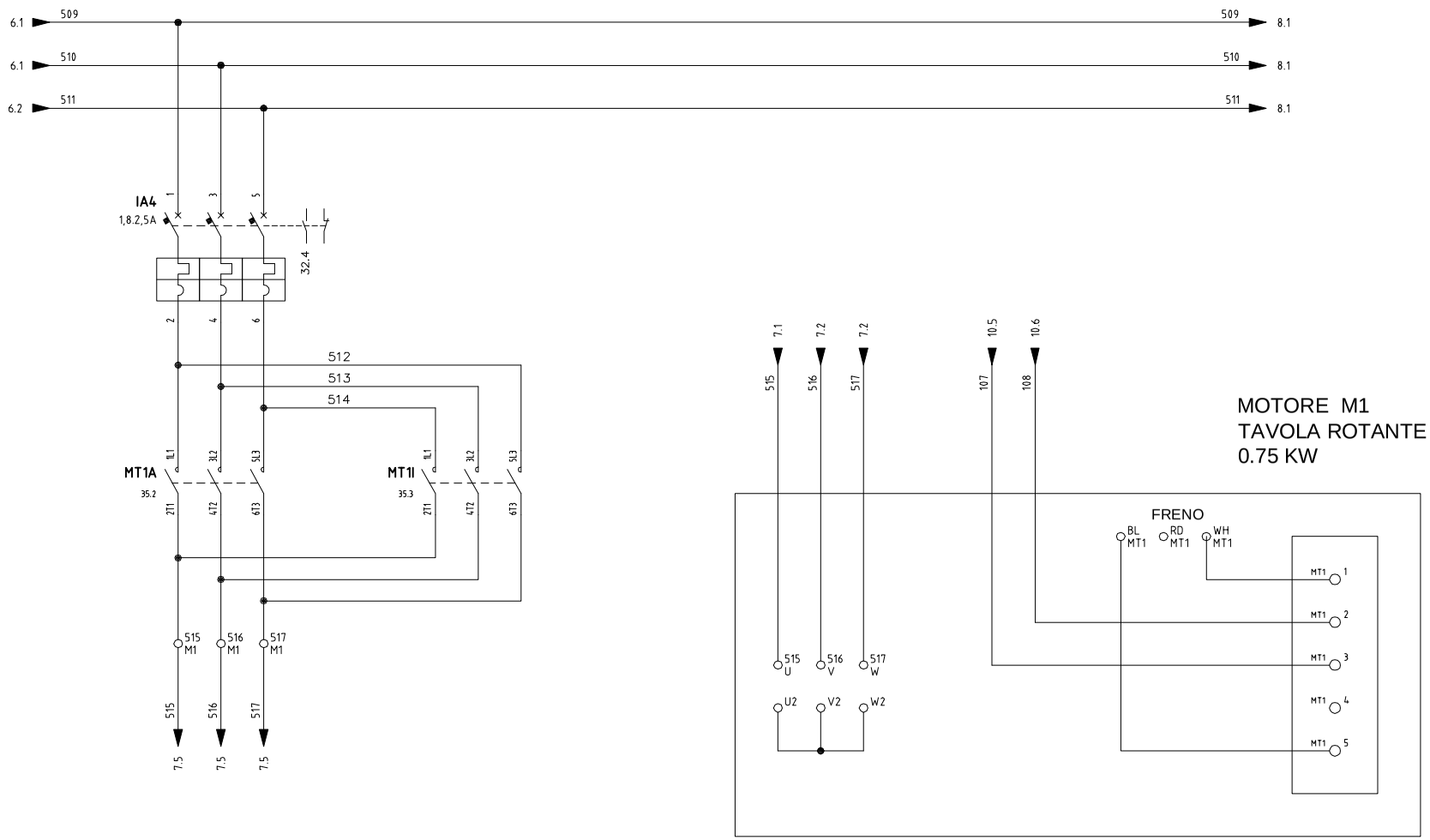

MOTORE M1
TAVOLA ROTANTE

tekno progetti s.r.l.
CASSINO
www.tekno-progetti.it
Sistemi integrati Saldatura/handling

DIS. N°	5351-L01-01	CLIENTE	REV.	MODIFICA	DATA	FIRMA	N° PAG. 7 / SEGUE 8
RIF.		LASIM SPA ZONA INDUSTRIALE LECCE					
COMMESSA	5351	IMPIANTO: PROGETTO SUV 334/520					TOTALE PAG. 84
NOME FILE		DESCRIZIONE:					
DATA	06/08/2013	ISOLA DI SALDATURA ELEMENTO SC25					

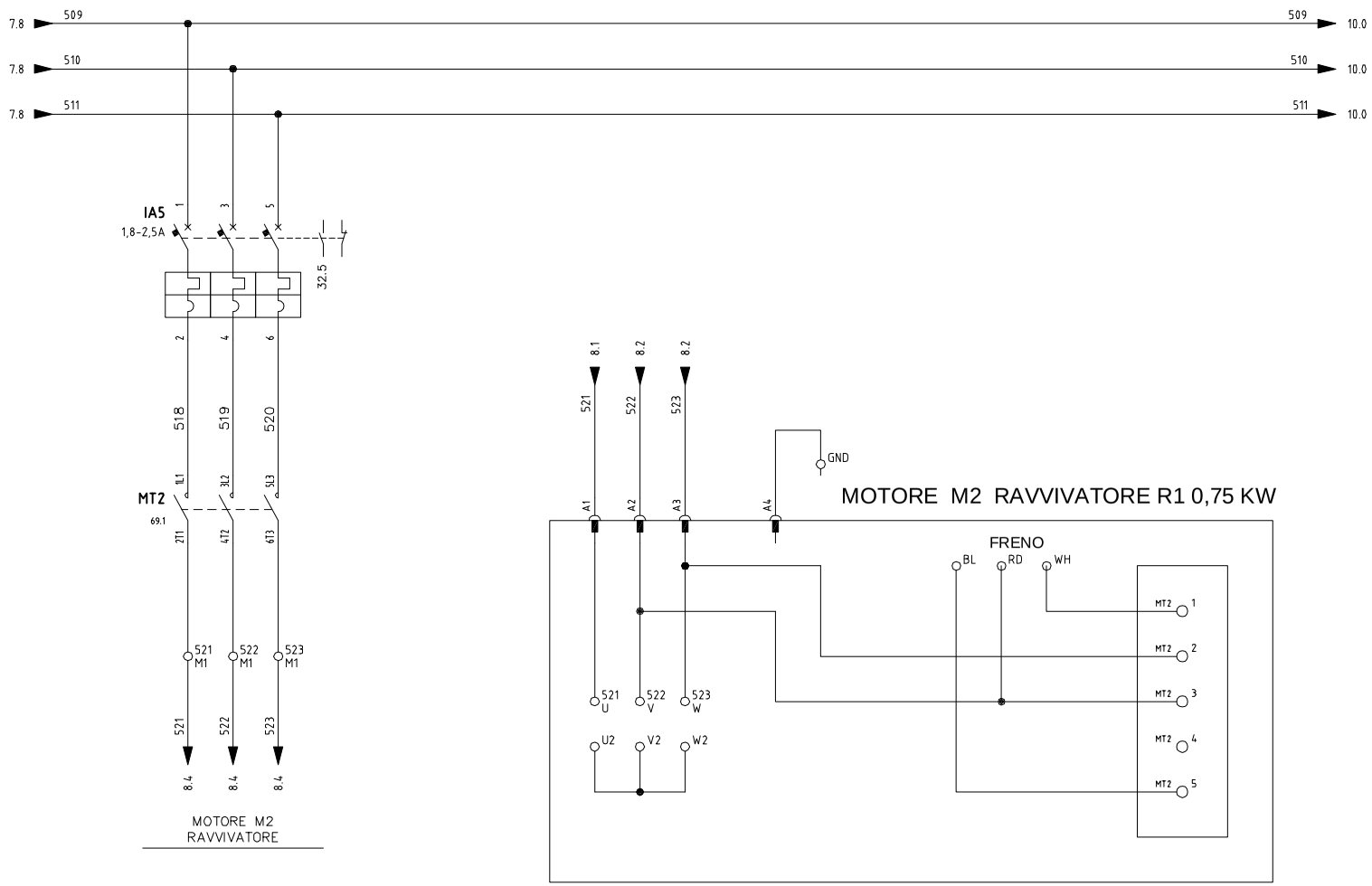

tekno progetti s.r.l. CASSINO www.tekno-progetti.it Sistemi integrati Saldatura/handling	DIS. N° 5351-L01-01	CLIENTE LASIM SPA ZONA INDUSTRIALE LECCE	REV.	MODIFICA	DATA	FIRMA	N° PAG. 8	SEGUE 9
	RIF.							
	COMMESSA 5351	IMPIANTO: PROGETTO SUV 334/520					TOTALE PAG. 84	
	NOME FILE	DESCRIZIONE: ISOLA DI SALDATURA ELEMENTO SC25						
	DATA 06/08/2013							

PRESA 220V
QUADRO ELETTRICO

tekno progetti s.r.l.
CASSINO
www.tekno-progetti.it
Sistemi integrati Saldatura/handling

DIS. N°	5351-L01-01	CLIENTE	REV.	MODIFICA	DATA	FIRMA	N° PAG. 9 / SEGUE 10
RIF.		LASIM SPA ZONA INDUSTRIALE LECCE					
COMMESSA	5351	IMPIANTO: PROGETTO SUV 334/520					TOTALE PAG. 84
NOME FILE		DESCRIZIONE:					
DATA	06/08/2013	ISOLA DI SALDATURA ELEMENTO SC25					

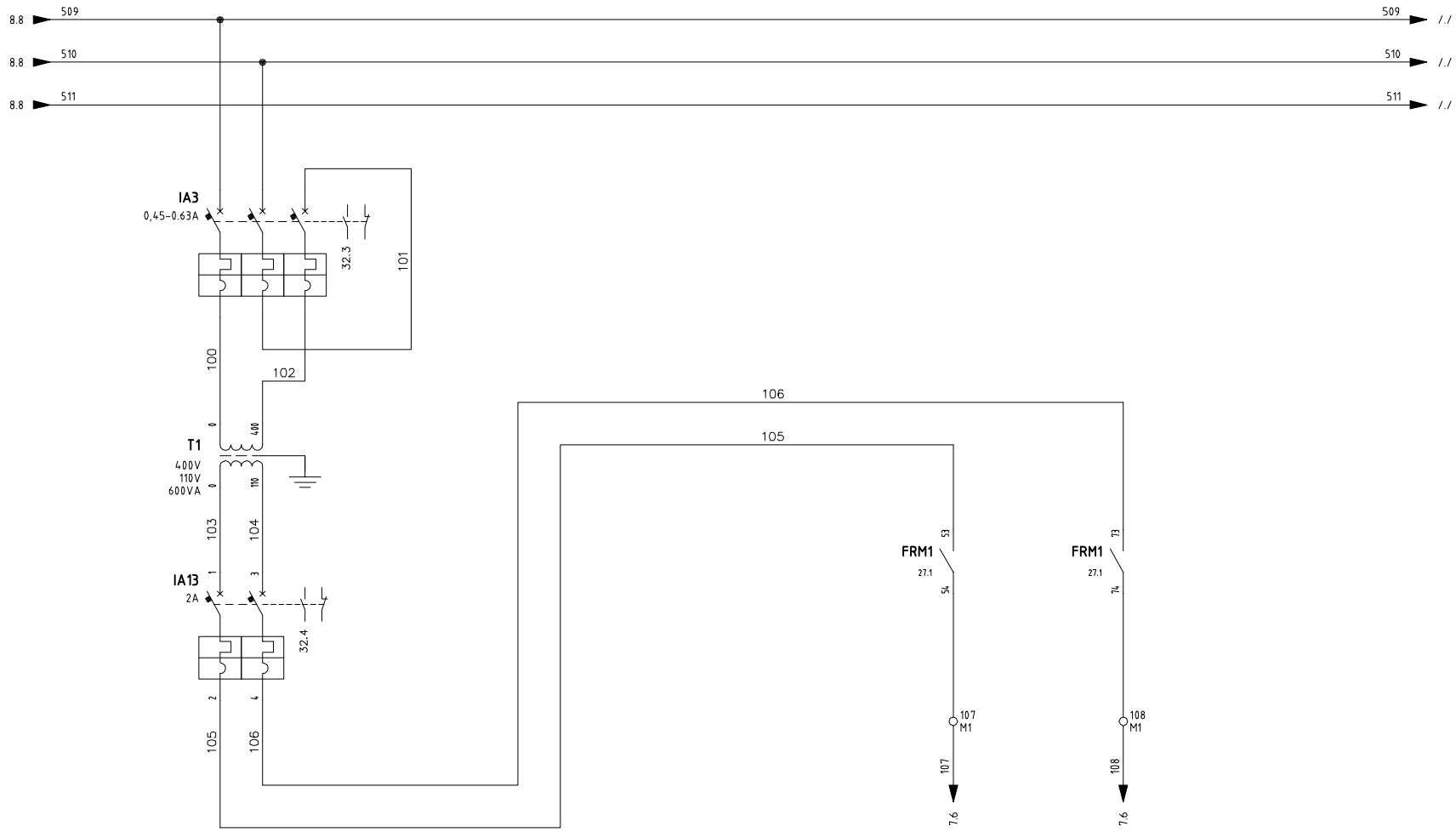

ALIMENTAZIONE
FRENO TAVOLA
ROTANTE

ALIMENTAZIONE 110V
FRENO TAVOLA ROTANTE

tekno progetti s.r.l. CASSINO www.tekno-progetti.it Sistemi integrati Saldatura/handling	DIS. N° 5351-L01-01	CLIENTE LASIM SPA ZONA INDUSTRIALE LECCE	REV.	MODIFICA	DATA	FIRMA	N° PAG. 10	SEGUE 11
	RIF.							
	COMMESSA 5351	IMPIANTO: PROGETTO SUV 334/520					TOTALE PAG. 84	
	NOME FILE	DESCRIZIONE: ISOLA DI SALDATURA ELEMENTO SC25						
	DATA 06/08/2013							

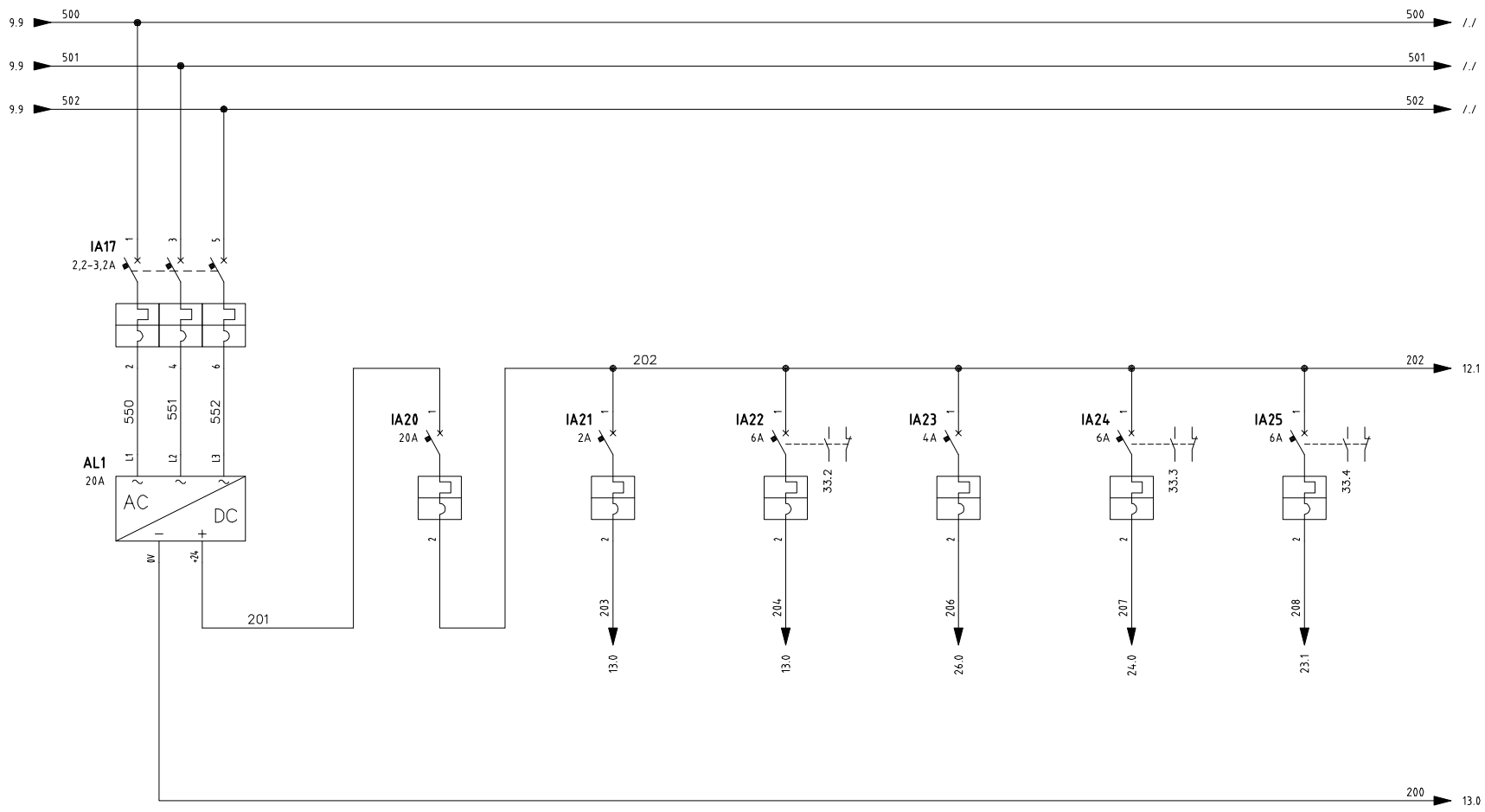

ALIMENTAZIONE GENERALE — 24 VDC

ALIMENTAZIONE DIAGNOSTICA | ALIMENTAZIONE SERVIZI | ALIMENTAZIONE CPU + RETE | ALIMENTAZIONE INPUT | ALIMENTAZIONE OUTPUT — PROFIBUS

tekno progetti s.r.l. CASSINO
www.tekno-progetti.it
Sistemi integrati Saldatura/handling

DIS. N°	5351-L01-01	CLIENTE	REV.	MODIFICA	DATA	FIRMA	N° PAG. 11 / SEGUE 12
RIF.		LASIM SPA ZONA INDUSTRIALE LECCE					
COMMESSA	5351	IMPIANTO: PROGETTO SUV 334/520					TOTALE PAG.
NOME FILE		DESCRIZIONE:					84
DATA	06/08/2013	ISOLA DI SALDATURA ELEMENTO SC25					

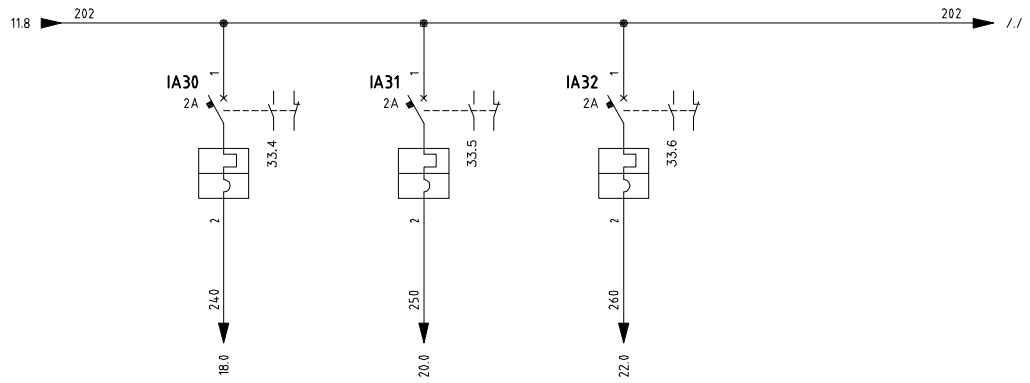

ALIMENTAZIONE BARRIERA	ALIMENTAZIONE BARRIERA DI	ALIMENTAZIONE BARRIERA DI
STAZIONE CARICO	SCARICO 1 (VERSO CARICO)	SCARICO 2 (VERSO PRESSA)

tekno progetti s.r.l. CASSINO
www.tekno-progetti.it
Sistemi integrati Saldatura/handling

DIS. N°	5351-L01-01	CLIENTE LASIM SPA ZONA INDUSTRIALE LECCE	REV.	MODIFICA	DATA	FIRMA	N° PAG. 12 / SEGUE 13
RIF.							
COMMESSA	5351	IMPIANTO: PROGETTO SUV 334/520					TOTALE PAG. 84
NOME FILE		DESCRIZIONE: ISOLA DI SALDATURA ELEMENTO SC25					
DATA	06/08/2013						

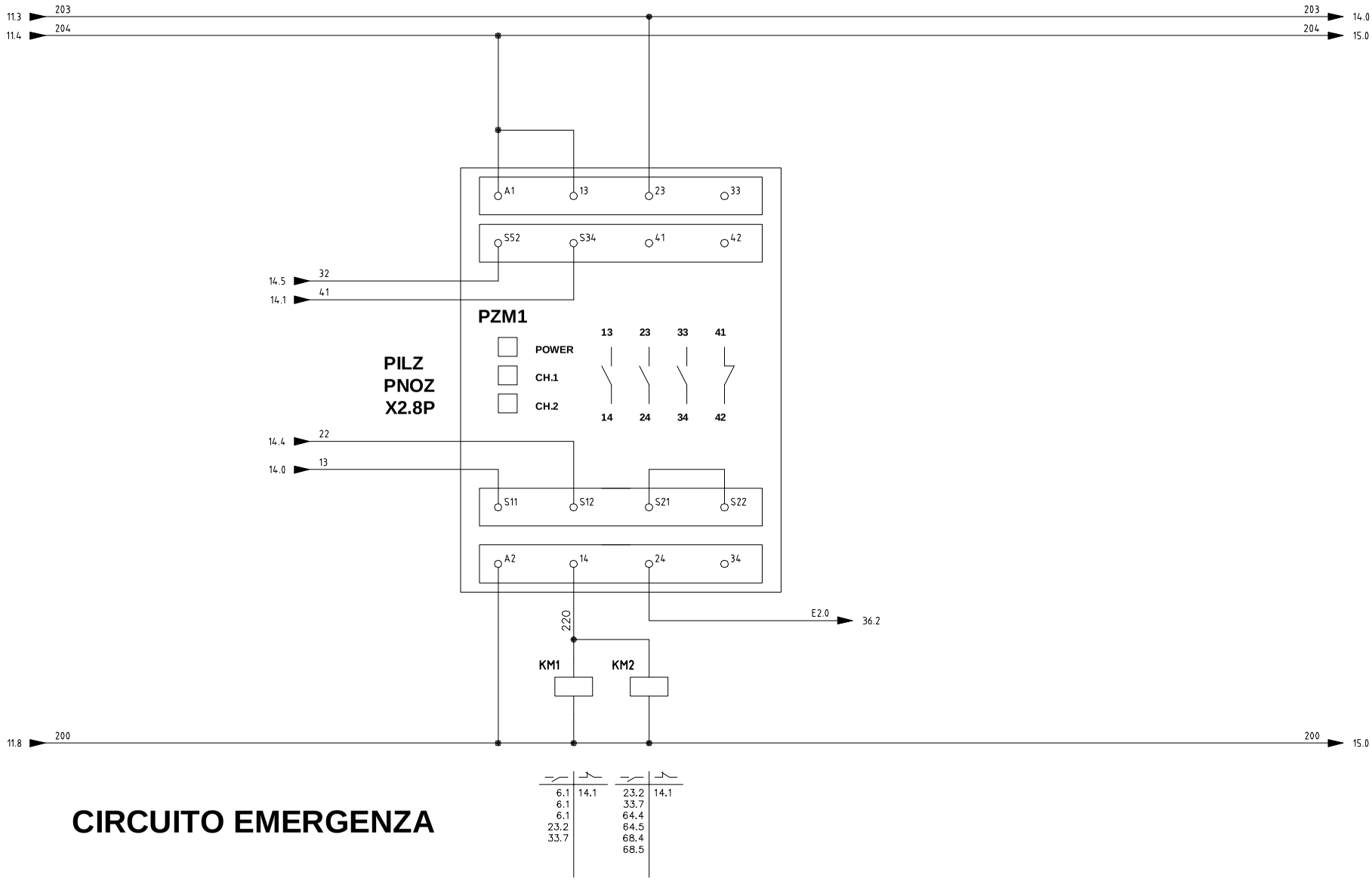

CIRCUITO EMERGENZA

tekno progetti s.r.l. CASSINO www.tekno-progetti.it Sistemi integrati Saldatura/handling	DIS. N° 5351-L01-01	CLIENTE LASIM SPA ZONA INDUSTRIALE LECCE	REV.	MODIFICA	DATA	FIRMA	N° PAG. 13	SEGUE 14
	RIF.							
	COMMESSA 5351	IMPIANTO: PROGETTO SUV 334/520					TOTALE PAG. 84	
	NOME FILE	DESCRIZIONE: ISOLA DI SALDATURA ELEMENTO SC25						
	DATA 06/08/2013							

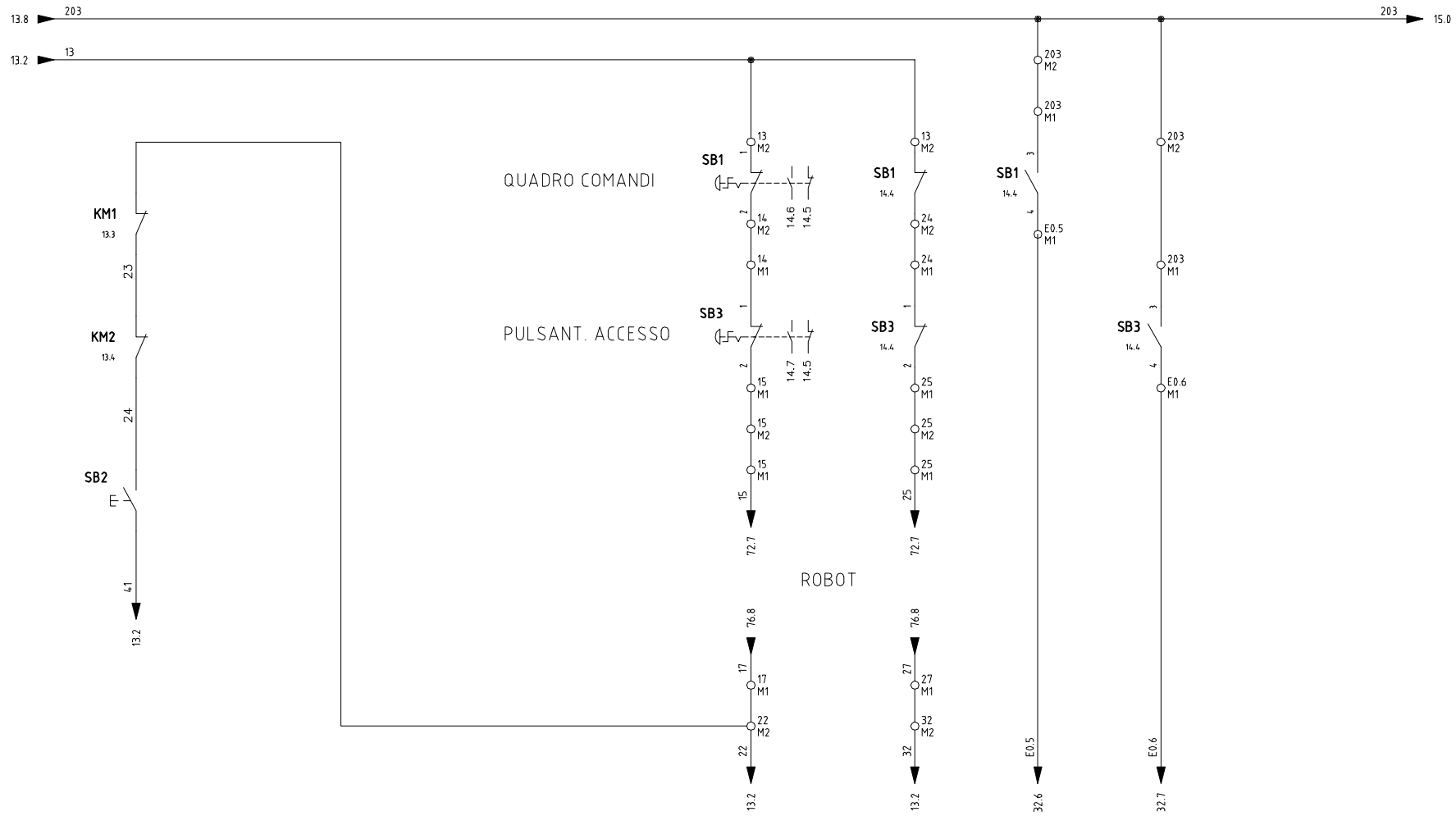

tekno progetti s.r.l. CASSINO www.tekno-progetti.it Sistemi integrati Saldatura/handling	DIS. N°	5351-L01-01	CLIENTE LASIM SPA ZONA INDUSTRIALE LECCE	REV.	MODIFICA	DATA	FIRMA	N° PAG. 14	SEGUE 15
	RIF.								
	COMMESSA	5351	IMPIANTO: PROGETTO SUV 334/520					TOTALE PAG. 84	
	NOME FILE		DESCRIZIONE: ISOLA DI SALDATURA ELEMENTO SC25						
	DATA	06/08/2013							

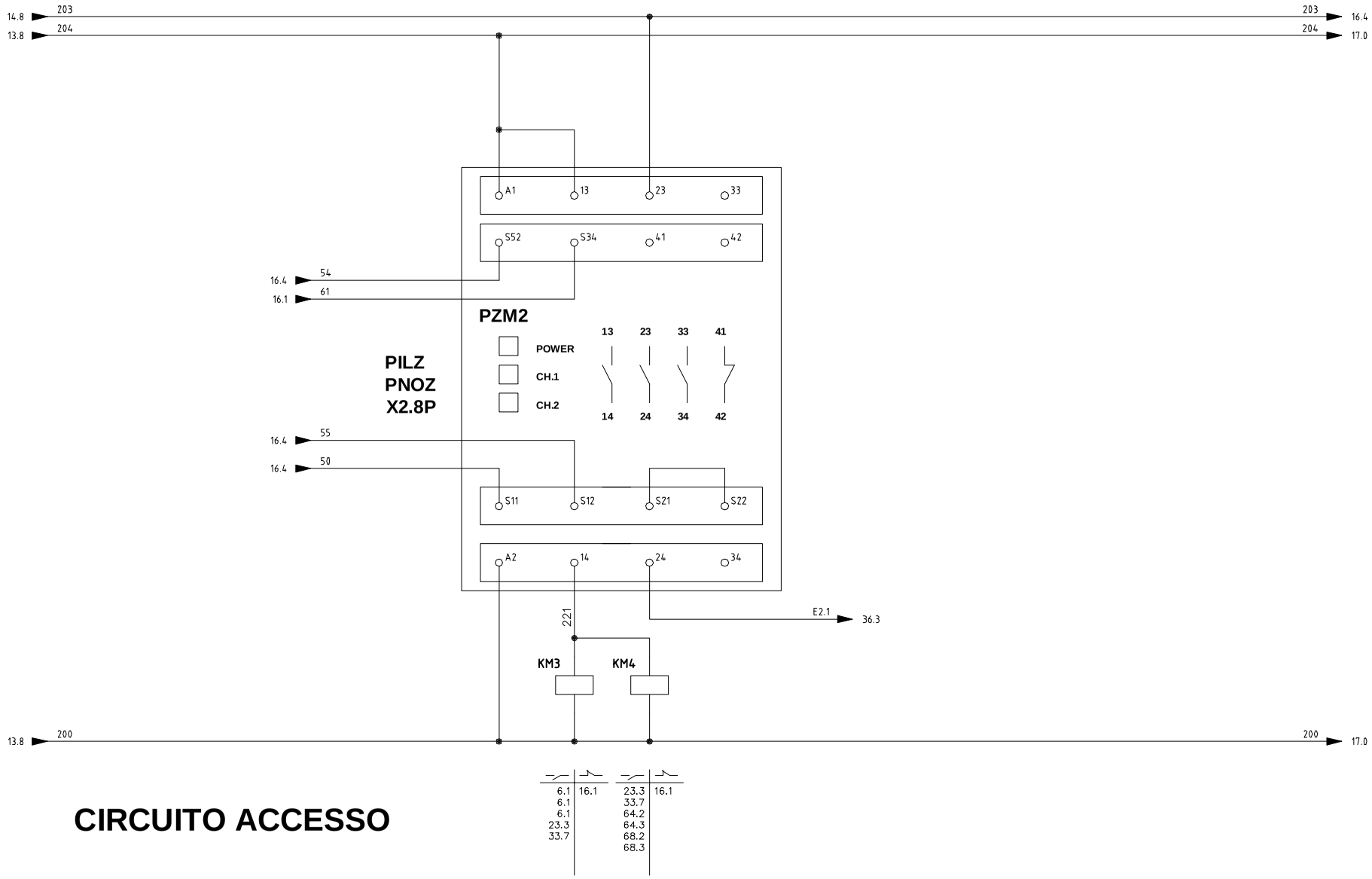

CIRCUITO ACCESSO

tekno progetti s.r.l. CASSINO www.tekno-progetti.it Sistemi integrati Saldatura/handling	DIS. N° 5351-L01-01	CLIENTE LASIM SPA ZONA INDUSTRIALE LECCE	REV.	MODIFICA	DATA	FIRMA	N° PAG. 15	SEGUE 16
	RIF.							
	COMMESSA 5351	IMPIANTO: PROGETTO SUV 334/520					TOTALE PAG. 84	
	NOME FILE	DESCRIZIONE: ISOLA DI SALDATURA ELEMENTO SC25						
	DATA 06/08/2013							

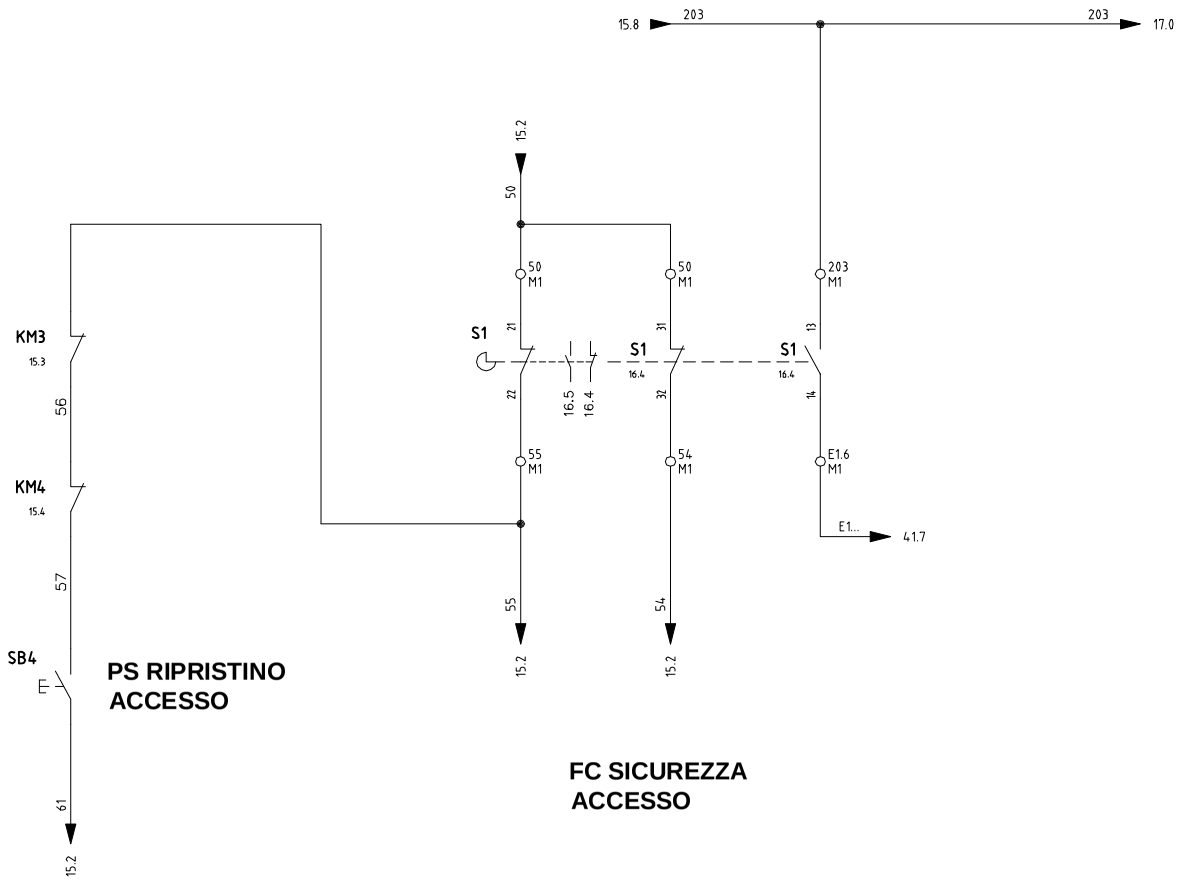

tekno progetti s.r.l. CASSINO
www.tekno-progetti.it
Sistemi integrati Saldatura/handling

DIS. N°	5351-L01-01	CLIENTE	REV.	MODIFICA	DATA	FIRMA	N° PAG. 16 / SEGUE 17
RIF.		LASIM SPA ZONA INDUSTRIALE LECCE					
COMMESSA	5351	IMPIANTO: PROGETTO SUV 334/520					TOTALE PAG. 84
NOME FILE		DESCRIZIONE:					
DATA	06/08/2013	ISOLA DI SALDATURA ELEMENTO SC25					

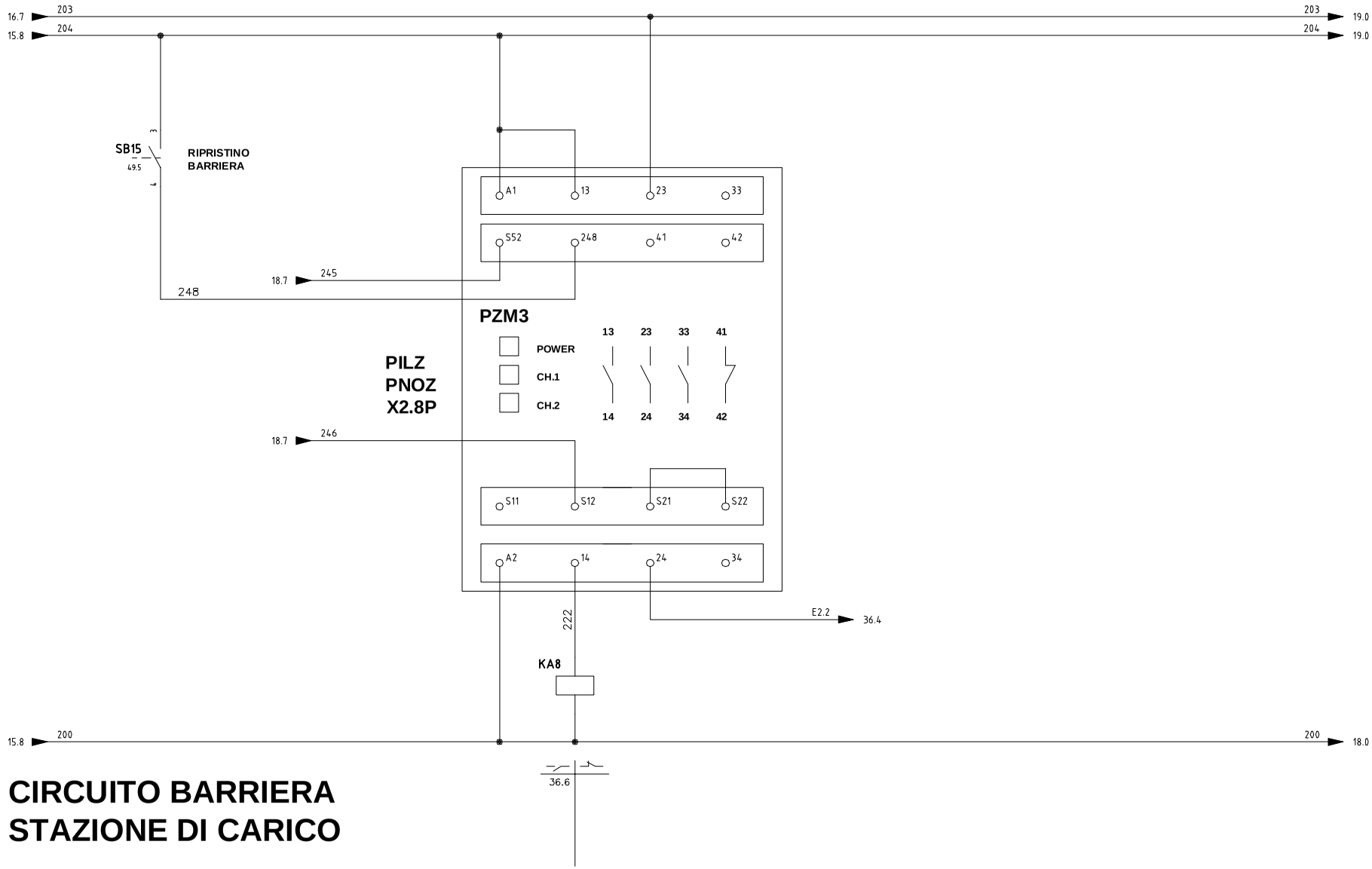

CIRCUITO BARRIERA
STAZIONE DI CARICO

tekno progetti s.r.l. CASSINO www.tekno-progetti.it Sistemi integrati Saldatura/handling	DIS. N° 5351-L01-01	CLIENTE LASIM SPA ZONA INDUSTRIALE LECCE	REV.	MODIFICA	DATA	FIRMA	N° PAG. 17 / SEGUE 18
	RIF.						
	COMMESSA 5351	IMPIANTO: PROGETTO SUV 334/520					TOTALE PAG. 84
	NOME FILE	DESCRIZIONE: ISOLA DI SALDATURA ELEMENTO SC25					
	DATA 06/08/2013						

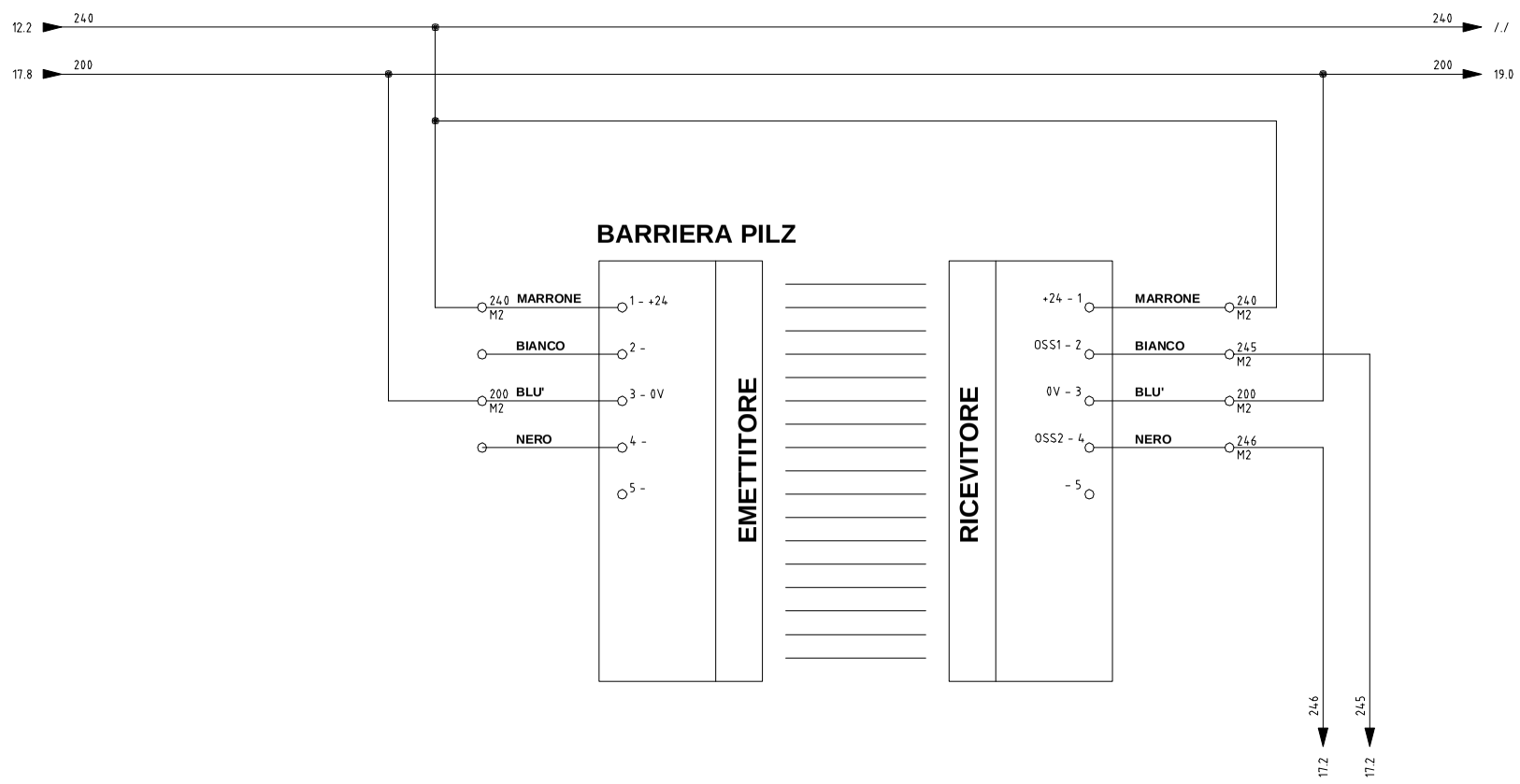

tekno progetti s.r.l. CASSINO www.tekno-progetti.it Sistemi integrati Saldatura/handling	DIS. N° 5351-L01-01	CLIENTE LASIM SPA ZONA INDUSTRIALE LECCE	REV.	MODIFICA	DATA	FIRMA	N° PAG. 18	SEGUE 19
	RIF.							
	COMMESSA 5351	IMPIANTO: PROGETTO SUV 334/520					TOTALE PAG. 84	
	NOME FILE	DESCRIZIONE: ISOLA DI SALDATURA ELEMENTO SC25						
	DATA 06/08/2013							

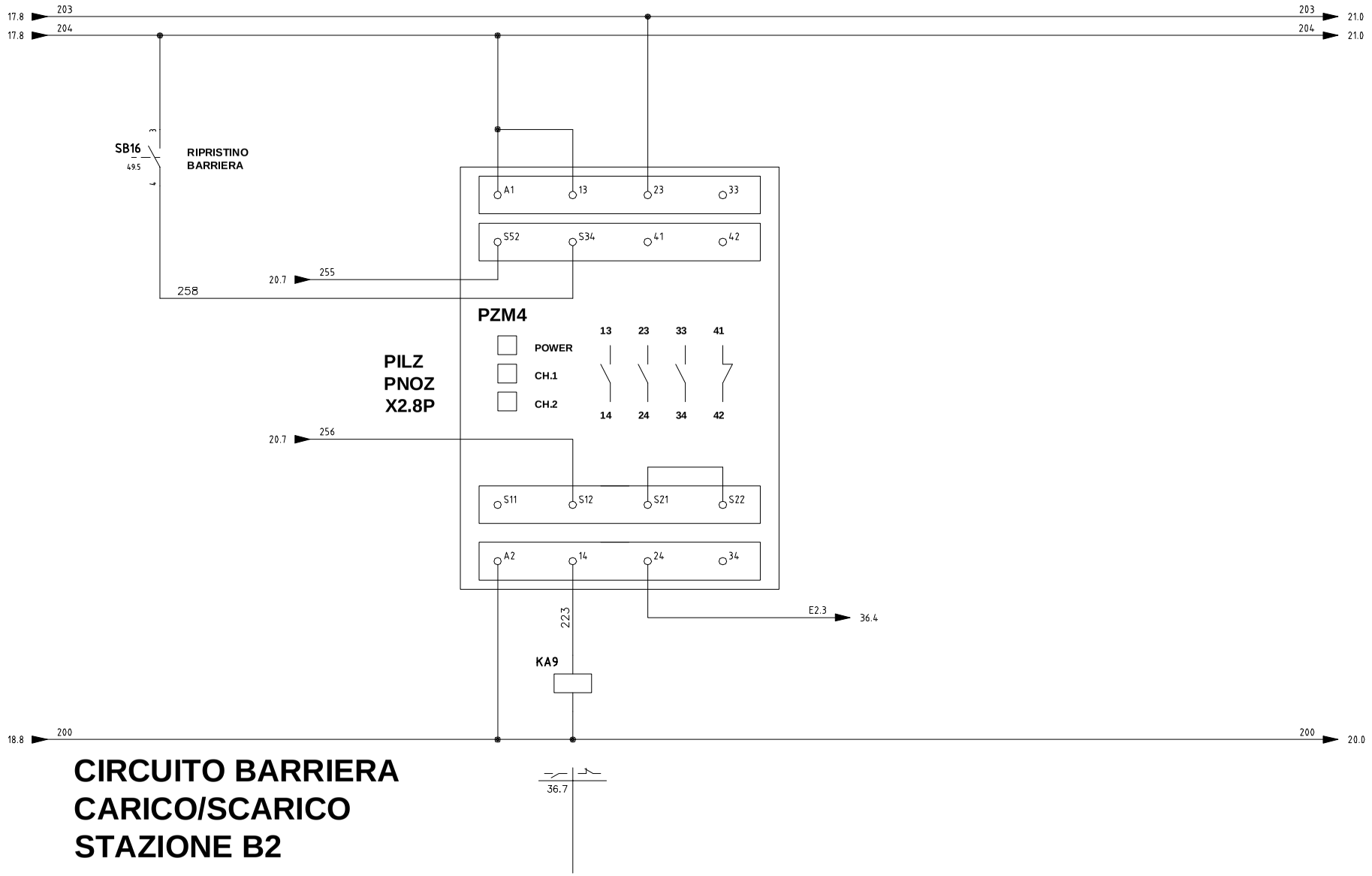

CIRCUITO BARRIERA CARICO/SCARICO STAZIONE B2

tekno progetti s.r.l. CASSINO www.tekno-progetti.it Sistemi integrati Saldatura/handling	DIS. N° 5351-L01-01	CLIENTE LASIM SPA ZONA INDUSTRIALE LECCE	REV.	MODIFICA	DATA	FIRMA	N° PAG. 19	SEGUE 20
	RIF.							
	COMMESSA 5351	IMPIANTO: PROGETTO SUV 334/520					TOTALE PAG. 84	
	NOME FILE	DESCRIZIONE: ISOLA DI SALDATURA ELEMENTO SC25						
	DATA 06/08/2013							

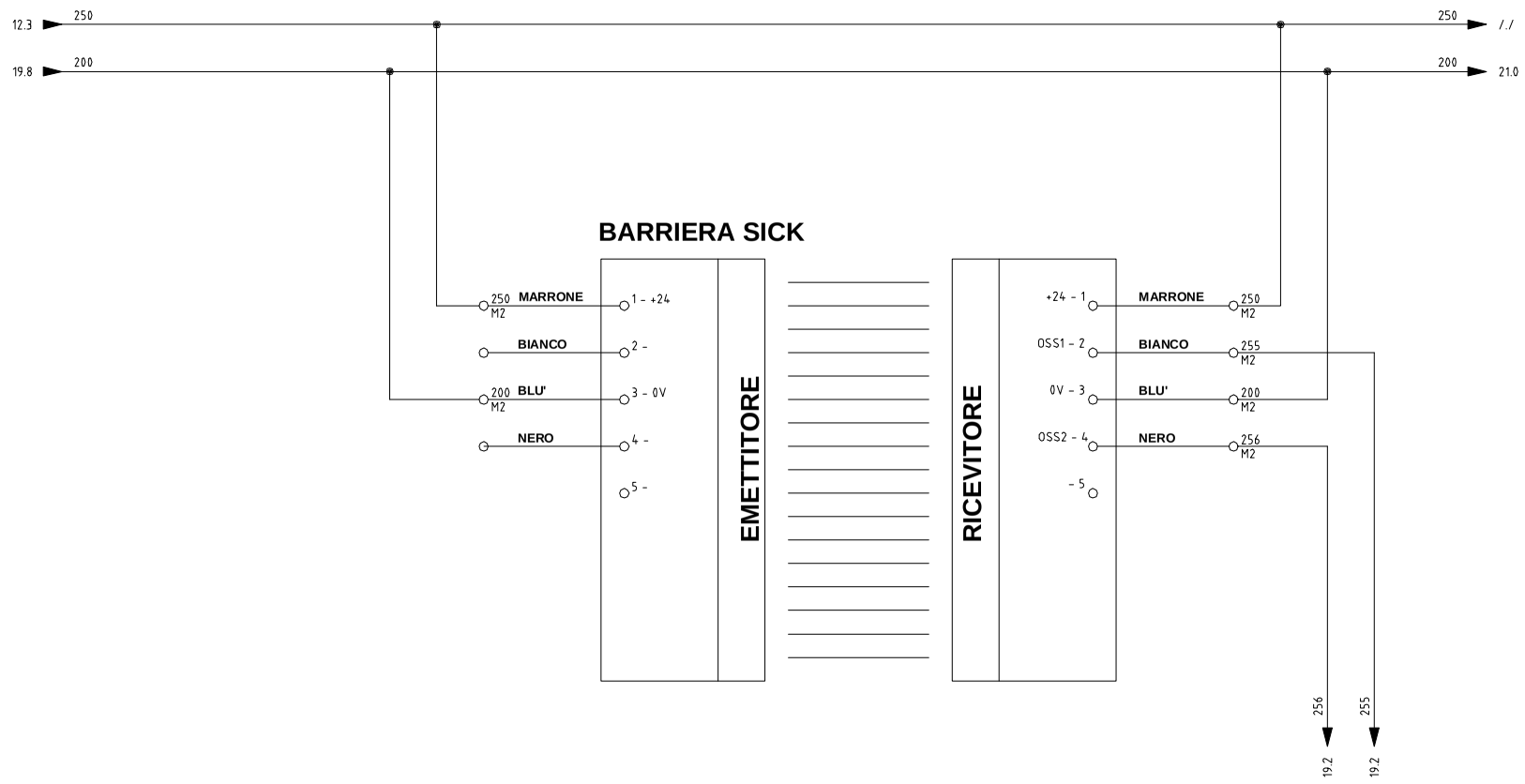

CIRCUITO BARRIERA CARICO/SCARICO STAZIONE B2

tekno progetti s.r.l. CASSINO
www.tekno-progetti.it
Sistemi integrati Saldatura/handling

DIS. N°	5351-L01-01	CLIENTE	REV.	MODIFICA	DATA	FIRMA	N° PAG. 20 / SEGUE 21
RIF.		LASIM SPA ZONA INDUSTRIALE LECCE					
COMMESSA	5351	IMPIANTO: PROGETTO SUV 334/520					TOTALE PAG. 84
NOME FILE		DESCRIZIONE:					
DATA	06/08/2013	ISOLA DI SALDATURA ELEMENTO SC25					

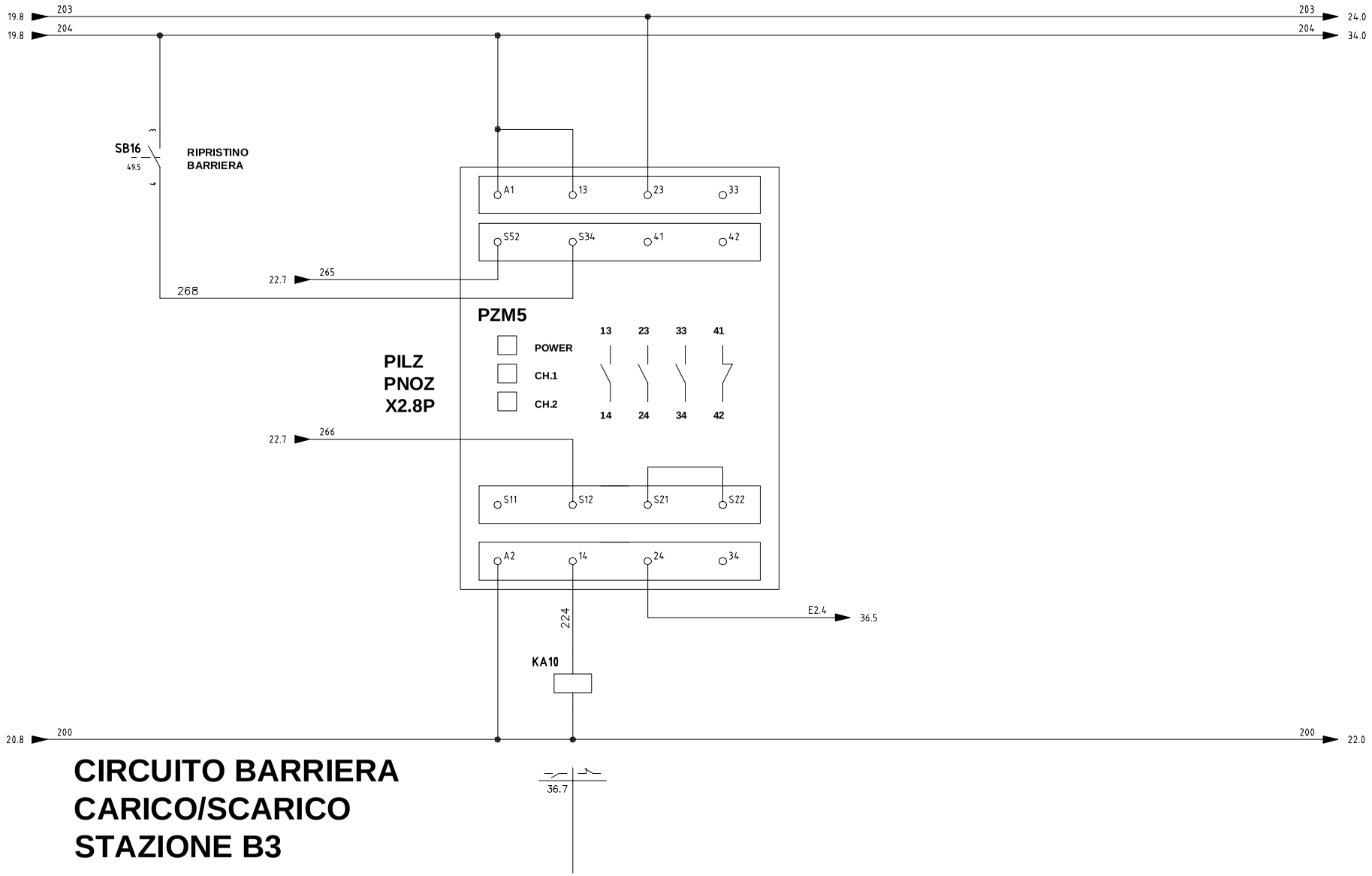

CIRCUITO BARRIERA CARICO/SCARICO STAZIONE B3

tekno progetti s.r.l. CASSINO www.tekno-progetti.it Sistemi integrati Saldatura/handling	DIS. N° 5351-L01-01	CLIENTE LASIM SPA ZONA INDUSTRIALE LECCE	REV.	MODIFICA	DATA	FIRMA	N° PAG. 21	SEGUE 22
	RIF.							
	COMMESSA 5351	IMPIANTO: PROGETTO SUV 334/520					TOTALE PAG. 84	
	NOME FILE	DESCRIZIONE: ISOLA DI SALDATURA ELEMENTO SC25						
	DATA 06/08/2013							

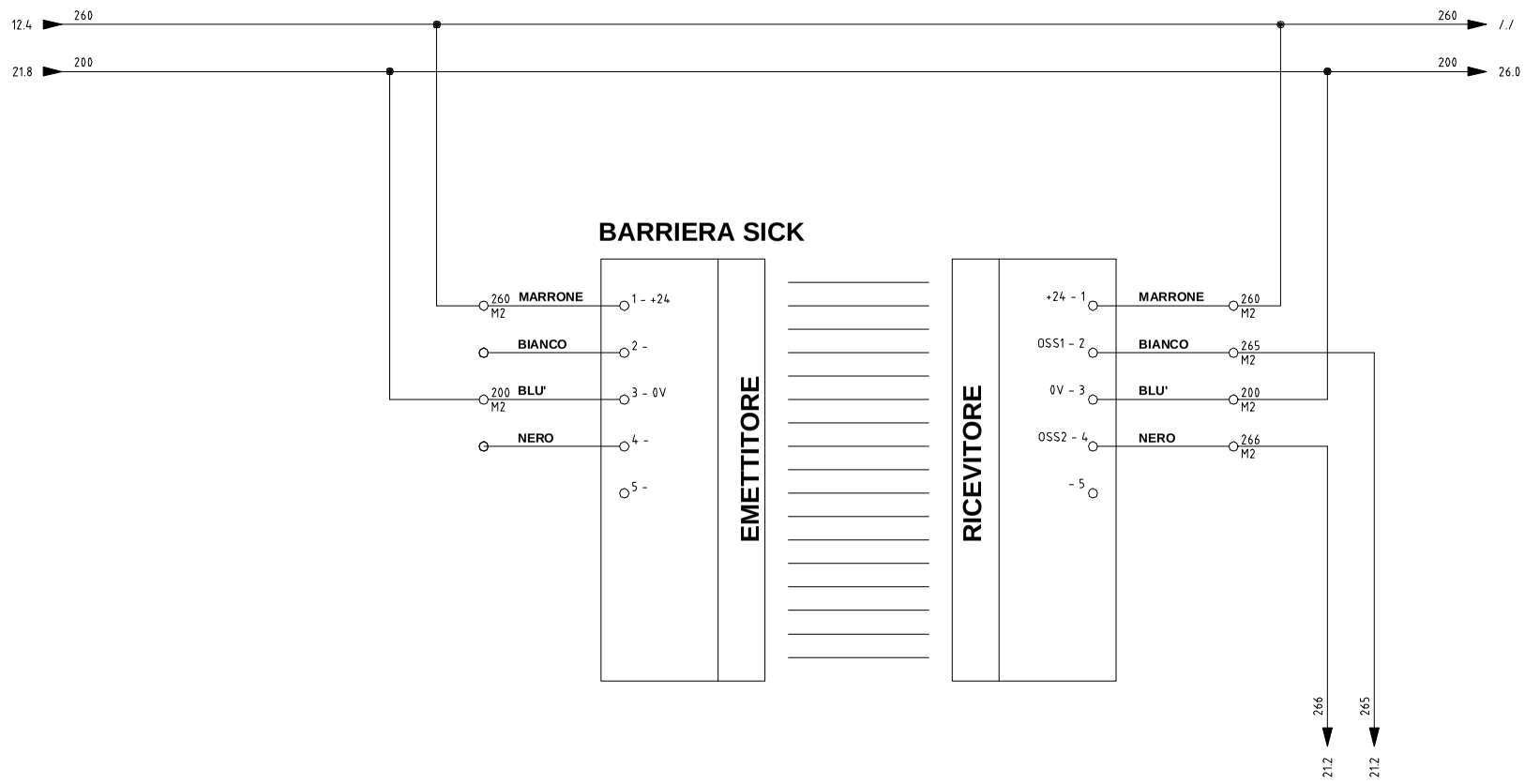

CIRCUITO BARRIERA CARICO/SCARICO STAZIONE B3

tekno progetti s.r.l. CASSINO
www.tekno-progetti.it
Sistemi integrati Saldatura/handling

DIS. N°	5351-L01-01	CLIENTE	REV.	MODIFICA	DATA	FIRMA	N° PAG. 22 / SEGUE 23
RIF.		LASIM SPA ZONA INDUSTRIALE LECCE					
COMMESSA	5351	IMPIANTO: PROGETTO SUV 334/520					TOTALE PAG. 84
NOME FILE		DESCRIZIONE:					
DATA	06/08/2013	ISOLA DI SALDATURA ELEMENTO SC25					

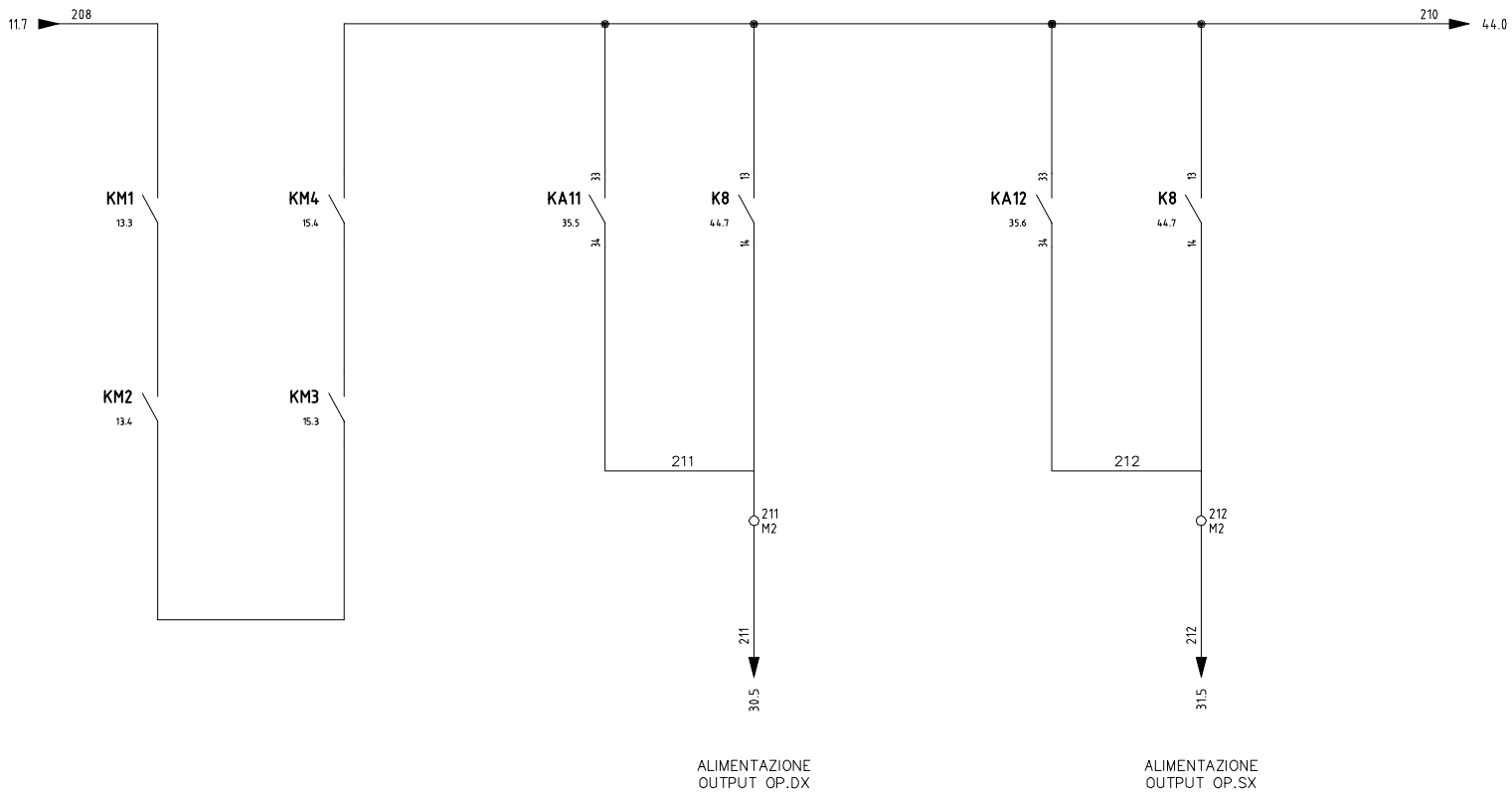

tekno progetti s.r.l.
CASSINO
www.tekno-progetti.it
Sistemi integrati Saldatura/handling

DIS. N°	5351-L01-01	CLIENTE	REV.	MODIFICA	DATA	FIRMA	N° PAG. 23 / SEGUE 24
RIF.		LASIM SPA ZONA INDUSTRIALE LECCE					
COMMESSA	5351	IMPIANTO: PROGETTO SUV 334/520					TOTALE PAG. 84
NOME FILE		DESCRIZIONE:					
DATA	06/08/2013	ISOLA DI SALDATURA ELEMENTO SC25					

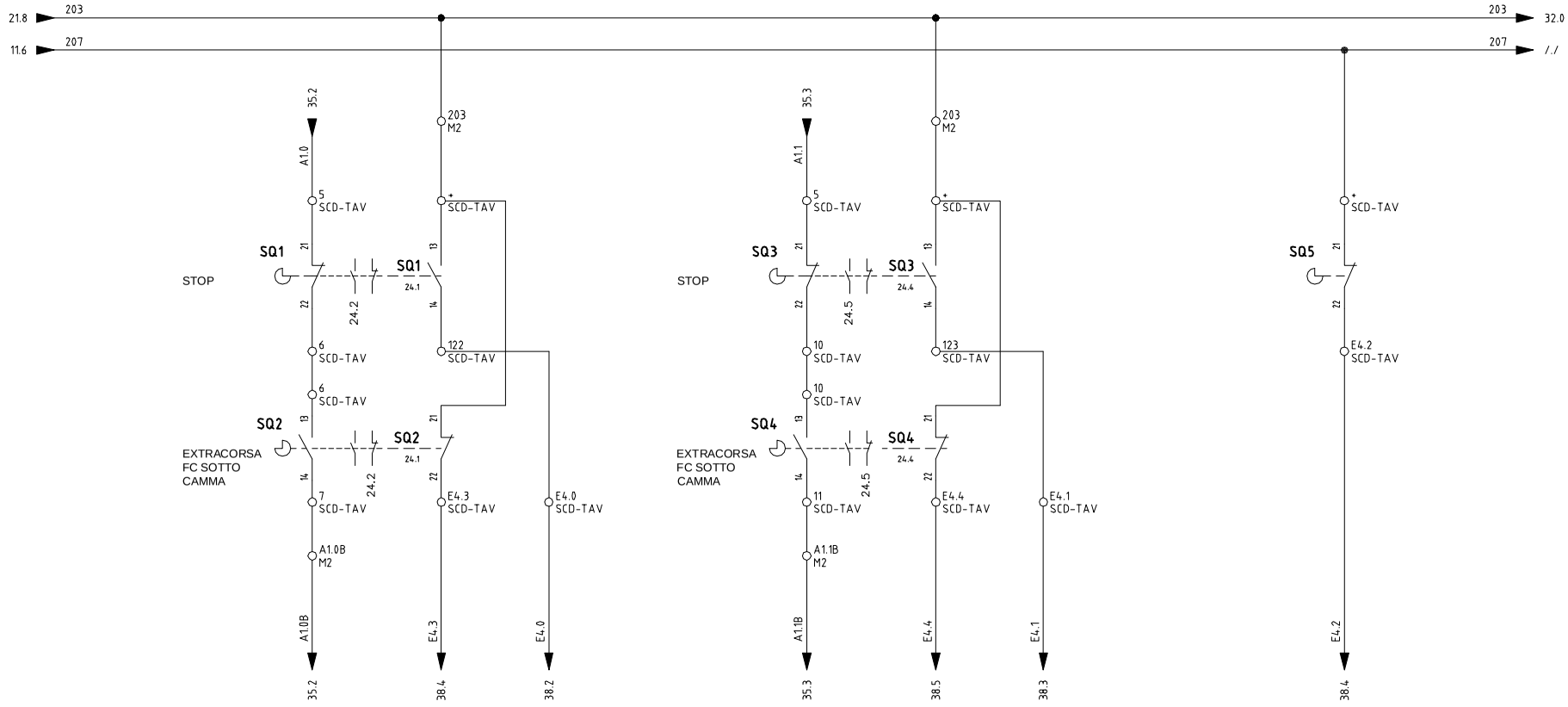

ROTAZIONE TAVOLA
ROTANTE AVANTI

OP.10 SX POSIZ.
SALDATURA

ROTAZIONE TAVOLA
ROTANTE INDIETRO

OP.10 DX POSIZ.
SALDATURA

ROTAZIONE TAVOLA
ROTANTE

POSIZIONE 0

tekno progetti s.r.l.
CASSINO
www.tekno-progetti.it
Sistemi integrati Saldatura/handling

DIS. N°	5351-L01-01	CLIENTE	REV.	MODIFICA	DATA	FIRMA	N° PAG. 24 / SEGUE 25
RIF.		LASIM SPA ZONA INDUSTRIALE LECCE					
COMMESSA	5351	IMPIANTO: PROGETTO SUV 334/520					TOTALE PAG.
NOME FILE		DESCRIZIONE:					84
DATA	06/08/2013	ISOLA DI SALDATURA ELEMENTO SC25					

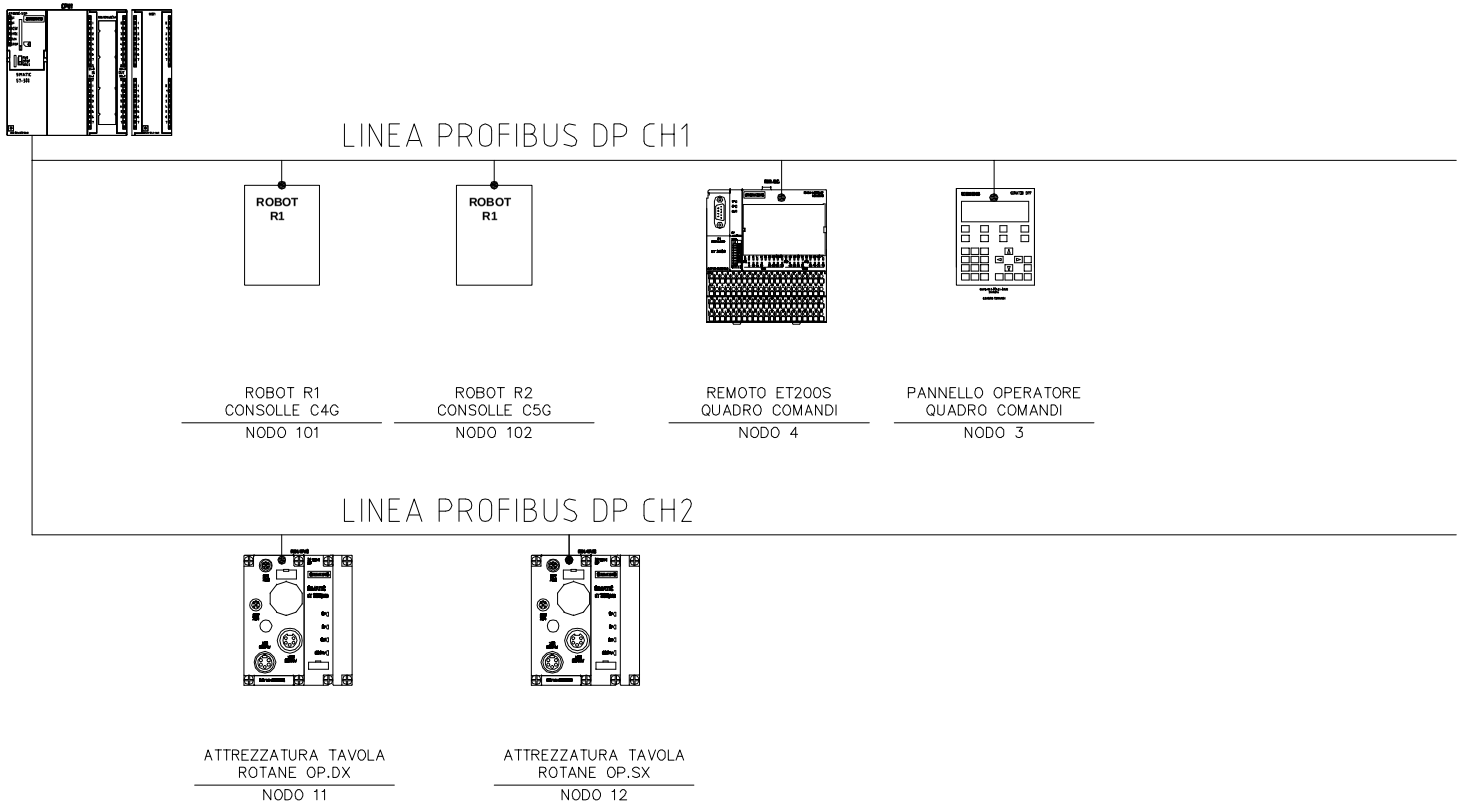

tekno progetti s.r.l.
CASSINO
www.tekno-progetti.it
Sistemi integrati Saldatura/handling

DIS. N°	5351-L01-01	CLIENTE	REV.	MODIFICA	DATA	FIRMA	N° PAG. 25 / SEGUE 26
RIF.		LASIM SPA ZONA INDUSTRIALE LECCE					
COMMESSA	5351	IMPIANTO: PROGETTO SUV 334/520					TOTALE PAG.
NOME FILE		DESCRIZIONE:					84
DATA	06/08/2013	ISOLA DI SALDATURA ELEMENTO SC25					

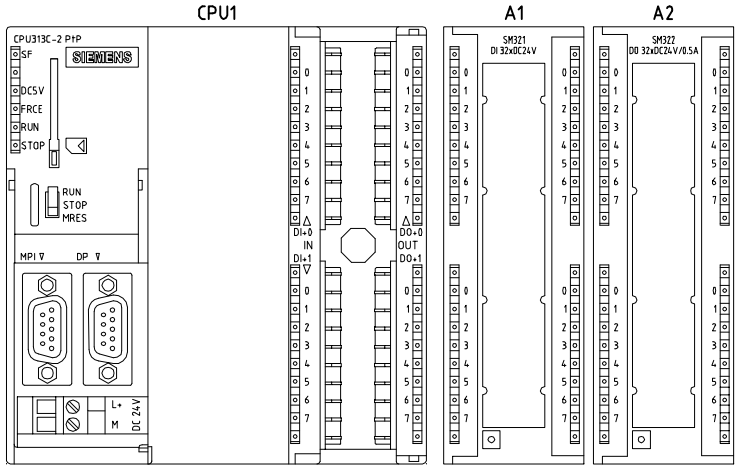

6ES7 313-6CF03-0AB0 **E0. - A0.** **E1. - A1.** **E2. - E4.** **E3. - E5.** **A2. - A4.** **A3. - A5.**

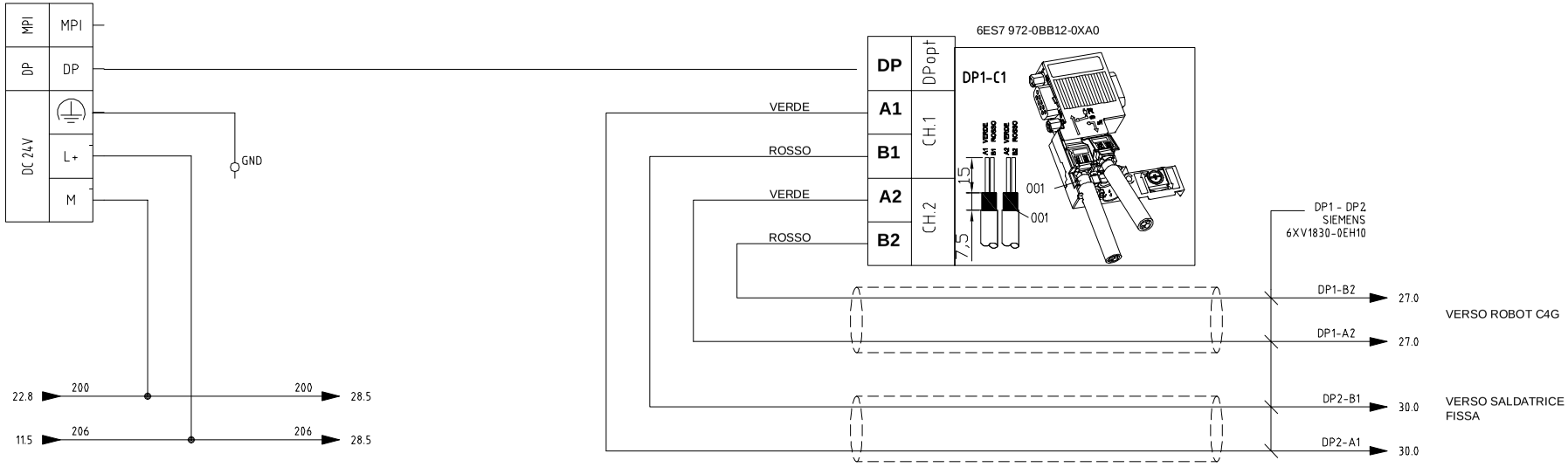

tekno progetti s.r.l. CASSINO www.tekno-progetti.it Sistemi integrati Saldatura/handling	DIS. N° 5351-L01-01	CLIENTE LASIM SPA ZONA INDUSTRIALE LECCE	REV.	MODIFICA	DATA	FIRMA	N° PAG. 26	SEGUE 27
	RIF.							
	COMMESSA 5351	IMPIANTO: PROGETTO SUV 334/520					TOTALE PAG. 84	
	NOME FILE	DESCRIZIONE: ISOLA DI SALDATURA ELEMENTO SC25						
	DATA 06/08/2013							

CONSOLLE ROBOT 1

6ES7 972-0BA42-0XA0 35°

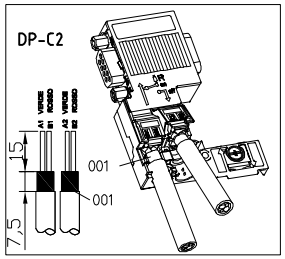

6ES7 972-0BA42-0XA0 35°

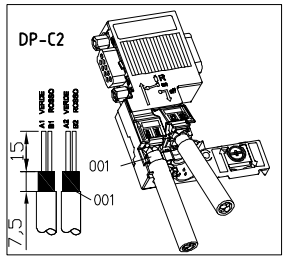

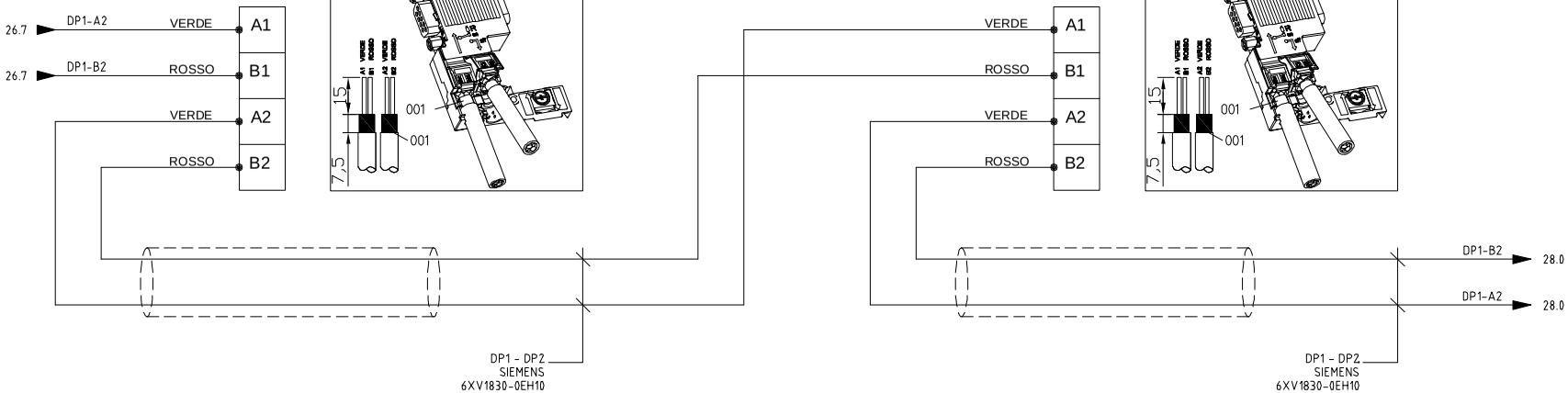

tekno progetti s.r.l. CASSINO www.tekno-progetti.it Sistemi integrati Saldatura/handling	DIS. N° 5351-L01-01	CLIENTE LASIM SPA ZONA INDUSTRIALE LECCE	REV.	MODIFICA	DATA	FIRMA	N° PAG. 27 / SEGUE 28
	RIF.						
	COMMESSA 5351	IMPIANTO: PROGETTO SUV 334/520					TOTALE PAG. 84
	NOME FILE	DESCRIZIONE: ISOLA DI SALDATURA ELEMENTO SC25					
	DATA 06/08/2013						

QUADRO COMANDI

6GK 1500-0EA02

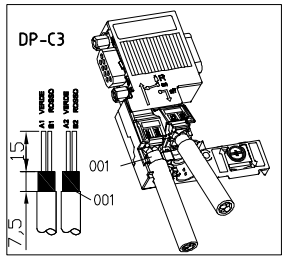

1

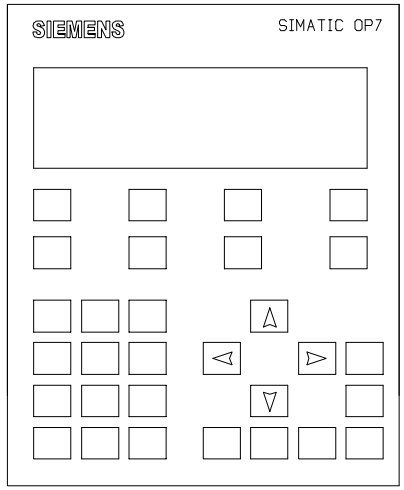

6AV6641-0CA01-0AX1
Siemens

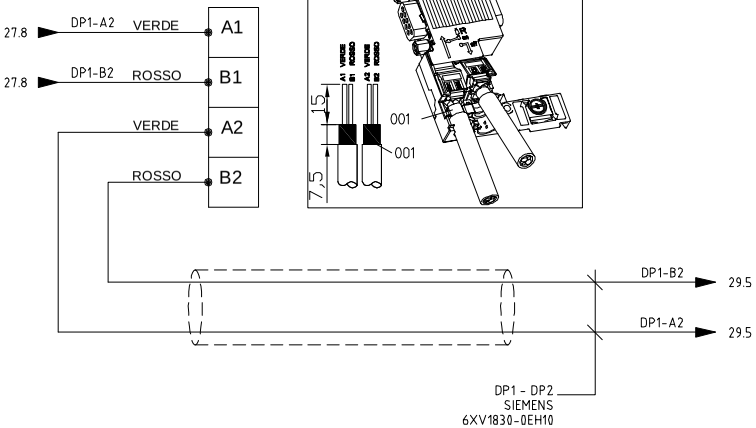

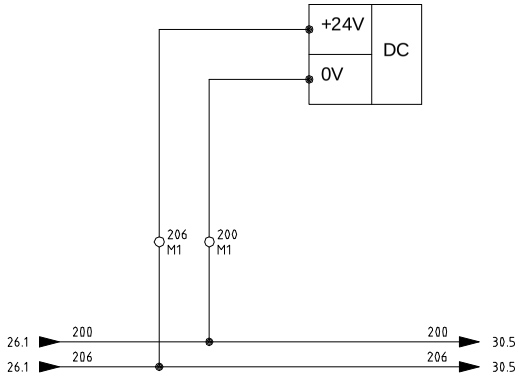

tekno progetti s.r.l. CASSINO www.tekno-progetti.it Sistemi integrati Saldatura/handling	DIS. N° 5351-L01-01	CLIENTE LASIM SPA ZONA INDUSTRIALE LECCE	REV.	MODIFICA	DATA	FIRMA	N° PAG. 28	SEGUE 29
	RIF.							
	COMMESSA 5351	IMPIANTO: PROGETTO SUV 334/520					TOTALE PAG. 84	
	NOME FILE	DESCRIZIONE: ISOLA DI SALDATURA ELEMENTO SC25						
	DATA 06/08/2013							

QUADRO COMANDI

QC

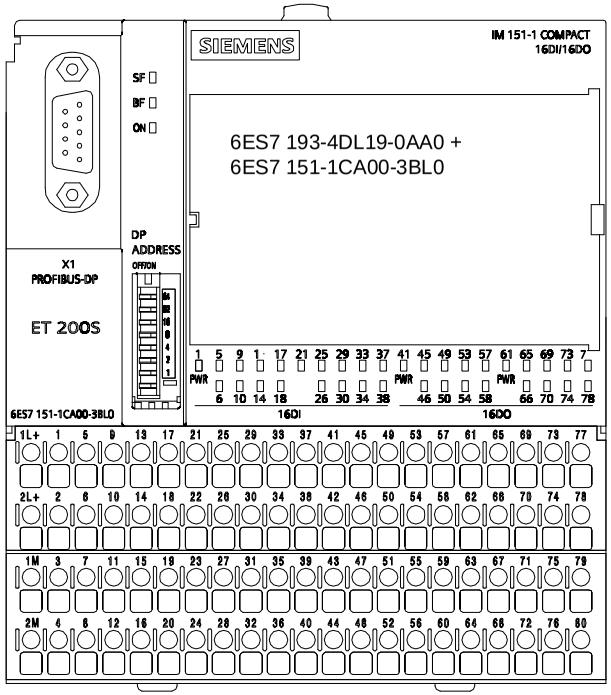

6ES7 972-0BA12-0XA0 90°

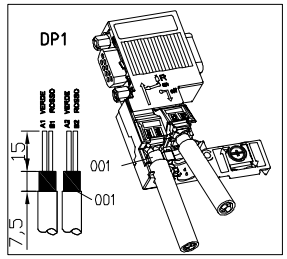

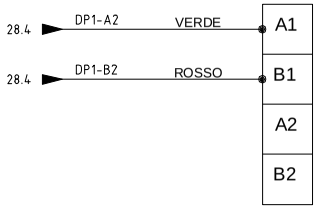

tekno progetti s.r.l. CASSINO www.tekno-progetti.it Sistemi integrati Saldatura/handling	DIS. N°	5351-L01-01	CLIENTE LASIM SPA ZONA INDUSTRIALE LECCE	REV.	MODIFICA	DATA	FIRMA	N° PAG. 29	SEGUE 30
	RIF.								
	COMMESSA	5351	IMPIANTO: PROGETTO SUV 334/520					TOTALE PAG. 84	
	NOME FILE		DESCRIZIONE: ISOLA DI SALDATURA ELEMENTO SC25						
	DATA	06/08/2013							

SIEMENS 6GK1905-0EB0

6ES7 154-1AA01-0AB0 + 6ES7 194-4AD00-0AA0

CONNETTORE FEMMINA 6GK1905-0FB00

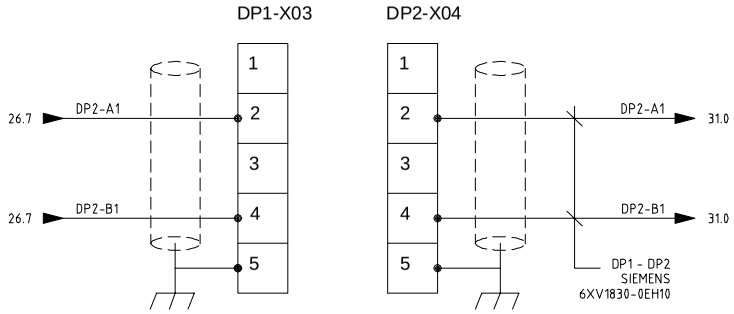

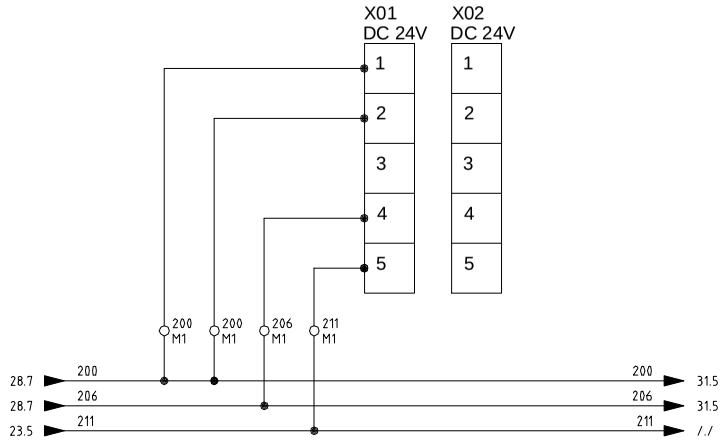

OP.DX SU TAVOLA ROTANTE

tekno progetti s.r.l. CASSINO www.tekno-progetti.it Sistemi integrati Saldatura/handling	DIS. N° 5351-L01-01	CLIENTE LASIM SPA ZONA INDUSTRIALE LECCE	REV.	MODIFICA	DATA	FIRMA	N° PAG. 30	SEGUE 31
	RIF.							
	COMMESSA 5351	IMPIANTO: PROGETTO SUV 334/520					TOTALE PAG. 84	
	NOME FILE	DESCRIZIONE: ISOLA DI SALDATURA ELEMENTO SC25						
	DATA 06/08/2013							

SIEMENS 6GK1905-0EB0

6ES7 154-1AA01-0AB0 + 6ES7 194-4AD00-0AA0

CONNETTORE FEMMINA 6GK1905-0FB00

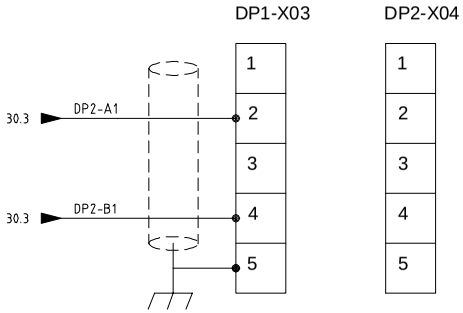

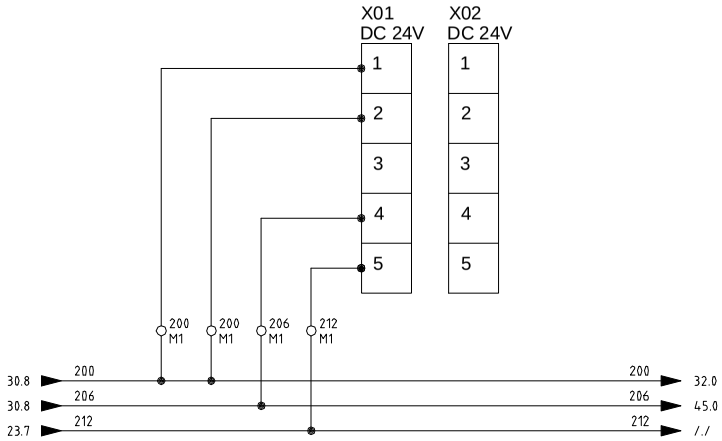

OP.SX SU TAVOLA ROTANTE

tekno progetti s.r.l. CASSINO www.tekno-progetti.it Sistemi integrati Saldatura/handling	DIS. N° 5351-L01-01	CLIENTE LASIM SPA ZONA INDUSTRIALE LECCE	REV.	MODIFICA	DATA	FIRMA	N° PAG. 31	SEGUE 32
	RIF.							
	COMMESSA 5351	IMPIANTO: PROGETTO SUV 334/520					TOTALE PAG. 84	
	NOME FILE	DESCRIZIONE: ISOLA DI SALDATURA ELEMENTO SC25						
	DATA 06/08/2013							

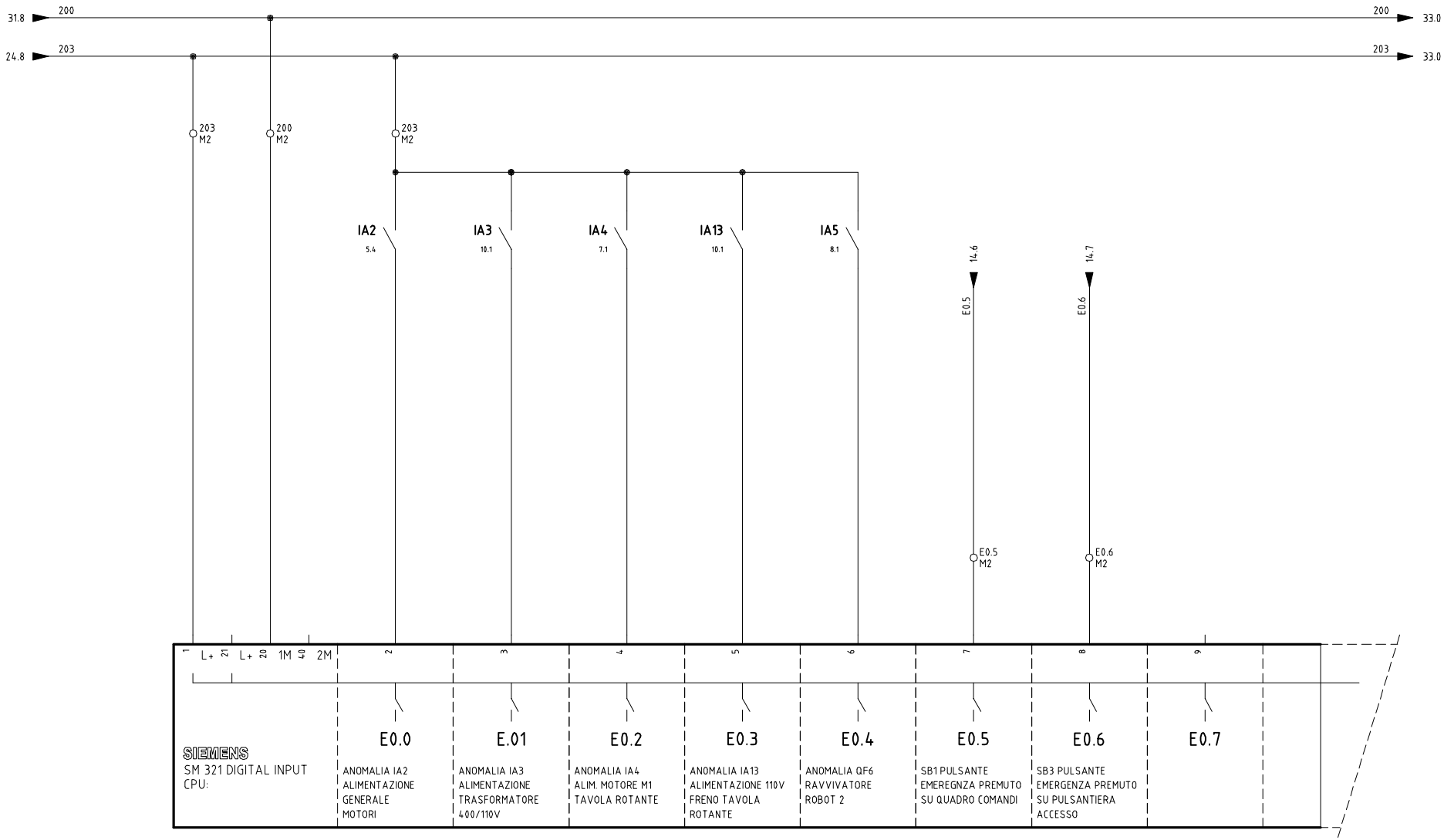

tekno progetti s.r.l.
CASSINO
www.tekno-progetti.it
Sistemi integrati Saldatura/handling

DIS. N°	5351-L01-01	CLIENTE	REV.	MODIFICA	DATA	FIRMA	N° PAG. 32 / SEGUE 33
RIF.		LASIM SPA ZONA INDUSTRIALE LECCE					
COMMESSA	5351	IMPIANTO: PROGETTO SUV 334/520					TOTALE PAG.
NOME FILE		DESCRIZIONE:					84
DATA	06/08/2013	ISOLA DI SALDATURA ELEMENTO SC25					

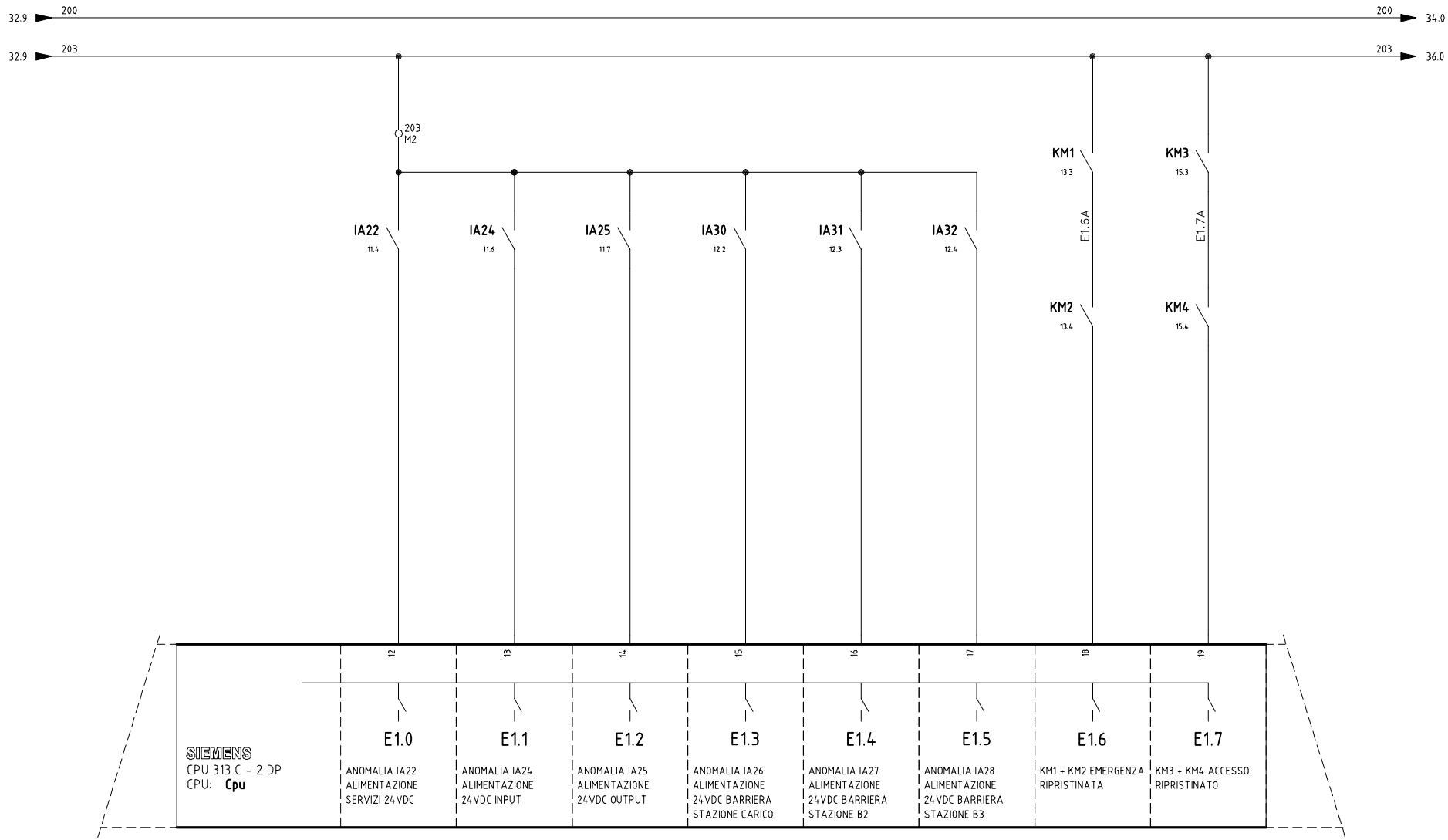

tekno progetti s.r.l.
CASSINO
www.tekno-progetti.it
Sistemi integrati Saldatura/handling

DIS. N°	5351-L01-01	CLIENTE	REV.	MODIFICA	DATA	FIRMA	N° PAG. 33 / SEGUE 34
RIF.		LASIM SPA ZONA INDUSTRIALE LECCE					
COMMESSA	5351	IMPIANTO: PROGETTO SUV 334/520					TOTALE PAG. 84
NOME FILE		DESCRIZIONE:					
DATA	06/08/2013	ISOLA DI SALDATURA ELEMENTO SC25					

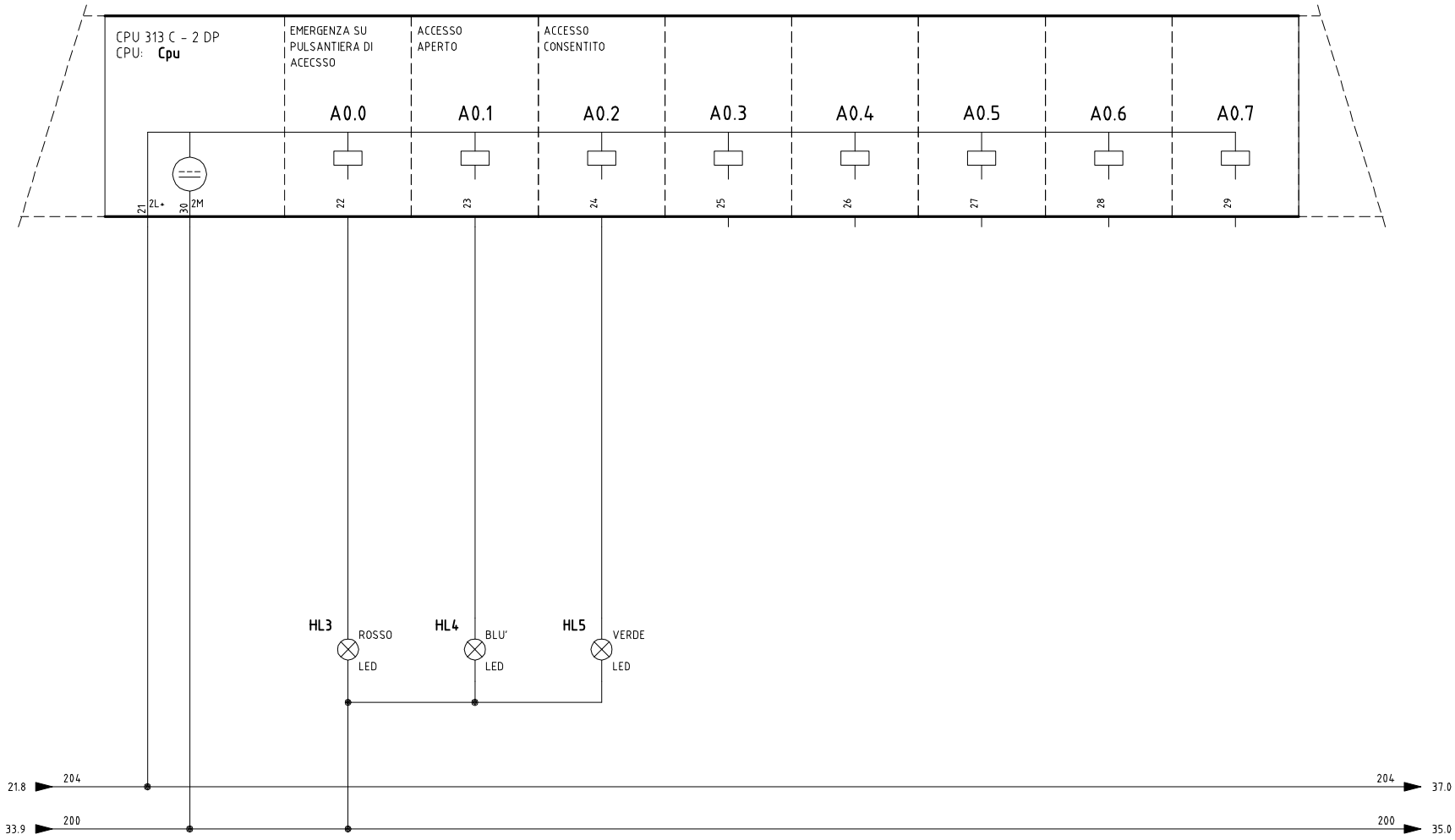

tekno progetti s.r.l.
CASSINO
www.tekno-progetti.it
Sistemi integrati Saldatura/handling

DIS. N°	5351-L01-01	CLIENTE	REV.	MODIFICA	DATA	FIRMA	N° PAG. 34 / SEGUE 35
RIF.		LASIM SPA ZONA INDUSTRIALE LECCE					
COMMESSA	5351	IMPIANTO: PROGETTO SUV 334/520					TOTALE PAG. 84
NOME FILE		DESCRIZIONE:					
DATA	06/08/2013	ISOLA DI SALDATURA ELEMENTO SC25					

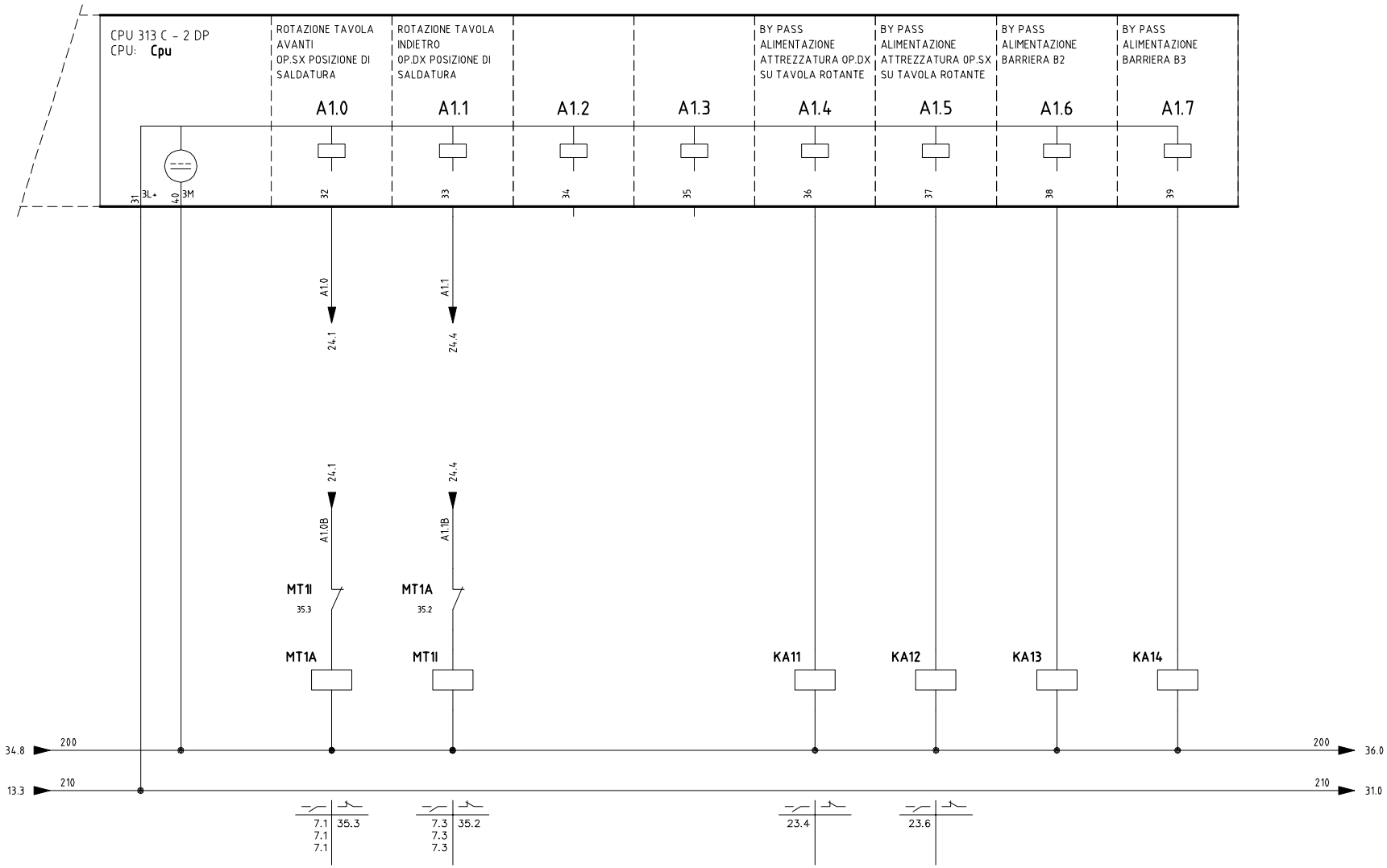

tekno progetti s.r.l. CASSINO www.tekno-progetti.it Sistemi integrati Saldatura/handling	DIS. N°	5351-L01-01	CLIENTE LASIM SPA ZONA INDUSTRIALE LECCE	REV.	MODIFICA	DATA	FIRMA	N° PAG. 35 / SEGUE 36
	RIF.							
	COMMESSA	5351	IMPIANTO: PROGETTO SUV 334/520					TOTALE PAG. 84
	NOME FILE		DESCRIZIONE: ISOLA DI SALDATURA ELEMENTO SC25					
	DATA	06/08/2013						

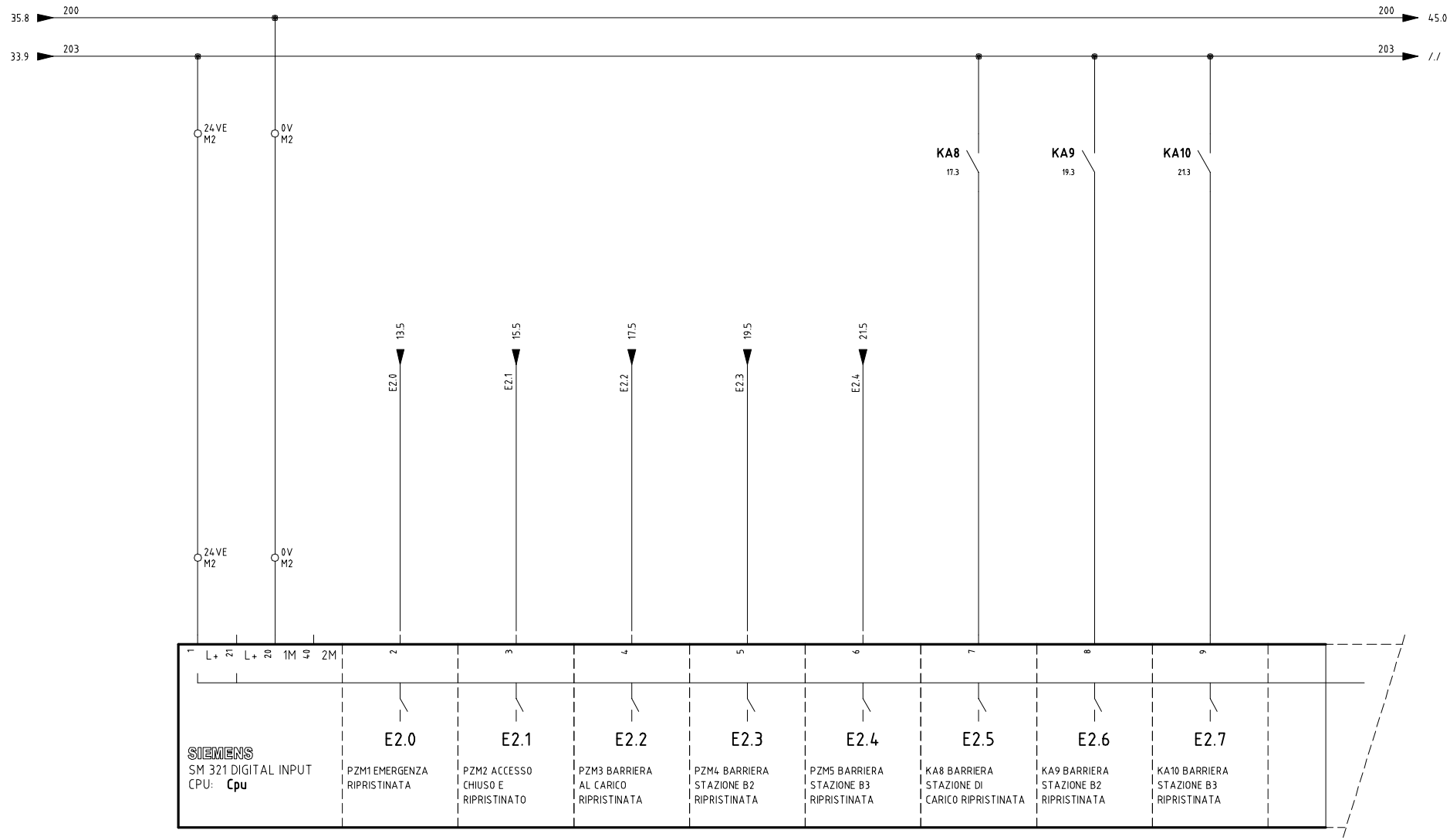

tekno progetti s.r.l. CASSINO
www.tekno-progetti.it
Sistemi integrati Saldatura/handling

DIS. N°	5351-L01-01	CLIENTE	REV.	MODIFICA	DATA	FIRMA	N° PAG. 36 / SEGUE 37
RIF.		LASIM SPA ZONA INDUSTRIALE LECCE					
COMMESSA	5351	IMPIANTO: PROGETTO SUV 334/520					TOTALE PAG. 84
NOME FILE		DESCRIZIONE:					
DATA	06/08/2013	ISOLA DI SALDATURA ELEMENTO SC25					

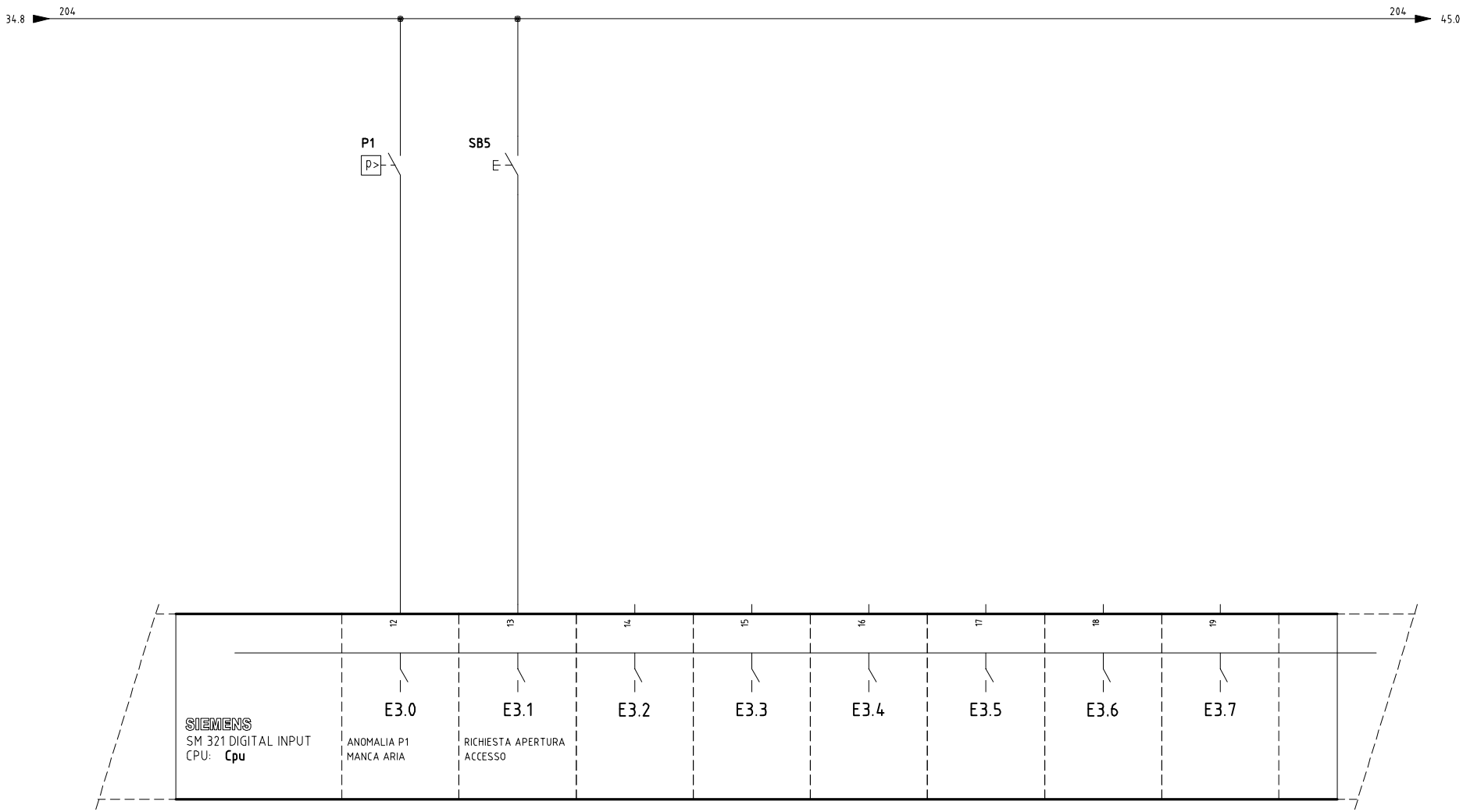

tekno progetti s.r.l.
CASSINO
www.tekno-progetti.it
Sistemi integrati Saldatura/handling

DIS. N°	5351-L01-01
RIF.	
COMMESSA	5351
NOME FILE	
DATA	06/08/2013

CLIENTE
LASIM SPA ZONA INDUSTRIALE LECCE

IMPIANTO: PROGETTO SUV 334/520

DESCRIZIONE:
ISOLA DI SALDATURA ELEMENTO SC25

REV.	MODIFICA	DATA	FIRMA

N° PAG.	SEGUE
37	38

TOTALE PAG.
84

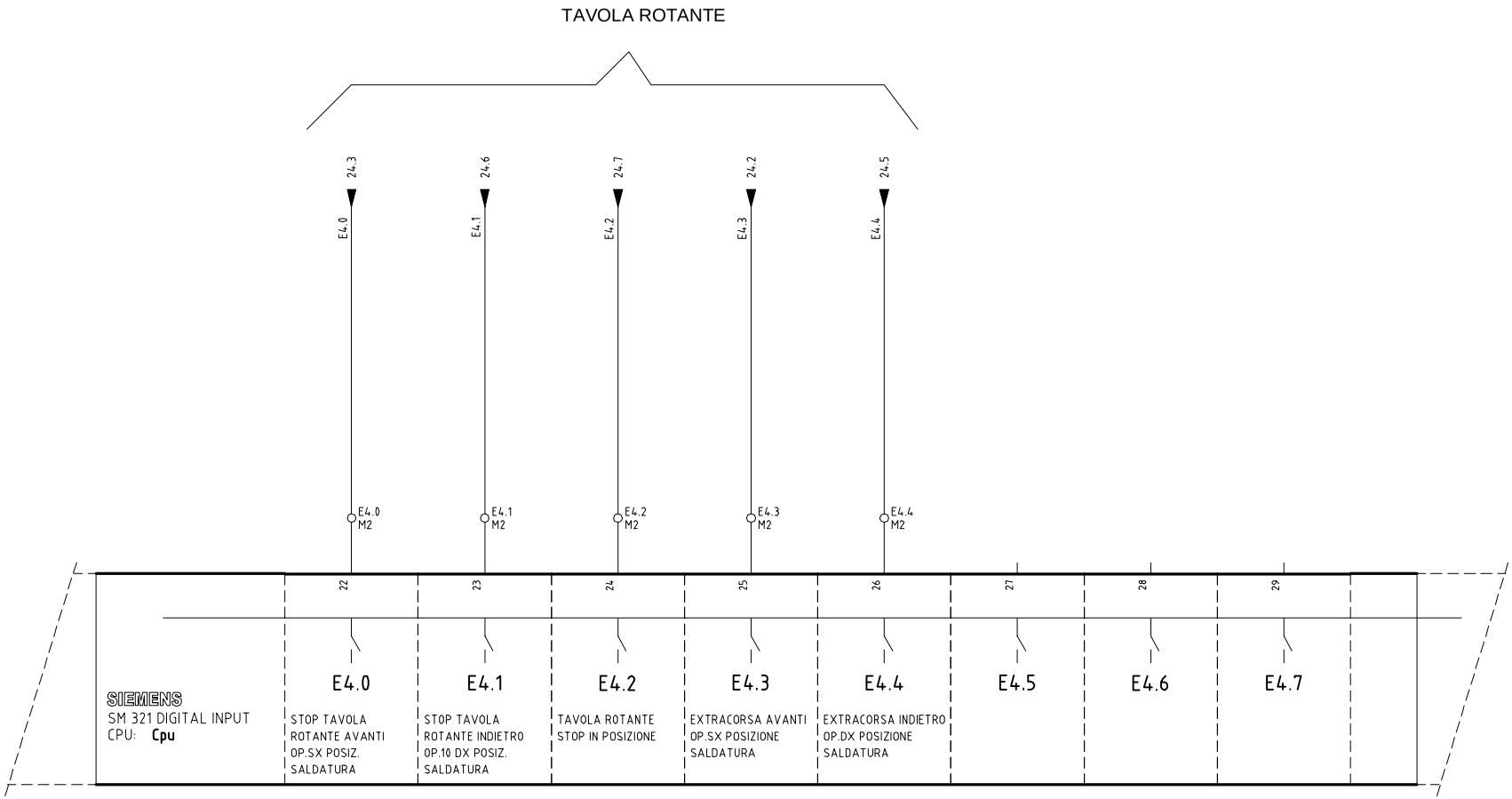

tekno progetti s.r.l.
CASSINO
www.tekno-progetti.it
Sistemi integrati Saldatura/handling

DIS. N°	5351-L01-01	CLIENTE	REV.	MODIFICA	DATA	FIRMA	N° PAG. 38 / SEGUE 39
RIF.		LASIM SPA ZONA INDUSTRIALE LECCE					
COMMESSA	5351	IMPIANTO: PROGETTO SUV 334/520					TOTALE PAG. 84
NOME FILE		DESCRIZIONE:					
DATA	06/08/2013	ISOLA DI SALDATURA ELEMENTO SC25					

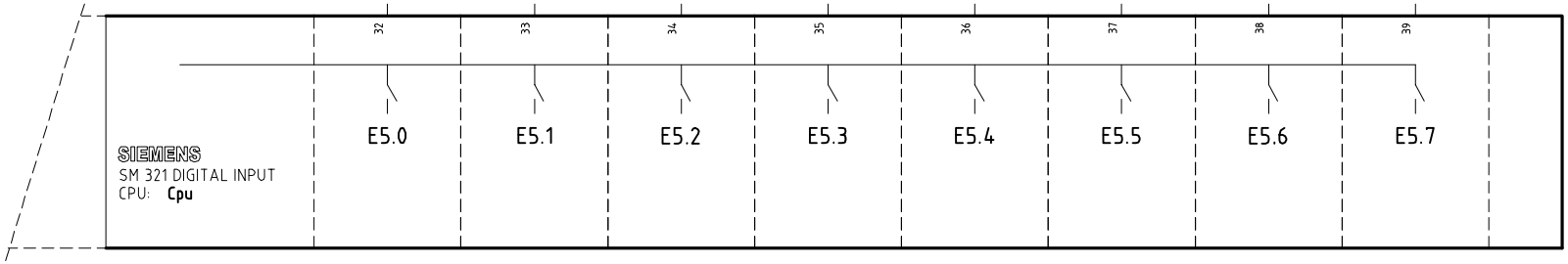

tekno progetti s.r.l.
CASSINO
www.tekno-progetti.it
Sistemi integrati Saldatura/handling

DIS. N°	5351-L01-01
RIF.	
COMMESSA	5351
NOME FILE	
DATA	06/08/2013

CLIENTE
LASIM SPA ZONA INDUSTRIALE LECCE

IMPIANTO: PROGETTO SUV 334/520

DESCRIZIONE:
ISOLA DI SALDATURA ELEMENTO SC25

REV.	MODIFICA	DATA	FIRMA

N° PAG.	SEGUE
39	40

TOTALE PAG.
84

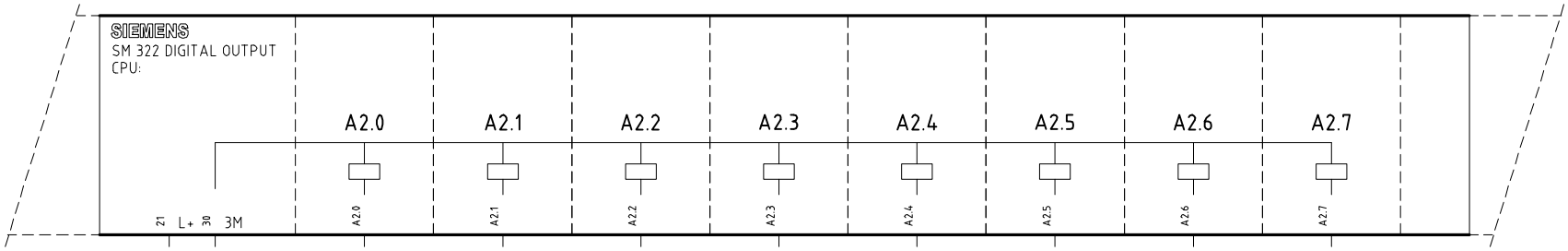

tekno progetti s.r.l. CASSINO www.tekno-progetti.it Sistemi integrati Saldatura/handling	DIS. N°	5351-L01-01	CLIENTE	REV.	MODIFICA	DATA	FIRMA	N° PAG.	SEGUE
	RIF.		LASIM SPA ZONA INDUSTRIALE LECCE					40	41
	COMMESSA	5351	IMPIANTO: PROGETTO SUV 334/520					TOTALE PAG.	
	NOME FILE		DESCRIZIONE:					84	
	DATA	06/08/2013	ISOLA DI SALDATURA ELEMENTO SC25						

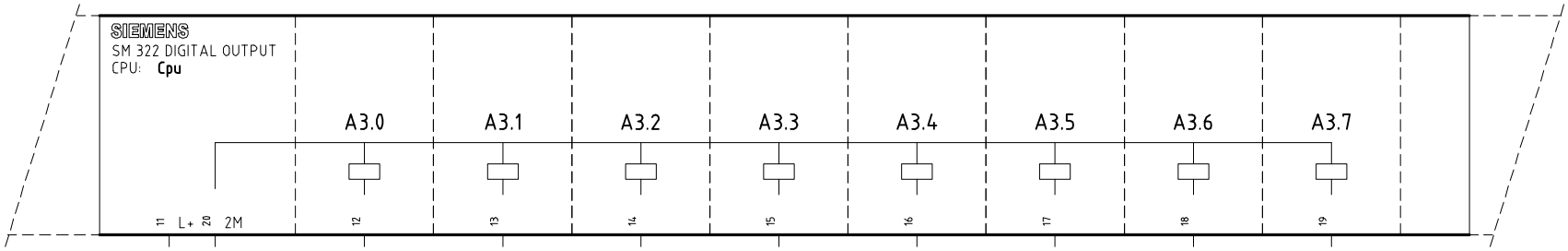

tekno progetti s.r.l. CASSINO www.tekno-progetti.it Sistemi integrati Saldatura/handling	DIS. N°	5351-L01-01	CLIENTE LASIM SPA ZONA INDUSTRIALE LECCE	REV.	MODIFICA	DATA	FIRMA	N° PAG. 41	SEGUE 42
	RIF.								
	COMMESSA	5351	IMPIANTO: PROGETTO SUV 334/520					TOTALE PAG. 84	
	NOME FILE		DESCRIZIONE: ISOLA DI SALDATURA ELEMENTO SC25						
	DATA	06/08/2013							

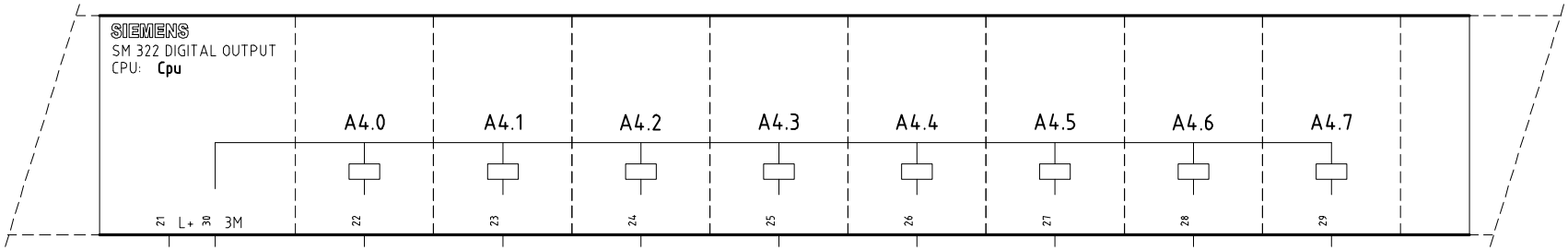

tekno progetti s.r.l. CASSINO www.tekno-progetti.it Sistemi integrati Saldatura/handling	DIS. N°	5351-L01-01	CLIENTE LASIM SPA ZONA INDUSTRIALE LECCE	REV.	MODIFICA	DATA	FIRMA	N° PAG. 42	SEGUE 43
	RIF.								
	COMMESSA	5351	IMPIANTO: PROGETTO SUV 334/520					TOTALE PAG. 84	
	NOME FILE		DESCRIZIONE: ISOLA DI SALDATURA ELEMENTO SC25						
	DATA	06/08/2013							

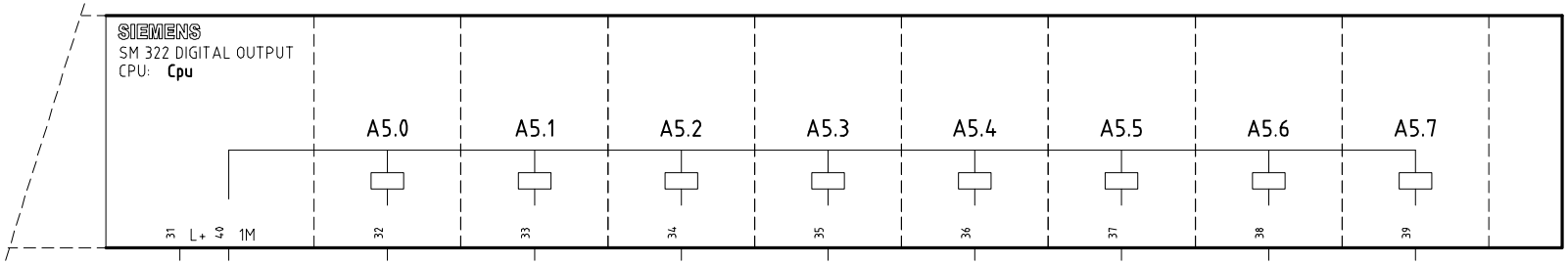

tekno progetti s.r.l.
CASSINO
www.tekno-progetti.it
Sistemi integrati Saldatura/handling

DIS. N°	5351-L01-01	CLIENTE	REV.	MODIFICA	DATA	FIRMA	N° PAG. 43 / SEGUE 44
RIF.		LASIM SPA ZONA INDUSTRIALE LECCE					
COMMESSA	5351	IMPIANTO: PROGETTO SUV 334/520					TOTALE PAG. 84
NOME FILE		DESCRIZIONE:					
DATA	06/08/2013	ISOLA DI SALDATURA ELEMENTO SC25					

QUADRO COMANDI

2

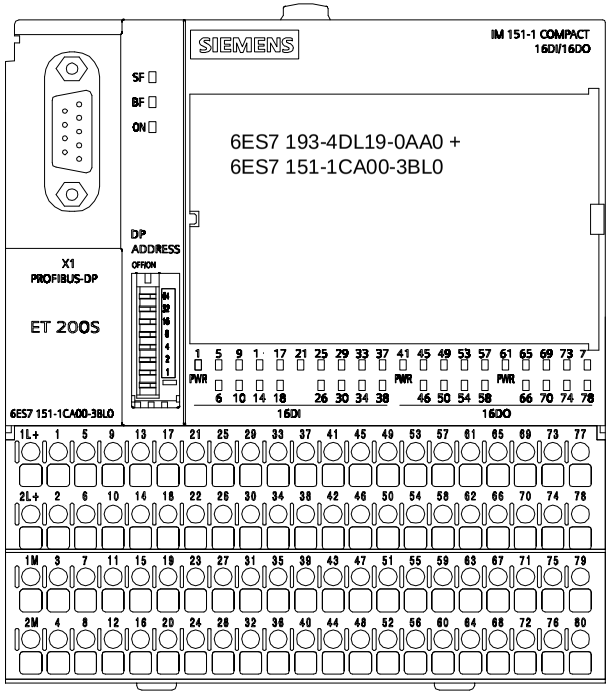

tekno progetti s.r.l. CASSINO www.tekno-progetti.it Sistemi integrati Saldatura/handling	DIS. N° 5351-L01-01	CLIENTE LASIM SPA ZONA INDUSTRIALE LECCE	REV.	MODIFICA	DATA	FIRMA	N° PAG. 44 / SEGUE 45
	RIF.						
	COMMESSA 5351	IMPIANTO: PROGETTO SUV 334/520					TOTALE PAG. 84
	NOME FILE	DESCRIZIONE: ISOLA DI SALDATURA ELEMENTO SC25					
	DATA 06/08/2013						

QUADRO COMANDI

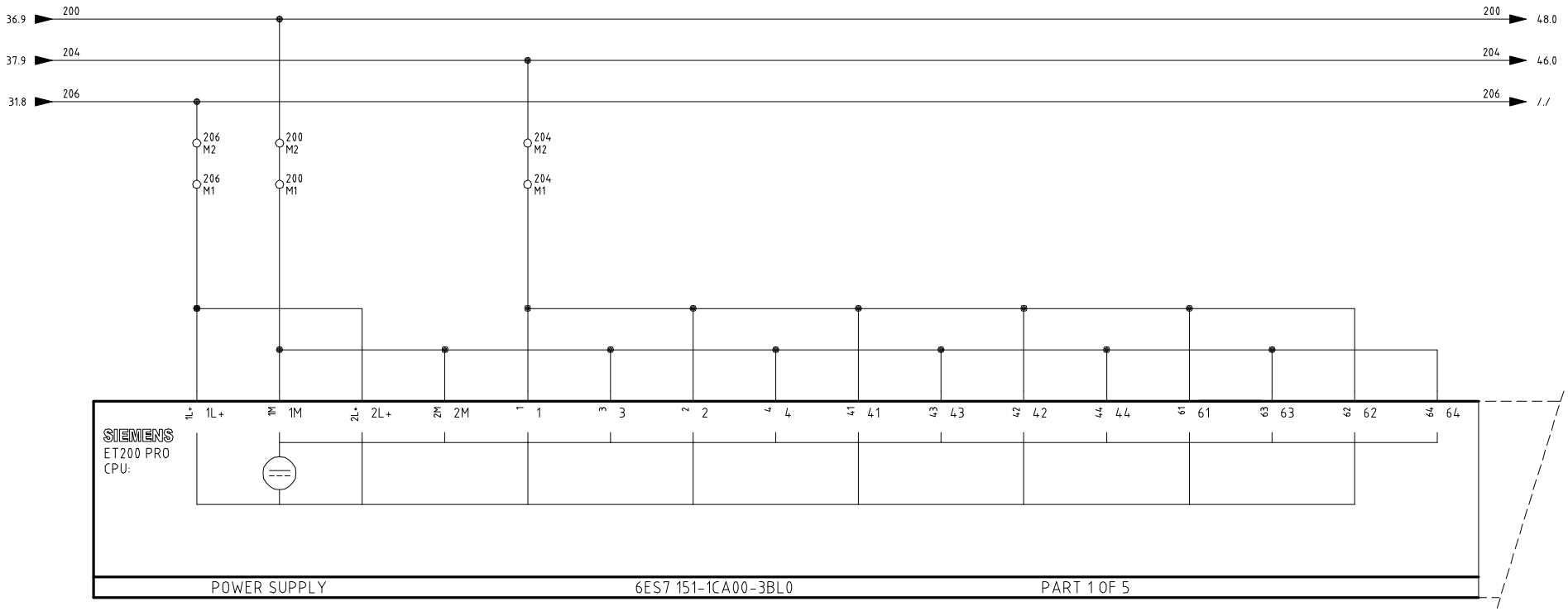

tekno progetti s.r.l.
CASSINO
www.tekno-progetti.it
Sistemi integrati Saldatura/handling

DIS. N°	5351-L01-01	CLIENTE	REV.	MODIFICA	DATA	FIRMA	N° PAG. 45 / SEGUE 46
RIF.		LASIM SPA ZONA INDUSTRIALE LECCE					
COMMESSA	5351	IMPIANTO: PROGETTO SUV 334/520					TOTALE PAG.
NOME FILE		DESCRIZIONE:					84
DATA	06/08/2013	ISOLA DI SALDATURA ELEMENTO SC25					

QUADRO COMANDI

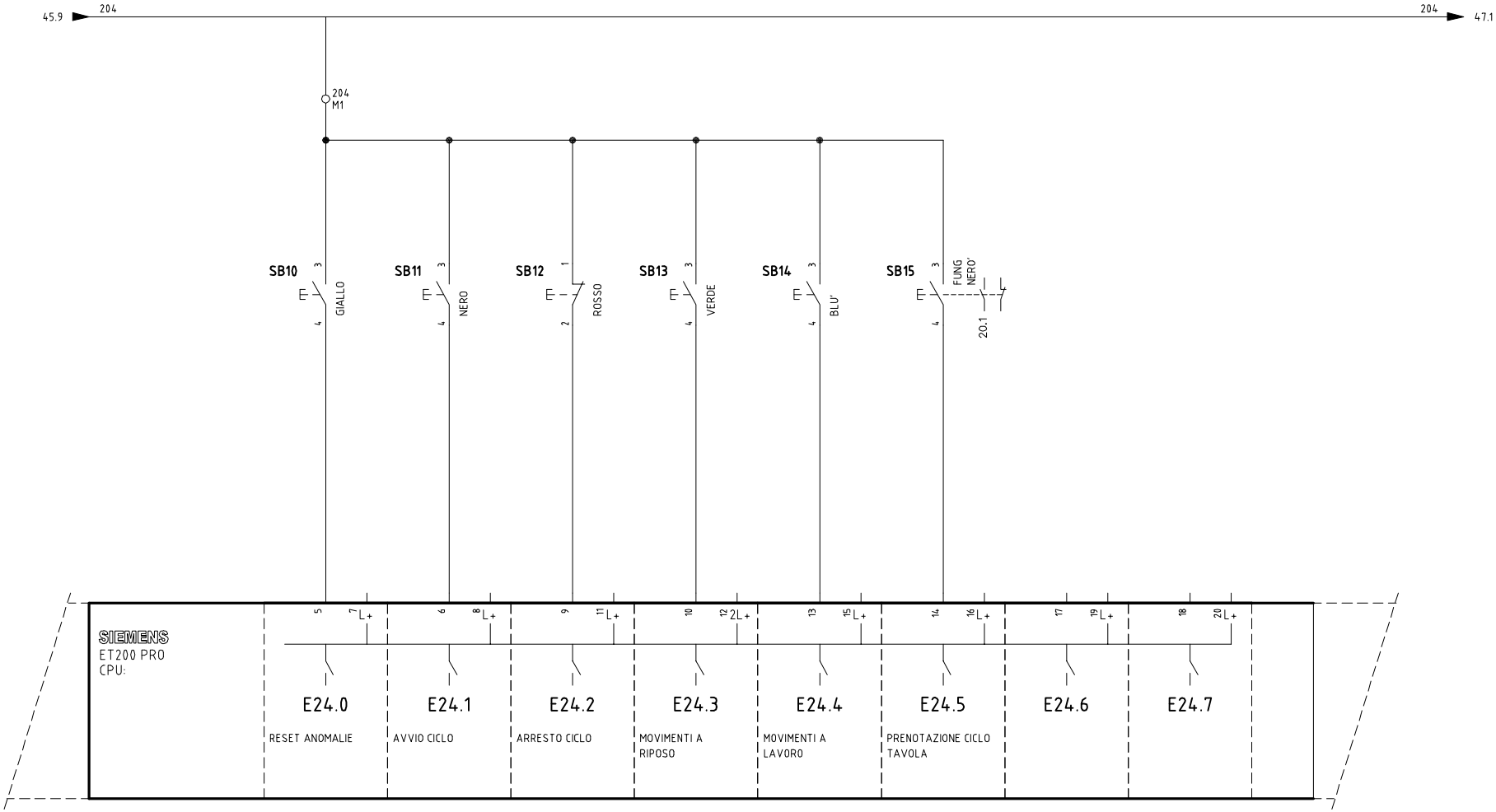

tekno progetti s.r.l. CASSINO www.tekno-progetti.it Sistemi integrati Saldatura/handling	DIS. N° 5351-L01-01	CLIENTE LASIM SPA ZONA INDUSTRIALE LECCE	REV.	MODIFICA	DATA	FIRMA	N° PAG. 46 / SEGUE 47
	RIF.						
	COMMESSA 5351	IMPIANTO: PROGETTO SUV 334/520					TOTALE PAG. 84
	NOME FILE	DESCRIZIONE: ISOLA DI SALDATURA ELEMENTO SC25					
	DATA 06/08/2013						

QUADRO COMANDI

46.8 204 204 /./

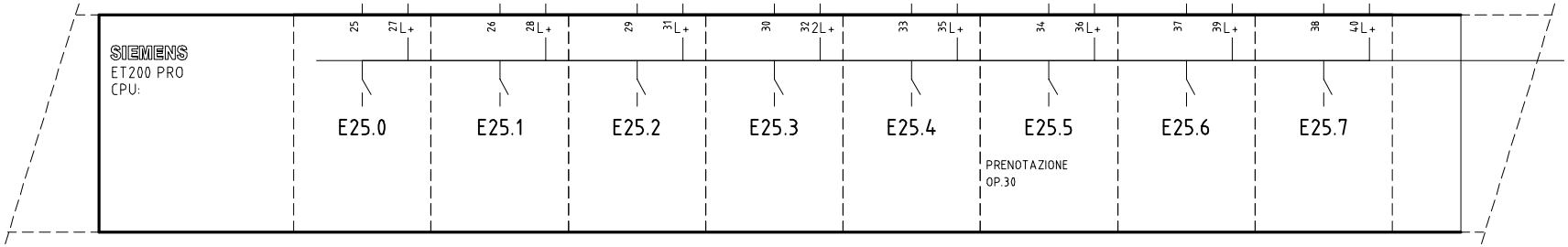

tekno progetti s.r.l. CASSINO www.tekno-progetti.it Sistemi integrati Saldatura/handling	DIS. N° 5351-L01-01	CLIENTE LASIM SPA ZONA INDUSTRIALE LECCE	REV.	MODIFICA	DATA	FIRMA	N° PAG. 47	SEGUE 48
	RIF.							
	COMMESSA 5351	IMPIANTO: PROGETTO SUV 334/520					TOTALE PAG. 84	
	NOME FILE	DESCRIZIONE: ISOLA DI SALDATURA ELEMENTO SC25						
	DATA 06/08/2013							

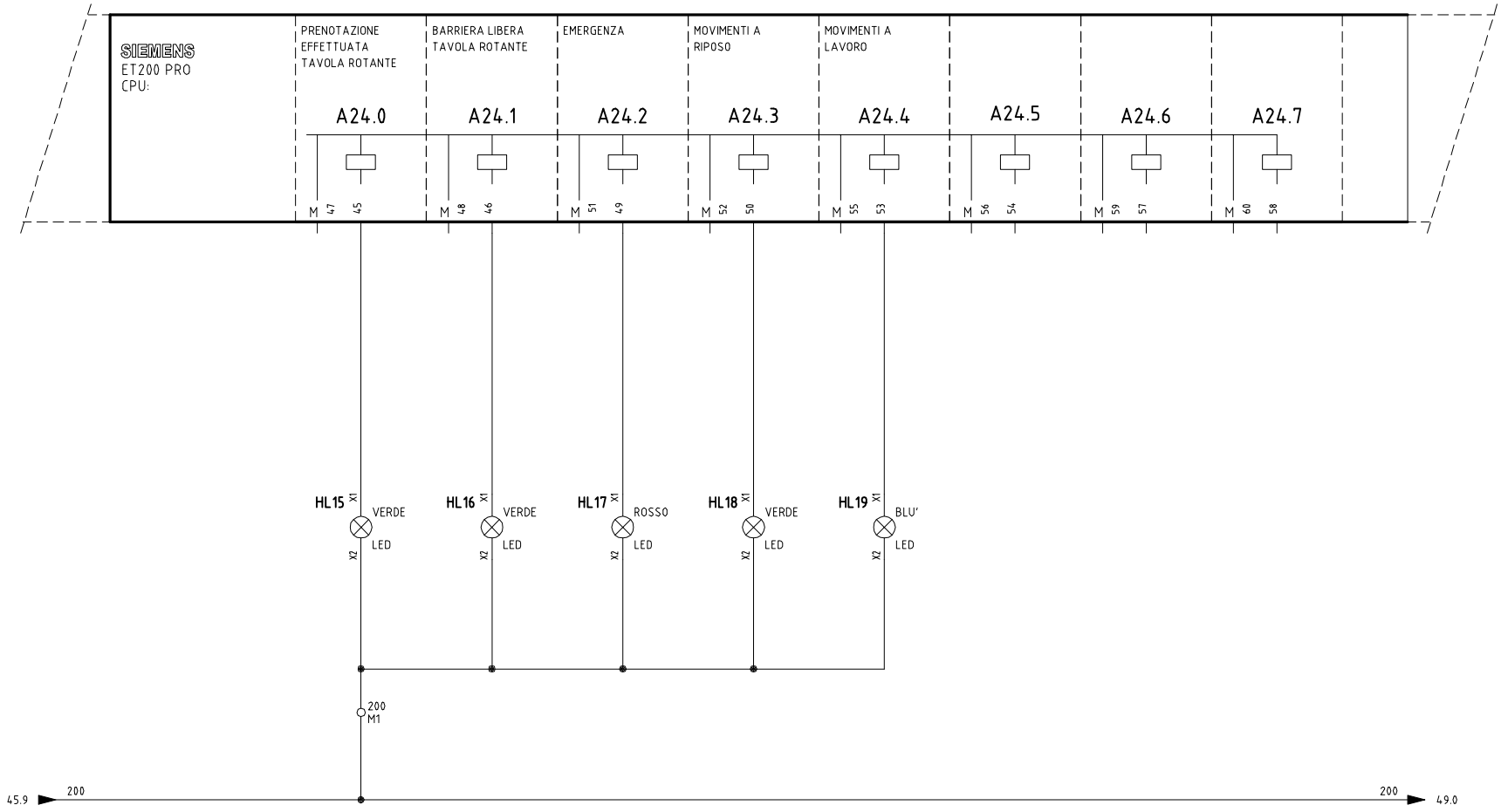

QUADRO COMANDI

tekno progetti s.r.l. CASSINO www.tekno-progetti.it Sistemi integrati Saldatura/handling	DIS. N° 5351-L01-01	CLIENTE LASIM SPA ZONA INDUSTRIALE LECCE	REV.	MODIFICA	DATA	FIRMA	N° PAG. 48	SEGUE 49
	RIF.							
	COMMESSA 5351	IMPIANTO: PROGETTO SUV 334/520					TOTALE PAG. 84	
	NOME FILE	DESCRIZIONE: ISOLA DI SALDATURA ELEMENTO SC25						
	DATA 06/08/2013							

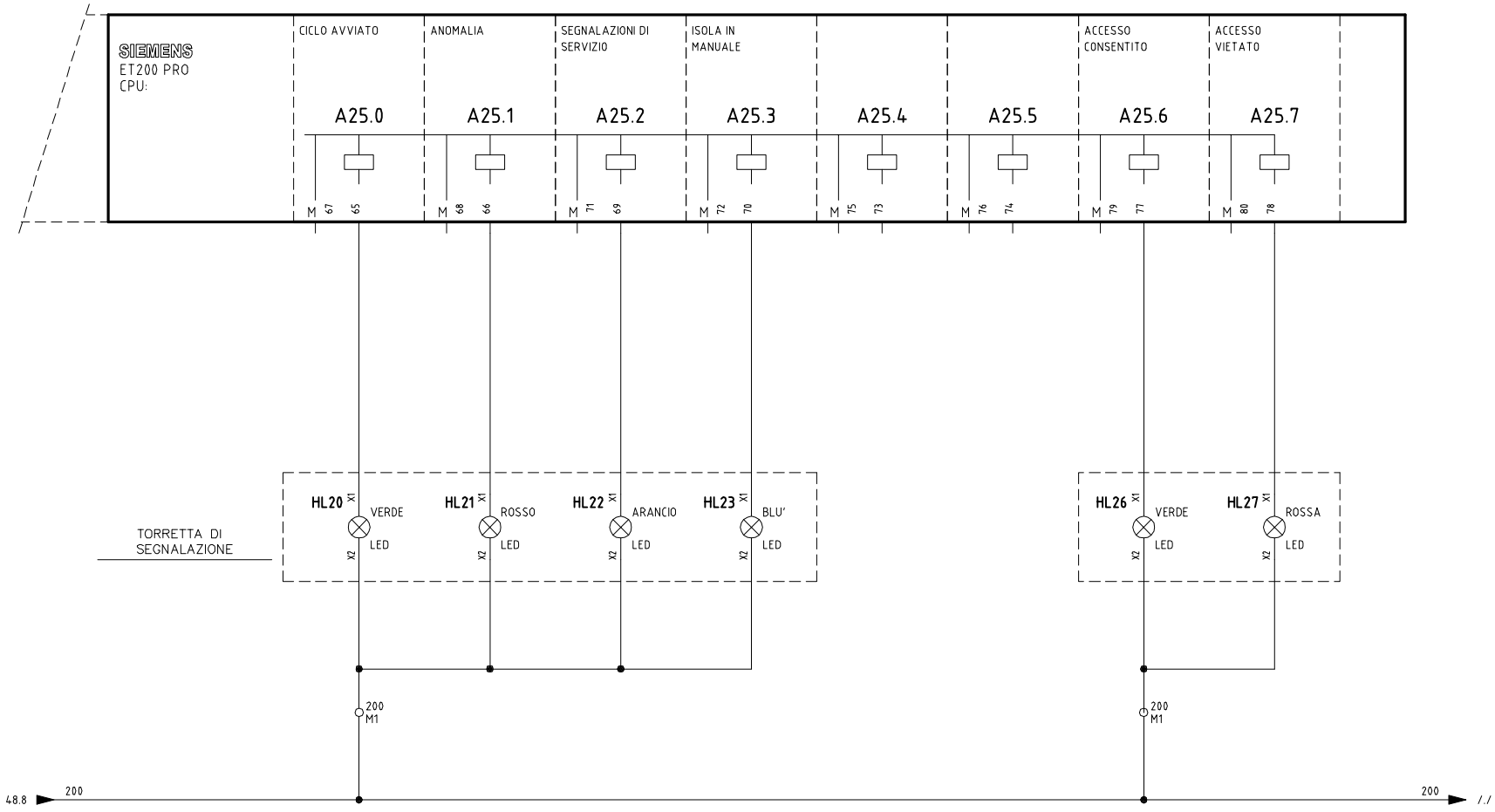

QUADRO COMANDI

tekno progetti s.r.l. CASSINO www.tekno-progetti.it Sistemi integrati Saldatura/handling	DIS. N° 5351-L01-01	CLIENTE LASIM SPA ZONA INDUSTRIALE LECCE	REV.	MODIFICA	DATA	FIRMA	N° PAG. 49	SEGUE 50
	RIF.							
	COMMESSA 5351	IMPIANTO: PROGETTO SUV 334/520					TOTALE PAG. 84	
	NOME FILE	DESCRIZIONE: ISOLA DI SALDATURA ELEMENTO SC25						
	DATA 06/08/2013							

OP.10 SX

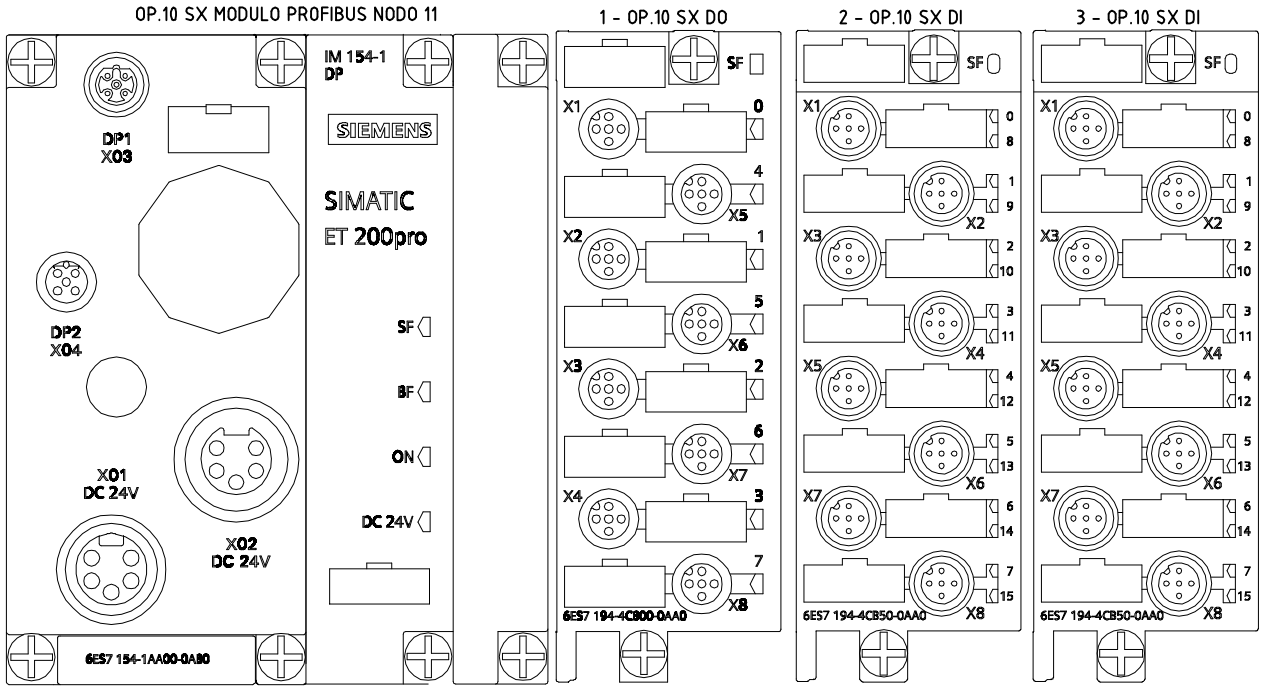

6ES7 154-1AA01-0AB0 +
6ES7 194-4AD00-0A0

6ES7 142-4BF00-0AA0 +
6ES7 194-4CB00-0AA0

6ES7 141-4BH00-0AA0 +
6ES7 194-4CB50-0AA0

6ES7 141-4BH00-0AA0 +
6ES7 194-4CB50-0AA0

tekno progetti s.r.l. CASSINO www.tekno-progetti.it Sistemi integrati Saldatura/handling	DIS. N° 5351-L01-01	CLIENTE LASIM SPA ZONA INDUSTRIALE LECCE	REV.	MODIFICA	DATA	FIRMA	N° PAG. 50 / SEGUE 51
	RIF.						
	COMMESSA 5351	IMPIANTO: PROGETTO SUV 334/520					TOTALE PAG. 84
	NOME FILE	DESCRIZIONE: ISOLA DI SALDATURA ELEMENTO SC25					
	DATA 06/08/2013						

ATTREZZATURA OP.10 SX

SIEMENS ET 200pro	BASE 8 PUNTI OUTPUT 6ES7 142-4BF00-0AA0 + MODULO 8 PUNTI 6ES7 194-4CB00-0AA0	MODULO 1/1

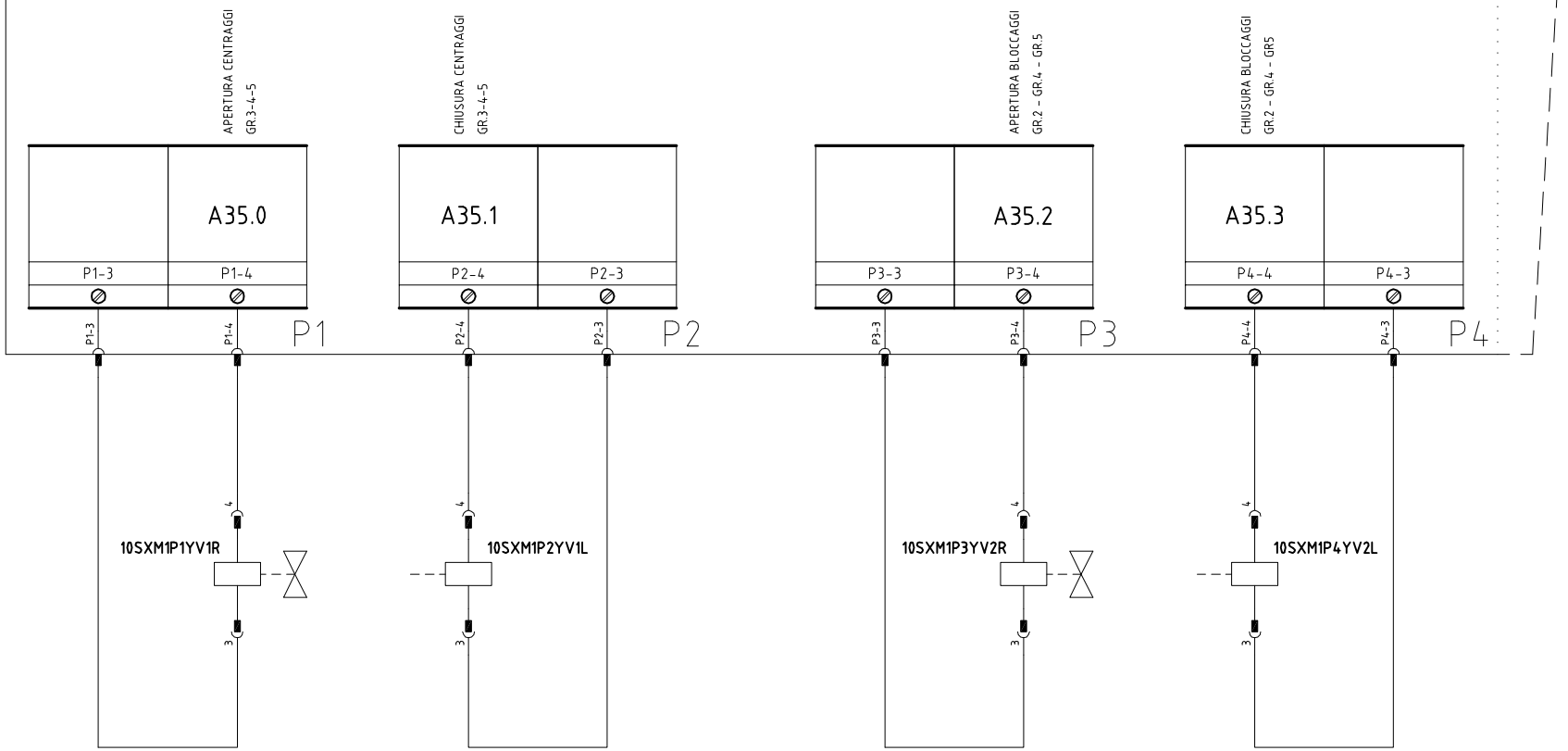

tekno progetti s.r.l. CASSINO
www.tekno-progetti.it
Sistemi integrati Saldatura/handling

DIS. N°	5351-L01-01	CLIENTE	REV.	MODIFICA	DATA	FIRMA	N° PAG. 51 / SEGUE 52
RIF.		LASIM SPA ZONA INDUSTRIALE LECCE					
COMMESSA	5351	IMPIANTO: PROGETTO SUV 334/520					TOTALE PAG. 84
NOME FILE		DESCRIZIONE:					
DATA	06/08/2013	ISOLA DI SALDATURA ELEMENTO SC25					

ATTREZZATURA OP.10 SX

SIEMENS ET 200pro	BASE 8 PUNTI OUTPUT 6ES7 142-4BF00-0AA0 + MODULO 8 PUNTI 6ES7 194-4CB00-0AA0	MODULO 1/2

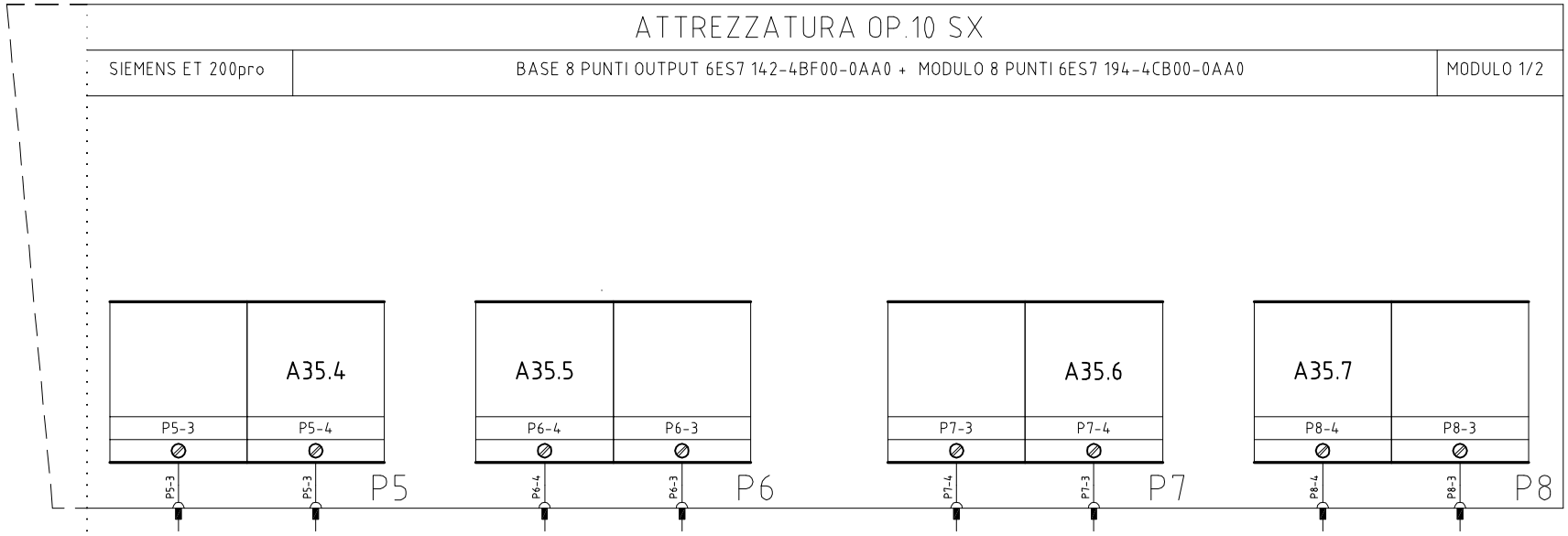

tekno progetti s.r.l. CASSINO www.tekno-progetti.it Sistemi integrati Saldatura/handling	DIS. N°	5351-L01-01	CLIENTE	REV.	MODIFICA	DATA	FIRMA	N° PAG.	SEGUE
	RIF.		LASIM SPA ZONA INDUSTRIALE LECCE					52	53
	COMMESSA	5351	IMPIANTO: PROGETTO SUV 334/520					TOTALE PAG.	
	NOME FILE		DESCRIZIONE:					84	
	DATA	06/08/2013	ISOLA DI SALDATURA ELEMENTO SC25						

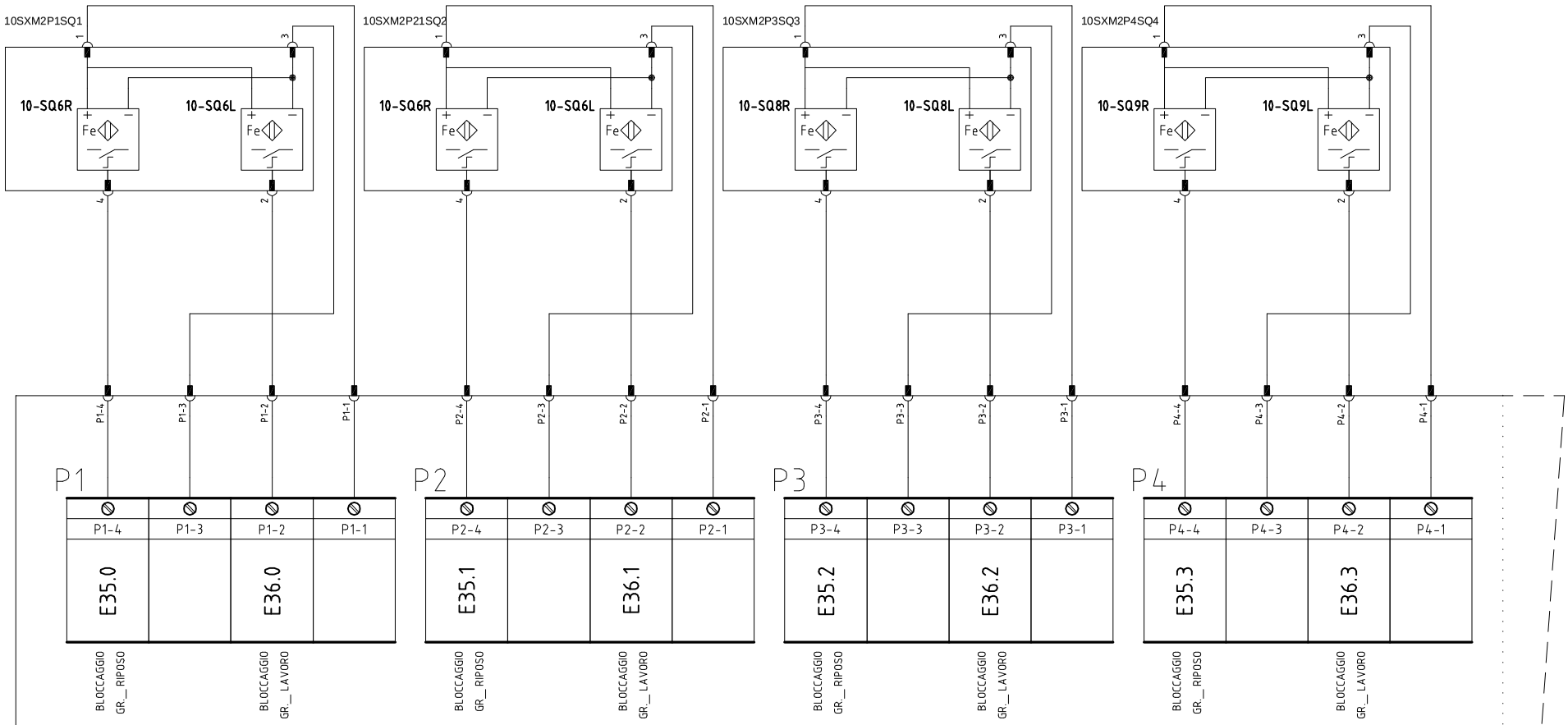

SIEMENS ET 200pro	BASE 16 PUNTI INPUT 6ES7 141-4BH00-0AA0 + MODULO 16 PUNTI 6ES7 194-4CB50-0AA0	MODULO 2/1

ATTREZZATURA OP.10 SX

tekno progetti s.r.l. CASSINO
www.tekno-progetti.it
Sistemi integrati Saldatura/handling

DIS. N°	5351-L01-01	CLIENTE	REV.	MODIFICA	DATA	FIRMA	N° PAG. 53 / SEGUE 54
RIF.		LASIM SPA ZONA INDUSTRIALE LECCE					
COMMESSA	5351	IMPIANTO: PROGETTO SUV 334/520					TOTALE PAG. 84
NOME FILE		DESCRIZIONE:					
DATA	06/08/2013	ISOLA DI SALDATURA ELEMENTO SC25					

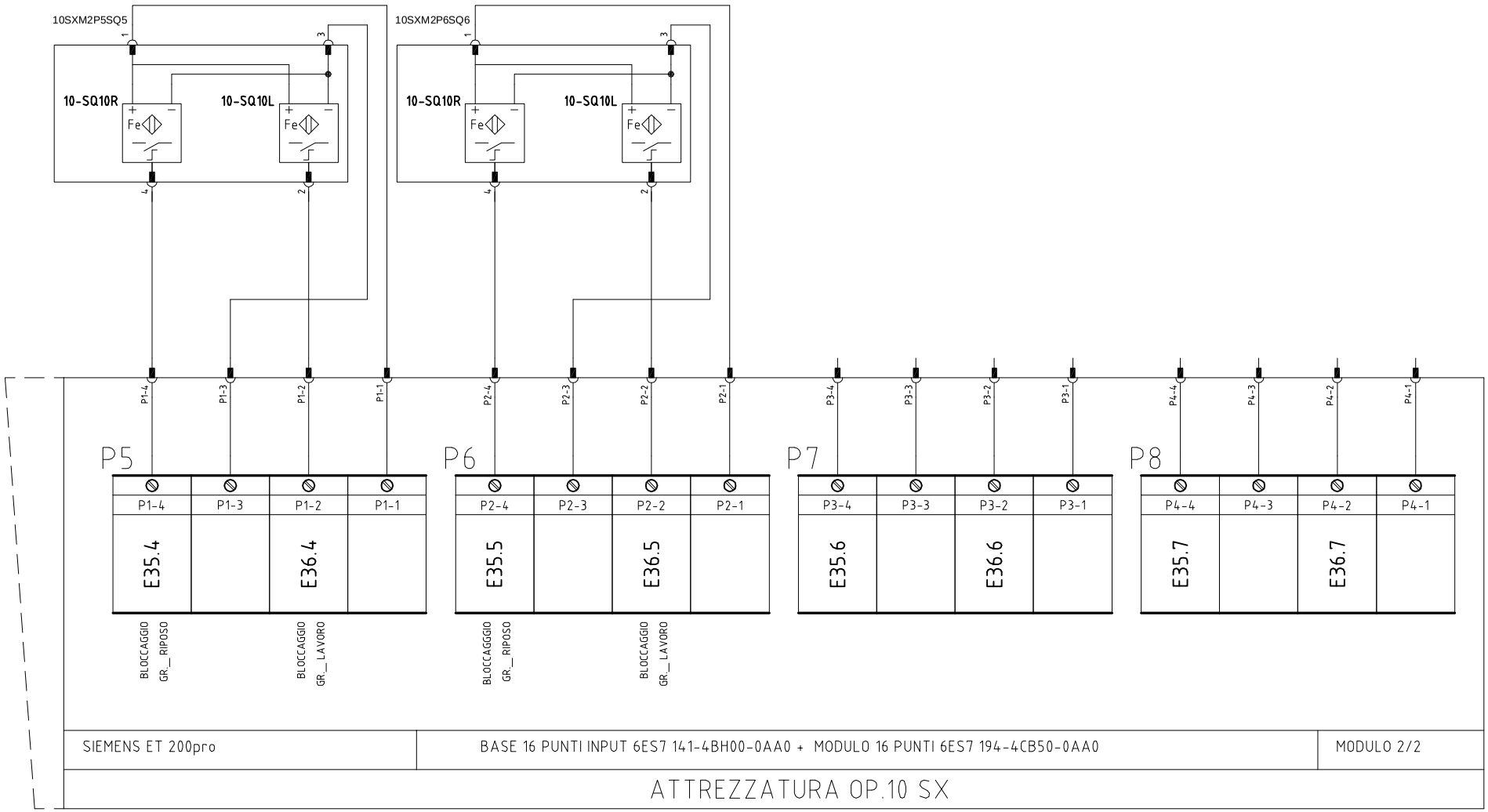

SIEMENS ET 200pro	BASE 16 PUNTI INPUT 6ES7 141-4BH00-0AA0 + MODULO 16 PUNTI 6ES7 194-4CB50-0AA0	MODULO 2/2

ATTREZZATURA OP.10 SX

tekno progetti s.r.l. CASSINO
www.tekno-progetti.it
Sistemi integrati Saldatura/handling

DIS. N°	5351-L01-01	CLIENTE	REV.	MODIFICA	DATA	FIRMA	N° PAG.	SEGUE
RIF.		LASIM SPA ZONA INDUSTRIALE LECCE					54	55
COMMESSA	5351	IMPIANTO: PROGETTO SUV 334/520					TOTALE PAG.	
NOME FILE		DESCRIZIONE:					84	
DATA	06/08/2013	ISOLA DI SALDATURA ELEMENTO SC25						

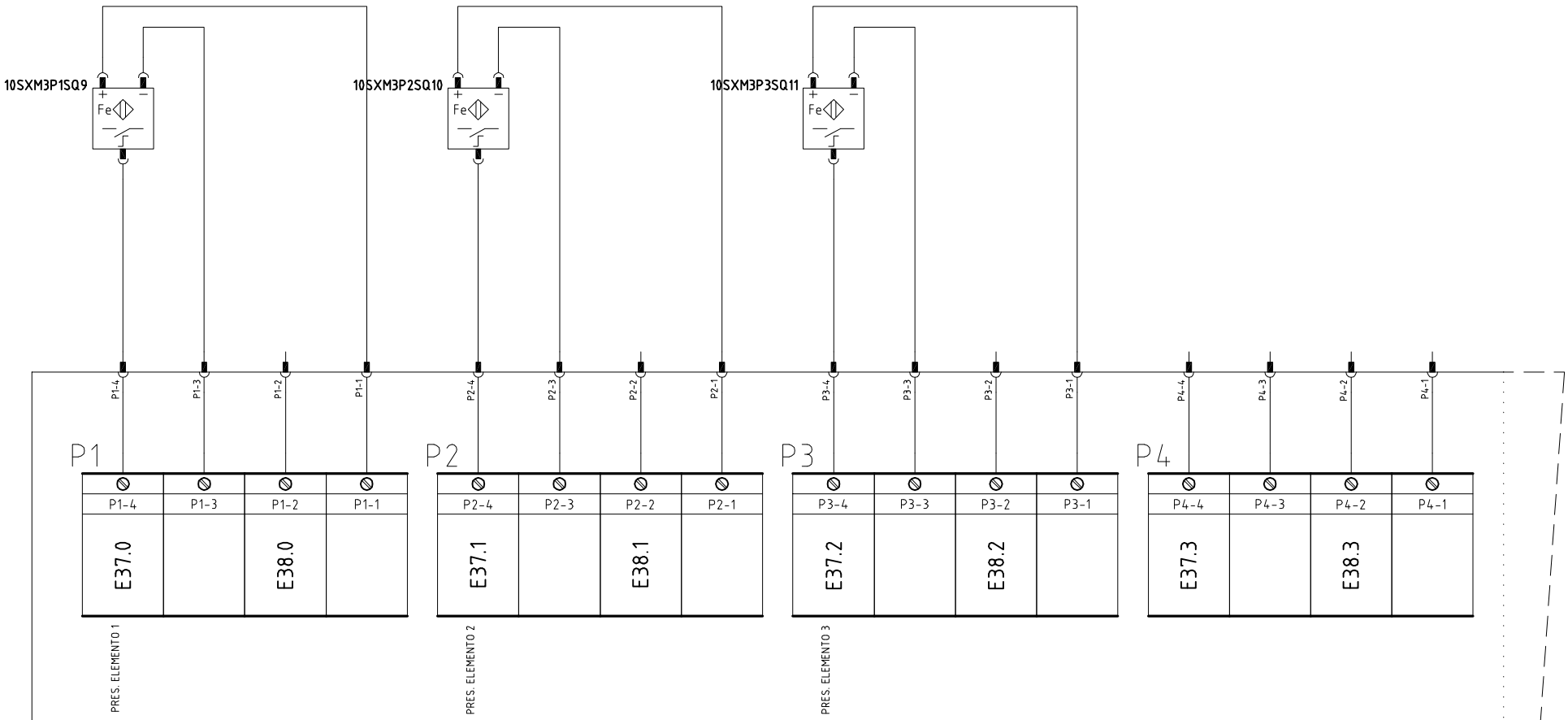

SIEMENS ET 200pro	BASE 16 PUNTI INPUT 6ES7 141-4BH00-0AA0 + MODULO 16 PUNTI 6ES7 194-4CB50-0AA0	MODULO 3/1

ATTREZZATURA OP.10 SX

tekno progetti s.r.l. CASSINO
www.tekno-progetti.it
Sistemi integrati Saldatura/handling

DIS. N°	5351-L01-01
RIF.	
COMMESSA	5351
NOME FILE	
DATA	06/08/2013

CLIENTE: LASIM SPA ZONA INDUSTRIALE LECCE
IMPIANTO: PROGETTO SUV 334/520
DESCRIZIONE: ISOLA DI SALDATURA ELEMENTO SC25

REV.	MODIFICA	DATA	FIRMA

N° PAG.	SEGUE
55	56

TOTALE PAG. 84

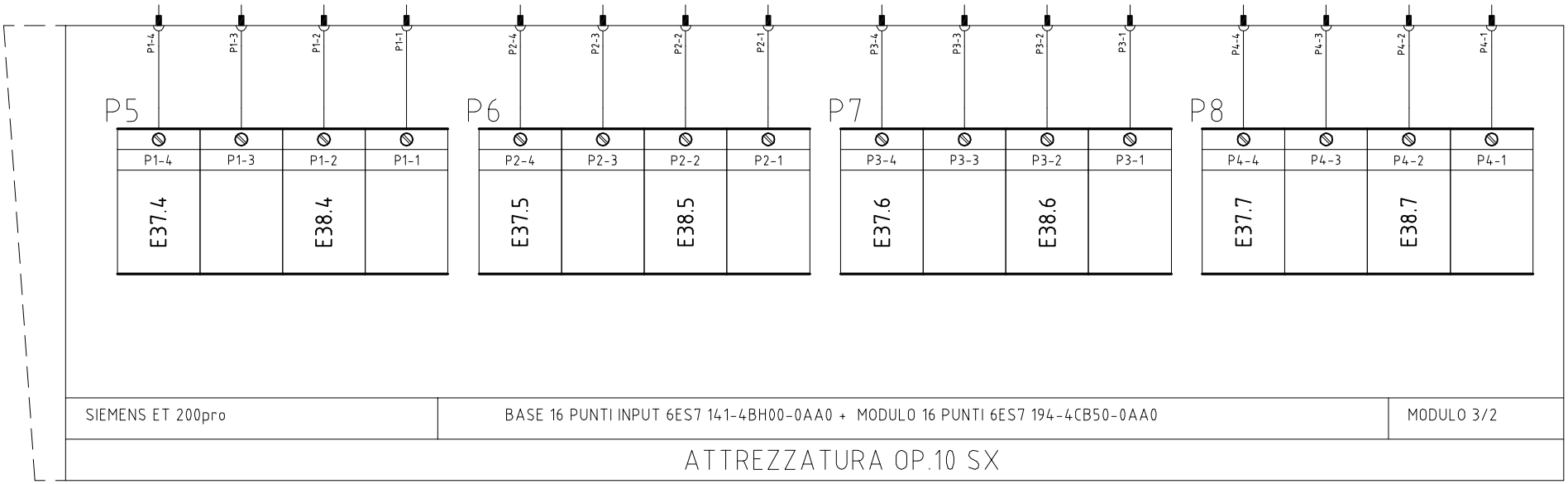

SIEMENS ET 200pro	BASE 16 PUNTI INPUT 6ES7 141-4BH00-0AA0 + MODULO 16 PUNTI 6ES7 194-4CB50-0AA0	MODULO 3/2

ATTREZZATURA OP.10 SX

tekno progetti s.r.l. CASSINO
www.tekno-progetti.it
Sistemi integrati Saldatura/handling

DIS. N°	5351-L01-01	CLIENTE	REV.	MODIFICA	DATA	FIRMA	N° PAG.	SEGUE
RIF.		LASIM SPA ZONA INDUSTRIALE LECCE					56	57
COMMESSA	5351	IMPIANTO: PROGETTO SUV 334/520					TOTALE PAG.	
NOME FILE		DESCRIZIONE:					84	
DATA	06/08/2013	ISOLA DI SALDATURA ELEMENTO SC25						

OP.20 DX

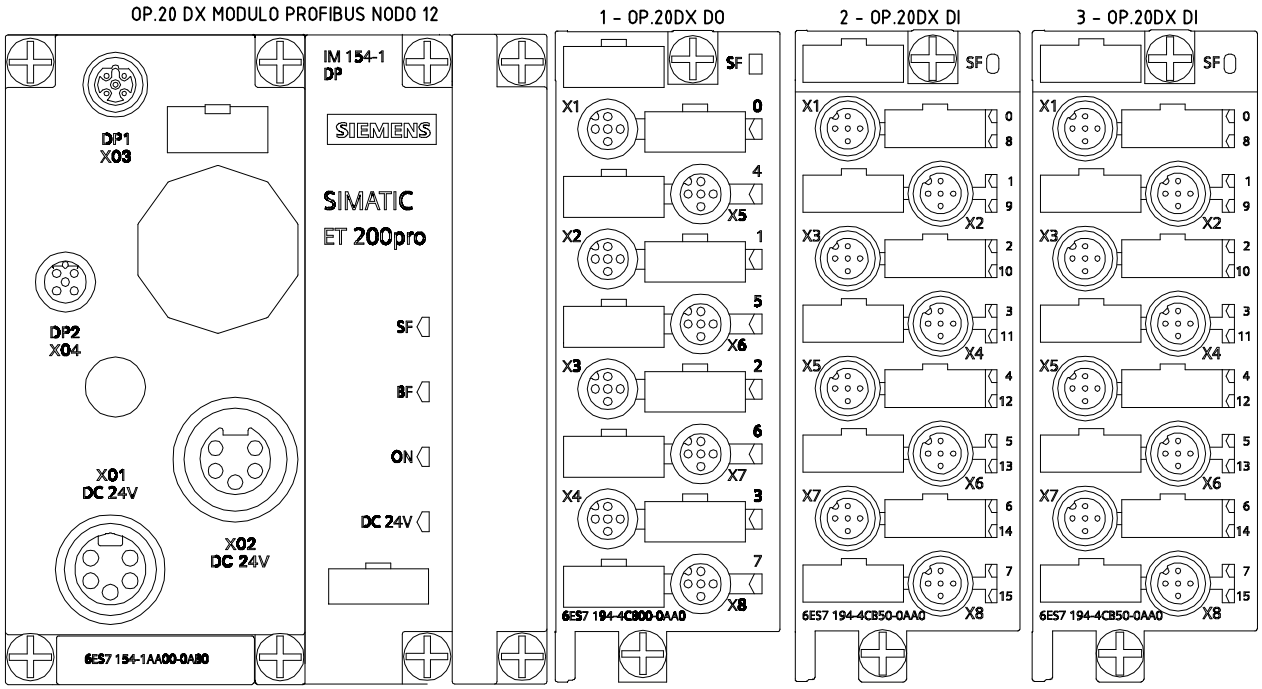

6ES7 154-1AA01-0AB0 +
6ES7 194-4AD00-0A0

6ES7 142-4BF00-0AA0 +
6ES7 194-4CB00-0AA0

6ES7 141-4BH00-0AA0 +
6ES7 194-4CB50-0AA0

6ES7 141-4BH00-0AA0 +
6ES7 194-4CB50-0AA0

tekno progetti s.r.l. CASSINO www.tekno-progetti.it Sistemi integrati Saldatura/handling	DIS. N° 5351-L01-01	CLIENTE LASIM SPA ZONA INDUSTRIALE LECCE	REV.	MODIFICA	DATA	FIRMA	N° PAG. 57 / SEGUE 58
	RIF.						
	COMMESSA 5351	IMPIANTO: PROGETTO SUV 334/520					TOTALE PAG. 84
	NOME FILE	DESCRIZIONE: ISOLA DI SALDATURA ELEMENTO SC25					
	DATA 06/08/2013						

ATTREZZATURA OP.20DX

SIEMENS ET 200pro	BASE 8 PUNTI OUTPUT 6ES7 142-4BF00-0AA0 + MODULO 8 PUNTI 6ES7 194-4CB00-0AA0	MODULO 1/1

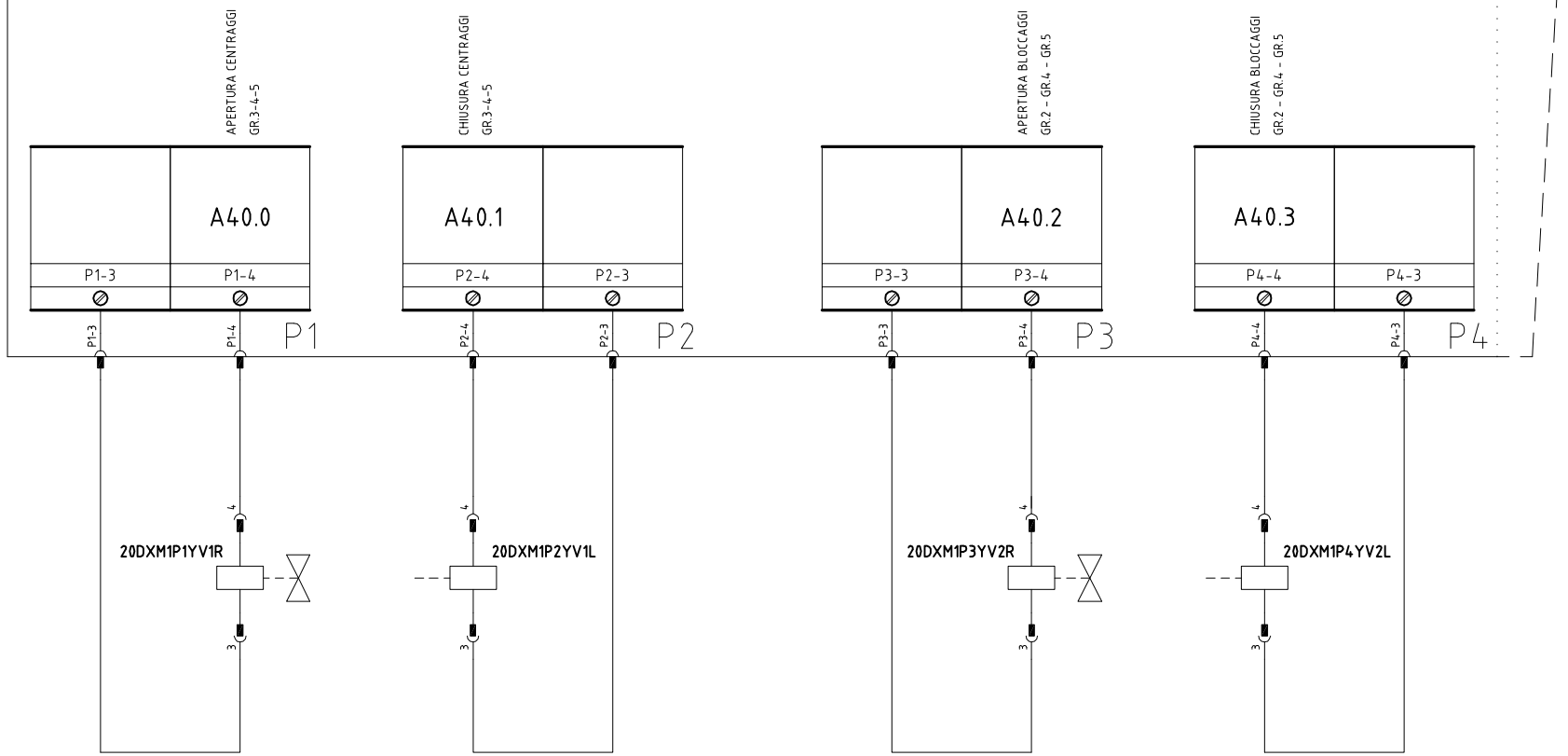

tekno progetti s.r.l.
CASSINO
www.tekno-progetti.it
Sistemi integrati Saldatura/handling

DIS. N°	5351-L01-01
RIF.	
COMMESSA	5351
NOME FILE	
DATA	06/08/2013

CLIENTE
LASIM SPA ZONA INDUSTRIALE LECCE

IMPIANTO: PROGETTO SUV 334/520

DESCRIZIONE:
ISOLA DI SALDATURA ELEMENTO SC25

REV.	MODIFICA	DATA	FIRMA

N° PAG.	SEGUE
58	59

TOTALE PAG.
84

ATTREZZATURA OP.20 DX

SIEMENS ET 200pro	BASE 8 PUNTI OUTPUT 6ES7 142-4BF00-0AA0 + MODULO 8 PUNTI 6ES7 194-4CB00-0AA0	MODULO 1/2

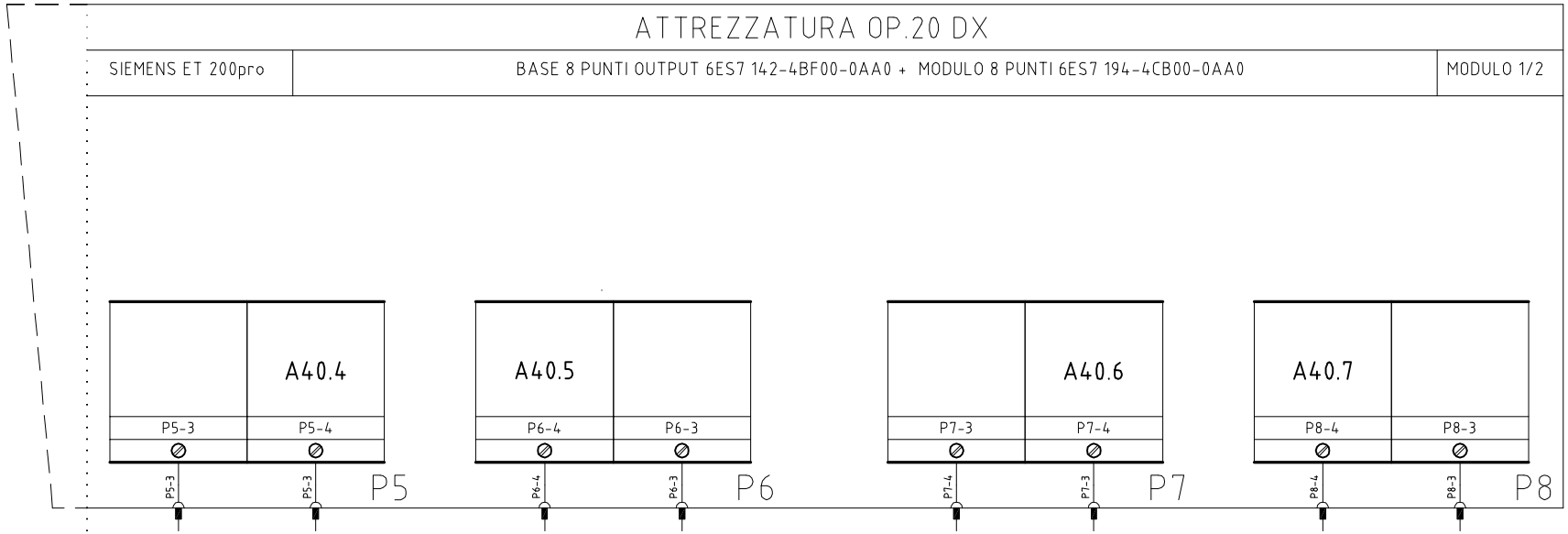

tekno progetti s.r.l. CASSINO
www.tekno-progetti.it
Sistemi integrati Saldatura/handling

DIS. N°	5351-L01-01	CLIENTE	REV.	MODIFICA	DATA	FIRMA	N° PAG. 59 / SEGUE 60
RIF.		LASIM SPA ZONA INDUSTRIALE LECCE					
COMMESSA	5351	IMPIANTO: PROGETTO SUV 334/520					TOTALE PAG. 84
NOME FILE		DESCRIZIONE:					
DATA	06/08/2013	ISOLA DI SALDATURA ELEMENTO SC25					

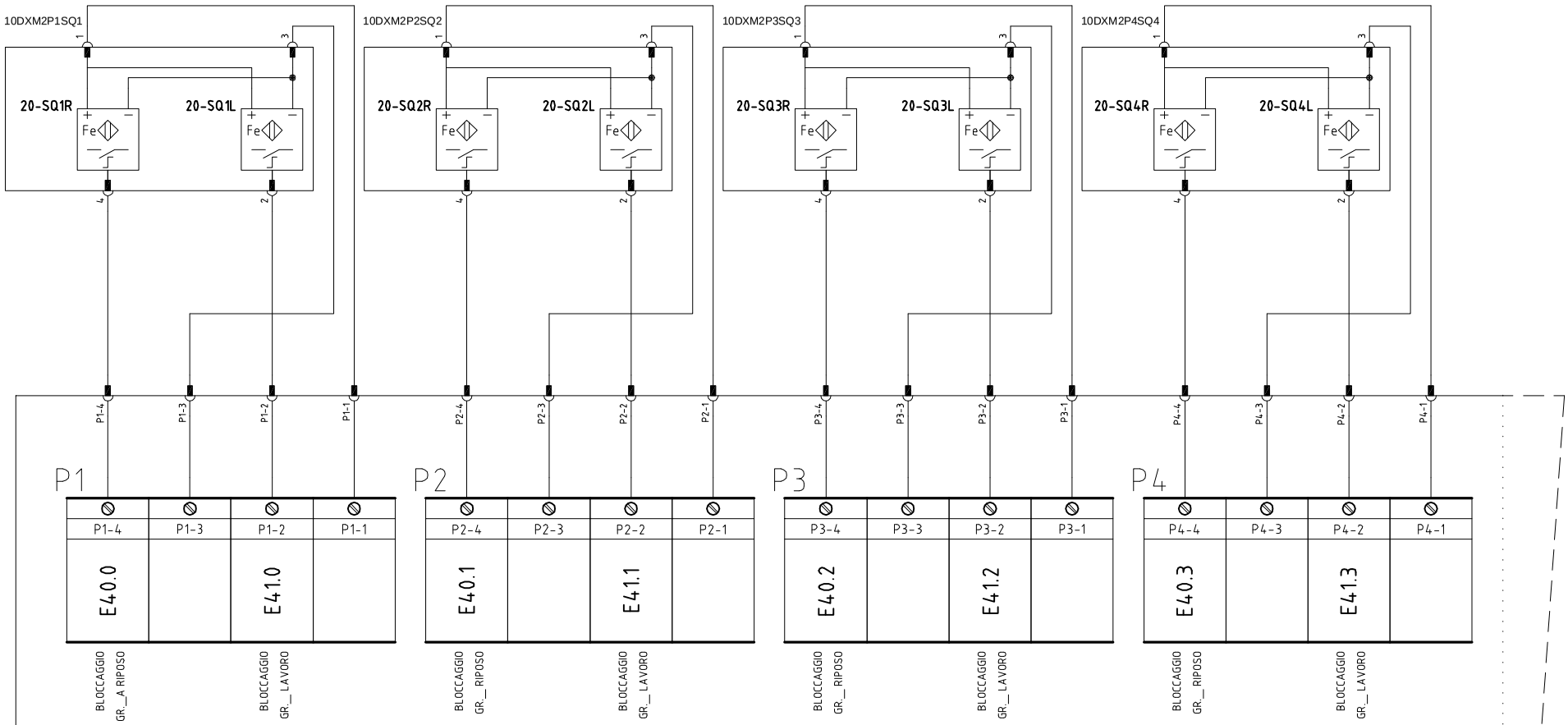

SIEMENS ET 200pro	BASE 16 PUNTI INPUT 6ES7 141-4BH00-0AA0 + MODULO 16 PUNTI 6ES7 194-4CB50-0AA0	MODULO 2/1

ATTREZZATURA OP.20DX

tekno progetti s.r.l. CASSINO
www.tekno-progetti.it
Sistemi integrati Saldatura/handling

DIS. N°	5351-L01-01	CLIENTE	REV.	MODIFICA	DATA	FIRMA	N° PAG. 60 / SEGUE 61
RIF.		LASIM SPA ZONA INDUSTRIALE LECCE					
COMMESSA	5351	IMPIANTO: PROGETTO SUV 334/520					TOTALE PAG. 84
NOME FILE		DESCRIZIONE:					
DATA	06/08/2013	ISOLA DI SALDATURA ELEMENTO SC25					

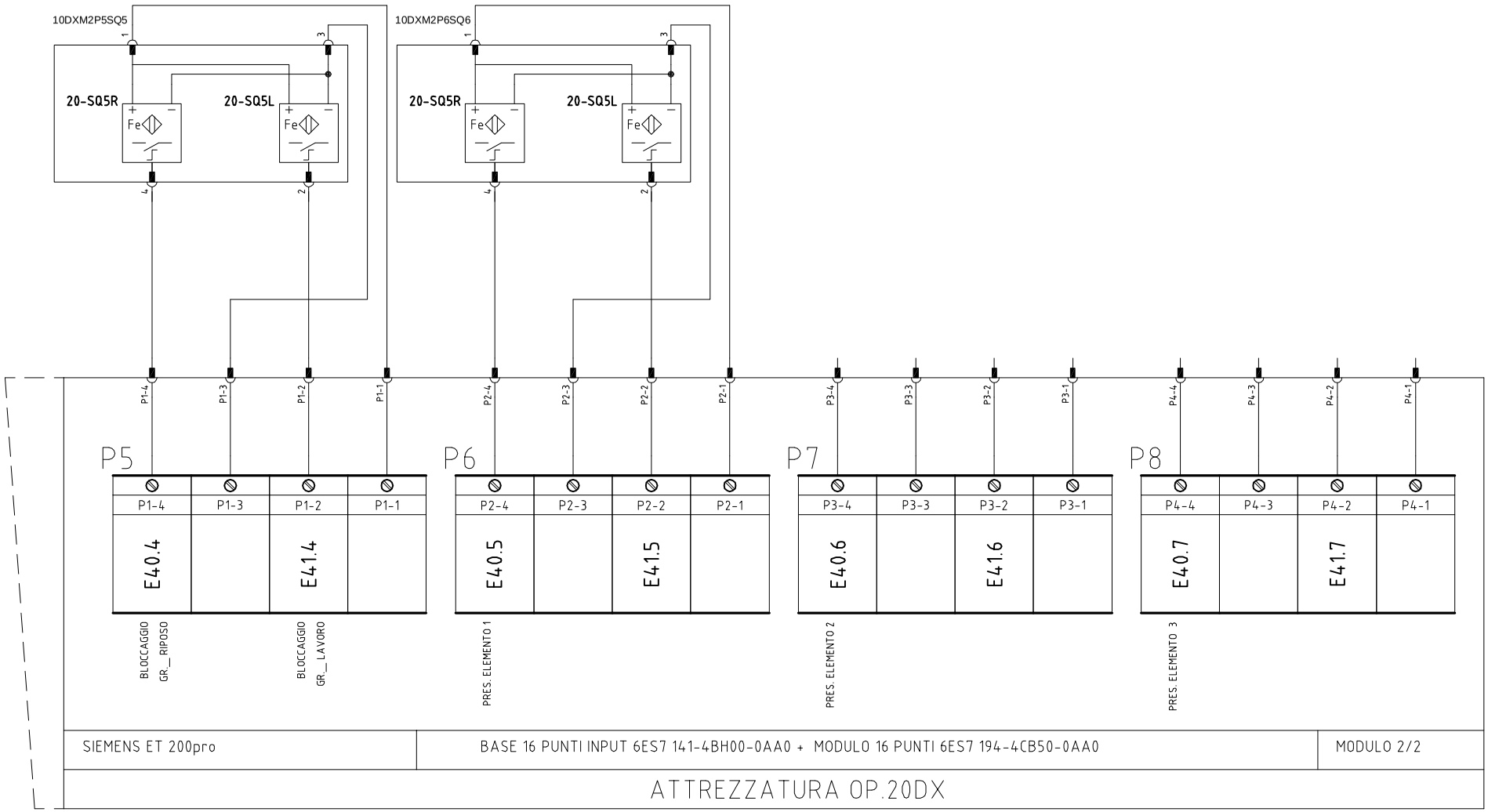

SIEMENS ET 200pro	BASE 16 PUNTI INPUT 6ES7 141-4BH00-0AA0 + MODULO 16 PUNTI 6ES7 194-4CB50-0AA0	MODULO 2/2

ATTREZZATURA OP.20DX

tekno progetti s.r.l. CASSINO
www.tekno-progetti.it
Sistemi integrati Saldatura/handling

DIS. N°	5351-L01-01	CLIENTE	REV.	MODIFICA	DATA	FIRMA	N° PAG.	SEGUE
RIF.		LASIM SPA ZONA INDUSTRIALE LECCE					61	62
COMMESSA	5351	IMPIANTO: PROGETTO SUV 334/520					TOTALE PAG.	
NOME FILE		DESCRIZIONE:					84	
DATA	06/08/2013	ISOLA DI SALDATURA ELEMENTO SC25						

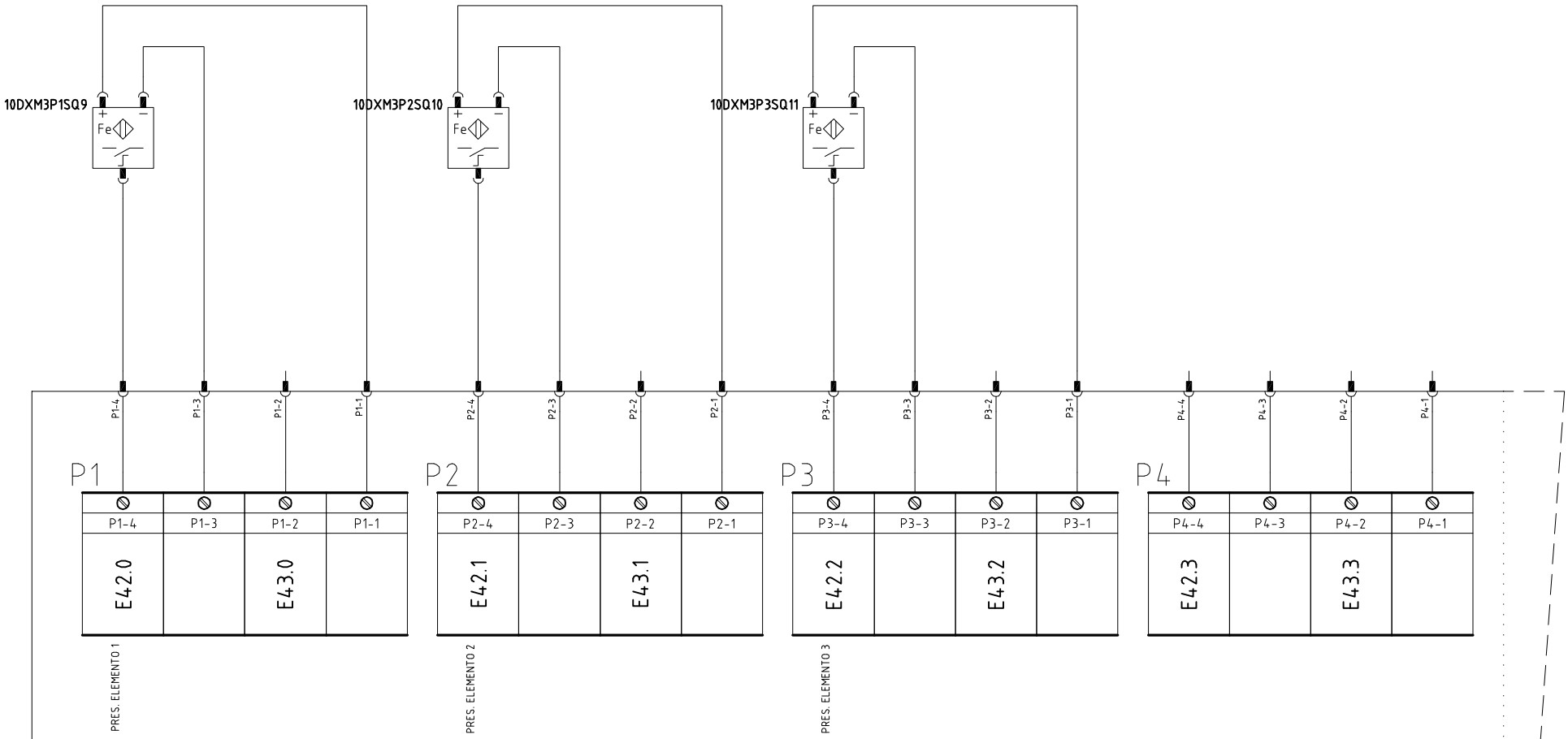

SIEMENS ET 200pro	BASE 16 PUNTI INPUT 6ES7 141-4BH00-0AA0 + MODULO 16 PUNTI 6ES7 194-4CB50-0AA0	MODULO 3/1

ATTREZZATURA OP.20DX

tekno progetti s.r.l. CASSINO
www.tekno-progetti.it
Sistemi integrati Saldatura/handling

DIS. N°	5351-L01-01	CLIENTE	REV.	MODIFICA	DATA	FIRMA	N° PAG. 62 / SEGUE 63
RIF.		LASIM SPA ZONA INDUSTRIALE LECCE					
COMMESSA	5351	IMPIANTO: PROGETTO SUV 334/520					TOTALE PAG. 84
NOME FILE		DESCRIZIONE:					
DATA	06/08/2013	ISOLA DI SALDATURA ELEMENTO SC25					

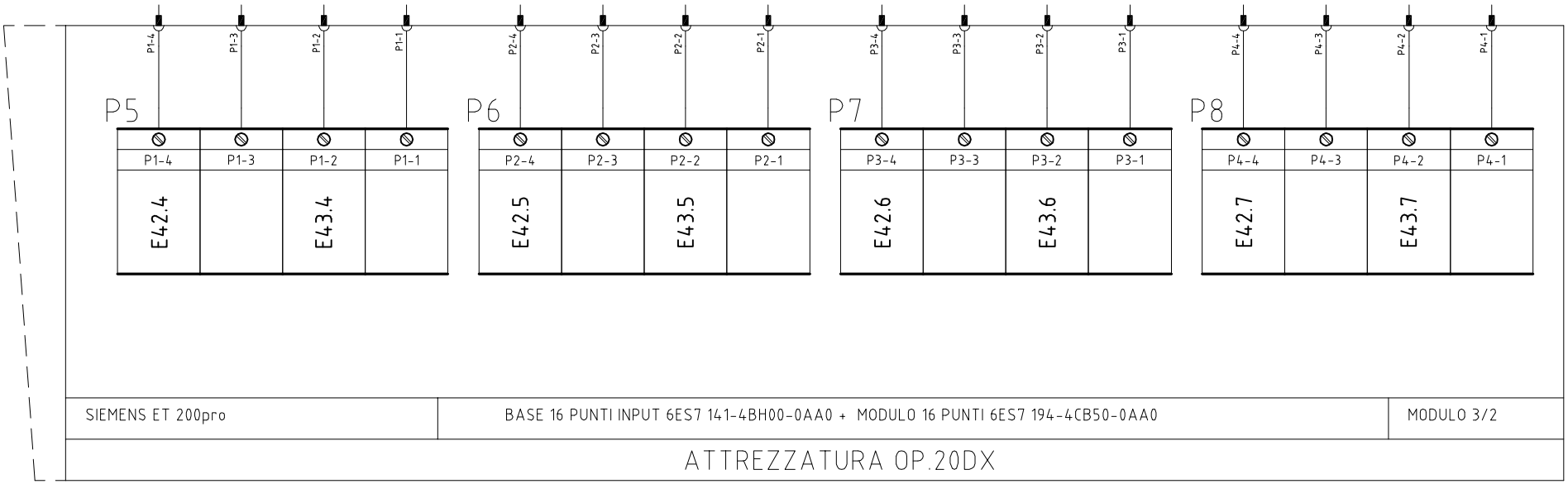

SIEMENS ET 200pro	BASE 16 PUNTI INPUT 6ES7 141-4BH00-0AA0 + MODULO 16 PUNTI 6ES7 194-4CB50-0AA0	MODULO 3/2

ATTREZZATURA OP.20DX

tekno progetti s.r.l.
CASSINO
www.tekno-progetti.it
Sistemi integrati Saldatura/handling

DIS. N°	5351-L01-01
RIF.	
COMMESSA	5351
NOME FILE	
DATA	06/08/2013

CLIENTE
LASIM SPA ZONA INDUSTRIALE LECCE

IMPIANTO: PROGETTO SUV 334/520

DESCRIZIONE:
ISOLA DI SALDATURA ELEMENTO SC25

REV.	MODIFICA	DATA	FIRMA

N° PAG.	SEGUE
63	64

TOTALE PAG.
84

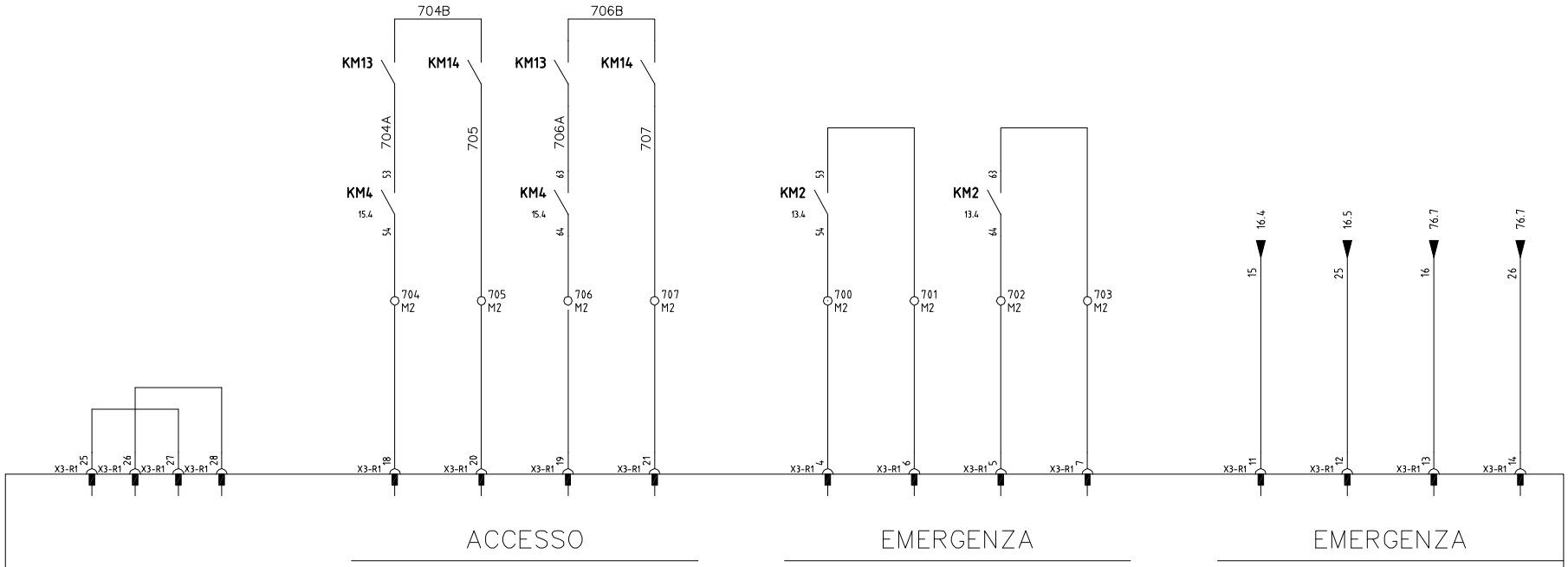

ROBOT 1 C5G NH3 SALDATORE

tekno progetti s.r.l.
CASSINO
www.tekno-progetti.it
Sistemi integrati Saldatura/handling

DIS. N°	5351-L01-01	CLIENTE	REV.	MODIFICA	DATA	FIRMA	N° PAG. 64 / SEGUE 65
RIF.		LASIM SPA ZONA INDUSTRIALE LECCE					
COMMESSA	5351	IMPIANTO: PROGETTO SUV 334/520					TOTALE PAG. 84
NOME FILE		DESCRIZIONE:					
DATA	06/08/2013	ISOLA DI SALDATURA ELEMENTO SC25					

ROBOT 1

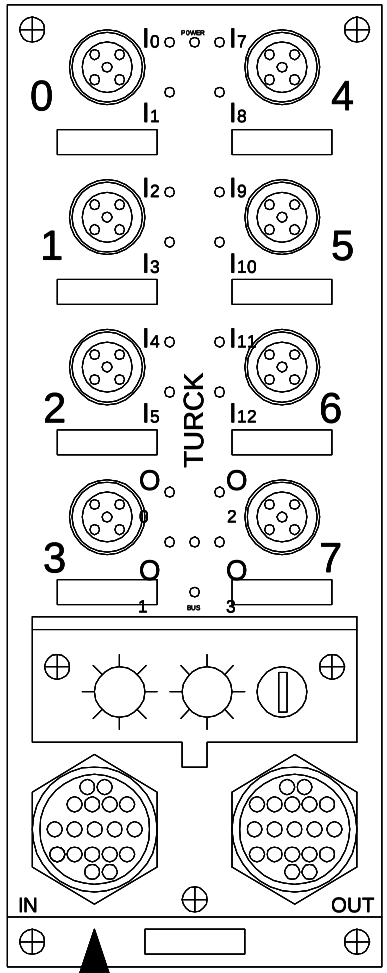

PINZA
TURCK - FLDP-IOM124-002

DA ALLESTIMENTO
ROBOT

tekno progetti s.r.l. CASSINO www.tekno-progetti.it Sistemi integrati Saldatura/handling	DIS. N° 5351-L01-01	CLIENTE LASIM SPA ZONA INDUSTRIALE LECCE	REV.	MODIFICA	DATA	FIRMA	N° PAG. 65	SEGUE 66
	RIF.							
	COMMESSA 5351	IMPIANTO: PROGETTO SUV 334/520					TOTALE PAG. 84	
	NOME FILE	DESCRIZIONE: ISOLA DI SALDATURA ELEMENTO SC25						
	DATA 06/08/2013							

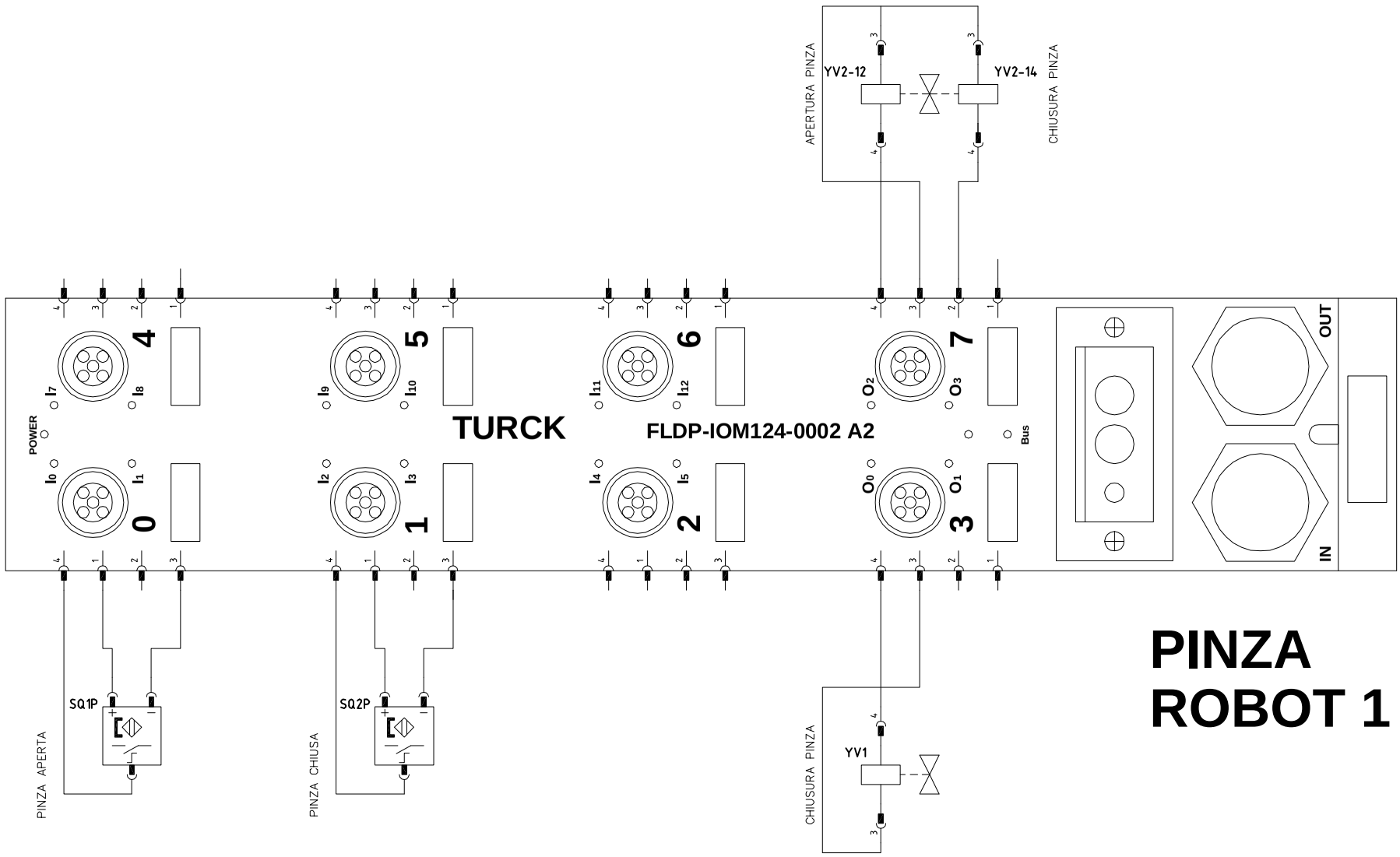

PINZA ROBOT 1

tekno progetti s.r.l. CASSINO www.tekno-progetti.it Sistemi integrati Saldatura/handling	DIS. N° 5351-L01-01	CLIENTE LASIM SPA ZONA INDUSTRIALE LECCE	REV.	MODIFICA	DATA	FIRMA	N° PAG. 66	SEGUE 67
	RIF.							
	COMMESSA 5351	IMPIANTO: PROGETTO SUV 334/520					TOTALE PAG. 84	
	NOME FILE	DESCRIZIONE: ISOLA DI SALDATURA ELEMENTO SC25						
	DATA 06/08/2013							

ROBOT 1 C4G WELDING BOX

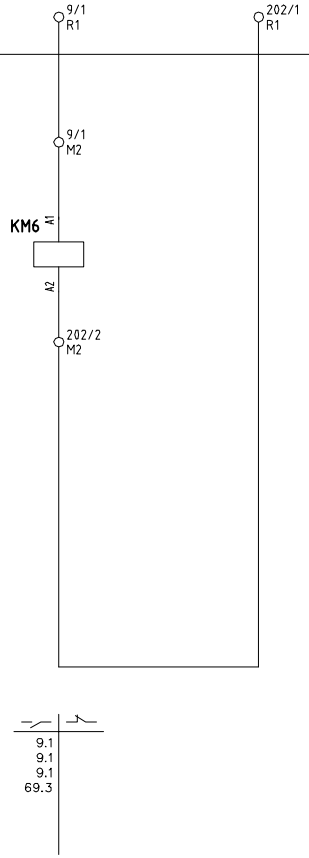

tekno progetti s.r.l. CASSINO www.tekno-progetti.it Sistemi integrati Saldatura/handling	DIS. N° 5351-L01-01	CLIENTE LASIM SPA ZONA INDUSTRIALE LECCE	REV.	MODIFICA	DATA	FIRMA	N° PAG. 67	SEGUE 68
	RIF.							
	COMMESSA 5351	IMPIANTO: PROGETTO SUV 334/520					TOTALE PAG. 84	
	NOME FILE	DESCRIZIONE: ISOLA DI SALDATURA ELEMENTO SC25						
	DATA 06/08/2013							

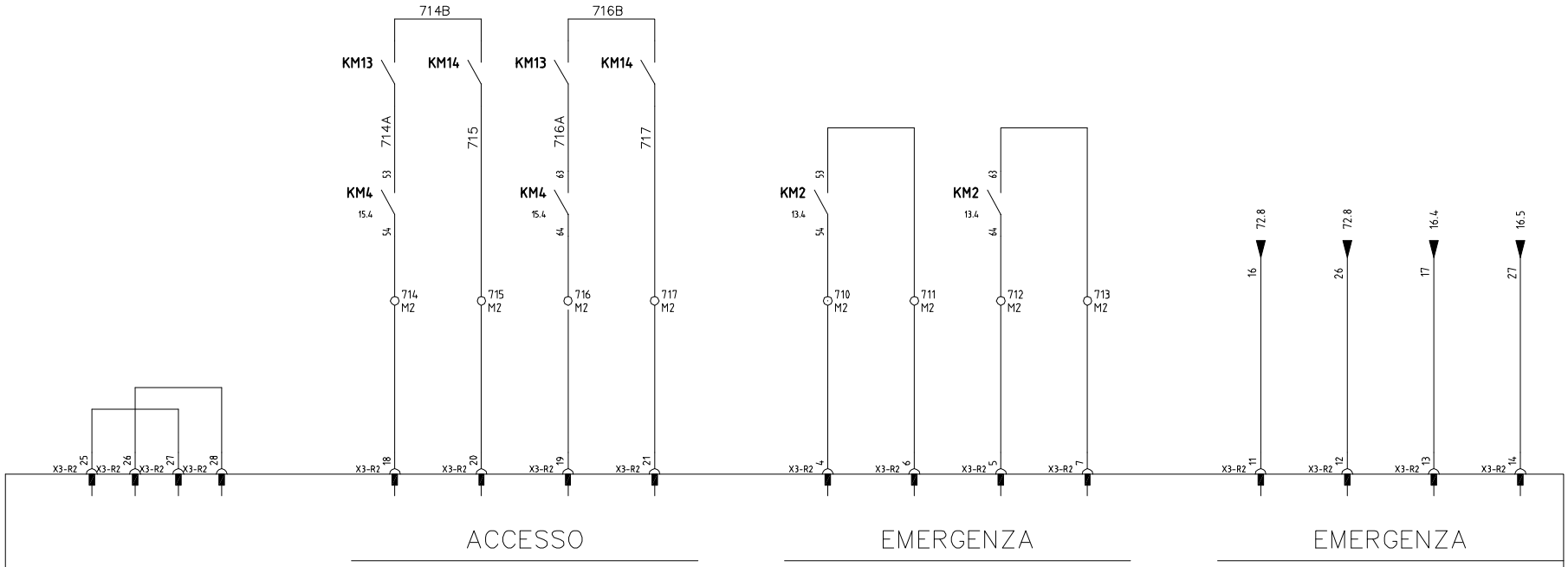

ROBOT 2 C4G NH3 MANIPOLATORE

tekno progetti s.r.l. CASSINO www.tekno-progetti.it Sistemi integrati Saldatura/handling	DIS. N° 5351-L01-01	CLIENTE LASIM SPA ZONA INDUSTRIALE LECCE	REV.	MODIFICA	DATA	FIRMA	N° PAG. 68 / SEGUE 69
	RIF.						
	COMMESSA 5351	IMPIANTO: PROGETTO SUV 334/520					TOTALE PAG. 84
	NOME FILE	DESCRIZIONE: ISOLA DI SALDATURA ELEMENTO SC25					
	DATA 06/08/2013						

ROBOT 1

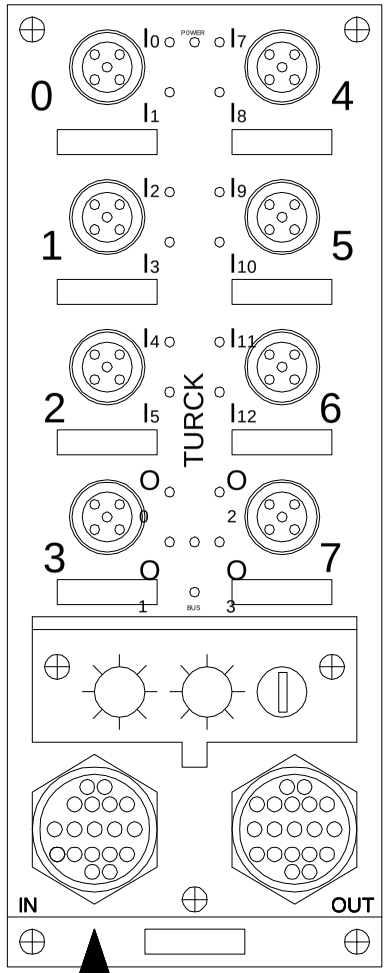

GRIPPER
TURCK - FLDP-IOM124-001

DA ALLESTIMENTO
ROBOT

tekno progetti s.r.l. CASSINO www.tekno-progetti.it Sistemi integrati Saldatura/handling	DIS. N°	5351-L01-01	CLIENTE	REV.	MODIFICA	DATA	FIRMA	N° PAG.	SEGUE
	RIF.		LASIM SPA ZONA INDUSTRIALE LECCE					69	70
	COMMESSA	5351	IMPIANTO: PROGETTO SUV 334/520					TOTALE PAG.	
	NOME FILE		DESCRIZIONE:					84	
	DATA	06/08/2013	ISOLA DI SALDATURA ELEMENTO SC25						

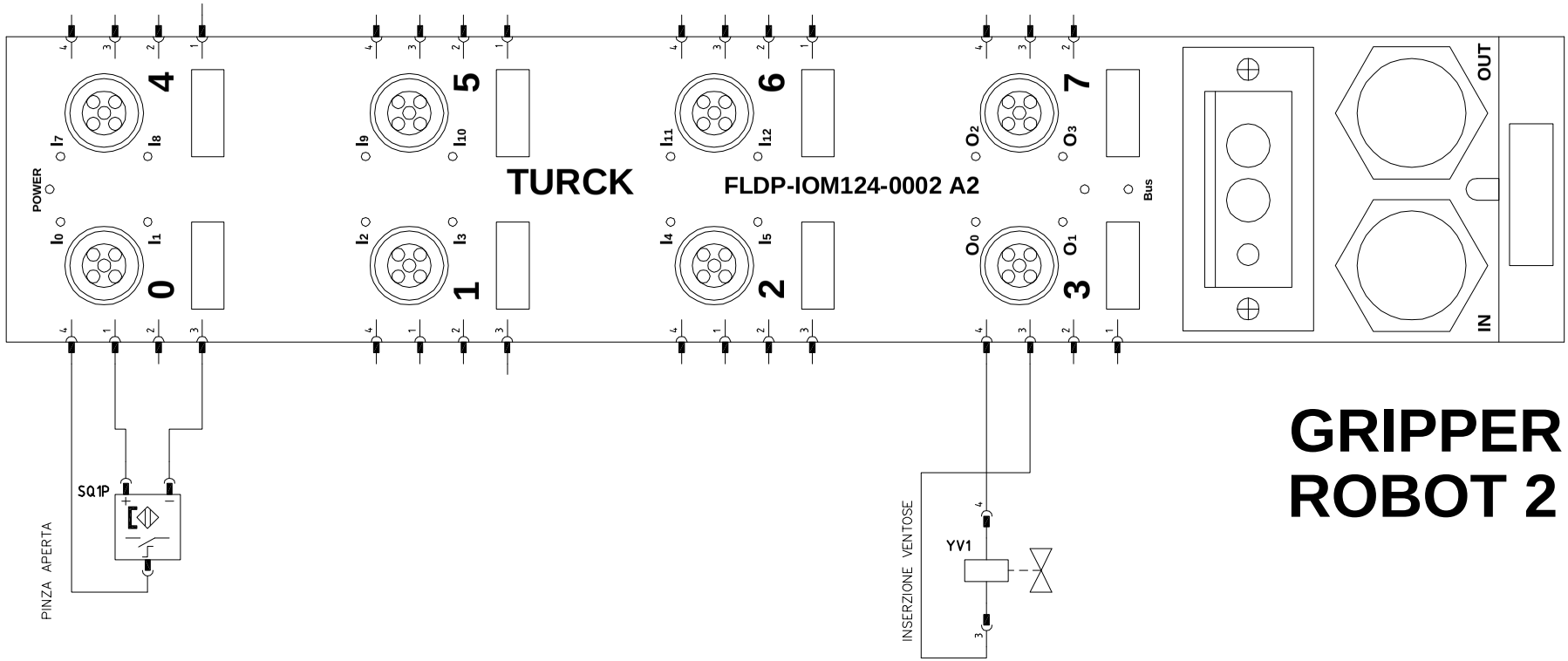

GRIPPER ROBOT 2

tekno progetti s.r.l. CASSINO www.tekno-progetti.it Sistemi integrati Saldatura/handling	DIS. N° 5351-L01-01	CLIENTE LASIM SPA ZONA INDUSTRIALE LECCE	REV.	MODIFICA	DATA	FIRMA	N° PAG. 70	SEGUE 71
	RIF.						TOTALE PAG. 84	
	COMMESSA 5351	IMPIANTO: PROGETTO SUV 334/520						
	NOME FILE	DESCRIZIONE: ISOLA DI SALDATURA ELEMENTO SC25						
	DATA 06/08/2013							

QUADRO COMANDI

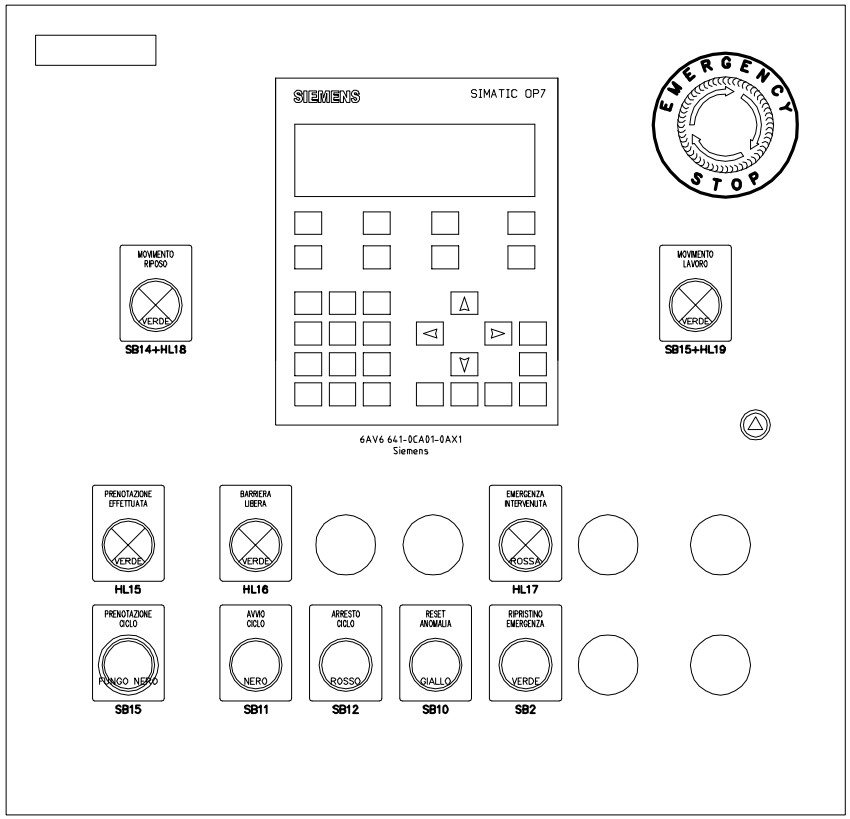

tekno progetti s.r.l. CASSINO www.tekno-progetti.it Sistemi integrati Saldatura/handling	DIS. N° 5351-L01-01	CLIENTE LASIM SPA ZONA INDUSTRIALE LECCE	REV.	MODIFICA	DATA	FIRMA	N° PAG. 71	SEGUE 72
	RIF.							
	COMMESSA 5351	IMPIANTO: PROGETTO SUV 334/520					TOTALE PAG. 84	
	NOME FILE	DESCRIZIONE: ISOLA DI SALDATURA ELEMENTO SC25						
	DATA 06/08/2013							

QUADRO COMANDI

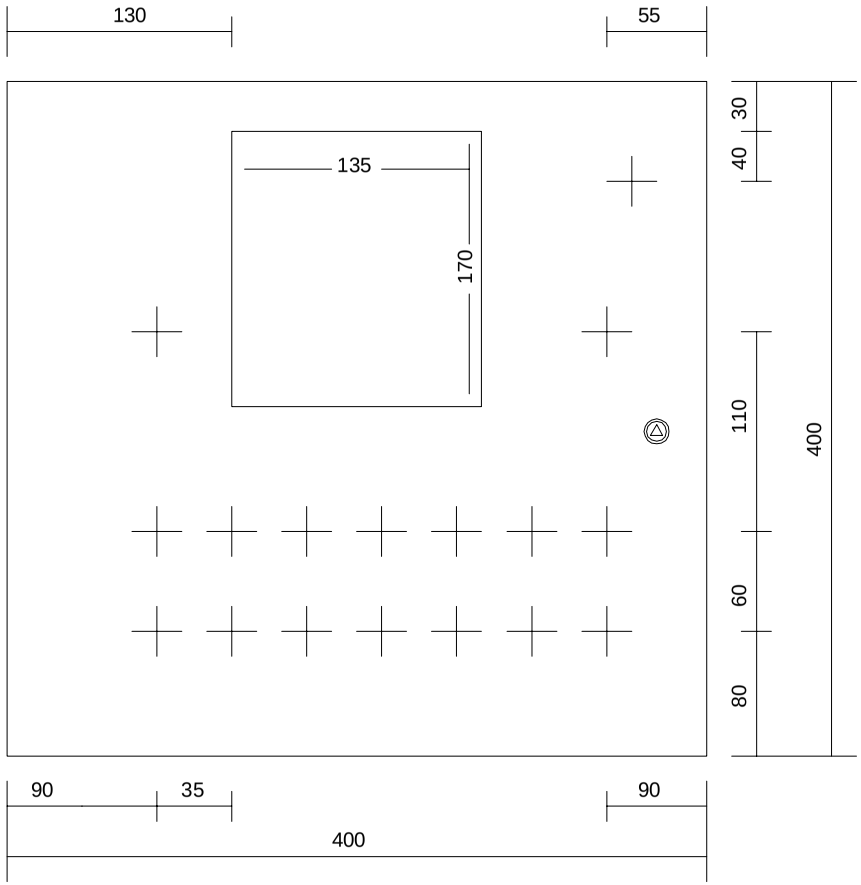

tekno progetti s.r.l. CASSINO www.tekno-progetti.it Sistemi integrati Saldatura/handling	DIS. N° 5351-L01-01	CLIENTE LASIM SPA ZONA INDUSTRIALE LECCE	REV.	MODIFICA	DATA	FIRMA	N° PAG. 72	SEGUE 73
	RIF.							
	COMMESSA 5351	IMPIANTO: PROGETTO SUV 334/520					TOTALE PAG. 84	
	NOME FILE	DESCRIZIONE: ISOLA DI SALDATURA ELEMENTO SC25						
	DATA 06/08/2013							

QUADRO COMANDI

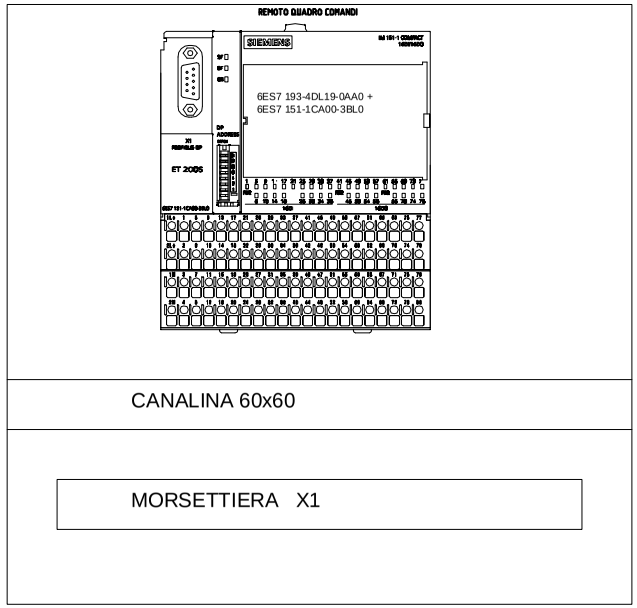

QUADRO COMANDI
Morsettiera X1

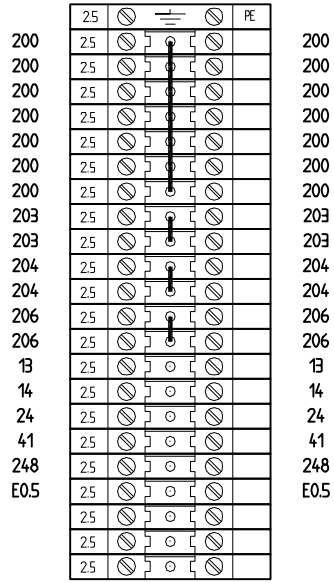

tekno progetti s.r.l. CASSINO www.tekno-progetti.it Sistemi integrati Saldatura/handling	DIS. N° 5351-L01-01	CLIENTE LASIM SPA ZONA INDUSTRIALE LECCE	REV.	MODIFICA	DATA	FIRMA
	RIF.					
	COMMESSA 5351	IMPIANTO: PROGETTO SUV 334/520				
	NOME FILE	DESCRIZIONE:				
	DATA 06/08/2013	ISOLA DI SALDATURA ELEMENTO SC25				

N° PAG.	SEGUE
73	74
TOTALE PAG.	
84	

QUADRO COMANDI

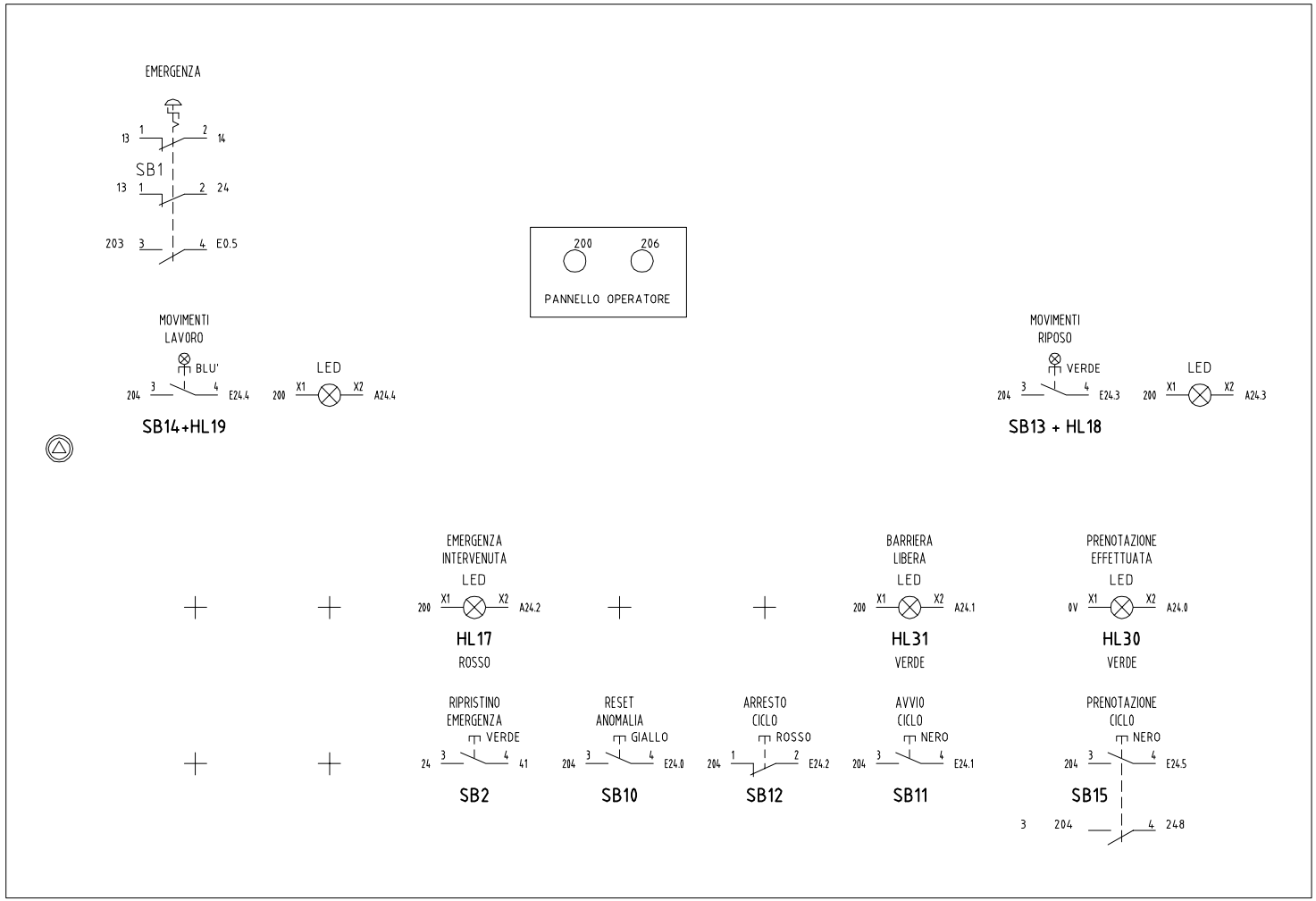

tekno progetti s.r.l. CASSINO www.tekno-progetti.it Sistemi integrati Saldatura/handling	DIS. N° 5351-L01-01	CLIENTE LASIM SPA ZONA INDUSTRIALE LECCE	REV.	MODIFICA	DATA	FIRMA	N° PAG. 74	SEGUE 75
	RIF.							
	COMMESSA 5351	IMPIANTO: PROGETTO SUV 334/520					TOTALE PAG. 84	
	NOME FILE	DESCRIZIONE: ISOLA DI SALDATURA ELEMENTO SC25						
	DATA 06/08/2013							

PULSANTIERA ACCESSO

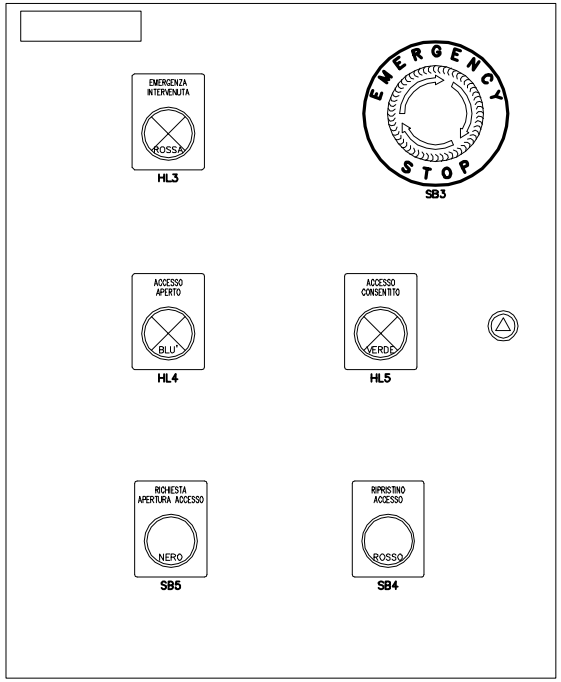

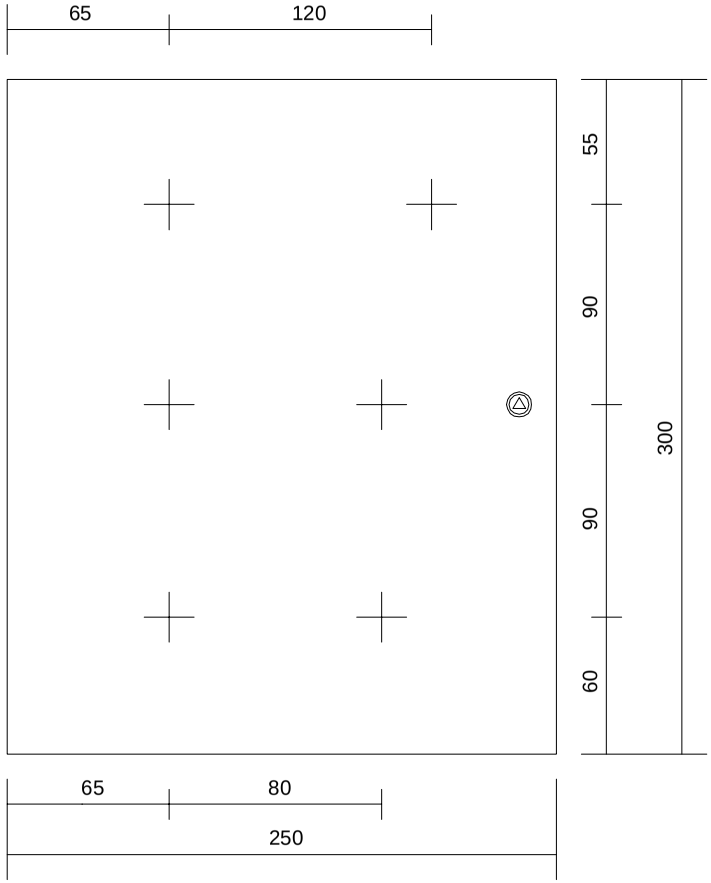

tekno progetti s.r.l. CASSINO www.tekno-progetti.it Sistemi integrati Saldatura/handling	DIS. N°	5351-L01-01	CLIENTE LASIM SPA ZONA INDUSTRIALE LECCE	REV.	MODIFICA	DATA	FIRMA	N° PAG. 75 / SEGUE 76
	RIF.							
	COMMESSA	5351	IMPIANTO: PROGETTO SUV 334/520					TOTALE PAG. 84
	NOME FILE		DESCRIZIONE: ISOLA DI SALDATURA ELEMENTO SC25					
	DATA	06/08/2013						

PULSANTIERA ACCESSO

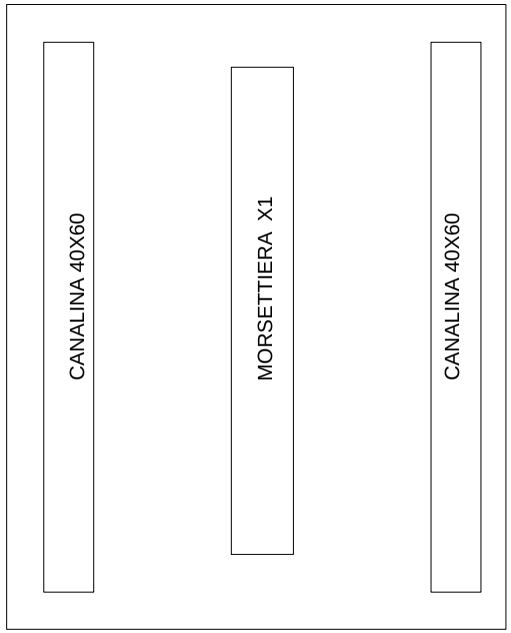

PULSANTIERA ACCESSO

Morsettiera X1

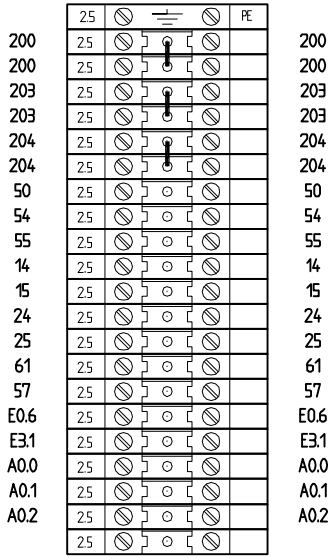

tekno progetti s.r.l. CASSINO www.tekno-progetti.it Sistemi integrati Saldatura/handling	DIS. N° 5351-L01-01	CLIENTE LASIM SPA ZONA INDUSTRIALE LECCE	REV.	MODIFICA	DATA	FIRMA	N° PAG. 76 / SEGUE 77
	RIF.						
	COMMESSA 5351	IMPIANTO: PROGETTO SUV 334/520					TOTALE PAG. 84
	NOME FILE	DESCRIZIONE: ISOLA DI SALDATURA ELEMENTO SC25					
	DATA 06/08/2013						

PULSANTIERA ACCESSO

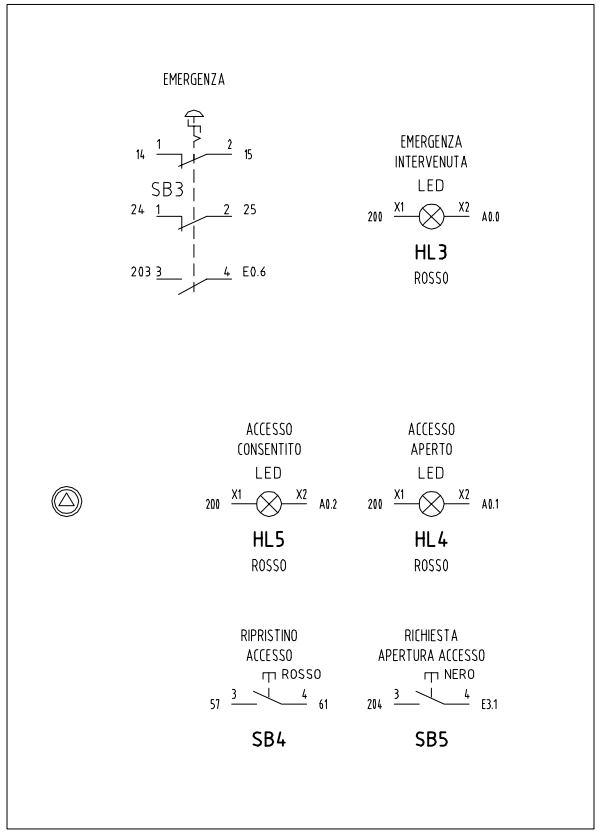

tekno progetti s.r.l. CASSINO www.tekno-progetti.it Sistemi integrati Saldatura/handling	DIS. N°	5351-L01-01	CLIENTE LASIM SPA ZONA INDUSTRIALE LECCE	REV.	MODIFICA	DATA	FIRMA	N° PAG. 77 / SEGUE 78
	RIF.							
	COMMESSA	5351	IMPIANTO: PROGETTO SUV 334/520					TOTALE PAG. 84
	NOME FILE		DESCRIZIONE: ISOLA DI SALDATURA ELEMENTO SC25					
	DATA	06/08/2013						

SCD1 TAVOLA ROTANTE

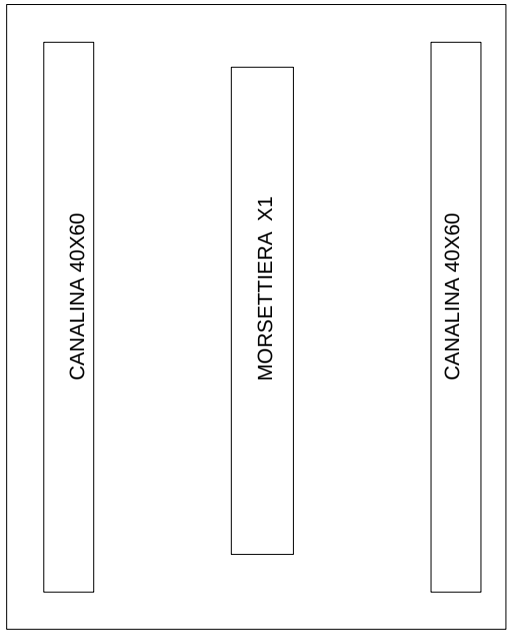

SCD 1 TAVOLA ROTANTE

Morsettiera X1

	2.5	PE	
200	2.5		200
200	2.5		200
200	2.5		200
200	2.5		200
203	2.5		203
203	2.5		203
204	2.5		204
204	2.5		204
206	2.5		206
207	2.5		207
211	2.5		211
212	2.5		212
245	2.5		245
246	2.5		246
E4.0	2.5		E4.0
E4.1	2.5		E4.1
E4.2	2.5		E4.2
E4.3	2.5		E4.3
E4.4	2.5		E4.4
	2.5		
A1.0	2.5		A1.0
A1.0A	2.5		A1.0A
A1.0B	2.5		A1.0B
A1.1	2.5		A1.1
A1.1A	2.5		A1.1A
A1.1B	2.5		A1.1B
	2.5		

tekno progetti s.r.l. CASSINO
www.tekno-progetti.it
Sistemi integrati Saldatura/handling

DIS. N°	5351-L01-01	CLIENTE	REV.	MODIFICA	DATA	FIRMA	N° PAG.	SEGUE
RIF.		LASIM SPA ZONA INDUSTRIALE LECCE					78	79
COMMESSA	5351	IMPIANTO: PROGETTO SUV 334/520					TOTALE PAG.	
NOME FILE		DESCRIZIONE:					84	
DATA	06/08/2013	ISOLA DI SALDATURA ELEMENTO SC25						

SCD2 PRESSA

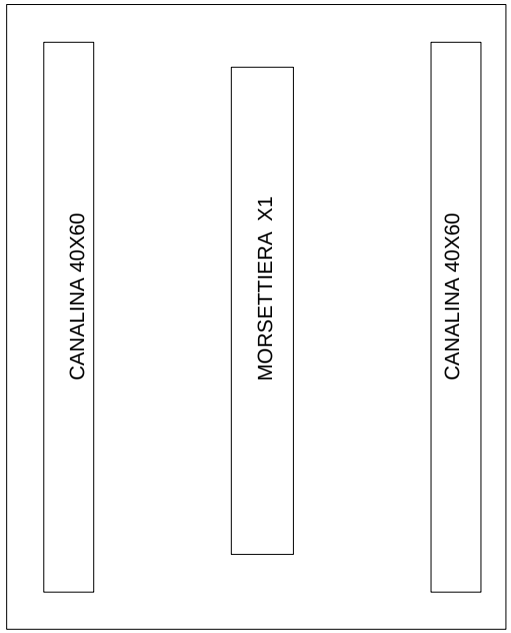

SCD 2 PRESSA
Morsettiera X1

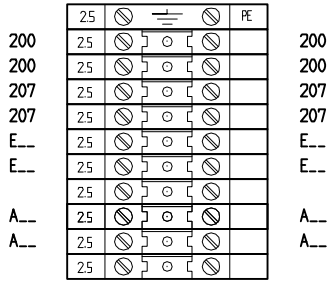

tekno progetti s.r.l. CASSINO www.tekno-progetti.it Sistemi integrati Saldatura/handling	DIS. N° 5351-L01-01	CLIENTE LASIM SPA ZONA INDUSTRIALE LECCE	REV.	MODIFICA	DATA	FIRMA	N° PAG. 79 / SEGUE 80
	RIF.						
	COMMESSA 5351	IMPIANTO: PROGETTO SUV 334/520					TOTALE PAG. 84
	NOME FILE	DESCRIZIONE: ISOLA DI SALDATURA ELEMENTO SC25					
	DATA 06/08/2013						

CAVI ESTERNI \ EXTERNAL CABLES

QUADRO \ BOARD									DESTINAZIONE \ LOCATION			
QUADRO BOARD	FOGLIO SHEET	NR. MORSETTO TERMINAL NO.	NR. FILO CONDUCTOR NO.	ID SUL CAVO ID IN CABLE	CAVO CABLE	LUNGHEZZA LENGHT [mt]	DISTURBO NOISE LEVEL	ID SUL CAVO ID IN CABLE	NR. FILO CONDUCTOR NO.	NR. MORSETTO TERMINAL NO.	FOGLIO SHEET	QUADRO BOARD
										PIN X3		
QG X2		O	15	1				1	15	11		R1 - X3
QG X2		O	16	2	FROR 450/750V 16G1			2	16	13		R1 - X3
QG X2		O	25	3	QUADRO GENERALE A CONSOLLE ROBOT 1			3	25	12		R1 - X3
QG X2		O	26	4				4	26	14		R1 - X3
QG X2		O	700	5				5	700	4		R1 - X3
QG X2		O	701	6				6	701	5		R1 - X3
QG X2		O	702	7				7	702	6		R1 - X3
QG X2		O	703	8				8	703	7		R1 - X3
QG X2		O	704	9				9	704	18		R1 - X3
QG X2		O	705	10				10	705	20		R1 - X3
QG X2		O	706	11				11	706	19		R1 - X3
QG X2		O	707	12				12	707	21		R1 - X3
		O		13				13				
		O		14				14				
		O		15				15				
		O		G/V				G/V				
		O										
										PIN X3		
QG X2		O	16	1				1	16	11		R2 - X3
QG X2		O	17	2	FROR 450/750V 16G1			2	17	13		R2 - X3
QG X2		O	25	3	QUADRO GENERALE A CONSOLLE ROBOT 2			3	25	12		R2 - X3
QG X2		O	26	4				4	26	14		R2 - X3
QG X2		O	27	5				5	27	4		R2 - X3
QG X2		O	710	6				6	710	5		R2 - X3
QG X2		O	711	7				7	711	6		R2 - X3
QG X2		O	713	8				8	713	7		R2 - X3
QG X2		O	714	9				9	714	18		R2 - X3
QG X2		O	715	10				10	715	20		R2 - X3
QG X2		O	716	11				11	716	19		R2 - X3
QG X2		O	717	12				12	717	21		R2 - X3
		O		13				13				
		O		14				14				
		O		15				15				
		O		G/V				G/V				
		O										

tekno progetti s.r.l. CASSINO
www.tekno-progetti.it
Sistemi integrati Saldatura/handling

DIS. N°	5351-L01-01	CLIENTE	REV.	MODIFICA	DATA	FIRMA	N° PAG. 80 / SEGUE 81
RIF.		LASIM SPA ZONA INDUSTRIALE LECCE					
COMMESSA	5351	IMPIANTO: PROGETTO SUV 334/520					TOTALE PAG. 84
NOME FILE		DESCRIZIONE:					
DATA	06/08/2013	ISOLA DI SALDATURA ELEMENTO SC25					

CAVI ESTERNI \ EXTERNAL CABLES

QUADRO \ BOARD									DESTINAZIONE \ LOCATION			
QUADRO BOARD	FOGLIO SHEET	NR. MORSETTO TERMINAL NO.	NR. FILO CONDUCTOR NO.	ID SUL CAVO ID IN CABLE	CAVO CABLE	LUNGHEZZA LENGHT [mt]	DISTURBO NOISE LEVEL	ID SUL CAVO ID IN CABLE	NR. FILO CONDUCTOR NO.	NR. MORSETTO TERMINAL NO.	FOGLIO SHEET	QUADRO BOARD
QG X2		O	200	1				1	200	O		QC - X1
QG X2		O	203	2	FROR 450/750V 19G1			2	203	O		QC - X1
QG X2		O	204	3	QUADRO GENERALE A QUADRO COMANDI			3	204	O		QC - X1
QG X2		O	206	4				4	206	O		QC - X1
QG X2		O		5				5		O		QC - X1
QG X2		O	13	6				6	13	O		QC - X1
QG X2		O	14	7				7	14	O		QC - X1
QG X2		O	24	8				8	24	O		QC - X1
QG X2		O	41	9				9	41	O		QC - X1
QG X2		O		10				10		O		QC - X1
QG X2		O	248	11				11	248	O		QC - X1
QG X2		O	E0.5	12				12	E0.5	O		QC - X1
		O		13				13		O		
		O		14				14		O		
		O		15				15		O		
		O		16				16		O		
		O		17				17		O		
		O		18				18		O		
		O		G/V				G/V		O		

tekno progetti s.r.l. CASSINO
www.tekno-progetti.it
Sistemi integrati Saldatura/handling

DIS. N°	5351-L01-01	CLIENTE	REV.	MODIFICA	DATA	FIRMA	N° PAG. 81 / SEGUE 82
RIF.		LASIM SPA ZONA INDUSTRIALE LECCE					
COMMESSA	5351	IMPIANTO: PROGETTO SUV 334/520					TOTALE PAG. 84
NOME FILE		DESCRIZIONE:					
DATA	06/08/2013	ISOLA DI SALDATURA ELEMENTO SC25					

CAVI ESTERNI \ EXTERNAL CABLES

QUADRO \ BOARD									DESTINAZIONE \ LOCATION			
QUADRO BOARD	FOGLIO SHEET	NR. MORSETTO TERMINAL NO.	NR. FILO CONDUCTOR NO.	ID SUL CAVO ID IN CABLE	CAVO CABLE	LUNGHEZZA LENGHT [mt]	DISTURBO NOISE LEVEL	ID SUL CAVO ID IN CABLE	NR. FILO CONDUCTOR NO.	NR. MORSETTO TERMINAL NO.	FOGLIO SHEET	QUADRO BOARD
QG X2		O	200	1	FROR 450/750V 24G1			1	200	O		PTA - X1
QG X2		O	203	2	QUADRO GENERALE A PULSANTIERA ACCESSO			2	203	O		PTA - X1
QG X2		O	204	3				3	204	O		PTA - X1
QG X2		O	50	4				4	50	O		PTA - X1
QG X2		O	54	5				5	54	O		PTA - X1
QG X2		O	55	6				6	55	O		PTA - X1
QG X2		O	14	7				7	14	O		PTA - X1
QG X2		O	15	8				8	15	O		PTA - X1
QG X2		O	24	9				9	24	O		PTA - X1
QG X2		O	25	10				10	25	O		PTA - X1
QG X2		O	61	11				11	61	O		PTA - X1
QG X2		O	57	12				12	57	O		PTA - X1
QG X2		O	E0.6	13				13	E0.6	O		PTA - X1
QG X2		O	E3.1	14				14	E3.1	O		PTA - X1
QG X2		O	A0.0	15				15	A0.0	O		PTA - X1
QG X2		O	A0.1	16				16	A0.1	O		PTA - X1
QG X2		O	A0.2	17				17	A0.2	O		PTA - X1
QG X2		O		18				18		O		PTA - X1
QG X2		O		19				19		O		PTA - X1
QG X2		O		20				20		O		PTA - X1
QG X2		O		21				21		O		PTA - X1
QG X2		O		22				22		O		PTA - X1
QG X2		O		23				23		O		PTA - X1
QG X2		O		24				24		O		PTA - X1
QG X2		O		G/V				G/V		O		

tekno progetti s.r.l. CASSINO
www.tekno-progetti.it
Sistemi integrati Saldatura/handling

DIS. N°	5351-L01-01	CLIENTE	REV.	MODIFICA	DATA	FIRMA	N° PAG. 82 / SEGUE 83
RIF.		LASIM SPA ZONA INDUSTRIALE LECCE					
COMMESSA	5351	IMPIANTO: PROGETTO SUV 334/520					TOTALE PAG. 84
NOME FILE		DESCRIZIONE:					
DATA	06/08/2013	ISOLA DI SALDATURA ELEMENTO SC25					

CAVI ESTERNI \ EXTERNAL CABLES

QUADRO \ BOARD									DESTINAZIONE \ LOCATION			
QUADRO BOARD	FOGLIO SHEET	NR. MORSETTO TERMINAL NO.	NR. FILO CONDUCTOR NO.	ID SUL CAVO ID IN CABLE	CAVO CABLE	LUNGHEZZA LENGHT [mt]	DISTURBO NOISE LEVEL	ID SUL CAVO ID IN CABLE	NR. FILO CONDUCTOR NO.	NR. MORSETTO TERMINAL NO.	FOGLIO SHEET	QUADRO BOARD
QG X2		O	200	1	FROR 450/750V 24G1			1	200	O		SCD1 - X1
QG X2		O	207	2	QUADRO GENERALE A SCD1 TAVOLA ROTANTE			2	203	O		SCD1 - X1
QG X2		O	206	3				3	204	O		SCD1 - X1
QG X2		O	203	4				4	50	O		SCD1 - X1
QG X2		O	204	5				5	54	O		SCD1 - X1
QG X2		O	A1.0	6				6	55	O		SCD1 - X1
QG X2		O	A1.0B	7				7	14	O		SCD1 - X1
QG X2		O	15	8				8	15	O		SCD1 - X1
QG X2		O	24	9				9	24	O		SCD1 - X1
QG X2		O	25	10				10	25	O		SCD1 - X1
QG X2		O	61	11				11	61	O		SCD1 - X1
QG X2		O	57	12				12	57	O		SCD1 - X1
QG X2		O	E0.6	13				13	E0.6	O		SCD1 - X1
QG X2		O	E3.1	14				14	E3.1	O		SCD1 - X1
QG X2		O	A0.0	15				15	A0.0	O		SCD1 - X1
QG X2		O	A0.1	16				16	A0.1	O		SCD1 - X1
QG X2		O	A0.2	17				17	A0.2	O		SCD1 - X1
QG X2		O		18				18		O		SCD1 - X1
QG X2		O		19				19		O		SCD1 - X1
QG X2		O		20				20		O		SCD1 - X1
QG X2		O		21				21		O		SCD1 - X1
QG X2		O		22				22		O		SCD1 - X1
QG X2		O		23				23		O		SCD1 - X1
QG X2		O		24				24		O		SCD1 - X1
QG X2		O		G/V				G/V		O		

tekno progetti s.r.l. CASSINO
www.tekno-progetti.it
Sistemi integrati Saldatura/handling

DIS. N°	5351-L01-01	CLIENTE	REV.	MODIFICA	DATA	FIRMA	N° PAG. / SEGUE
RIF.		LASIM SPA ZONA INDUSTRIALE LECCE					83 / 10019T
COMMESSA	5351	IMPIANTO: PROGETTO SUV 334/520					TOTALE PAG.
NOME FILE		DESCRIZIONE:					84
DATA	06/08/2013	ISOLA DI SALDATURA ELEMENTO SC25					

tekno progetti s.r.l. CASSINO www.tekno-progetti.it Sistemi integrati Saldatura/handling	DIS. N°	5351-L01-01	CLIENTE LASIM SPA ZONA INDUSTRIALE LECCE	REV.	MODIFICA	DATA	FIRMA	N° PAG. 10019T	SEGUE /
	RIF.								
	COMMESSA	5351	IMPIANTO: PROGETTO SUV 334/520					TOTALE PAG. 84	
	NOME FILE		DESCRIZIONE: ISOLA DI SALDATURA ELEMENTO SC25						
	DATA	06/08/2013							