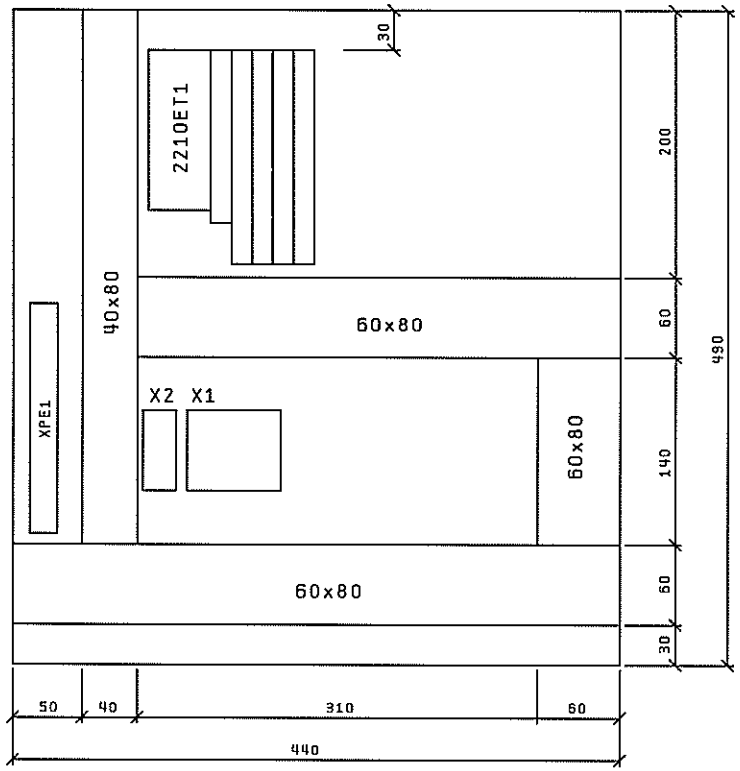

PIASTRA IN LAMIERA ZINCATA

SCHEMA REV. 02	tekn@alfa Via G. D'ANNUNZIO, 6 10092 BEINASCO TORINO - ITALIA	DATA	12.10.2012	FIAT EMEA ENGINE & TRANSMISSION MANUFACTURING Pratola Plant	BASAMENTO MOTORE TR1-OP155 LINEA TRASP. ASSERVIM. PORTALI OP155	PULSANTIERA PL21 PANNELLO INTERNO	Dis. N°: 4562-SEL001	-	
REVISIONE FOGLIO		DISEGN.	TEKNOALFA					+	
01		VISTO	TEKNOALFA				Commessa: 4562	FG. 8331	
		APPR.		EPLAN 5.75	Matr. 20.277			F.S. 8332	di: 10104

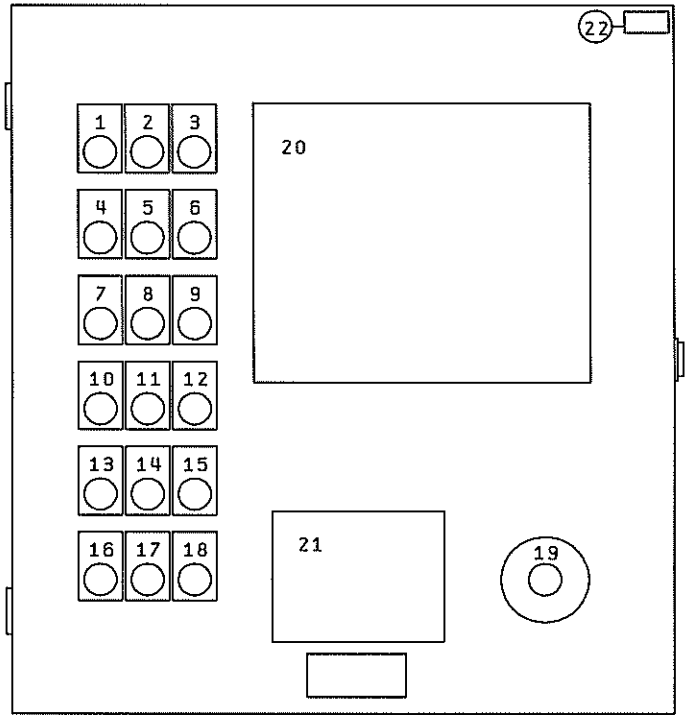

Rif.	SIGLA	TIPO TARGHETTE	DICITURE TARGHETTE
1		P	
2	SBE120.5 HLA120.2	P	AVVIO CICLO AUTOMATICO GRUPPO C
3	HLA120.1	P	ANOMALIA PRESENTE
4		P	
5	SBE120.6 HLA120.4	P	ARRESTO A FINE CICLO GRUPPO C
6	SBE121.0	P	RESET ANOMALIE
7	SBE120.3	P	CICLO GRUPPO C MANO AUTO
8	SBE120.7 HLA120.3	P	ARRESTO CICLO IMMEDIATO
9	SBE121.1 HLA120.5		POSIZIONE DI RIPOSO
10			
11			
12			
13			
14			
15			
16			
17			
18			
19	SBE120.0	S	ARRESTO DI EMERGENZA

Rif.	SIGLA	TIPO TARGHETTE	DICITURE TARGHETTE
20	930A1	--	PANNELLO OPERATORE OP1778
21	121XS1	M	230Vac-max500VA SOLO PER TERMINALE DI PROGRAMMAZIONE
22	PL21	D	PL21

(A÷Z) TARGHE MONITORIE FG. 8000

SCHEMA REV. 02	tekn@alfa Via G. D'ANNUNZIO, 5 10092 BEINASCO TORINO - ITALIA	DATA	12.10.2012	FIAT EMEA ENGINE & TRANSMISSION MANUFACTURING Pratola Plant	BASAMENTO MOTORE TR1-OP155 LINEA TRASP. ASSERVIM. PORTALI OP155	PULSANTIERA PL21 DISPOSIZIONE COMPONENTI	Dis. N°: 4562-SEL001
REVISIONE FOGLIO		DISEGN.	TEKNOALFA				Commessa: 4562
01		VISTO	TEKNOALFA				FG. 8332
		APPR.		EPLAN 5.75	Matr. 20.277		F.S. 8333 di: 10104

TK-Mor01. SKK-30.11.07

PL21-X1

51000	●	930.17
51000	●	2210.15
51000	●	2221.3
51000	●	2222.3
54011	●	2210.16
54011	●	2212.3
54013	●	2210.16
54013	●	2212.9
54013	●	2213.7
54151	○	2210.15
54161	○	930.17
61500	○	616.4
61501	○	616.4
61502	○	616.6
61503	○	616.6
61600	○	616.4
61601	○	616.6
A121.0	○	2222.3
A121.1	○	2222.5
E121.2	○	2213.7
E121.3	○	2213.9
E121.4	○	2213.11

SCHEMA REV. 02

REVISIONE	FOGLIO
01	

tekno alfa
Via G. D'ANNUNZIO, 6
10092 BENASCO
TORINO - ITALIA

		DATA
DISEGN.	TEKNOALFA	12.10.2012
VISTO	TEKNOALFA	
APPR.		

FIAT
EMER
ENGINE & TRANSMISSION
MANUFACTURING
Pratola Plant

EPLAN 5.75
Matr. 20.277

BASAMENTO MOTORE
TR1-OP155 LINEA TRASP.
ASSERVIM.PORTALI OP155

PL21-X1
CIRCUITI AUSILIARI
PULSANTIERA PL21

Dis. N°: 4562-SEL001
Commessa: 4562

FG. 8333
F.S. 8334 di: 10104

TK-Mor01.SKK-30.11.07

PL21-X2

12000	○	121.3
12001	○	121.2
	○	
	○	
	○	
	○	
	○	
	○	
	○	
	○	
	○	
	○	
	○	
	○	
	○	
	○	
	○	
	○	
	○	
	○	
	○	
	○	
	○	
	○	
	○	
	○	
	○	
	○	
	○	
	○	
	○	
	○	
	○	
	○	
	○	
	○	
	○	
	○	
	○	
	○	
	○	
	○	
	○	
	○	
	○	
	○	
	○	
	○	
	○	
	○	

1 2 3 4 5 6 7 8 9 10 11 12 13 14 15 16 17 18 19

SCHEMA REV. 02
REVISIONE | FOGLIO
01

teknoalfa
Via G. D'ANNUNZIO, 6
10092 BEINASCO
TORINO - ITALIA

DATA 12.10.2012
DISEGN. TEKNOALFA
VISTO TEKNOALFA
APPR.

FIAT
EMEA
ENGINE & TRANSMISSION
MANUFACTURING
Pratola Plant

EPLAN 5.75
Matr. 20.277

BASAMENTO MOTORE
TR1-OP155 LINEA TRASP.
ASSERVIM.PORTALI OP155

PL21-X2
CIRCUITI 230V
PULSANTIERA PL21

Dis. N: 4562-SEL001
Commessa: 4562

=
+
FG. 8334
F.S. 8340 di: 10104

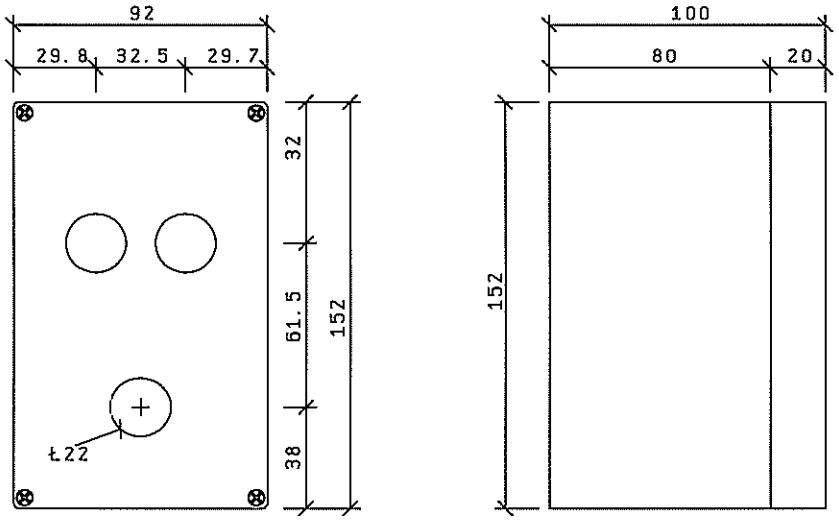

SCHEMA REV. 02	tekn@alfa Via G. D'ANNUNZIO, 6 10092 BEINASCO TORINO-ITALIA	DATA	12.10.2012	FIAT EMEA ENGINE & TRANSMISSION MANUFACTURING Pratola Plant	BASAMENTO MOTORE TR1-OP155 LINEA TRASP. ASSERVIM. PORTALI OP155	PULSANTIERA PL22	Dis. N°: 4562-SEL001
REVISIONE FOGLIO		DISEGN.	TEKNOALFA				Commessa: 4562
01		VISTO	TEKNOALFA				F6. 8340
		APPR.		EPLAN 5.75	Matr. 20.277		F.S. 8341 di: 10104

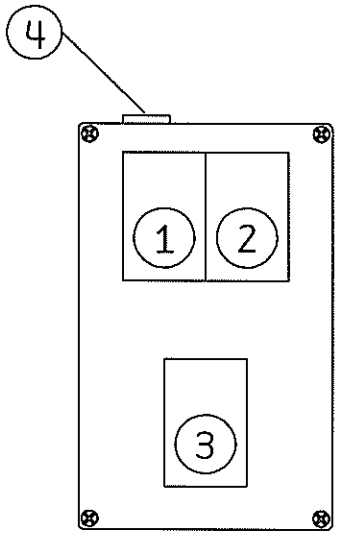

Rif.	SIGLA	TIPO TARGHETTE	DICITURE TARGHETTE
1	SBE121.3 HLA121.0	P	RICHIESTA APERTURA/ CHIUSURA
2	SBE121.4 HLA121.1	P	AVVIO CICLO
3	SBE121.2	P	ARRESTO DI EMERGENZA
4	PL22	O	PL22
5			
6			
7			
8			
9			
10			
11			
12			
13			
14			
15			
16			
17			
18			
19			

(A÷Z)TARGHE MONITORIE FG.8000

SCHEMA REV. 02	teknoalfa Via G. D'ANNUNZIO, 6 10092 BEINASCO TORINO - ITALIA	DATA	12.10.2012	FIAT EMEA ENGINE & TRANSMISSION MANUFACTURING Pratola Plant	BASAMENTO MOTORE TR1-OP155 LINEA TRASP. ASSERVIM. PORTALI OP155	PULSANTIERA PL22	Dis. N°: 4562-SEL001
REVISIONE FOGLIO		DISEGN.	TEKNOALFA				Commessa: 4562
01		VISTO	TEKNOALFA				FG. 8341
		APPR.		EPLAN 5.75	Matr. 20.277		F.S. 8350 di: 10104

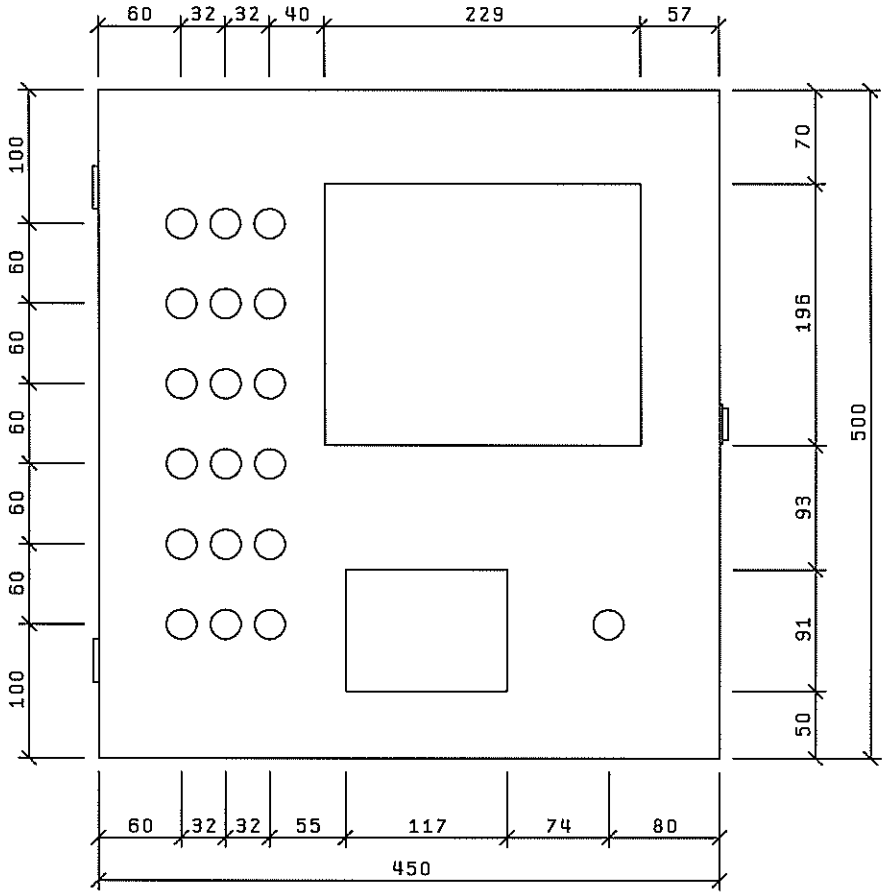

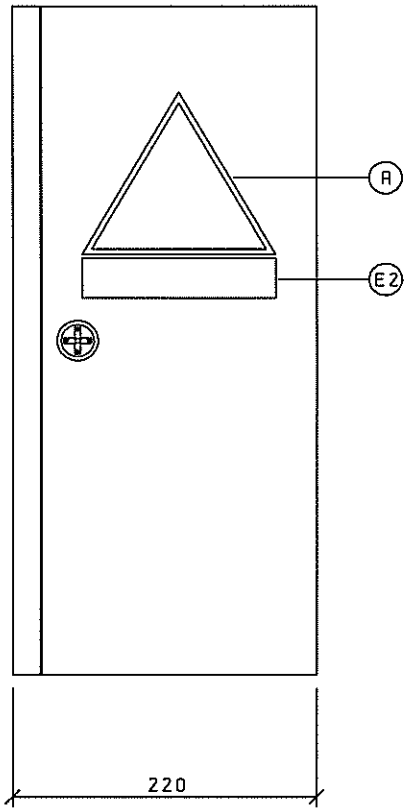

(A÷Z) TARGHE MONITORIE FG. 8000
(1÷57) TARGHE COMPONENTI FG. 8102
COLORAZIONE INTERNA - ESTERNA RAL 9010

SCHEMA REV. 02	tekn@alfa Via G. D'ANNUNZIO, 6 10092 BEINASCO TORINO - ITALIA	DATA	12.10.2012	FIAT EMEA ENGINE & TRANSMISSION MANUFACTURING Pratola Plant	BASAMENTO MOTORE TR1-OP155 LINEA TRASP. ASSERVIM. PORTALI OP155	PULSANTIERA PL31 FORATURE	Dis. N°: 4562-SEL001
REVISIONE FOGLIO 02		DISEGN.	TEKNOALFA				Commessa: 4562
		VISTO	TEKNOALFA				FG. 8350
		APPR.		EPLAN 5.75	Matr. 20.277		F.S. 8351 di: 10104

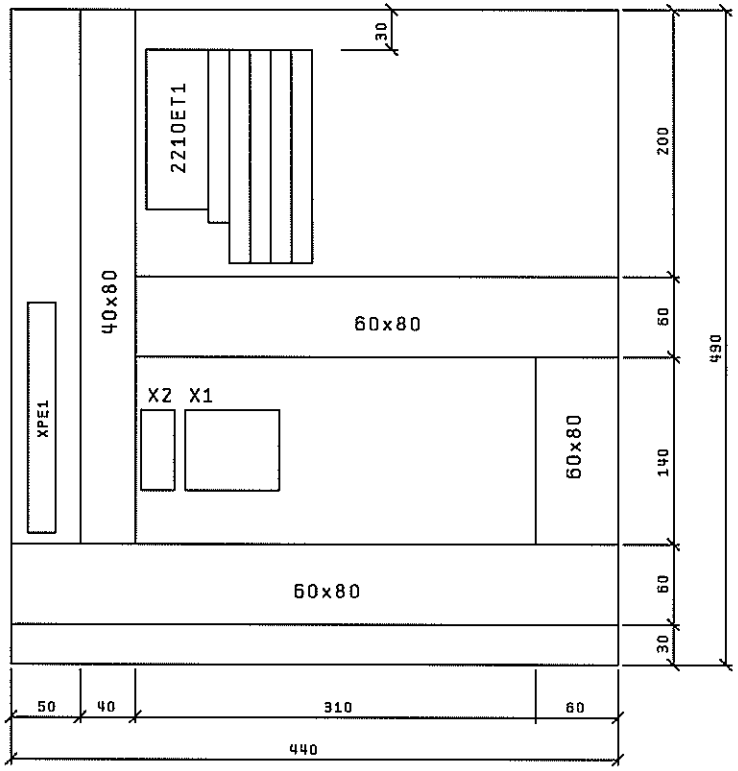

PIASTRA IN LAMIERA ZINCATA

SCHEMA REV. 02	teknoalfa Via G. D'ANNUNZIO, 5 10092 BEINASCO TORINO - ITALIA	DATA	12.10.2012	FIAT EMER ENGINE & TRANSMISSION MANUFACTURING Pratola Plant	BASAMENTO MOTORE TR1-OP155 LINEA TRASP. ASSERVIM. PORTALI OP155	PULSANTIERA PL31 PANNELLO INTERNO	Dis. N°: 4562-SEL001
REVISIONE FOGLIO		DISEGN.	TEKNOALFA				Commessa: 4562
02		VISTO	TEKNOALFA				FG. 8351
		APPR.		EPLAN 5.75	Matr. 20.277		F.S. 8352 di: 10104

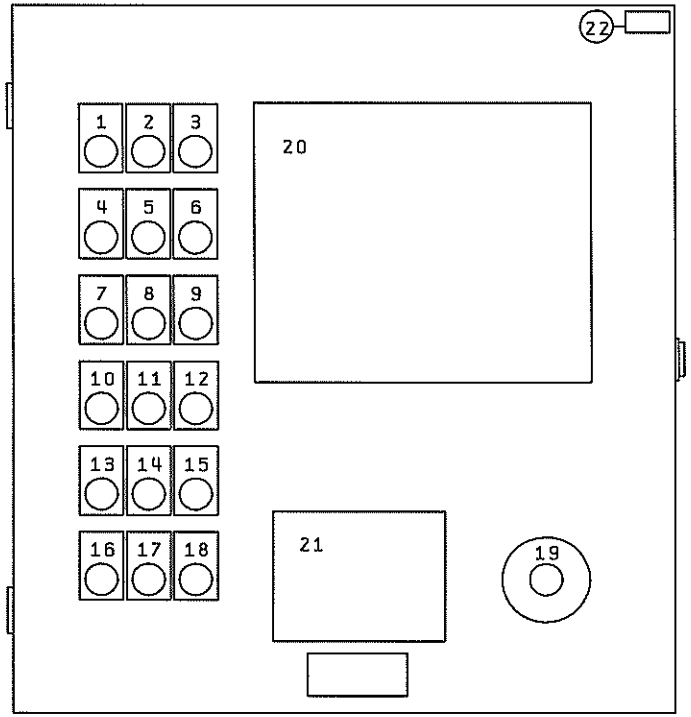

Rif.	SIGLA	TIPO TARGHETTE	DICITURE TARGHETTE
1		P	
2	SBE130.5 HLA130.2	P	AVVIO CICLO AUTOMATICO GRUPPO 0
3	HLA130.1	P	ANOMALIA PRESENTE
4		P	
5	SBE130.6 HLA130.4	P	ARRESTO A FINE CICLO GRUPPO 0
6	SBE131.0	P	RESET ANOMALIE
7	SAE130.3	P	CICLO GRUPPO 0 MANO AUTO
8	SBE130.7 HLA130.3	P	ARRESTO CICLO IMMEDIATO
9	SBE131.1 HLA130.5		POSIZIONE DI RIPOSO
10			
11			
12			
13			
14			
15			
16			
17			
18			
19	SBE120.0	S	ARRESTO DI EMERGENZA

Rif.	SIGLA	TIPO TARGHETTE	DICITURE TARGHETTE
20	940A1	--	PANNELLO OPERATORE OP177B
21	121XS2	M	230Vac-max500VA SOLO PER TERMINALE DI PROGRAMMAZIONE
22	PL31	O	PL31

(A÷Z)TARGHE MONITORIE FG.8000

SCHEMA REV. 02	tekn@alfa Via G. D'ANNUNZIO, 6 10092 BEINASCO TORINO - ITALIA	DATA	12.10.2012	FIAT EMEA ENGINE & TRANSMISSION MANUFACTURING Pratola Plant	BASAMENTO MOTORE TR1-OP155 LINEA TRASP. ASSERVIM. PORTALI OP155	PULSANTIERA PL31 DISPOSIZIONE COMPONENTI	Dis. N°: 4562-SEL001	-
REVISIONE FOGLIO		DISEGN.	TEKNOALFA					+
02		VISTO	TEKNOALFA				Commessa: 4562	FG. 8352
		APPR.		EPLAN 5.75	Matr. 20.277			F.S. 8353 di: 10104

TK-Mor01. SKK-30. 11. 07

PL31-X1

51000	●	940.17
51000	●	2310.15
51000	●	2321.3
51000	●	2322.3
54011	●	2310.16
54011	●	2312.3
54013	●	2310.16
54013	●	2312.9
54013	●	2313.7
54151	○	2310.15
54161	○	940.17
62000	○	621.4
62001	○	621.4
62002	○	621.6
62003	○	621.6
62100	○	621.4
62101	○	621.6
A131.0	○	2322.3
A131.1	○	2322.5
E131.2	○	2313.7
E131.3	○	2313.9
E131.4	○	2313.11

SCHEMA REV. 02

REVISIONE	FOGLIO
02	

tekno alfa
Via G. D'ANNUNZIO, 5
10092 BEINASCO
TORINO-ITALIA

		DATA
DISEGN.	TEKNOALFA	12.10.2012
VISTO	TEKNOALFA	
APPR.		

FIAT
EMEA
ENGINE & TRANSMISSION
MANUFACTURING
Pratola Plant

EPLAN 5.75 | Matr. 20.277

BASAMENTO MOTORE
TR1-OP155 LINEA TRASP.
ASSERVIM. PORTALI OP155

PL31-X1
CIRCUITI AUSILIARI
PULSANTIERA PL31

Dis. N°: 4562-SEL001
Commessa: 4562

+ FG. 8353
F.S. 8354 di: 10104

TK-Mor01.SKK-30.11.07

PL31-X2

121.11	
121.10	
12000	
12001	

SCHEMA REV. 02	tekn@alfa Via G. D'ANNUNZIO, 5 10092 BEINASCO TORINO - ITALIA	DATA	12.10.2012	FIAT EMEA ENGINE & TRANSMISSION MANUFACTURING Pratola Plant	BASAMENTO MOTORE TR1-OP155 LINEA TRASP. ASSERVIM. PORTALI OP155
REVISIONE FOGLIO		DISEGN.	TEKNOALFA		PL31-X2 CIRCUITI 230V PULSANTIERA PL31
02		VISTO	TEKNOALFA		Dis. N°: 4562-SEL001
		APPR.		EPLAN 5.75 Matr. 20.277	Commessa: 4562

-	
+	
FG.	8354
F.S.	8360 di: 10104

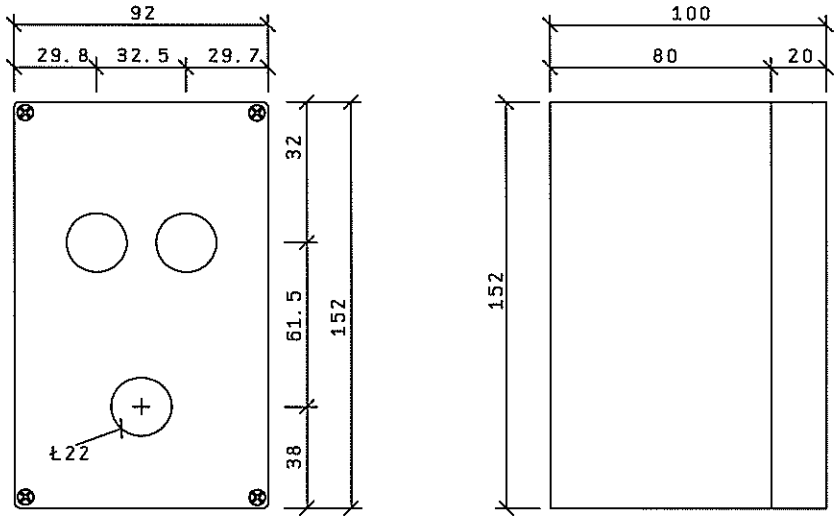

SCHEMA REV. 02	tekn@alfa Via G. D'ANNUNZIO, 5 10092 BEINASCO TORINO - ITALIA	DATA	12.10.2012	FIAT EMEA ENGINE & TRANSMISSION MANUFACTURING Pratola Plant	BASAMENTO MOTORE TR1-OP155 LINEA TRASP. ASSERVIM. PORTALI OP155	PULSANTIERA PL32	Dis. N°: 4562-SEL001	-	
REVISIONE FOGLIO		DISEGN.	TEKNOALFA					+	
02		VISTO	TEKNOALFA				Commessa: 4562	FG. 8360	
		APPR.		EPLAN 5.75	Matr. 20.277			F.S. 8361	di: 10104

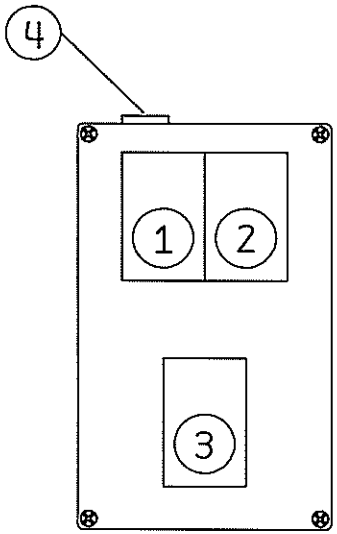

Rif.	SIGLA	TIPO TARGHETTE	DICITURE TARGHETTE
1	SBE131.3 HLA131.0	P	RICHIESTA APERTURA/ CHIUSURA
2	SBE131.4 HLA131.1	P	AVVIO CICLO
3	SBE131.2	P	ARRESTO DI EMERGENZA
4	PL32	D	PL32
5			
6			
7			
8			
9			
10			
11			
12			
13			
14			
15			
16			
17			
18			
19			

(A÷Z)TARGHE MONITORIE FG.8000

SCHEMA REV. 02
REVISIONE FOGLIO 02

tekn@alfa
Via G. D'ANNUNZIO, 5
10092 BEINASCO
TORINO - ITALIA

DATA	12.10.2012
DISEGN.	TEKNOALFA
VISTO	TEKNOALFA
APPR.	

FIAT
EMEA
ENGINE & TRANSMISSION
MANUFACTURING
Pratola Plant

EPLAN 5.75 | Matr. 20.277

BASAMENTO MOTORE
TR1-OP155 LINEA TRASP.
ASSERVIM. PORTALI OP155

PULSANTIERA
PL32

Dis. N°: 4562-SEL001
Commessa: 4562

FG. 8361
F.S. 8400 di: 10104

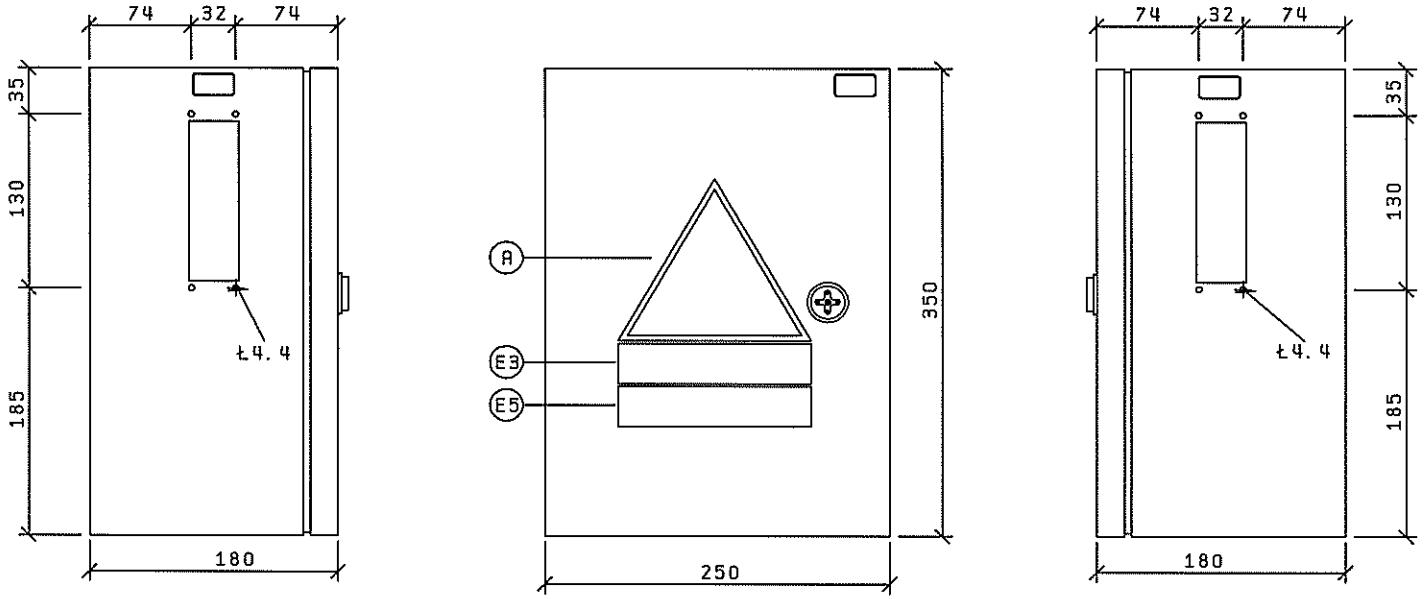

(A÷Z) TARGHE MONITORIE FG. 8000
(1÷57) TARGHE COMPONENTI FG. 8302
COLORAZIONE INTERNA - ESTERNA RAL 9010

SCHEMA REV. 02	tekn@alfa Via G. D'ANNUNZIO, 5 10092 BEINASCO TORINO - ITALIA	DATA	12.10.2012	FIAT EMER ENGINE & TRANSMISSION MANUFACTURING Pratola Plant	BASAMENTO MOTORE TR1-OP155 LINEA TRASP. ASSERVIM. PORTALI OP155	SCATOLA INTERCONNESSIONI SIN11	Dis. N°: 4562-SEL001
REVISIONE FOGLIO		DISEGN.	TEKNOALFA				Commessa: 4562
00		VISTO	TEKNOALFA				FG. 8400
		APPR.		EPLAN 5.75	Matr. 20.277		F.S. 8401 di: 10104

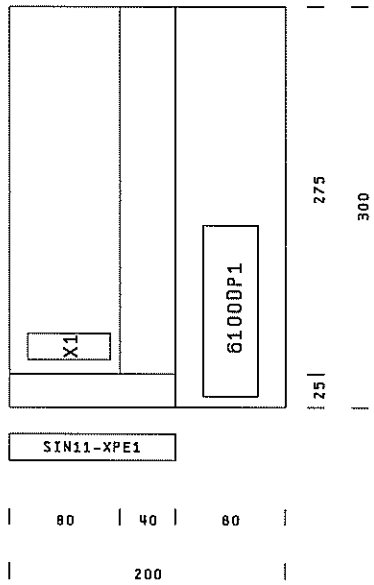

PIASTRA IN LAMIERA ZINCATA

SCHEMA REV. 02	tekn@alfa Via G. D'ANNUNZIO, 5 10092 BEINASCO TORINO - ITALIA	DATA	12.10.2012	FIAT EMEA ENGINE & TRANSMISSION MANUFACTURING Pratola Plant	BASAMENTO MOTORE TR1-OP155 LINEA TRASP. ASSERVIM. PORTALI OP155	SCATOLA INTERCONNESSIONI SIN11	Dis. N°: 4562-SEL001
REVISIONE FOGLIO		DISEGN.	TEKNOALFA				Commessa: 4562
00		VISTO	TEKNOALFA				FG. 8401
		APPR.		EPLAN 5.75	Matr. 20.277		F.S. 8402 di: 10104

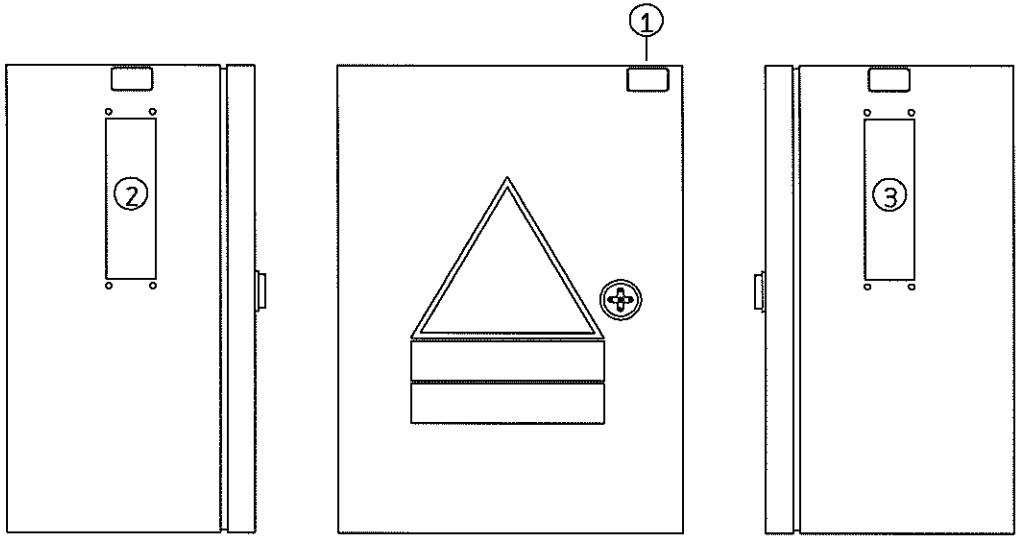

Rif.	SIGLA	TIPO TARGHETTE	DICITURE TARGHETTE
1	SIN11	O	SIN11
2	6200XS1A	O	6200XS1A
3	6200XS1B	O	6200XS1B
4			
5			
6			
7			
8			
9			
10			
11			
12			
13			
14			
15			
16			
17			
18			
19			

TARGHE MONITORIE FG. 8000

SCHEMA REV. 02	tekn@alfa Via G. D'ANNUNZIO, 5 10092 BEINASCO TORINO - ITALIA	DATA	12.10.2012	FIAT EMEA ENGINE & TRANSMISSION MANUFACTURING Pratola Plant	BASAMENTO MOTORE TR1-OP155 LINEA TRASP. ASSERVIM. PORTALI OP155	SCATOLA INTERCONNESSIONI SIN11	Dis. N-: 4562-SEL001
REVISIONE FOGLIO		DISEGN.	TEKNOALFA				Commessa: 4562
00		VISTO	TEKNOALFA				FG. 8402
		APPR.		EPLAN 5.75	Matr. 20.277		F.S. 8404 di: 10104

TK-Mor01.SKK-30.11.07

SIN11-X1

51000		6100.9
54051		6100.9
620101		6100.11
620102		6100.11

SCHEMA REV. 02		
REVISIONE FOGLIO		
00		

tekno alfa
Via G. D'ANNUNZIO, 6
10092 BEINASCO
TORINO-ITALIA

DATA		12.10.2012
DISEGN.	TEKNOALFA	
VISTO	TEKNOALFA	
APPR.		

FIAT
EMER
ENGINE & TRANSMISSION
MANUFACTURING
Pratola Plant

EPLAN 5.75
Matr. 20.277

BASAMENTO MOTORE
TR1-OP155 LINEA TRASP.
ASSERVIM.PORTALI OP155

SIN11-X1
SCATOLA MORSETTIERA
INTERFACCIA PORTALE G1

Dis. N°: 4562-SEL001
Commessa: 4562

+	FG.	8404
	F.S.	8405
	di:	10104

TK-Con01. SKK-03. 12. 08

6200XS1A

54051	1	6200. 15
51000	2	6200. 17
63001	3	6200. 2
63002	4	6200. 3
63003	5	6200. 5
63004	6	6200. 6
66001	7	6200. 8
66002	8	6200. 9
66003	9	6200. 11
66004	10	6200. 12
E4. 0	11	6200. 14
	12	
620101	13	6201. 15
620102	14	6201. 17
620103	15	6201. 2
620104	16	6201. 3
620105	17	6201. 5
620106	18	6201. 6
620107	19	6201. 8
620108	20	6201. 9
620109	21	6201. 11
620110	22	6201. 12
620111	23	6201. 14
	24	

SCHEMA REV. 02

REVISIONE	FOGLIO
00	

tekn@alfa
Via G. D'ANNUNZIO, 6
10092 BEINASCO
TORINO - ITALIA

		DATA
DISEGN.	TEKNOALFA	12. 10. 2012
VISTO	TEKNOALFA	
APPR.		

EPLAN 5.75

FIAT
EMER
ENGINE & TRANSMISSION
MANUFACTURING
Pratola Plant

Matr. 20.277

BASAMENTO MOTORE
TR1-OP155 LINEA TRASP.
ASSERVIM. PORTALI OP155

6200XS1A
CONNETTORE
INTERFACCIA PORTALE G1

Dis. N°: 4562-SEL001
Commessa: 4562

F.S. 8406	FG. 8405	di: 10104

TK-Con01.SKK-03.12.08

6200XS1B

54051	1	6200.15
51000	2	6200.17
63001	3	6200.2
63002	4	6200.3
63003	5	6200.5
63004	6	6200.6
66001	7	6200.8
66002	8	6200.9
66003	9	6200.11
66004	10	6200.12
E4.0	11	6200.14
	12	
620101	13	6201.15
620102	14	6201.17
620103	15	6201.2
620104	16	6201.3
620105	17	6201.5
620106	18	6201.6
620107	19	6201.8
620108	20	6201.9
620109	21	6201.11
620110	22	6201.12
620111	23	6201.14
	24	

SCHEMA REV. 02

REVISIONE	FOGLIO
00	

tekno alfa
Via G. D'ANNUNZIO, 6
10092 BEINASCO
TORINO - ITALIA

		DATA
	DISEGN.	12.10.2012
	TEKNOALFA	
VISTO	TEKNOALFA	
APPR.		

EPLAN 5.75

FIAT
ENER
ENGINE & TRANSMISSION
MANUFACTURING
Pratola Plant

Matr. 20.277

BASAMENTO MOTORE
TR1-OP155 LINEA TRASP.
ASSERVIM.PORTALI OP155

6200XS1B
CONNETTORE
INTERFACCIA PORTALE G1

Dis. N°: 4562-SEL001

Commessa: 4562

-
+

FG. 8406
F.S. 8410
di: 10104

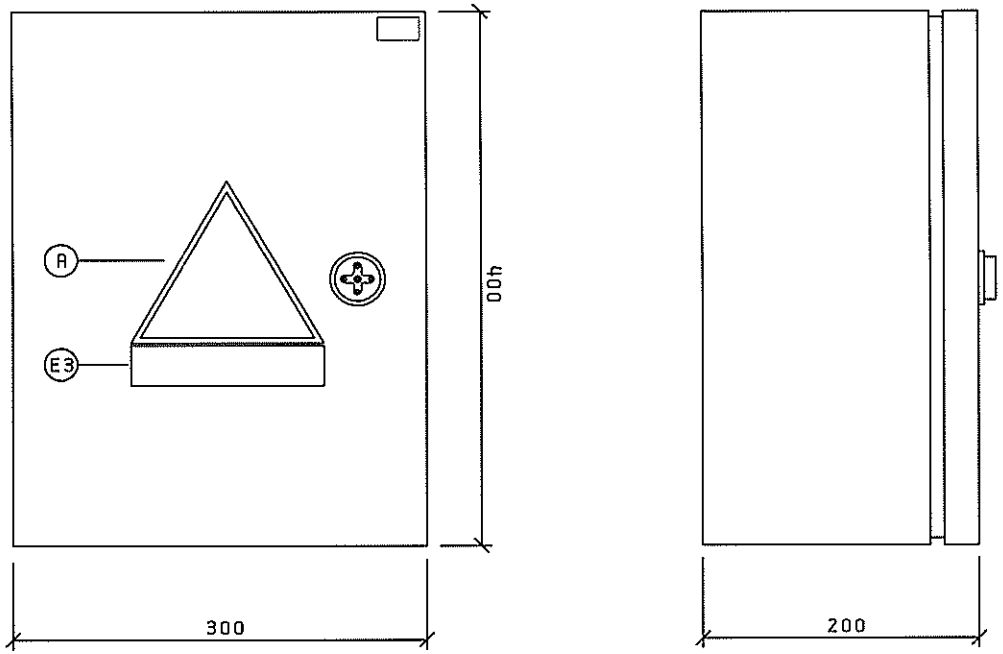

SCHEMA REV. 02	tekn@alfa Via G. D'ANNUNZIO, 5 10092 BEINASCO TORINO - ITALIA	DATA	12.10.2012	FIAT	ENER ENGINE & TRANSMISSION MANUFACTURING Pratola Plant	BASAMENTO MOTORE TR1-OP155 LINEA TRASP. ASSERVIM. PORTALI OP155	SCATOLA SD1	Dis. N°: 4562-SEL001	-
REVISIONE FOGLIO		DISEGN.	TEKNOALFA						+
00		VISTO	TEKNOALFA					Commessa: 4562	FG. 8410
		APPR.		EPLAN 5.75	Matr. 20.277				F.S. 8411 di: 10104

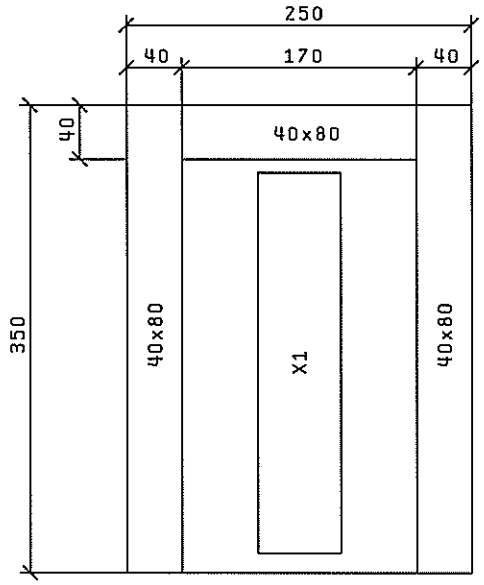

SCHEMA REV. 02	tekn@alfa Via G. D'ANNUNZIO, 5 10092 BEINASCO TORINO - ITALIA	DATA	12.10.2012	FIAT EMEA ENGINE & TRANSMISSION MANUFACTURING Pratola Plant	BASAMENTO MOTORE TR1-OP155 LINEA TRASP. ASSERVIM. PORTALI OP155	SCATOLA SD1	Dis. N°: 4562-SEL001
REVISIONE FOGLIO		DISEGN.	TEKNOALFA				Commessa: 4562
00		VISTO	TEKNOALFA				FG. 8411
		APPR.		EPLAN 5.75	Matr. 20.277		F.S. 8412 di: 10104

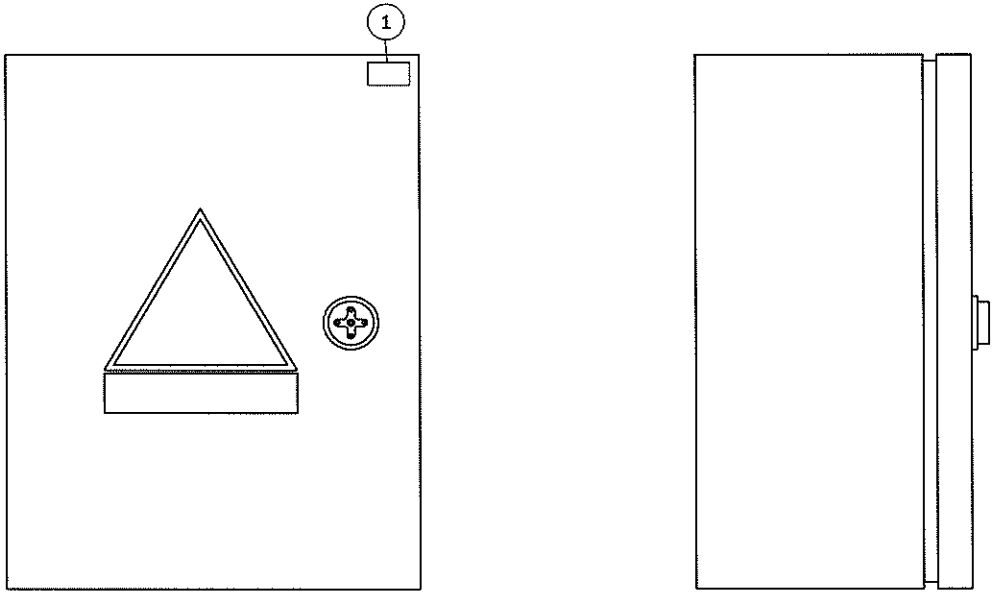

Rif.	SIGLA	TIPO TARGHETTE	DICITURE TARGHETTE
1	SD1	D	SD1
2			
3			
4			
5			
6			
7			
8			
9			
10			
11			
12			
13			
14			
15			
16			
17			
18			
19			

TARGHE MONITORIE FG. 8000

SCHEMA REV. 02	tekn alfa Via G. D'ANNUNZIO, 5 10092 BEINASCO TORINO - ITALIA	DATA	12.10.2012	FIAT EMEA ENGINE & TRANSMISSION MANUFACTURING Pratola Plant	BASAMENTO MOTORE TR1-OP155 LINEA TRASP. ASSERVIM. PORTALI OP155	SCATOLA SD1	Dis. N°: 4562-SEL001
REVISIONE FOGLIO		DISEGN.	TEKNOALFA				Commessa: 4562
00		VISTO	TEKNOALFA				FG. 8412
		APPR.		EPLAN 5.75	Matr. 20.277		F.S. 8413 di: 10104

TK-Mar01.SKK-30.11.07

SD1-X1

51000	●	800.4
51000	●	800.10
51000	●	800.12
51000	●	801.4
51000	●	801.10
51000	●	801.12
51000	●	1210.7
51000	●	1210.17
51000	●	1211.3
51000	●	1211.9
51000	●	1212.3
54113	●	800.3
54113	●	800.7
54113	●	801.3
54113	●	801.7
54113	●	1210.7
54113	●	1210.17
54113	●	1211.3
54113	●	1211.9
54113	●	1212.3
80000	○	800.3
80001	○	800.5
80002	●	800.7
80002	●	800.9
80002	●	800.11
80003	○	800.9
80004	○	800.11
80100	○	801.3
80101	○	801.5
80102	●	801.7
80102	●	801.9
80102	●	801.11
80103	○	801.9
80104	○	801.11
E10.2	○	1210.7
E10.3	○	1210.9
E10.7	○	1210.17
E11.0	○	1211.3
E11.3	○	1211.9
E11.4	○	1211.11
E12.0	○	1212.3
E12.1	○	1212.5
	○	
	○	
	○	
	○	
	○	
	○	
	○	
	○	

SCHEMA REV. 02

REVISIONE FOGLIO	
00	

tekno alfa
Via G. D'ANNUNZIO, 5
10092 BEINASCO
TORINO - ITALIA

		DATA
DISEGN.	TEKNOALFA	12.10.2012
VISTO	TEKNOALFA	
APPR.		

FIAT
ENGINE & TRANSMISSION MANUFACTURING
Pratola Plant

EPLAN 5.75 | Matr. 20.277

BASAMENTO MOTORE
TR1-OP155 LINEA TRASP.
ASSERVIM. PORTALI OP155

SD1-X1
SCATOLA MORSETTIERA
A BORDO

Dis. N°: 4562-SEL001
Commessa: 4562

F.S. 8420 | FG. 8413 | di: 10104

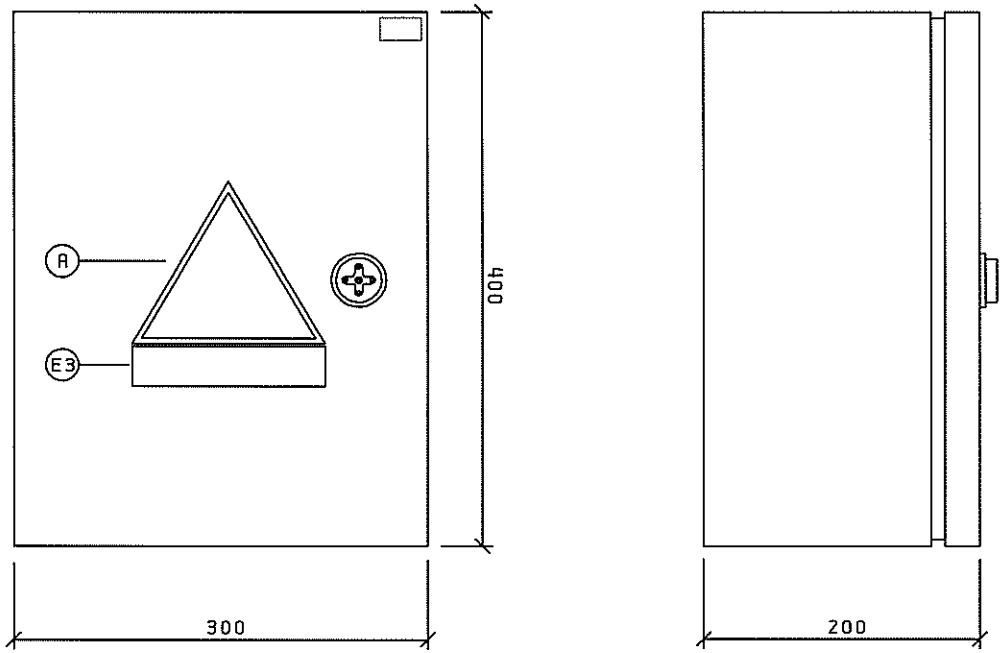

SCHEMA REV. 02	tekn@alfa Via G. D'ANNUNZIO, 5 10092 BEINASCO TORINO - ITALIA	DATA	12.10.2012	FIAT EMEA ENGINE & TRANSMISSION MANUFACTURING Pratola Plant	BASAMENTO MOTORE TR1-OP155 LINEA TRASP. ASSERVIM. PORTALI OP155	SCATOLA SD2	Dis. N°: 4562-SEL001	-
REVISIONE FOGLIO		DISEGN.	TEKNOALFA					+
00		VISTO	TEKNOALFA				Commessa: 4562	FG. 8420
		APPR.		EPLAN 5.75	Matr. 20.277			F.S. 8421 di: 10104

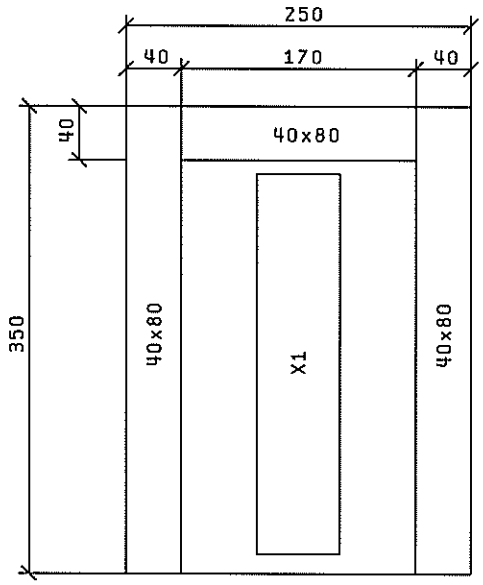

SCHEMA REV. 02	tekn@alfa Via G. D'ANNUNZIO, 5 10092 BEINASCO TORINO - ITALIA	DATA	12.10.2012	FIAT EMEA ENGINE & TRANSMISSION MANUFACTURING Pratola Plant	BASAMENTO MOTORE TR1-OP155 LINEA TRASP. ASSERVIM. PORTALI OP155	SCATOLA S02	Dis. N°: 4562-SEL001	-	
REVISIONE FOGLIO		DISEGN.	TEKNOALFA					+	
00		VISTO	TEKNOALFA				Commessa: 4562	FG. 8421	
		APPR.		EPLAN 5.75	Matr. 20.277			F.S. 8422	di: 10104

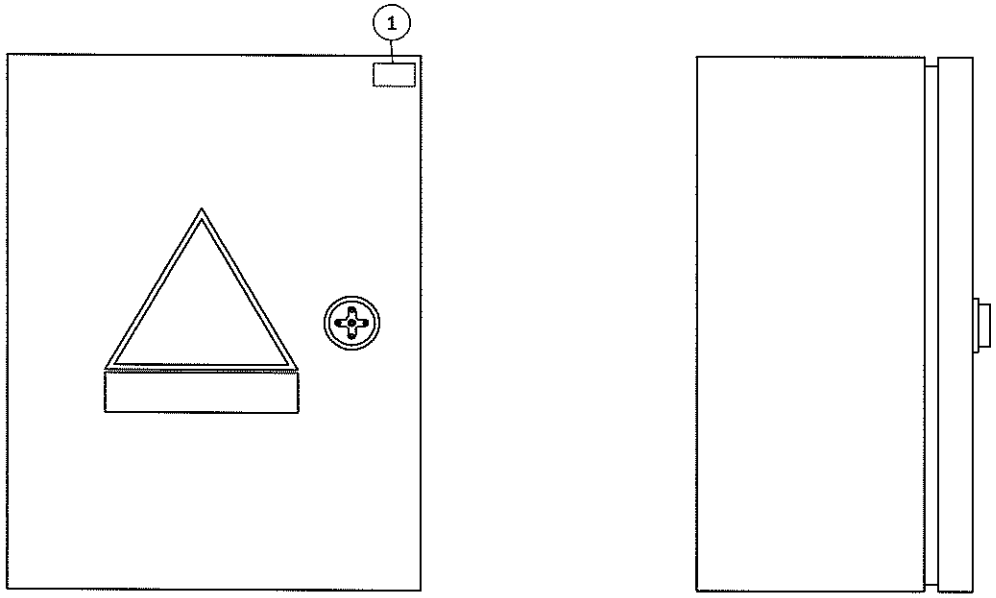

Rif.	SIGLA	TIPO TARGHETTE	DICITURE TARGHETTE
1	SD2	O	SD2
2			
3			
4			
5			
6			
7			
8			
9			
10			
11			
12			
13			
14			
15			
16			
17			
18			
19			

TARGHE MONITORIE FG.8000

SCHEMA REV. 02	tekn@alfa Via G. D'ANNUNZIO, 5 10092 BEINASCO TORINO - ITALIA	DATA	12.10.2012	FIAT EMEA ENGINE & TRANSMISSION MANUFACTURING Pratola Plant	BASAMENTO MOTORE TR1-OP155 LINEA TRASP. ASSERVIM. PORTALI OP155	SCATOLA SD2	Dis. N°: 4562-SEL001
REVISIONE FOGLIO		DISEGN.	TEKNOALFA				Commessa: 4562
00		VISTO	TEKNOALFA				FG. 8422
		APPR.		EPLAN 5.75	Matr. 20.277		F.S. 8423 di: 10104

TK-Mor01.SKK-30.11.07

SD2-X1

51000	●	802.4
51000	●	802.6
51000	●	802.10
51000	●	802.12
51000	●	1212.11
51000	●	1212.13
51000	●	1213.5
51000	●	1213.7
54113	●	802.3
54113	●	802.5
54113	●	802.7
54113	●	1212.11
54113	●	1212.13
54113	●	1213.5
54113	●	1213.7
80200	○	802.3
80201	○	802.5
80202	●	802.7
80202	●	802.9
80202	●	802.11
80203	○	802.9
80204	○	802.11
E12.4	○	1212.11
E12.5	○	1212.13
E13.1	○	1213.5
E13.2	○	1213.7

SCHEMA REV. 02

REVISIONE	FOGLIO
00	

tekno alfa
Via G. D'ANNUNZIO, 6
10092 BEINASCO
TORINO - ITALIA

		DATA
DISEGN.	TEKNOALFA	12.10.2012
VISTO	TEKNOALFA	
APPR.		

FIAT
EMER
ENGINE & TRANSMISSION
MANUFACTURING
Pratola Plant

EPLAN 5.75 | Matr. 20.277

BASAMENTO MOTORE
TR1-OP155 LINEA TRASP.
ASSERVIM. PORTALI OP155

SD2-X1
SCATOLA MORSETTIERA
A BORDO

Dis. N°: 4562-SEL001
Commessa: 4562

F.S. 8430 | FG. 8423 | di: 10104

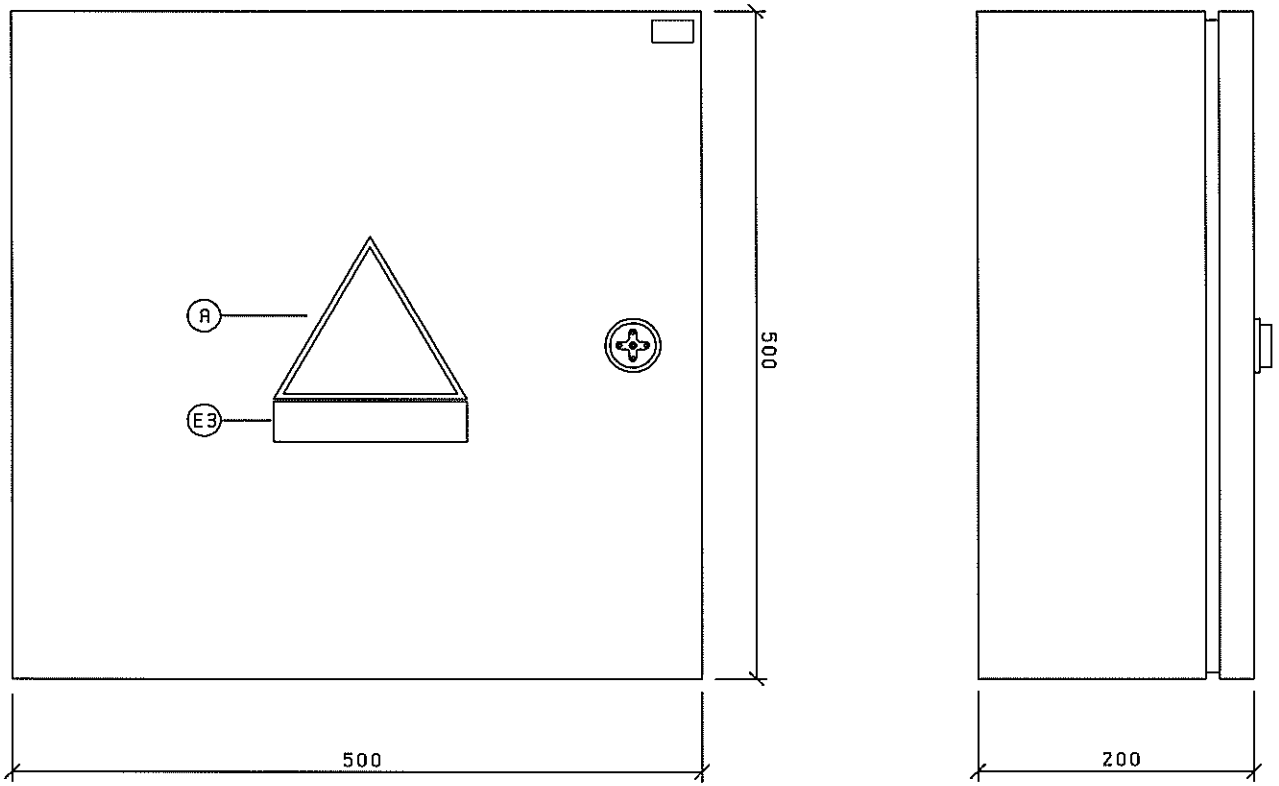

SCHEMA REV. 02	tekn@alfa Via G. D'ANNUNZIO, 5 10092 BEINASCO TORINO - ITALIA	DATA	12.10.2012	FIAT EMEA ENGINE & TRANSMISSION MANUFACTURING Pratola Plant	BASAMENTO MOTORE TR1-OP155 LINEA TRASP. ASSERVIM. PORTALI OP155	SCATOLA SD11	Dis. N°: 4562-SEL001	-	
REVISIONE FOGLIO		DISEGN.	TEKNOALFA					+	
00		VISTO	TEKNOALFA				Commessa: 4562	FG. 8430	
		APPR.		EPLAN 5.75	Matr. 20.277			F.S. 8431	di: 10104

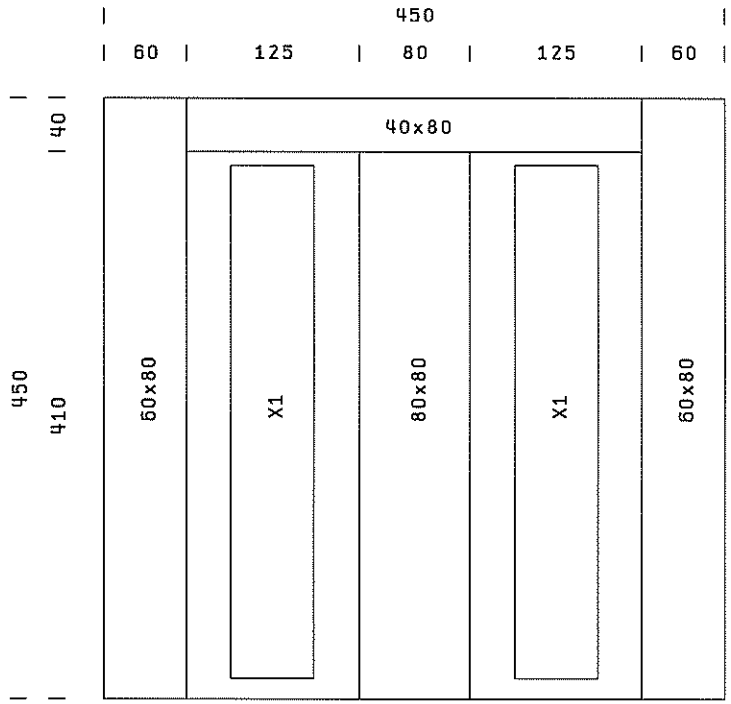

SCHEMA REV. 02		tekn@alfa Via G. D'ANNUNZIO, 5 10092 BEINASCO TORINO - ITALIA	DATA	12.10.2012	FIAT EMER ENGINE & TRANSMISSION MANUFACTURING Pratola Plant	BASAMENTO MOTORE TR1-OP155 LINEA TRASP. ASSERVIM. PORTALI OP155	SCATOLA SD11	Dis. N°: 4562-SEL001	-
REVISIONE	FOGLIO		DISEGN.	TEKNOALFA					+
00	01		VISTO	TEKNOALFA				Commessa: 4562	FG. 8431
			APPR.		EPLAN 5.75	Matr. 20.277			F.S. 8432 di: 10104

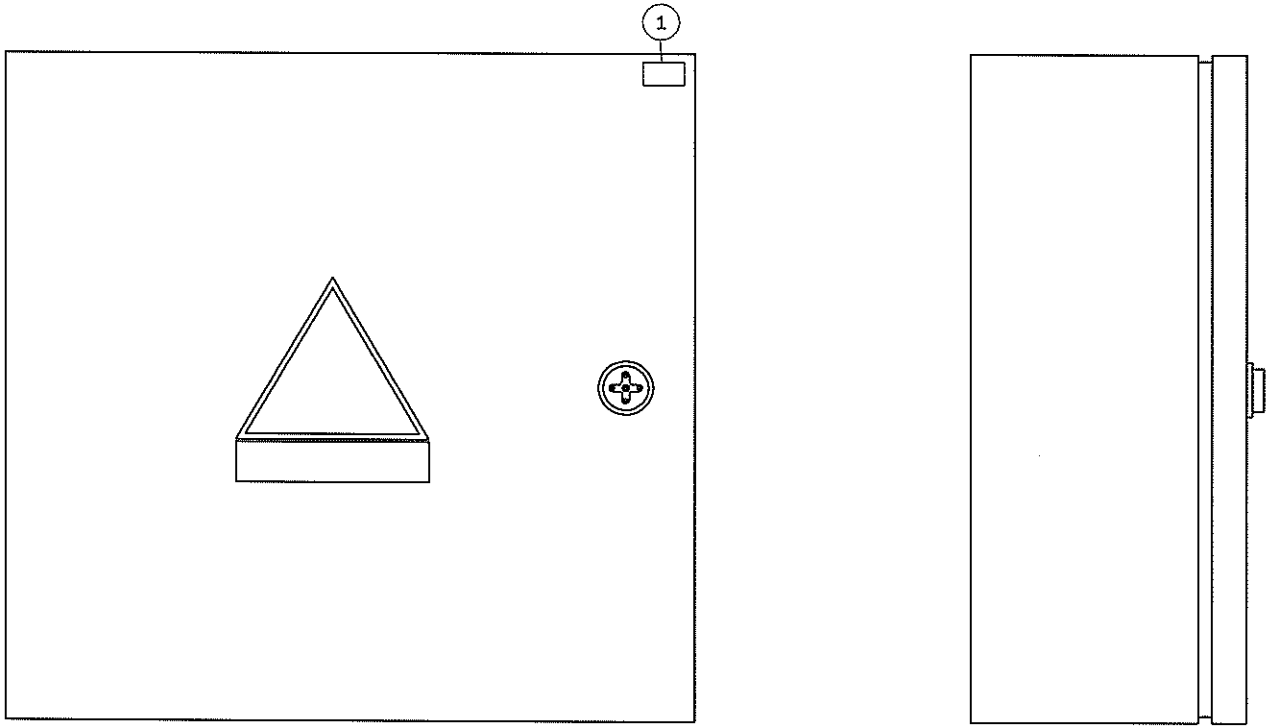

Rif.	SIGLA	TIPO TARGHETTE	DICITURE TARGHETTE
1	SD11	D	SD11
2			
3			
4			
5			
6			
7			
8			
9			
10			
11			
12			
13			
14			
15			
16			
17			
18			
19			

TARGHE MONITORIE FG. 8000

SCHEMA REV. 02	tekn@alfa Via G. D'ANNUNZIO, 5 10092 BEINASCO TORINO - ITALIA	DATA	12.10.2012	FIAT	EMEA ENGINE & TRANSMISSION MANUFACTURING Pratola Plant	BASAMENTO MOTORE TR1-OP155 LINEA TRASP. ASSERVIM. PORTALI OP155	SCATOLA SD11
REVISIONE FOGLIO		DISEGN.	TEKNOALFA				
00		VISTO	TEKNOALFA				
		APPR.		EPLAN 5.75	Matr. 20.277		

Dis. N°: 4562-SEL001
Commessa: 4562
FG. 8432
F.S. 8433 di: 10104

TK-Mor01.SKK-30.11.07

SD11-X1

51000	●	605.14
51000	●	650.12
51000	●	803.4
51000	●	803.8
51000	●	920.17
51000	●	1202.12
51000	●	1213.13
51000	●	1213.17
51000	●	1214.3
51000	●	1214.9
51000	●	1214.13
51000	●	1214.17
51000	●	1215.3
51000	●	1215.7
51000	●	1215.11
51000	●	1215.15
51000	●	1216.3
51000	●	1216.7
51000	●	1216.11
51000	●	1216.15
51000	●	1217.3
51000	●	1217.7
51000	●	1217.11
51000	●	1301.4
51000	●	1310.4
51000	●	1310.8
51000	●	1310.12
51000	●	1310.16
51000	●	1311.4
51000	●	1311.8
51000	●	1311.12
51000	●	1311.16
51000	●	2110.15
51000	●	3000.6
54011	○	2110.16
54013	●	2110.16
54013	●	3000.5
54023	○	605.16
54113	●	803.3
54113	●	803.7
54113	●	1202.9
54113	●	1203.17
54113	●	1213.13
54113	●	1213.17
54113	●	1214.3
54113	●	1214.9
54113	●	1214.13
54113	●	1214.17
54113	●	1215.3
54113	●	1215.7

SCHEMA REV. 02

REVISIONE	FOGLIO
00	

tekno alfa
Via G. D'ANNUNZIO, 5
10092 BEINASCO
TORINO-ITALIA

DPTA TEKNOALFA 12.10.2012
DISEGN. TEKNOALFA
VISTO TEKNOALFA
APPR.

FIAT
EMEA
ENGINE & TRANSMISSION
MANUFACTURING
Pratola Plant

EPLAN 5.75
Matr. 20.277

BASAMENTO MOTORE
TR1-OP155 LINEA TRASP.
ASSERVIM. PORTALI OP155

SD11-X1
SCATOLA MORSETTIERA
A BORDO

Dis. N.: 4562-SEL001
Commessa: 4562

F.S. 8434 FG. 8433 di: 10104

TK-Mor01.SKK-30.11.07

SD11-X1

54113	●	1215.11
54113	●	1215.15
54113	●	1216.3
54113	●	1216.7
54113	●	1216.11
54113	●	1216.15
54113	●	1217.3
54113	●	1217.7
54113	●	1217.11
54151	○	2110.15
54161	○	920.17
60500	○	605.14
60501	○	605.16
61000	○	611.4
61001	○	611.4
61002	○	611.6
61003	○	611.6
65000	○	650.13
65001	○	650.13
65002	○	650.18
65003	○	650.19
65004	○	650.15
71502	○	715.9
71503	○	715.10
80300	○	803.3
80301	○	803.5
80302	○	803.7
80303	○	803.9
A1.0	○	1301.4
A1.1	○	1301.6
A1.2	○	1301.8
A1.3	○	650.12
A10.0	○	1310.4
A10.1	○	1310.6
A10.2	○	1310.8
A10.3	○	1310.10
A10.4	○	1310.12
A10.5	○	1310.14
A10.6	○	1310.16
A11.0	○	1311.4
A11.1	○	1311.6
A11.2	○	1311.8
A11.3	○	1311.10
A11.4	○	1311.12
A11.5	○	1311.14
A11.6	○	1311.16
A11.7	○	1311.18
E2.3	○	1202.9
E2.4	○	1202.11
E3.7	○	1203.17

SCHEMA REV. 02

REVISIONE FOGLIO 00

tekno dia
Via G. D'ANNUNZIO, 6
10092 BEINASCO
TORINO - ITALIA

DATA 12.10.2012
DISEGN. TEKNOALFA
VISTO TEKNOALFA
APPR.

FIAT
EMER
ENGINE & TRANSMISSION MANUFACTURING
Pratola Plant

EPLAN 5.75
Matr. 20.277

BASAMENTO MOTORE
TR1-OP155 LINEA TRASP.
ASSERVIM. PORTALI OP155

SD11-X1
SCATOLA MORSETTIERA
A BORDO

Dis. N: 4562-SEL001
Commessa: 4562

F.S. 8435 Fg. 8434 di: 10104

TK-Mor01. SKK-30. 11. 07

SD11-X1

E13. 5	○	1213. 13
E13. 6	○	1213. 15
E13. 7	○	1213. 17
E14. 0	○	1214. 3
E14. 3	○	1214. 9
E14. 4	○	1214. 11
E14. 5	○	1214. 13
E14. 6	○	1214. 15
E14. 7	○	1214. 17
E15. 0	○	1215. 3
E15. 1	○	1215. 5
E15. 2	○	1215. 7
E15. 3	○	1215. 9
E15. 4	○	1215. 11
E15. 5	○	1215. 13
E15. 6	○	1215. 15
E16. 0	○	1216. 3
E16. 1	○	1216. 5
E16. 2	○	1216. 7
E16. 3	○	1216. 9
E16. 4	○	1216. 11
E16. 5	○	1216. 13
E16. 6	○	1216. 15
E16. 6	○	1216. 17
E17. 0	○	1217. 3
E17. 1	○	1217. 5
E17. 2	○	1217. 7
E17. 3	○	1217. 9
E17. 4	○	1217. 11
E17. 5	○	1217. 13
E17. 6	○	1217. 15

SCHEMA REV. 02

REVISIONE	FOGLIO
00	

tekno dia
Via G. D'ANNUNZIO, 6
10092 BEINASCO
TORINO - ITALIA

DATA	12. 10. 2012	
DISEGN.	TEKNODALFA	
VISTO	TEKNODALFA	
APPR.		

FIAT
ENER
ENGINE & TRANSMISSION
MANUFACTURING
Pratola Plant

EPLAN 5.75
Matr. 20. 277

BASAMENTO MOTORE
TR1-OP155 LINEA TRASP.
ASSERVIM. PORTALI OP155

SD11-X1
SCATOLA MORSETTIERA
A BORDO

Dis. N°: 4562-SEL001
Commessa: 4562

FG.	8435
F. S.	8440
di:	10104

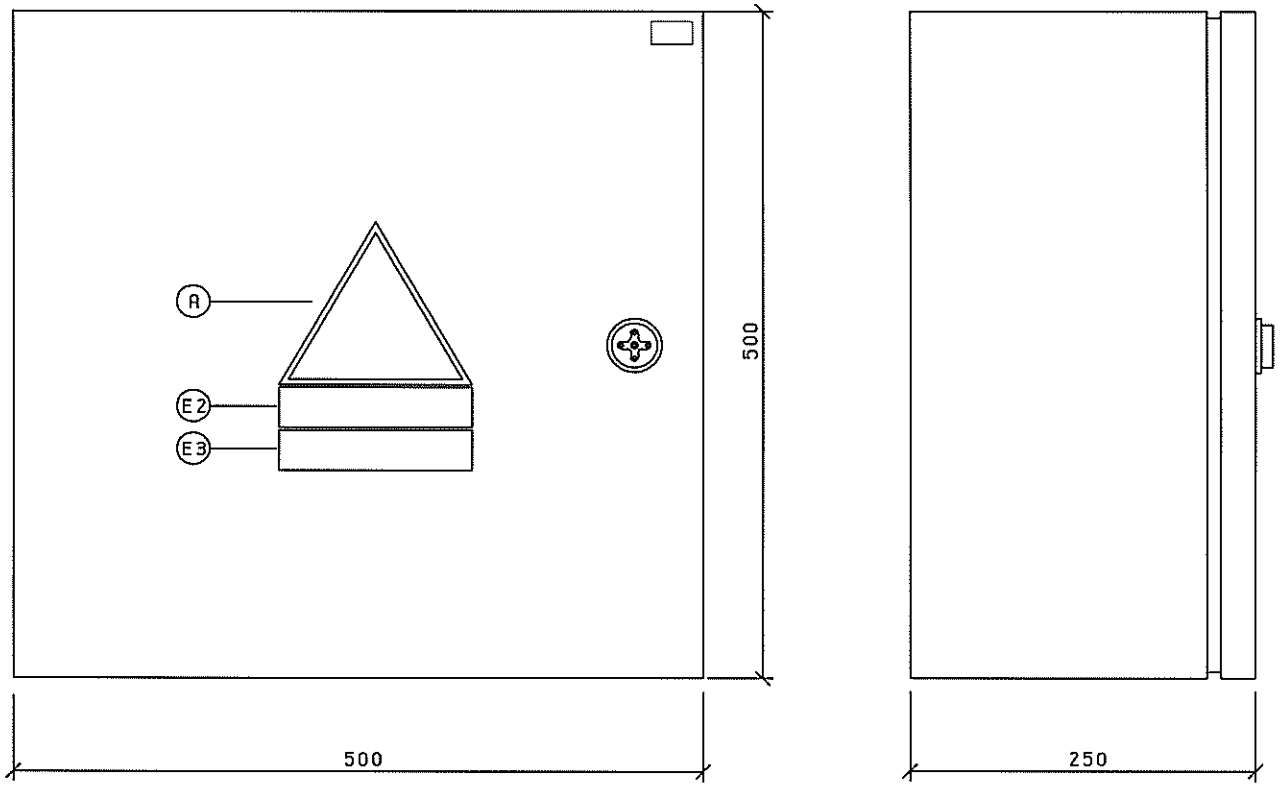

SCHEMA REV. 02	tekn@alfa Via G. D'ANNUNZIO, 5 10092 BEINASCO TORINO - ITALIA	DATA	12.10.2012	FIAT EMEA ENGINE & TRANSMISSION MANUFACTURING Pratola Plant	BASAMENTO MOTORE TR1-OP155 LINEA TRASP. ASSERVIM. PORTALI OP155	SCATOLA SD12	Dis. N°: 4562-SEL001
REVISIONE FOGLIO		DISEGN.	TEKNOALFA				Commessa: 4562
00		VISTO	TEKNOALFA				FG. 8440
		APPR.		EPLAN 5.75	Matr. 20.277		F.S. 8441 di: 10104

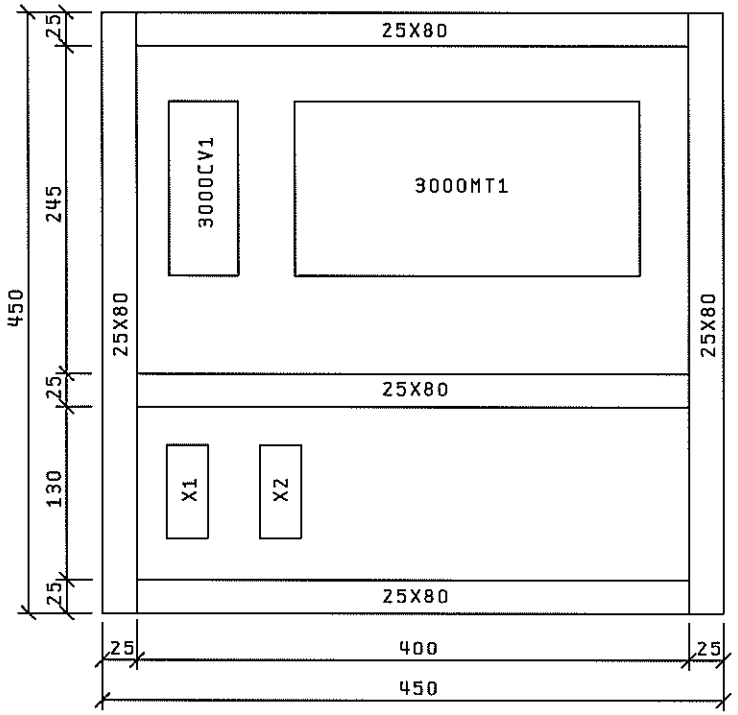

SCHEMA REV. 02	tekn@alfa Via G. D'ANNUNZIO, 6 10092 BEINASCO TORINO - ITALIA	DATA	12.10.2012	FIAT EMEA ENGINE & TRANSMISSION MANUFACTURING Pratola Plant	BASAMENTO MOTORE TR1-OP155 LINEA TRASP. ASSERVIM. PORTALI OP155	SCATOLA SD12	Dis. N°: 4562-SEL001
REVISIONE FOGLIO		DISEGN.	TEKNOALFA				Commessa: 4562
00		VISTO	TEKNOALFA				FG. 8441
		APPR.		EPLAN 5.75	Matr. 20.277		F.S. 8442 di: 10104

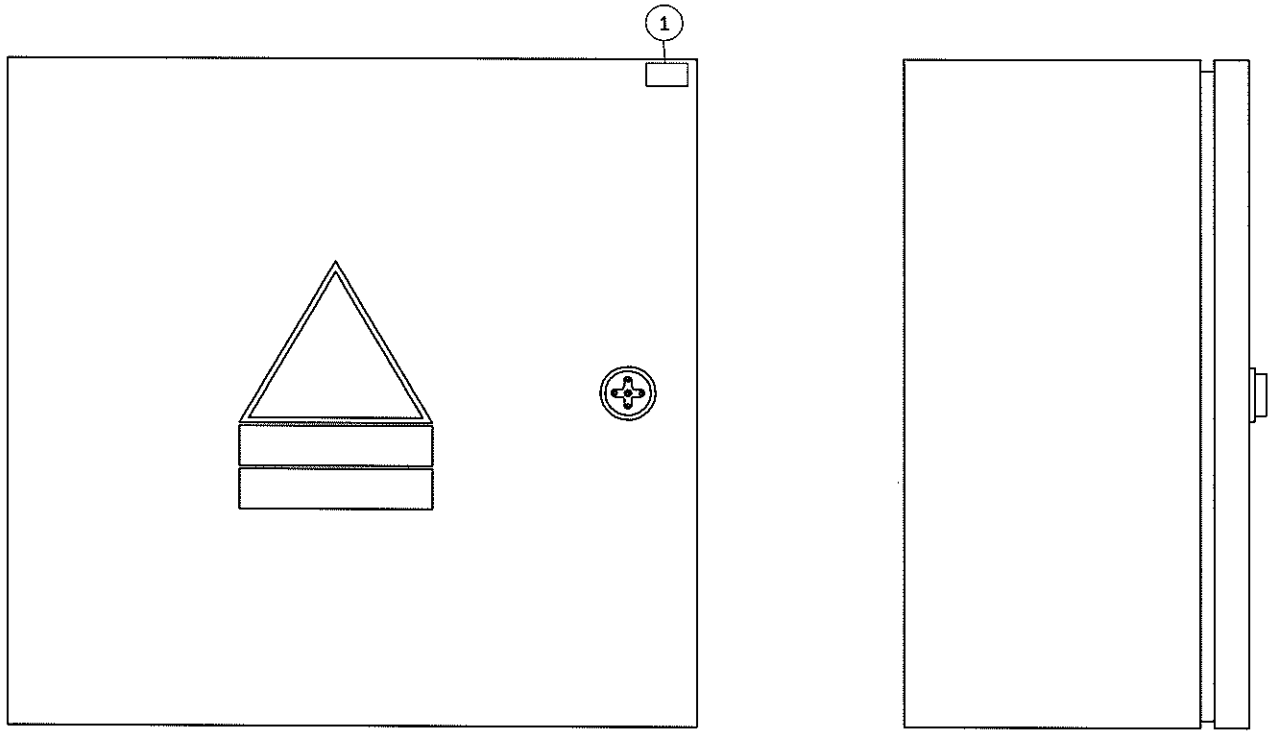

Rif.	SIGLA	TIPO TARGHETTE	DICITURE TARGHETTE
1	SD12	D	SD12
2			
3			
4			
5			
6			
7			
8			
9			
10			
11			
12			
13			
14			
15			
16			
17			
18			
19			

TARGHE MONITORIE FG. 8000

SCHEMA REV. 02	tekn@alfa Via G. D'ANNUNZIO, 5 10092 BEINASCO TORINO - ITALIA	DATA	12.10.2012	FIAT EMEA ENGINE & TRANSMISSION MANUFACTURING Pratola Plant	BASAMENTO MOTORE TR1-OP155 LINEA TRASP. ASSERVIM. PORTALI OP155	SCATOLA SD12	Dis. N°: 4562-SEL001
REVISIONE FOGLIO		DISEGN.	TEKNOALFA				Commessa: 4562
00		VISTO	TEKNOALFA				FG. 8442
		APPR.		EPLAN 5.75	Matr. 20.277		F.S. 8443 di: 10104

TK-MorD1.SKK-30.11.07

SD12-X1

51000		3000.6
54013		3000.5
71502		715.9
71503		715.10

SCHEMA REV.	02	
REVISIONE FOGLIO		
00		

tekno alfa
Via G.D'ANNUNZIO, 5
10092 BEINASCO
TORINO - ITALIA

DATA	12.10.2012	
DISEGN.	TEKNOALFA	
VISTO	TEKNOALFA	
APPR.		

FIAT
EMER
ENGINE & TRANSMISSION
MANUFACTURING
Pratola Plant

EPLAN 5.75
Matr. 20.277

BASAMENTO MOTORE
TR1-OP155 LINEA TRASP.
ASSERVIM.PORTALI OP155

SD12-X1
MORSETTIERA 24 V
MARCATRICE 1

Dis. N°: 4562-SEL001
Commessa: 4562

F.S. 8444 di: 10104
FG. 8443

TK-Mar01. SKK-30.11.07

SD12-X2

120.18	
120.17	
12000	
12001	

SCHEMA REV. 02	tekn@alfa Via G. D'ANNUNZIO, 5 10092 BEINASCO TORINO - ITALIA	DATA	12.10.2012	FIAT EMEA ENGINE & TRANSMISSION MANUFACTURING Pratola Plant	BASAMENTO MOTORE TR1-OP155 LINEA TRASP. ASSERVIM. PORTALI OP155
REVISIONE FOGLIO		DISEGN.	TEKNOALFA		SD12-X2 MORSETTIERA 230 V MARCATRICE 1
00		VISTO	TEKNOALFA		
		APPR.		EPLAN 5.75 Matr. 20.277	

Dis. N°: 4562-SEL001	-	
	+	
Commessa: 4562	FG. 8444	
	F.S. 8450	di: 10104

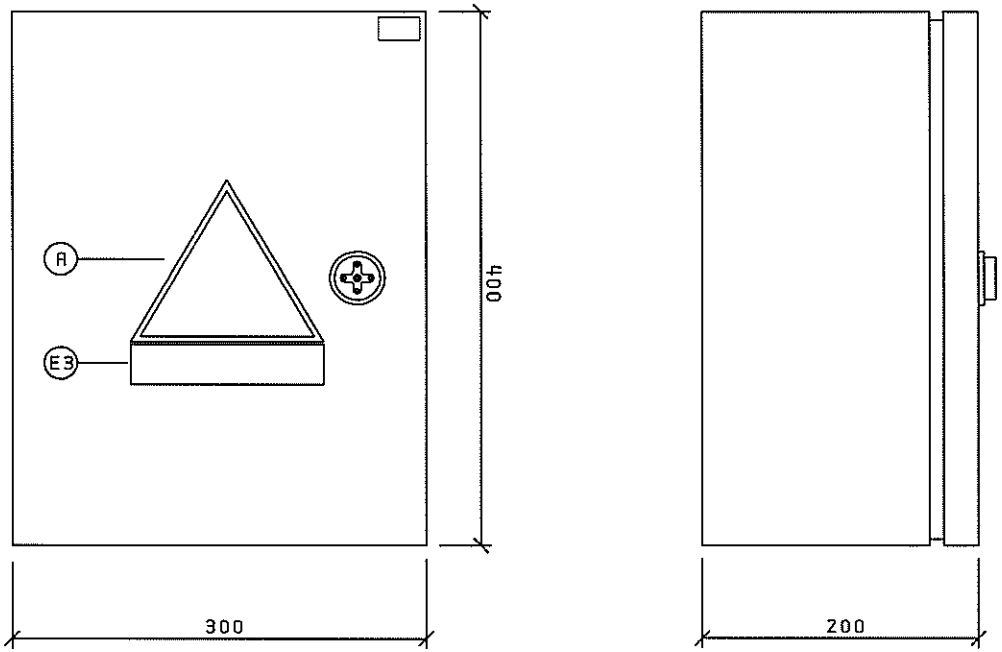

SCHEMA REV. 02	tekn alfa Via G. D'ANNUNZIO, 5 10092 BEINASCO TORINO - ITALIA	DATA	12.10.2012	FIAT	EMEA ENGINE & TRANSMISSION MANUFACTURING Pratola Plant	BASAMENTO MOTORE TR1-OP155 LINEA TRASP. ASSERVIM. PORTALI OP155	SCATOLA SD51	Dis. N°: 4562-SEL001	-
REVISIONE FOGLIO		DISEGN.	TEKNOALFA						+
00		VISTO	TEKNOALFA					Commessa: 4562	FG. 8450
		APPR.		EPLAN 5.75	Matr. 20.277				F.S. 8451 di: 10104

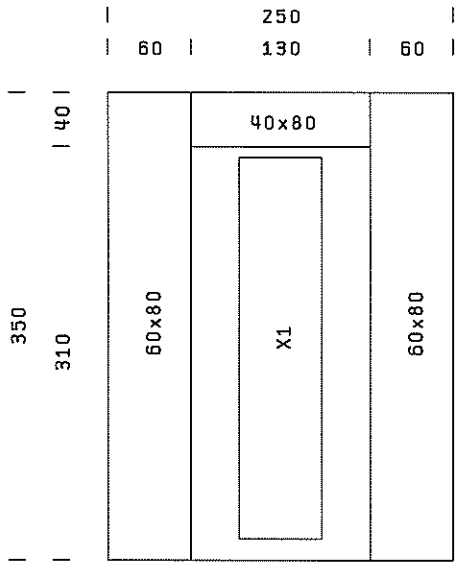

SCHEMA REV. 02	tekn@alfa Via G. D'ANNUNZIO, 5 10092 BEINASCO TORINO - ITALIA	DATA	12.10.2012	FIAT EMER ENGINE & TRANSMISSION MANUFACTURING Pratola Plant	BASAMENTO MOTORE TR1-OP155 LINEA TRASP. ASSERVIM. PORTALI OP155	SCATOLA SD51	Dis. N°: 4562-SEL001	-	
REVISIONE FOGLIO		DISEGN.	TEKNOALFA					+	
00 01		VISTO	TEKNOALFA				Commessa: 4562	FG. 8451	
		APPR.		EPLAN 5.75	Matr. 20.277			F.S. 8452	di: 10104

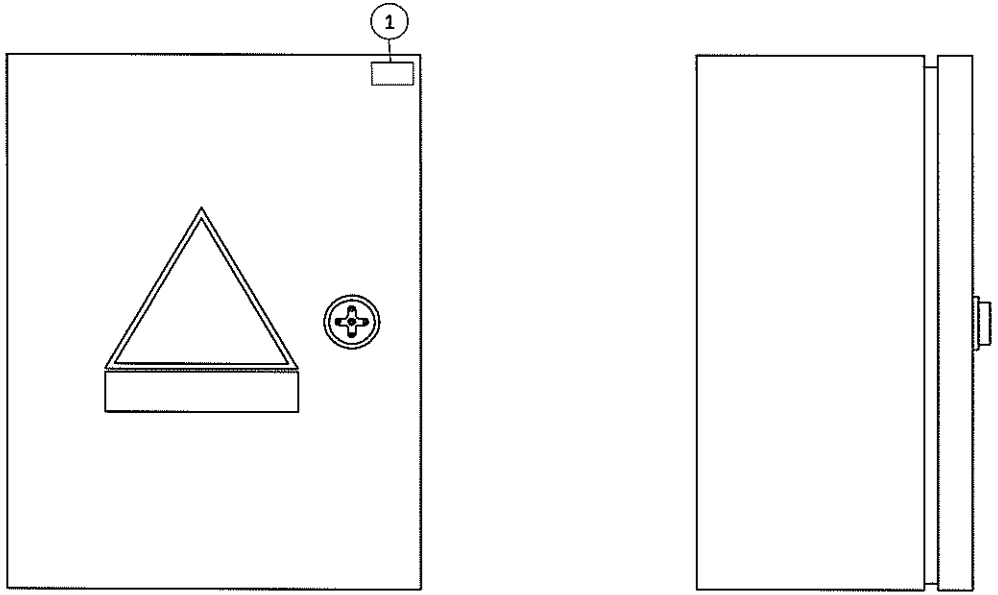

Rif.	SIGLA	TIPO TARGHETTE	DICITURE TARGHETTE
1	SD51	D	SD51
2			
3			
4			
5			
6			
7			
8			
9			
10			
11			
12			
13			
14			
15			
16			
17			
18			
19			

TARGHE MONITORIE FG. 8000

SCHEMA REV. 02	tekn@alfa Via G. D'ANNUNZIO, 6 10092 BEINASCO TORINO - ITALIA	DATA	12.10.2012	FIAT EMEA ENGINE & TRANSMISSION MANUFACTURING Pratola Plant	BASAMENTO MOTORE TR1-OP155 LINEA TRASP. ASSERVIM. PORTALI OP155	SCATOLA SD51	Dis. N°: 4562-SEL001
REVISIONE FOGLIO		DISEGN.	TEKNOALFA				Commessa: 4562
00		VISTO	TEKNOALFA				FG. 8452
		APPR.		EPLAN 5.75	Matr. 20.277		F.S. 8453 di: 10104

TK-Mor01.SKK-30.11.07

SD51-X1

51000	●	804.4
51000	●	804.6
51000	●	804.8
51000	●	804.10
51000	●	1218.7
51000	●	1218.9
51000	●	1218.11
51000	●	1218.17
51000	●	1219.3
51000	●	1219.5
54011	○	1205.3
54113	●	804.3
54113	●	804.5
54113	●	804.7
54113	●	804.9
54113	●	1218.7
54113	●	1218.9
54113	●	1218.11
54113	●	1218.17
54113	●	1219.3
54113	●	1219.5
61201	○	612.5
61202	○	612.6
61203	○	612.4
61204	○	612.5
80400	○	804.3
80401	○	804.5
80402	○	804.7
80403	○	804.9
E5.0	○	1205.3
E5.1	○	1205.5
E18.2	○	1218.7
E18.3	○	1218.9
E18.4	○	1218.11
E18.7	○	1218.17
E19.0	○	1219.3
E19.1	○	1219.5
	○	
	○	
	○	
	○	
	○	
	○	
	○	
	○	
	○	
	○	
	○	
	○	
	○	

SCHEMA REV. 02

REVISIONE	FOGLIO
00	

tekno alfa
Via G. D'ANNUNZIO, 6
10092 BEINASCO
TORINO-ITALIA

DATA	12.10.2012	
DISEGN.	TEKNOALFA	
VISTO	TEKNOALFA	
APPR.		

FIAT
EMER
ENGINE & TRANSMISSION
MANUFACTURING
Pratola Plant

EPLAN 5.75
Matr. 20.277

BASAMENTO MOTORE
TR1-OP155 LINEA TRASP.
ASSERVIM.PORTALI OP155

SD51-X1
SCATOLA MORSETTIERA
A BORDO

Dis. N°: 4562-SEL001
Commessa: 4562

+	-
FG. 8453	
F.S. 8500	di: 10104

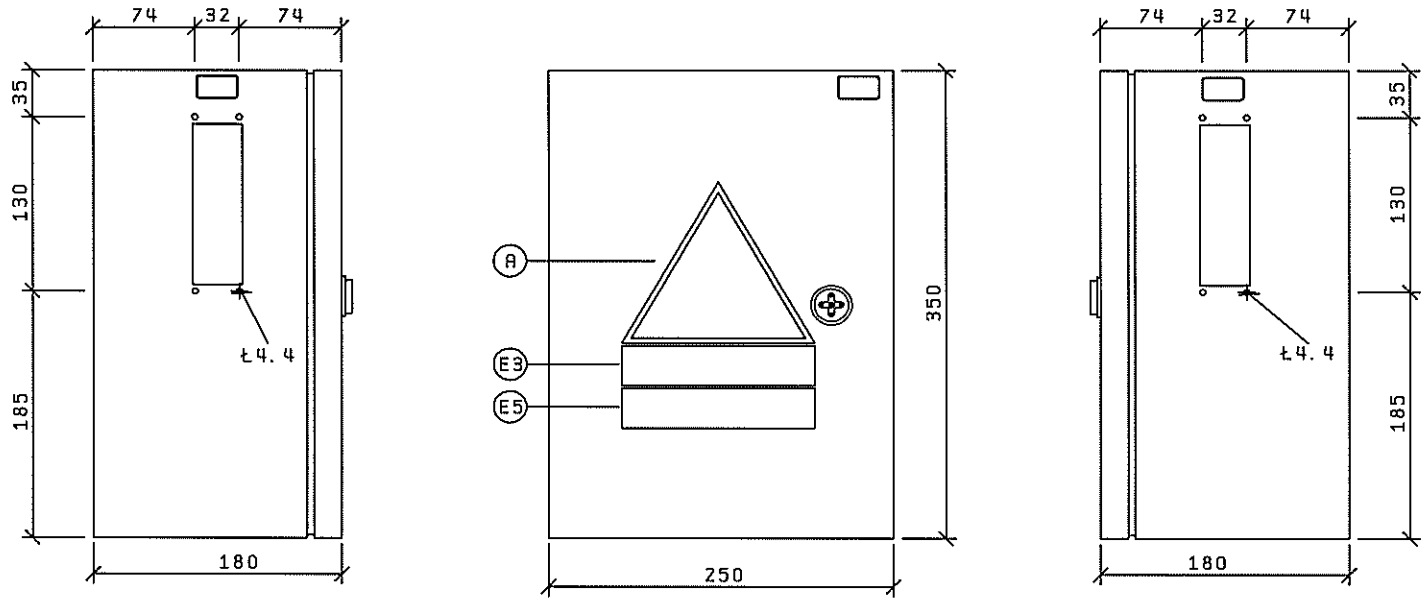

(A÷Z) TARGHE MONITORIE FG. 8000
(1÷57) TARGHE COMPONENTI FG. 8302
COLORAZIONE INTERNA - ESTERNA RAL 9010

SCHEMA REV. 02	tekn@alfa Via G. D'ANNUNZIO, 6 10092 BEINASCO TORINO - ITALIA	DATA	12.10.2012	FIAT EMEA ENGINE & TRANSMISSION MANUFACTURING Pratola Plant	BASAMENTO MOTORE TR1-OP155 LINEA TRASP. ASSERVIM. PORTALI OP155	SCATOLA INTERCONNESSIONI SIN21	Dis. N°: 4562-SEL001
REVISIONE FOGLIO		DISEGN.	TEKNOALFA				Commessa: 4562
01		VISTO	TEKNOALFA				FG. 8500
		APPR.		EPLAN 5.75	Matr. 20.277		F.S. 8501 di: 10104

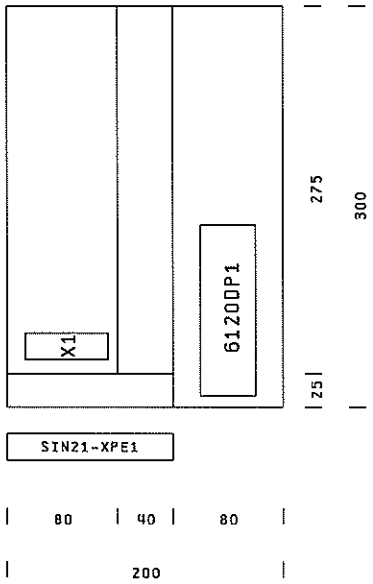

PIASTRA IN LAMIERA ZINCATA

SCHEMA REV. 02	tekn@alfa Via G. D'ANNUNZIO, 5 10092 BEINASCO TORINO - ITALIA	DATA	12.10.2012	FIAT EMEA ENGINE & TRANSMISSION MANUFACTURING Pratola Plant	BASAMENTO MOTORE TR1-OP155 LINEA TRASP. ASSERVIM. PORTALI OP155	SCATOLA INTERCONNESSIONI SIN21	Dis. N°: 4562-SEL001
REVISIONE FOGLIO		DISEGN.	TEKNOALFA				Commessa: 4562
01		VISTO	TEKNOALFA				
		APPR.		EPLAN 5.75	Matr. 20.277		

-	
+	
FG.	8501
F.S.	8502 di: 10104

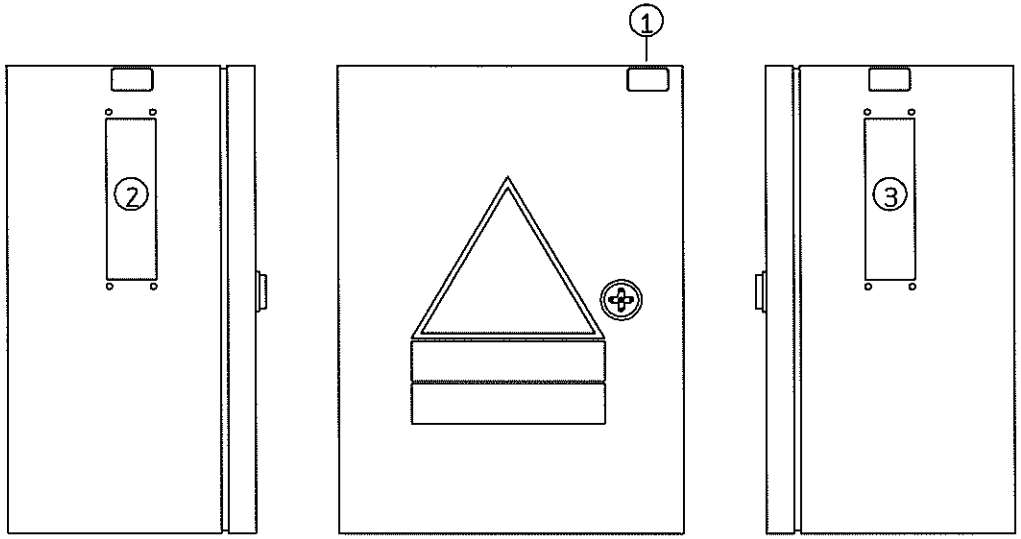

Rif.	SIGLA	TIPO TARGHETTE	DICITURE TARGHETTE
1	SIN21	O	SIN21
2	6220XS1A	O	6220XS1A
3	6220XS1B	O	6220XS1B
4			
5			
6			
7			
8			
9			
10			
11			
12			
13			
14			
15			
16			
17			
18			
19			

TARGHE MONITORIE FG. 8000

SCHEMA REV. 02	tekn@alfa Via G. D'ANNUNZIO, 5 10092 BEINASCO TORINO - ITALIA	DATA	12.10.2012	FIAT EMEA ENGINE & TRANSMISSION MANUFACTURING Pratola Plant	BASAMENTO MOTORE TR1-OP155 LINEA TRASP. ASSERVIM. PORTALI OP155	SCATOLA INTERCONNESSIONI SIN21	Dis. N°: 4562-SEL001
REVISIONE FOGLIO 01		DISEGN.	TEKNOALFA				Commessa: 4562
		VISTO	TEKNOALFA				FG. 8502
		APPR.		EPLAN 5.75 Matr. 20.277			F.S. 8504 di: 10104

TK-MorD1.SKK-30.11.07

SIN21-X1

51000	○	6120.9
54051	○	6120.9
622101	○	6120.11
622102	○	6120.11

SCHEMA REV. 02

REVISIONE	FOGLIO
01	

tekn@alfa
Via G.D'ANNUNZIO, 5
10092 BEINASCO
TORINO-ITALIA

	DATA	
DISEGN.	TEKNOALFA	12.10.2012
VISTO	TEKNOALFA	
APPR.		

FIAT
EMEA
ENGINE & TRANSMISSION
MANUFACTURING
Pratola Plant

EPLAN 5.75 | Matr. ZD.277

BASAMENTO MOTORE
TR1-OP155 LINEA TRASP.
ASSERVIM.PORTALI OP155

SIN21-X1
SCATOLA MORSETTIERA
INTERFACCIA PORTALE G2

Dis. N°: 4562-SEL001
Commessa: 4562

FG. 8504
F.S. 8505 di: 10104

TK-Con01.SKK-03.12.08

6220XS1A

54051	1	6220.15
51000	2	6220.17
63501	3	6220.2
63502	4	6220.3
63503	5	6220.5
63504	6	6220.6
66201	7	6220.8
66202	8	6220.9
66203	9	6220.11
66204	10	6220.12
E4.7	11	6220.14
	12	
622101	13	6221.15
622102	14	6221.17
622103	15	6221.2
622104	16	6221.3
622105	17	6221.5
622106	18	6221.6
622107	19	6221.8
622108	20	6221.9
622109	21	6221.11
622110	22	6221.12
622111	23	6221.14
	24	

SCHEMA REV. 02

REVISIONE	FOGLIO
01	

tekno alfa
Via G. D'ANNUNZIO, 6
10092 BEINASCO
TORINO-ITALIA

APPR.	VISTO	DISEGN.	DATA
	TEKNOALFA	TEKNOALFA	12.10.2012

EPLAN 5.75

FIAT

EMEA
ENGINE & TRANSMISSION
MANUFACTURING
Pratola Plant

Matr. 20.277

BASAMENTO MOTORE
TR1-OP155 LINEA TRASP.
ASSERVIM. PORTALI OP155

6220XS1A
CONNETTORE
INTERFACCIA PORTALE G2

Dis. N°: 4562-SEL001

Commessa: 4562

FG. 8505

F.S. 8506

di: 10104

TK-Con01. SKK-03. 12. 08

6220XS1B

54051	1	6220.15
51000	2	6220.17
63501	3	6220.2
63502	4	6220.3
63503	5	6220.5
63504	6	6220.6
66201	7	6220.8
66202	8	6220.9
66203	9	6220.11
66204	10	6220.12
E4.7	11	6220.14
	12	
622101	13	6221.15
622102	14	6221.17
622103	15	6221.2
622104	16	6221.3
622105	17	6221.5
622106	18	6221.6
622107	19	6221.8
622108	20	6221.9
622109	21	6221.11
622110	22	6221.12
622111	23	6221.14
	24	

SCHEMA REV. 02
REVISIONE FOGLIO
D1

tekno alfa
Via G. D'ANNUNZIO, 6
10092 BEINASCO
TORINO - ITALIA

DATA		12.10.2012
DISEGN.	TEKNOALFA	
VISTO	TEKNOALFA	
APPR.		

FIAT
EMEA
ENGINE & TRANSMISSION
MANUFACTURING
Pratola Plant

EPLAN 5.75
Matr. 20.277

BASAMENTO MOTORE
TR1-OP155 LINEA TRASP.
ASSERVIM. PORTALI OP155

6220XS1B
CONNETTORE
INTERFACCIA PORTALE G2

Dis. N°: 4562-SEL001
Commessa: 4562

FG. 8506
F.S. 8530
di: 10104

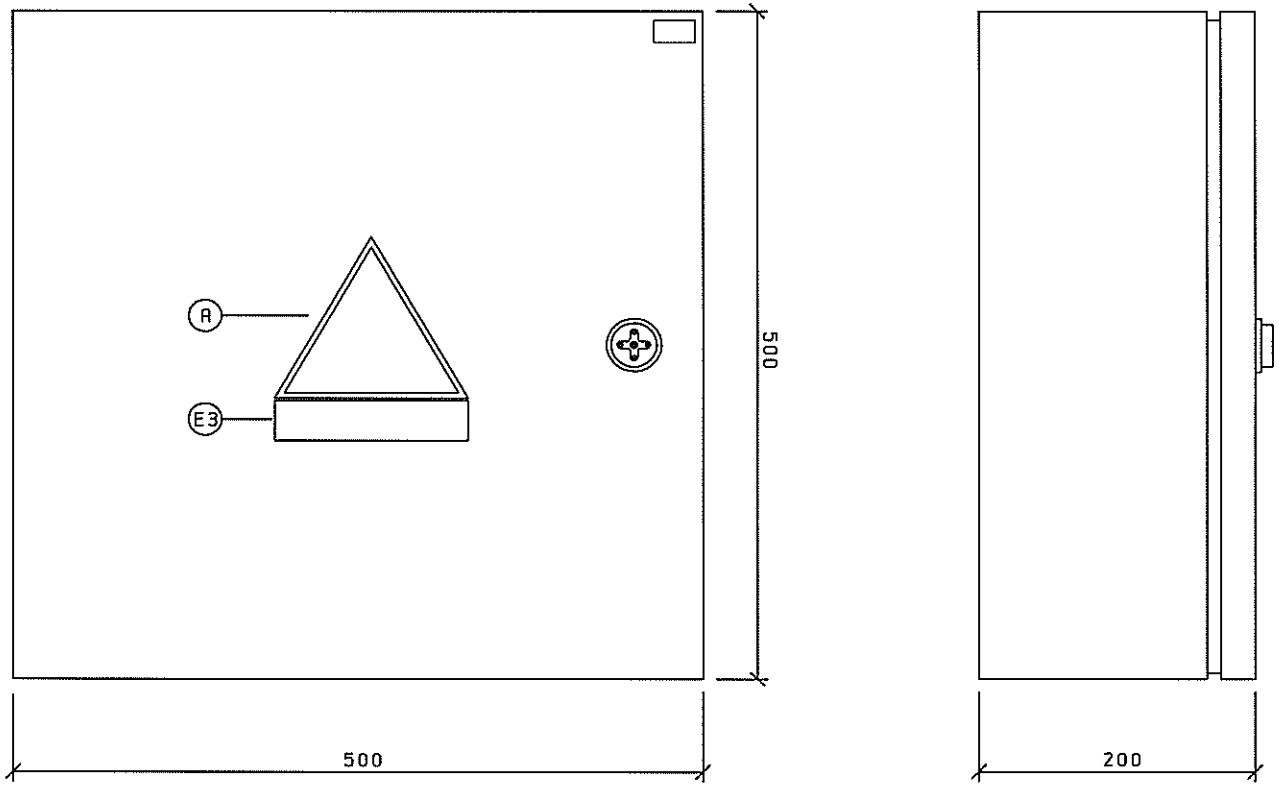

SCHEMA REV. 02	tekn@alfa Via G. D'ANNUNZIO, 5 10092 BEINASCO TORINO - ITALIA	DATA	12.10.2012	FIAT EMEA ENGINE & TRANSMISSION MANUFACTURING Pratola Plant	BASAMENTO MOTORE TR1-OP155 LINEA TRASP. ASSERVIM. PORTALI OP155	SCATOLA SD21	Dis. N°: 4562-SEL001	-
REVISIONE FOGLIO		DISEGN.	TEKNOALFA					+
01		VISTO	TEKNOALFA				Commessa: 4562	FG. 8530
		APPR.		EPLAN 5.75	Matr. 20.277			F.S. 8531 di: 10104

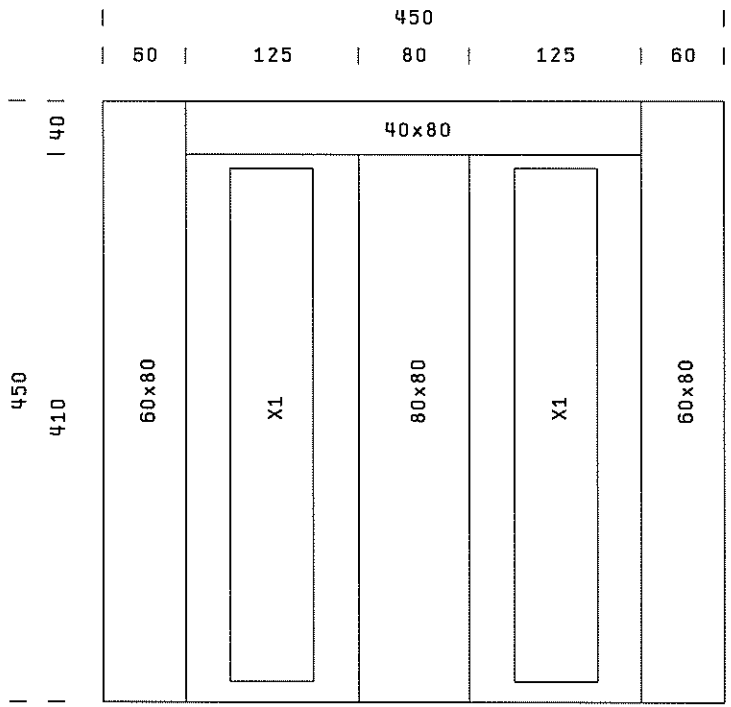

SCHEMA REV. 02	tekn@alfa Via G. D'ANNUNZIO, 6 10092 BEINASCO TORINO - ITALIA	DATA	12.10.2012	FIAT EMER ENGINE & TRANSMISSION MANUFACTURING Pratola Plant	BASAMENTO MOTORE TR1-OP155 LINEA TRASP. ASSERVIM. PORTALI OP155	SCATOLA SD21	Dis. N°: 4562-SEL001
REVISIONE FOGLIO		DISEGN.	TEKNOALFA				Commessa: 4562
01		VISTO	TEKNOALFA				
		APPR.		EPLAN 5.75	Matr. 20.277		

-		
+		
FG.	8531	
F.S.	8532	di: 10104

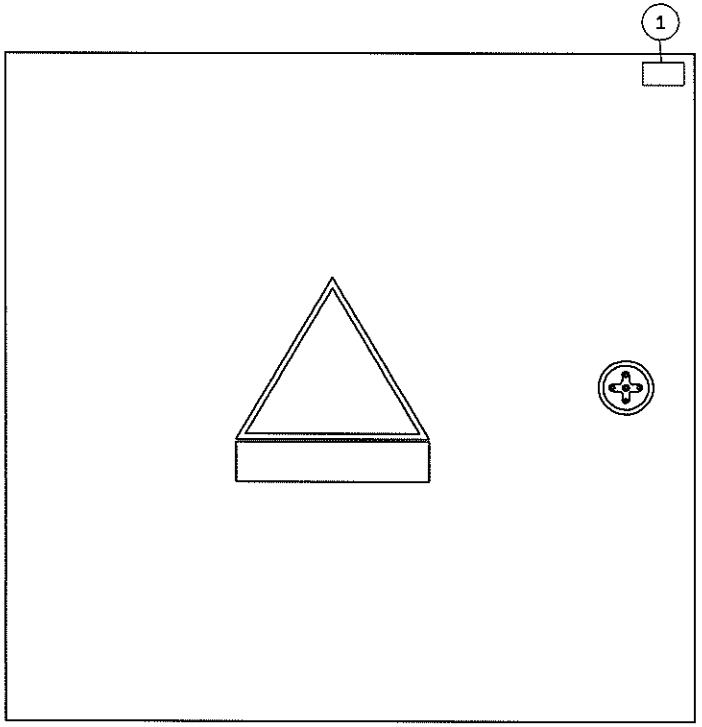

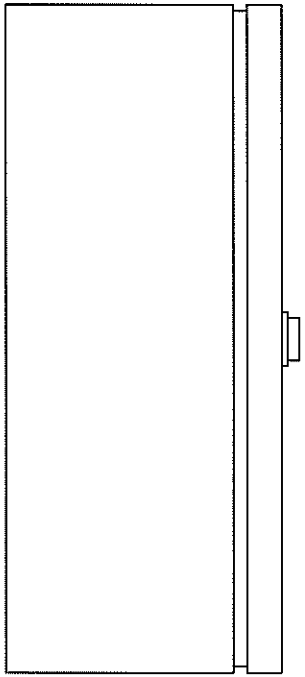

Rif.	SIGLA	TIPO TARGHETTE	DICITURE TARGHETTE
1	SD21	O	SD21
2			
3			
4			
5			
6			
7			
8			
9			
10			
11			
12			
13			
14			
15			
16			
17			
18			
19			

TARGHE MONITORIE FG. 8000

SCHEMA REV. 02	tekn@alfa Via G. D'ANNUNZIO, 6 10092 BEINASCO TORINO - ITALIA	DATA	12.10.2012	FIAT EMEA ENGINE & TRANSMISSION MANUFACTURING Pratola Plant	BASAMENTO MOTORE TR1-OP155 LINEA TRASP. ASSERVIM. PORTALI OP155	SCATOLA SD21	Dis. N°: 4562-SEL001
REVISIONE FOGLIO 01		DISEGN.	TEKNOALFA				Commessa: 4562
		VISTO	TEKNOALFA				FG. 8532
		APPR.		EPLAN 5.75	Matr. 20.277		F.S. 8533 di: 10104

TK-Mor01.SKK-30.11.07

SD21-X1

51000	⊙	652.12
51000	⊙	805.4
51000	⊙	805.8
51000	⊙	805.12
51000	⊙	930.17
51000	⊙	1219.15
51000	⊙	1220.7
51000	⊙	1220.11
51000	⊙	1220.15
51000	⊙	1221.3
51000	⊙	1221.7
51000	⊙	1221.11
51000	⊙	1221.15
51000	⊙	1222.3
51000	⊙	1222.7
51000	⊙	1222.11
51000	⊙	1222.15
51000	⊙	1223.3
51000	⊙	1223.7
51000	⊙	1223.11
51000	⊙	1223.15
51000	⊙	1317.10
51000	⊙	1317.14
51000	⊙	1317.18
51000	⊙	1318.4
51000	⊙	1318.8
51000	⊙	1318.12
51000	⊙	1318.16
51000	⊙	1319.4
51000	⊙	1319.8
51000	⊙	2210.15
51000	⊙	3010.6
54011	○	2210.16
54013	⊙	2210.16
54013	⊙	3010.5
54113	⊙	805.3
54113	⊙	805.7
54113	⊙	805.11
54113	⊙	1204.15
54113	⊙	1219.15
54113	⊙	1220.7
54113	⊙	1220.11
54113	⊙	1220.15
54113	⊙	1221.3
54113	⊙	1221.7
54113	⊙	1221.11
54113	⊙	1221.15
54113	⊙	1222.3
54113	⊙	1222.7
54113	⊙	1222.11

SCHEMA REV. 02

REVISIONE	FOGLIO
01	

tekno alfa
Via G.D'ANNUNZIO,5
10092 BEINASCO
TORINO-ITALIA

DATA		12.10.2012
DISEGN.	TEKNOALFA	
VISTO	TEKNOALFA	
APPR.		

FIAT
EMER
ENGINE & TRANSMISSION
MANUFACTURING
Pratola Plant

EPLAN 5.75
Matr. 20.277

BASAMENTO MOTORE
TR1-OP155 LINEA TRASP.
ASSERVIM.PORTALI OP155

SD21-X1
SCATOLA MORSETTIERA
A BORDO

Dis. N°: 4562-SEL001
Commessa: 4562

F.S. 8534 di: 10104
FG. 8533

TK-Mor01.SKK-30.11.07

SD21-X1

54113	●	1222.15
54113	●	1223.3
54113	●	1223.7
54113	●	1223.11
54113	●	1223.15
54151	○	2210.15
54161	○	930.17
61500	○	616.4
61501	○	616.4
61502	○	616.6
61503	○	616.6
65200	○	652.13
65201	○	652.13
65202	○	652.18
65203	○	652.19
65204	○	652.15
72502	○	725.9
72503	○	725.10
80500	○	805.3
80501	○	805.5
80502	○	805.7
80503	○	805.9
80504	○	805.11
80505	○	805.13
A1.5	○	652.12
A17.3	○	1317.10
A17.4	○	1317.12
A17.5	○	1317.14
A17.6	○	1317.16
A17.7	○	1317.18
A18.0	○	1318.4
A18.1	○	1318.6
A18.2	○	1318.8
A18.3	○	1318.10
A18.4	○	1318.12
A18.5	○	1318.14
A18.6	○	1318.16
A19.0	○	1319.4
A19.1	○	1319.6
A19.2	○	1319.8
E4.6	○	1204.15
E19.6	○	1219.15
E19.7	○	1219.17
E20.2	○	1220.7
E20.3	○	1220.9
E20.4	○	1220.11
E20.5	○	1220.13
E20.6	○	1220.15
E20.7	○	1220.17
E21.0	○	1221.3

SCHEMA REV. 02
REVISIONE FOGLIO
01

tekno alfa
Via G. D'ANNUNZIO, 6
10092 BEINASCO
TORINO - ITALIA

DATA 12.10.2012
DISEGN. TEKNOALFA
VISTO TEKNOALFA
APPR.

FIAT
EMEA
ENGINE & TRANSMISSION
MANUFACTURING
Pratola Plant

EPLAN 5.75
Matr. 20.277

BASAMENTO MOTORE
TR1-OP155 LINEA TRASP.
ASSERVIM.PORTALI OP155

SD21-X1
SCATOLA MORSETTIERA
A BORDO

Dis. N°: 4562-SEL001
Commessa: 4562

+
FG. 8534
F.S. 8535 di: 10104

TK-Mor01.SKK-30.11.07

SD21-X1

E21.1	○	1221.5
E21.2	○	1221.7
E21.3	○	1221.9
E21.4	○	1221.11
E21.5	○	1221.13
E21.6	○	1221.15
E21.7	○	1221.17
E22.0	○	1222.3
E22.1	○	1222.5
E22.2	○	1222.7
E22.3	○	1222.9
E22.4	○	1222.11
E22.5	○	1222.13
E22.6	○	1222.15
E22.6	○	1222.17
E23.0	○	1223.3
E23.1	○	1223.5
E23.2	○	1223.7
E23.3	○	1223.9
E23.4	○	1223.11
E23.5	○	1223.13
E23.6	○	1223.15
E23.7	○	1223.17

SCHEMA REV. 02
REVISIONE FOGLIO
01

tekno alfa
Via G.D'ANNUNZIO,6
10092 BEINASCO
TORINO-ITALIA

DATA		12.10.2012
DISEGN.	TEKNOALFA	
VISTO	TEKNOALFA	
APPR.		

FIAT
EMER
ENGINE & TRANSMISSION
MANUFACTURING
Pratola Plant

EPLAN 5.75
Matr. 20.277

BASAMENTO MOTORE
TR1-OP155 LINEA TRASP.
ASSERVIM.PORTALI OP155

SD21-X1
SCATOLA MORSETTIERA
A BORDO

Dis. N°: 4562-SEL001
Commessa: 4562

FG. 8535
F.S. 8540 di: 10104

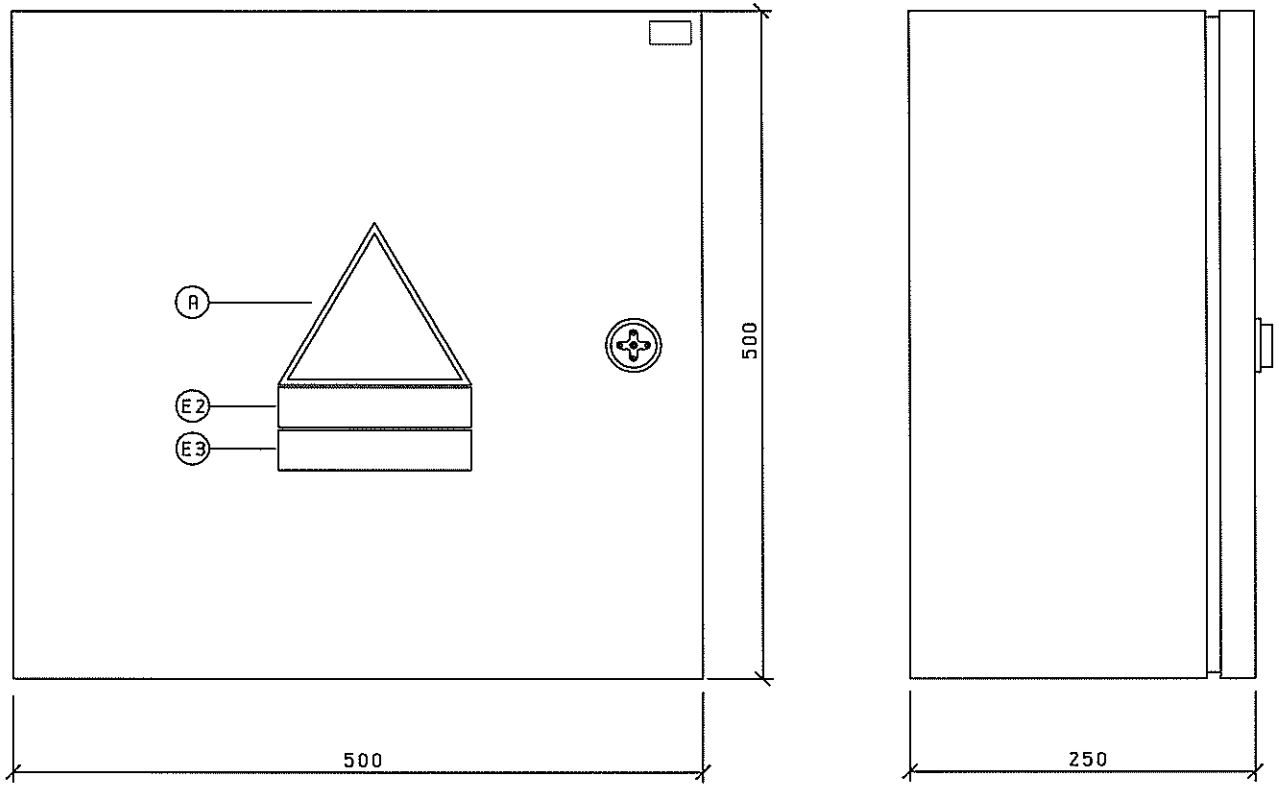

SCHEMA REV. 02	tekn@alfa Via G. D'ANNUNZIO, 5 10092 BEINASCO TORINO - ITALIA	DATA	12.10.2012	FIAT EMEA ENGINE & TRANSMISSION MANUFACTURING Pratola Plant	BASAMENTO MOTORE TR1-OP155 LINEA TRASP. ASSERVIM. PORTALI OP155	SCATOLA S022	Dis. N°: 4562-SEL001
REVISIONE FOGLIO		DISEGN.	TEKNOALFA				Commessa: 4562
01		VISTO	TEKNOALFA				FG. 8540
		APPR.		EPLAN 5.75	Matr. 20.277		F.S. 8541 di: 10104

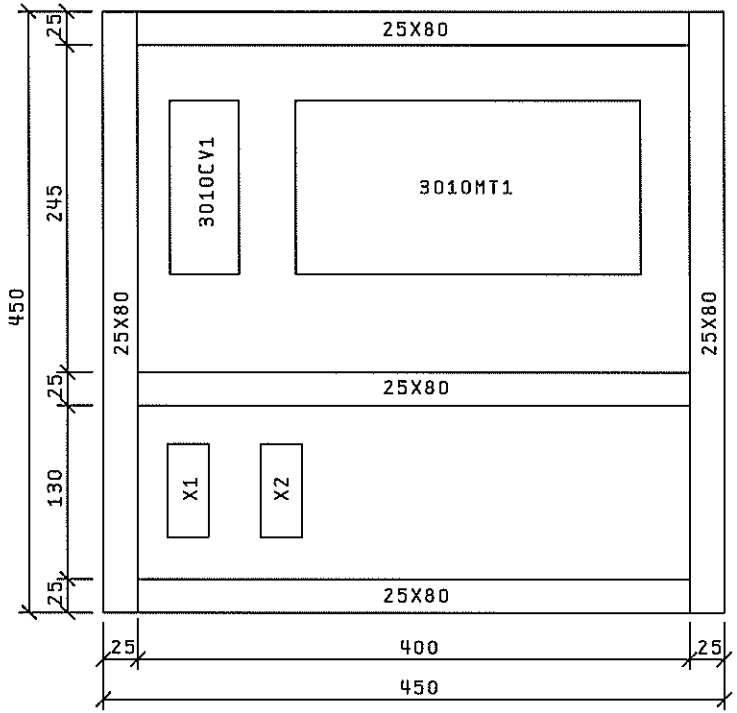

SCHEMA REV. 02	tekn@alfa Via G. D'ANNUNZIO, 6 10092 BEINASCO TORINO - ITALIA	DATA	12.10.2012	FIAT GROUP AUTOMOBILES	EMEA ENGINE & TRANSMISSION MANUFACTURING Pratola Plant	BASAMENTO MOTORE TR1-OP155 LINEA TRASP. ASSERVIM. PORTALI OP155	SCATOLA SD22
REVISIONE FOGLIO		DISEGN.	TEKNOALFA				
01		VISTO	TEKNOALFA				
		APPR.		EPLAN 5.75	Matr. 20.277		

Dis. N°: 4562-SEL001	-	
	+	
Commessa: 4562	FG. 8541	
	F.S. 8542	di: 10104

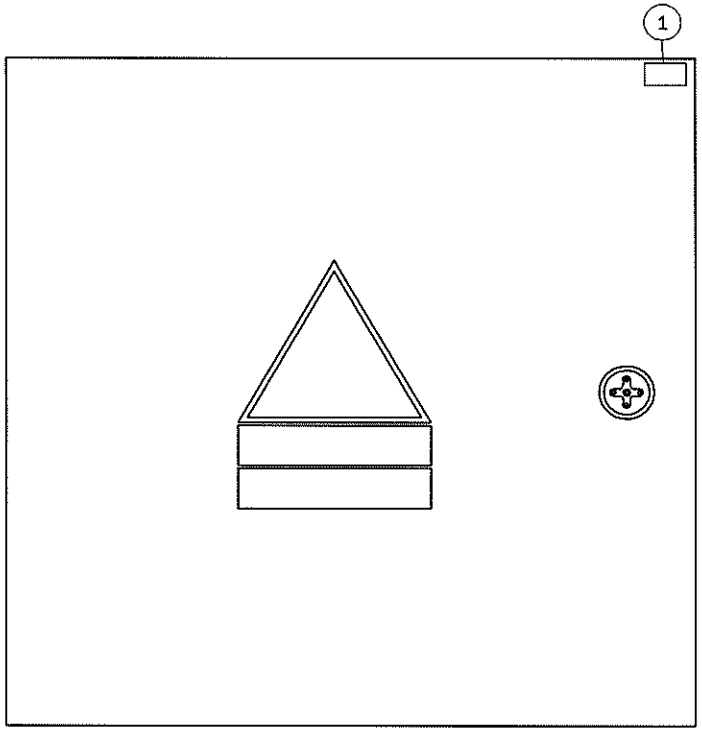

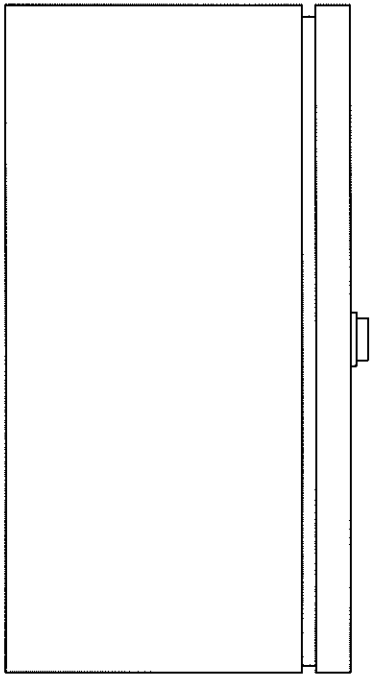

Rif.	SIGLA	TIPO TARGHETTE	DICITURE TARGHETTE
1	S022	0	S022
2			
3			
4			
5			
6			
7			
8			
9			
10			
11			
12			
13			
14			
15			
16			
17			
18			
19			

TARGHE MONITORIE FG. 8000

SCHEMA REV. 02	tekn@alfa Via G. D'ANNUNZIO, 5 10092 BEINASCO TORINO - ITALIA	DATA	12.10.2012	FIAT EMEA ENGINE & TRANSMISSION MANUFACTURING Pratola Plant	BASAMENTO MOTORE TR1-OP155 LINEA TRASP. ASSERVIM. PORTALI OP155	SCATOLA S022	Dis. N°: 4562-SEL001
REVISIONE FOGLIO		DISEGN.	TEKNOALFA				Commessa: 4562
01		VISTO	TEKNOALFA				FG. 8542
		APPR.		EPLAN 5.75	Matr. 20.277		F.S. 8543 di: 10104

TK-Mor01. SKK-30.11.07

SD22-X1

51000	○	3010.6
54013	○	3010.5
72502	○	725.9
72503	○	725.10

SCHEMA REV.	02	
REVISIONE	FOGLIO	
01		

tekno alfa
Via G. D'ANNUNZIO, 5
10092 BEINASCO
TORINO-ITALIA

DATA		12.10.2012
DISEGN.	TEKNOALFA	
VISTO	TEKNOALFA	
APPR.		

FIAT
EMEA
ENGINE & TRANSMISSION
MANUFACTURING
Pratola Plant

EPLAN 5.75 | Matr. 20.277

BASAMENTO MOTORE
TR1-OP155 LINEA TRASP.
ASSERVIM. PORTALI OP155

SD22-X1
MORSETTIERA 24 V
MARCATRICE 2

Dis. N°: 4562-SEL001
Commessa: 4562

-		
+	FG.	8543
F.S.	8544	di: 10104

TK-Mor01.SKK-30.11.07

SD22-X2

12000		121.7
12001		121.7

SCHEMA REV. 02

REVISIONE	FOGLIO
01	

tekno alfa
Via G.D'ANNUNZIO, 5
10092 BEINASCO
TORINO-ITALIA

	DATA	
DISEGN.	TEKNOALFA	12.10.2012
VISTO	TEKNOALFA	
APPR.		

FIAT
EMER
ENGINE & TRANSMISSION
MANUFACTURING
Pratola Plant

EPLAN 5.75
Matr. 20.277

BASAMENTO MOTORE
TR1-OP155 LINEA TRASP.
ASSERVIM.PORTALI OP155

SD22-X2
MORSETTIERA 230 V
MARCATRICE 2

Dis. N°: 4562-SEL001
Commessa: 4562

F.S. 8600 FG. 8544 di: 10104

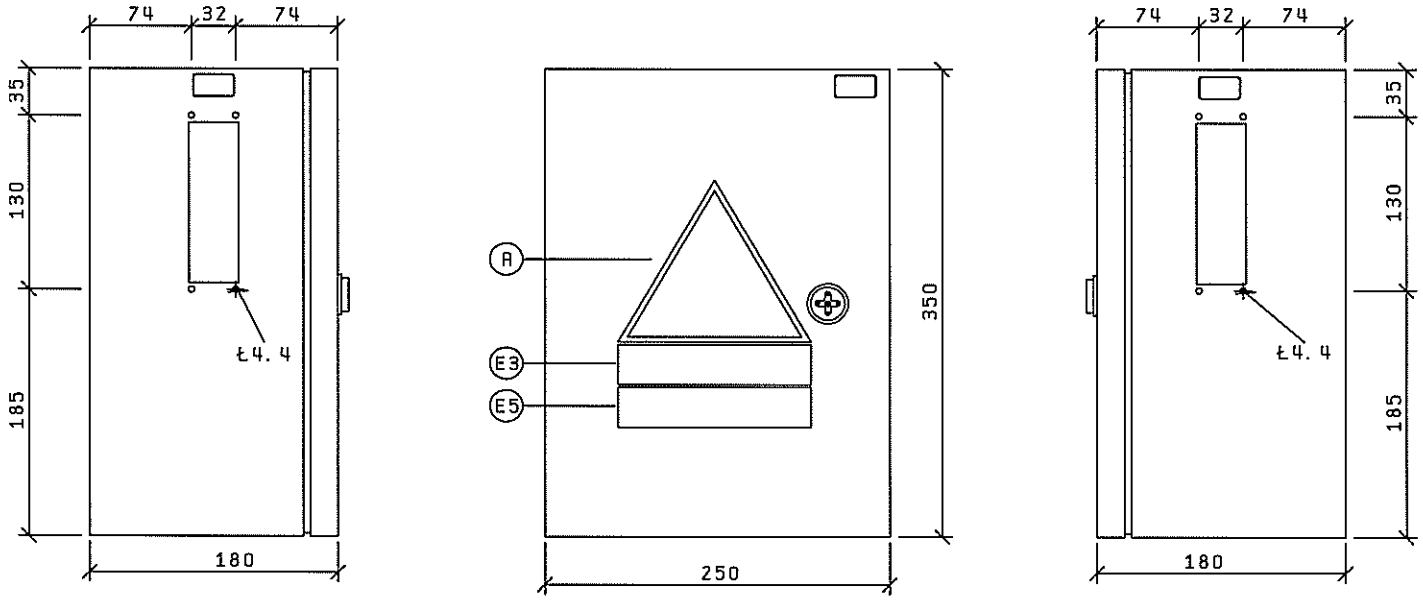

(A÷Z) TARGHE MONITORIE FG. 8000
(1÷57) TARGHE COMPONENTI FG. 8302
COLORAZIONE INTERNA - ESTERNA RAL 9010

SCHEMA REV. 02	tekn alfa Via G. D'ANNUNZIO, 6 10092 BEINASCO TORINO - ITALIA	DATA	12.10.2012	FIAT AUTOMOTIVE	EMEA ENGINE & TRANSMISSION MANUFACTURING Pratola Plant	BASAMENTO MOTORE TR1-OP155 LINEA TRASP. ASSERVIM. PORTALI OP155	SCATOLA INTERCONNESSIONI SIN31
REVISIONE FOGLIO		DISEGN.	TEKNOALFA				
02		VISTO	TEKNOALFA				
		APPR.		EPLAN 5.75	Matr. 20.277		

Dis. N°: 4562-SEL001	-	
	+	
Commessa: 4562	FG. 8600	
	F.S. 8601	di: 10104

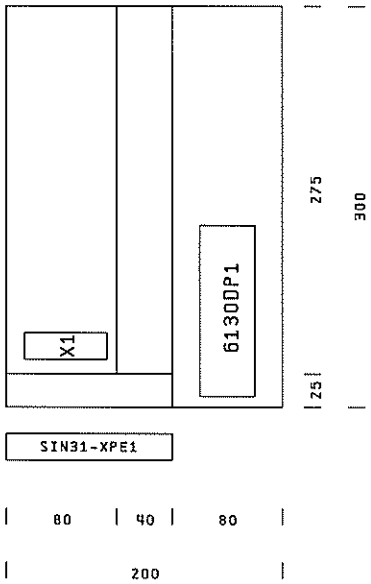

PIASTRA IN LAMIERA ZINCATA

SCHEMA REV. 02	tekn@alfa Via G. D'ANNUNZIO, 5 10092 BEINASCO TORINO - ITALIA	DATA	12.10.2012	FIAT EMER ENGINE & TRANSMISSION MANUFACTURING Pratola Plant	BASAMENTO MOTORE TR1-OP155 LINEA TRASP. ASSERVIM. PORTALI OP155	SCATOLA INTERCONNESSIONI SIN31	Dis. N-: 4562-SEL001
REVISIONE FOGLIO		DISEGN.	TEKNOALFA				Commessa: 4562
02		VISTO	TEKNOALFA				FG. 8601
		APPR.		EPLAN 5.75	Matr. 20.277		F.S. 8602 di: 10104

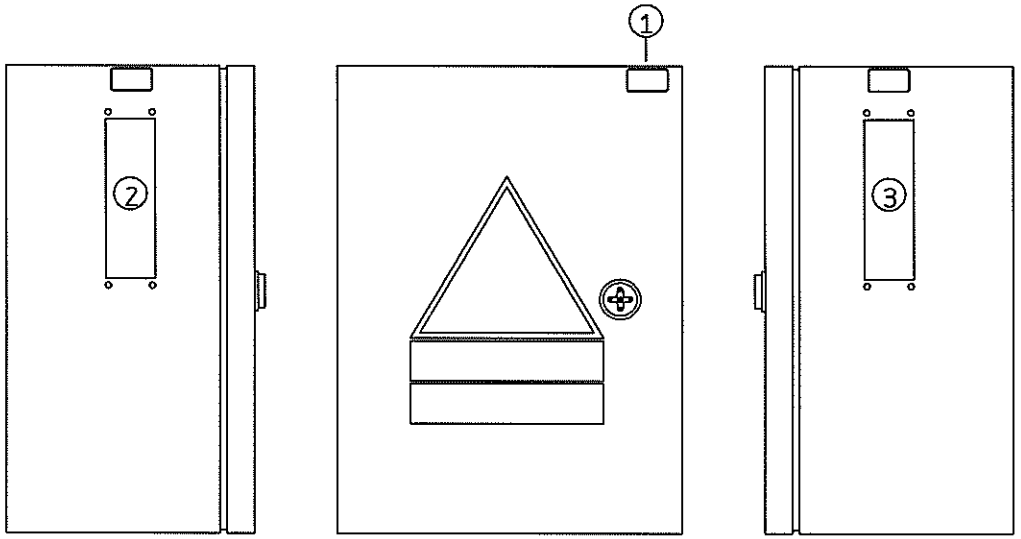

Rif.	SIGLA	TIPO TARGHETTE	DICITURE TARGHETTE
1	SIN31	0	SIN31
2	6230XS1A	0	6230XS1A
3	6230XS1B	0	6230XS1B
4			
5			
6			
7			
8			
9			
10			
11			
12			
13			
14			
15			
16			
17			
18			
19			

TARGHE MONITORIE FG. 8000

SCHEMA REV. 02	tekn@alfa Via G. D'ANNUNZIO, 5 10092 BEINASCO TORINO - ITALIA	DATA	12.10.2012	FIAT EMEA ENGINE & TRANSMISSION MANUFACTURING Pratola Plant	BASAMENTO MOTORE TR1-OP155 LINEA TRASP. ASSERVIM. PORTALI OP155	SCATOLA INTERCONNESSIONI SIN31	Dis. N°: 4562-SEL001
REVISIONE FOGLIO		DISEGN.	TEKNOALFA				Commessa: 4562
02		VISTO	TEKNOALFA				FG. 8602
		APPR.		EPLAN 5.75 Matr. 20.277			F.S. 8604 di: 10104

TK-Mor01.SKK-30.11.07

SIN31-X1

51000	○	6130.9
54051	○	6130.9
623101	○	6130.11
623102	○	6130.11

SCHEMA REV. 02

REVISIONE FOGLIO	
02	

tekno alfa
Via G. D'ANNUNZIO, 6
10092 BEINASCO
TORINO - ITALIA

DATA		12.10.2012
DISEGN.	TEKNOALFA	
VISTO	TEKNOALFA	
APPR.		

FIAT
EMER
ENGINE & TRANSMISSION
MANUFACTURING
Pratola Plant

EPLAN 5.75 | Matr. 20.277

BASAMENTO MOTORE
TR1-OP155 LINEA TRASP.
ASSERVIM. PORTALI OP155

SIN31-X1
SCATOLA MORSETTIERA
INTERFACCIA PORTALE 63

Dis. N°: 4562-SEL001
Commessa: 4562

FG. 8604
F.S. 8605 di: 10104

TK-Con01.SKK-03.12.08

6230XS1A

54051	1	6230.15
51000	2	6230.17
64001	3	6230.2
64002	4	6230.3
64003	5	6230.5
64004	6	6230.6
66401	7	6230.8
66402	8	6230.9
66403	9	6230.11
66404	10	6230.12
E24.6	11	6230.14
	12	
623101	13	6231.15
623102	14	6231.17
623103	15	6231.2
623104	16	6231.3
623105	17	6231.5
623106	18	6231.6
623107	19	6231.8
623108	20	6231.9
623109	21	6231.11
623110	22	6231.12
623111	23	6231.14
	24	

SCHEMA REV. 02
REVISIONE FOGLIO
02

tekno dia
Via G.D'ANNUNZIO,6
10092 BEINASCO
TORINO-ITALIA

DATA	12.10.2012	
DISEGN.	TEKNODALFA	
VISTO	TEKNODALFA	
APPR.		

FIAT
EMEA
ENGINE & TRANSMISSION
MANUFACTURING
Pratola Plant

EPLAN 5.75
Matr. 20.277

BASAMENTO MOTORE
TR1-OP155 LINEA TRASP.
ASSERVIM.PORTALI OP155

6230XS1A
CONNETTORE
INTERFACCIA PORTALE G3

Dis. N°: 4562-SEL001
Commessa: 4562

*	
+	
FG.	8605
F.S.	8606
di:	10104

TK-Con01.SKK-03.12.08

6230XS1B

	1	6230.15
51000	2	6230.17
64001	3	6230.2
64002	4	6230.3
64003	5	6230.5
64004	6	6230.6
66401	7	6230.8
66402	8	6230.9
66403	9	6230.11
66404	10	6230.12
E24.6	11	6230.14
	12	
623101	13	6231.15
623102	14	6231.17
623103	15	6231.2
623104	16	6231.3
623105	17	6231.5
623106	18	6231.6
623107	19	6231.8
623108	20	6231.9
623109	21	6231.11
623110	22	6231.12
623111	23	6231.14
	24	

SCHEMA REV. 02

REVISIONE FOGLIO

02

tekno alfa
Via G.D'ANNUNZIO,5
10092 BEINASCO
TORINO-ITALIA

DATA 12.10.2012
DISEGN. TEKNOALFA
VISTO TEKNOALFA
APPR.

FIAT
EMEA
ENGINE & TRANSMISSION
MANUFACTURING
Pratola Plant

EPLAN 5.75
Matr. 20.277

BASAMENTO MOTORE
TR1-OP155 LINEA TRASP.
ASSERVIM.PORTALI OP155

6230XS1B
CONNETTORE
INTERFACCIA PORTALE G3

Dis. N°: 4562-SEL001
Commessa: 4562

FG. 8606
F.S. 8630 di: 10104

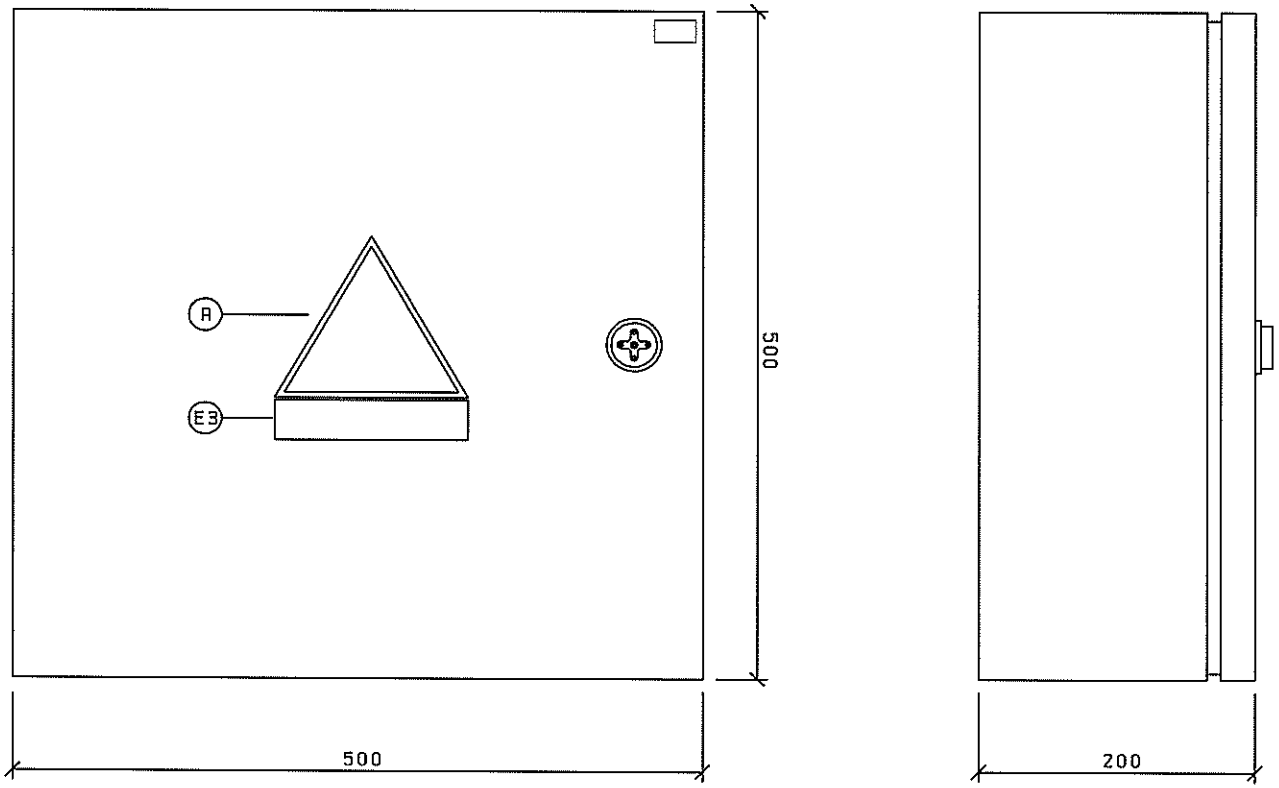

SCHEMA REV. 02	tekn@alfa Via G. D'ANNUNZIO, 5 10092 BEINASCO TORINO - ITALIA	DATA	12.10.2012	FIAT	BASAMENTO MOTORE TR1-OP155 LINEA TRASP. ASSERVIM. PORTALI OP155	SCATOLA SO31	Dis. N°: 4562-SEL001	-
REVISIONE FOGLIO		DISEGN.	TEKNOALFA	ENGINE & TRANSMISSION MANUFACTURING Pratola Plant				+
02		VISTO	TEKNOALFA				Commessa: 4562	FG. 8630
		APPR.		EPLAN 5.75	Matr. 20.277			F.S. 8631 di: 10104