COMPOSIZIONE UNITA'	
565596/01	SCHEMA ELETTRICO FUNZIONALE UNITA'
565596/26	COSTRUT.ARMADI POTENZA E D.B. UNITA'
565596/51	COSTRUT.CUBICOLO POTENZA E D.B. UNITA'

Modifiche:

Segue Fg. 2

COMAU DIVISIONE SISTEMI DI LAVORAZIONE MECCANICA	Dis.	DISEGNO N. 565596/01	MACCHINA LINEA LAVORAZIONE	INDICE DISEGNI	COMMESSA N. 56559	Fg. n. 1
	DATA 11.07.96	STD. 130121/99	BASAMENTO MOTORE		CLIENTE FMA	di 3
			FAM. B OP.20	UNITA`03.1		

GRUPPO SCHEMI FUNZIONALI	PRIMO FOGLIO	ULTIMO FOGLIO	GRUPPO SCHEMI FUNZIONALI	PRIMO FOGLIO	ULTIMO FOGLIO
ALIMENTAZIONI POTENZE	1	1	INGRESSI 24V.	100	131
DISPOSITIVI LAMPEGGIANTI	2	3	USCITE 24V.	132	147
ALIMENTAZIONI CONDIZIONATORI	4	5	SISTEMAZIONE COMPONENTI	148	159
ALIMENTAZIONI ILLUMINAZIONE ARMADI	6	7	COMPOSIZIONE LAYOUT CN	160	164
ALIMENTAZIONI PRESE DI SERVIZIO	8	8	SISTEMAZIONE COMPONENTI ELETTRICI B.M.	165	169
ALIMENTAZIONI CN	9	11	TABELLA SELETTORI	170	179
ALIMENTAZIONI CIRCUITI GENERALI	12	13	TABELLA CONNETTORI	180	199
ALIMENTAZIONI SCHEDE I/O	14	14			
ALIMENTAZIONI ATTUATORI	15	16			
CIRCUITI DI CONTROLLO	17	18			
CIRCUITI SGANCIO INT. GEN.	19	19			
INTERCONNESSIONI DA MASTER	20	21			
INTERCONNESSIONI A MASTER	22	23			
CIRCUITI DI MESSA IN SERVIZIO	24	26			
CIRCUITO SICUREZZA MOVIMENTI	27	29			
CIRCUITO CONTROLLO RIPARI	30	31			
CIRCUITO CONTROLLO OLTRECORSA	32	34			
COMANDO POTENZA MOTORI	35	39			
COMANDO ATTUATORI	40	49			
POTENZA ALIMENTATORI	50	54			
ALIMENTATORE MOTORE ASSI	55	64			
ALIMENTATORE MOTORE MANDRINO	65	69			
CIRCUITI DI MISURA	70	74			
MOTORI ASINCRONI	75	79			
INTERFACCIA CON APPARECCHIATURE VARIE	80	99			

Modifiche: 31.01.92

Segue Fg. 3

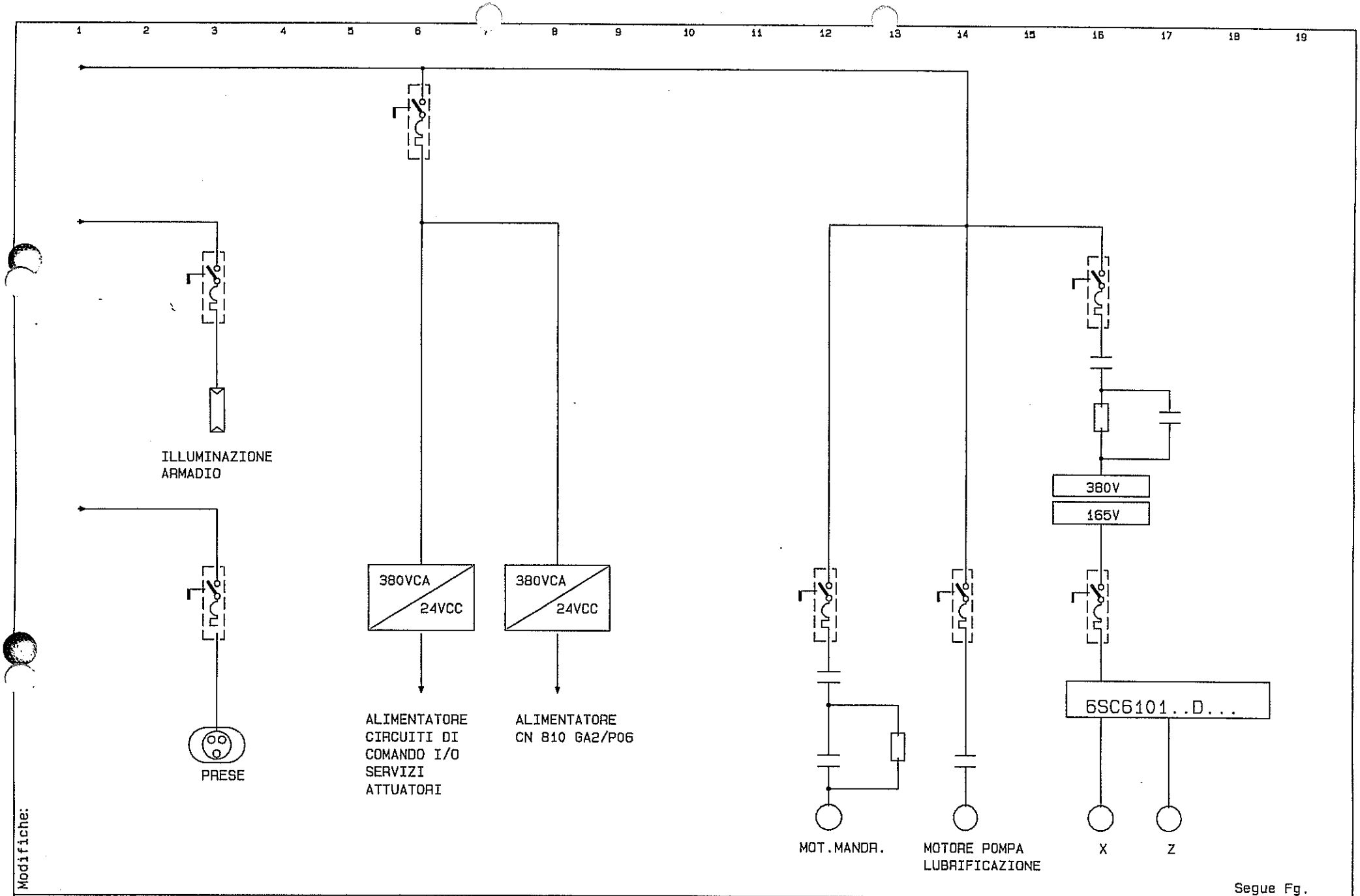

Modifiche:

Segue Fg.

COMAU DIVISIONE SISTEMI DI LAVORAZIONE MECCANICA	Dis.	DISEGNO N. 565596/01	MACCHINA LINEA LAVORAZIONE	LAYOUT	COMMESSA N. 56559 — Fg. n. 3
	DATA 11.07.96	STD. 130121/99	BASAMENTO MOTORE		CLIENTE FMA — di 3
			FAM. B OP.20	UNITA`03.1	

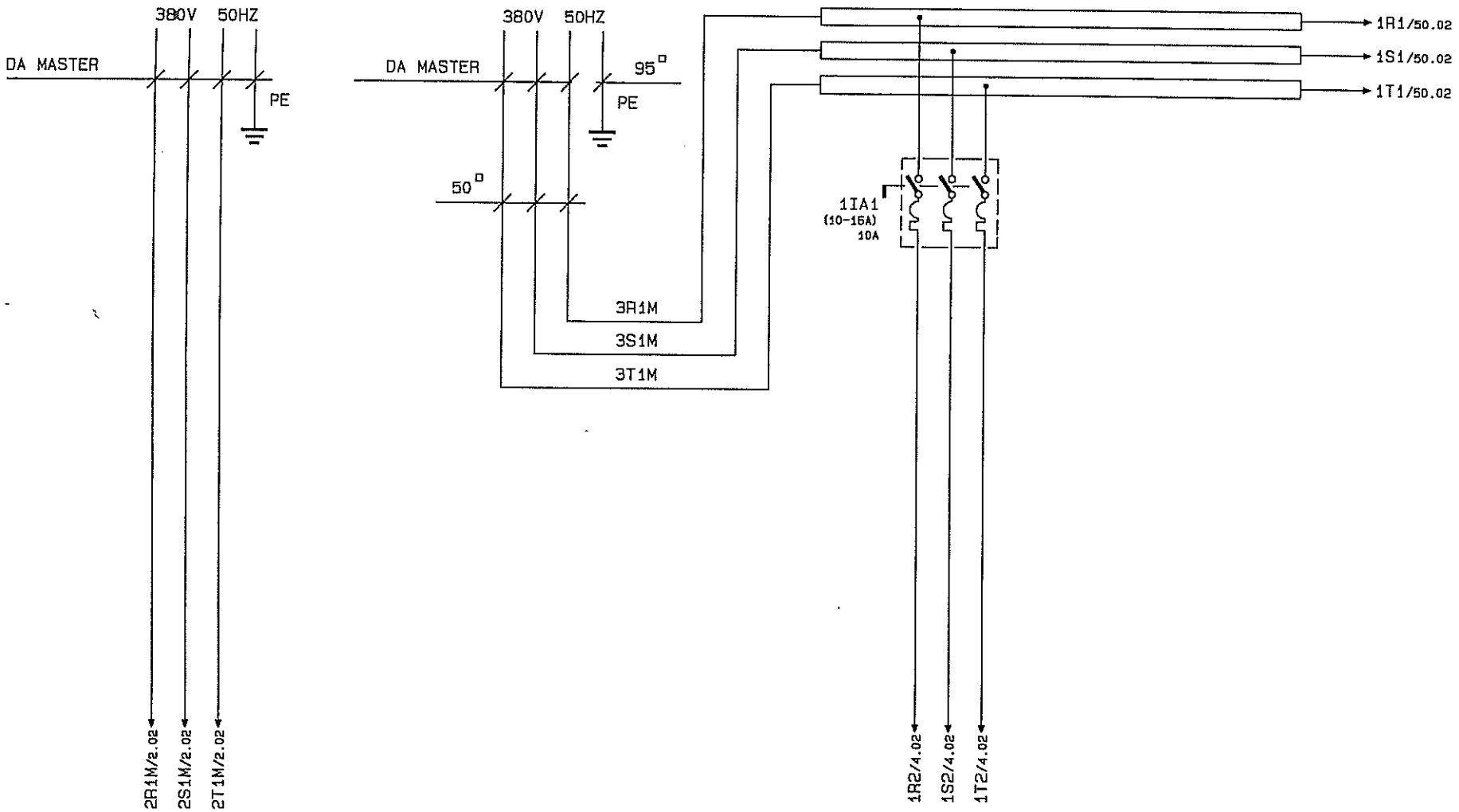

ALIMENTAZIONE
DISPOSITIVI
LAMPEGGIANTI

ALIMENTAZIONE
CIRCUITI
DI COMANDO

Modifiche:

Segue Fg. 2

COMAU DIVISIONE SISTEMI DI LAVORAZIONE MECCANICA	Dis.	DISEGNO N. 565596/01	MACCHINA LINEA LAVORAZIONE	ALIMENTAZIONE POTENZA	COMMESSA N. 56559	Fg. n. 1
	DATA 11.07.96	STD. 130121/00	BASAMENTO MOTORE		CLIENTE FMA	di 184
			FAM. B OP.20	UNITA`03.1		

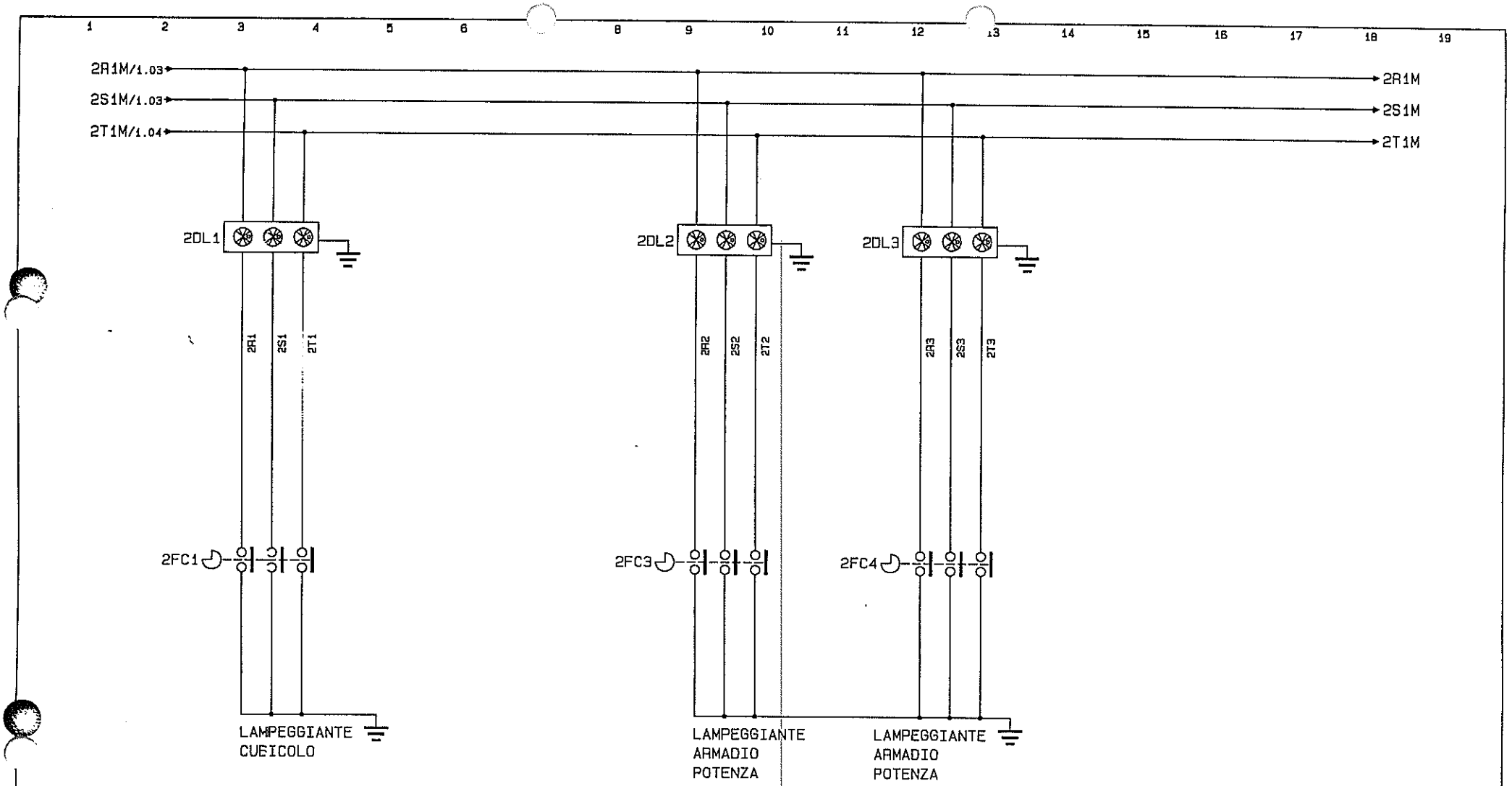

Modifiche:

Segue Fg. 4

COMAU DIVISIONE SISTEMI DI LAVORAZIONE MECCANICA	Dis.	DISEGNO N. 565596/01	MACCHINA LINEA LAVORAZIONE	DISPOSITIVI LAMPEGGIANTI	COMMESSA N. 56559	Fg. n. 2
	DATA 11.07.96	STD. 130121/00	BASAMENTO MOTORE		CLIENTE FMA	di 184
			FAM. B OP.20	UNITA`03.1		

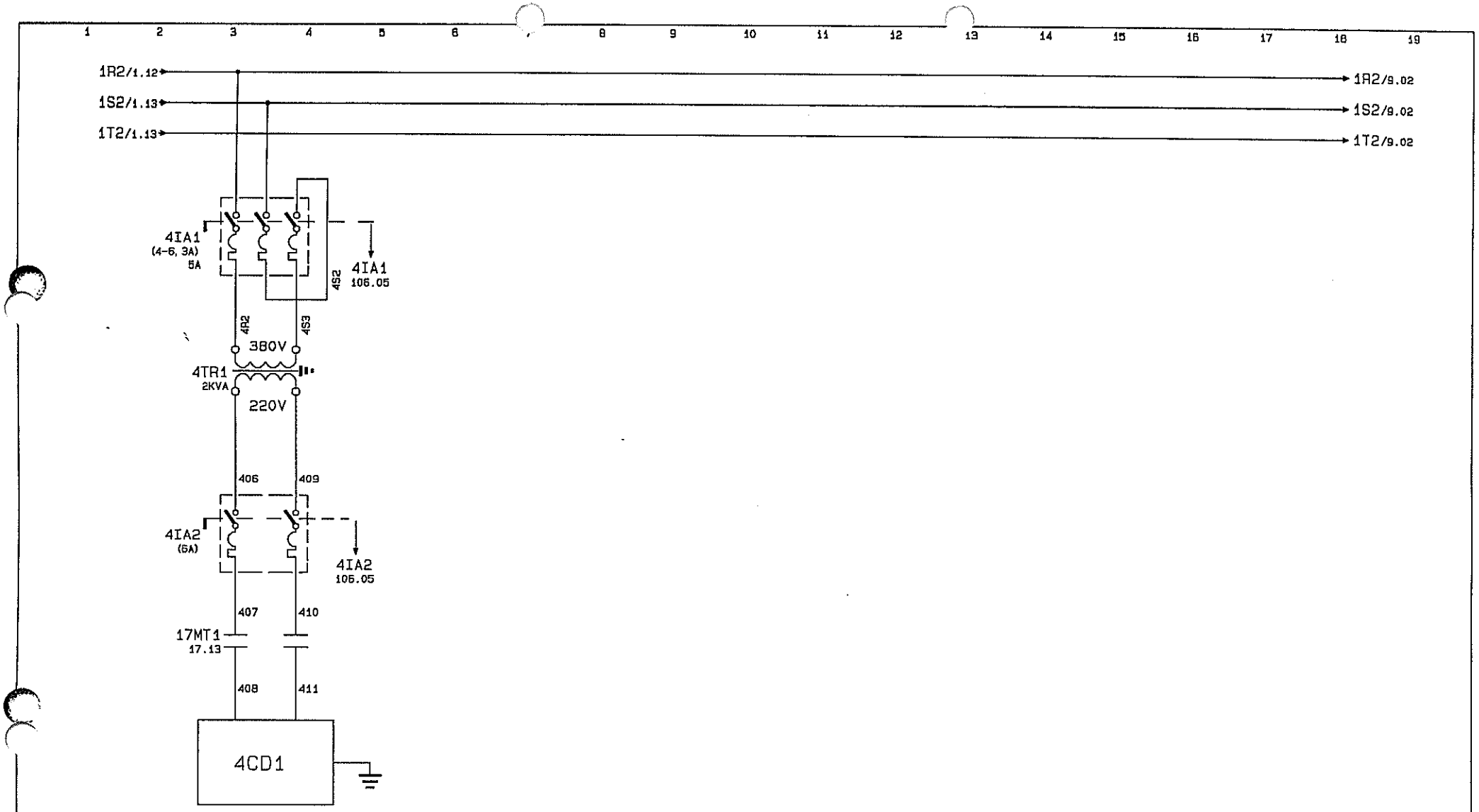

CONDIZIONATORE
ARMADIO CUBICOLO

Modifiche:

Segue Fg. 6

COMAU DIVISIONE SISTEMI DI LAVORAZIONE MECCANICA	Dis.	DISEGNO N. 565596/01	MACCHINA LINEA LAVORAZIONE	CONDIZIONATORE ARMADIO	COMMESSA N. 56559	Fg. n. 4
	DATA 11.07.96	STD. 130121/00	BASAMENTO MOTORE		CLIENTE FMA	di 184
			FAM. B OP.20	UNITA`03.1		

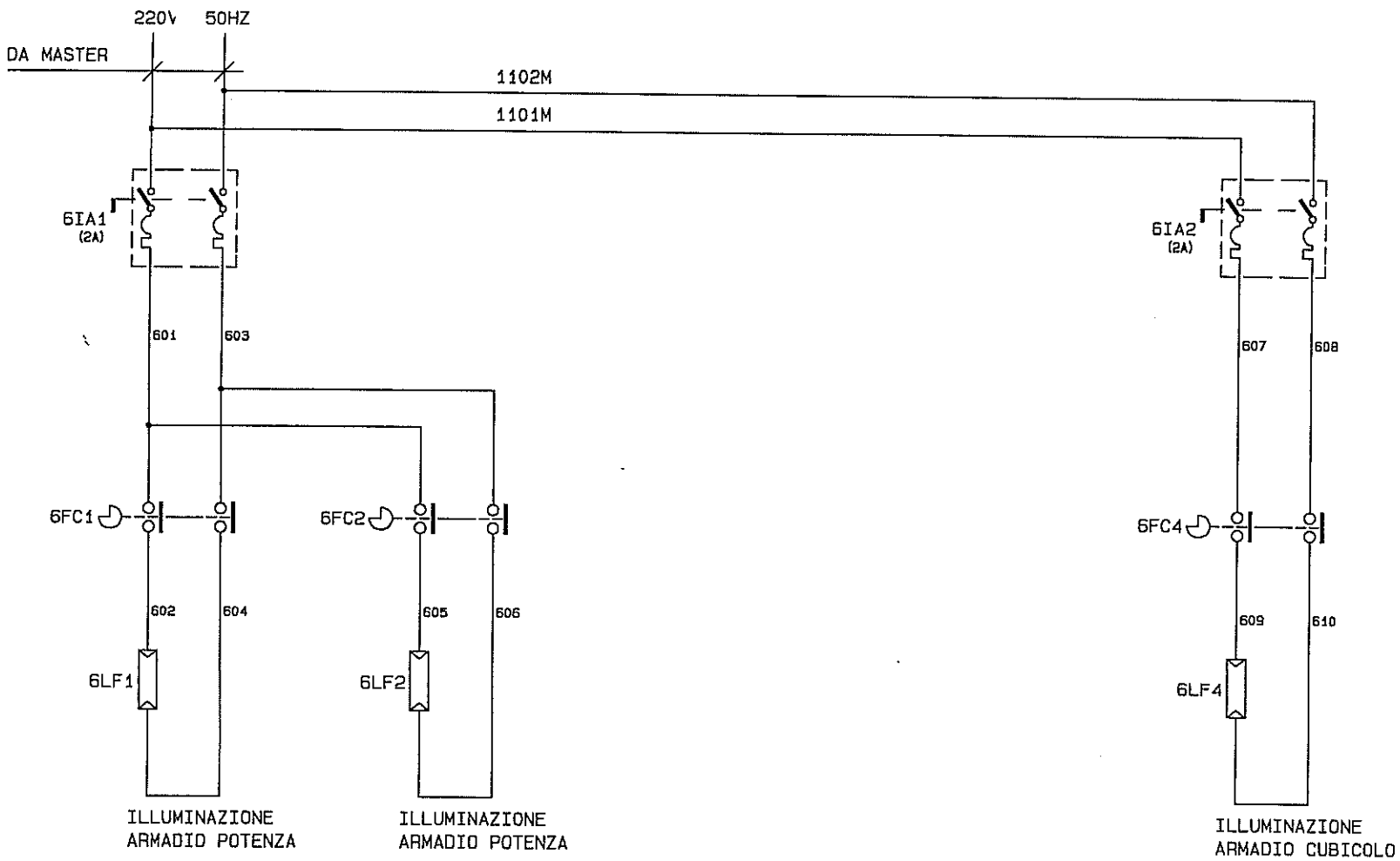

Modifiche:

Segue Fg. 8

COMAU DIVISIONE SISTEMI DI LAVORAZIONE MECCANICA	Dis.	DISEGNO N. 565596/01	MACCHINA LINEA LAVORAZIONE	ILLUMINAZIONE ARMADI	COMMESSA N. 56559	Fg. n. 6
	DATA 11.07.96	STD. 130121/00	BASAMENTO MOTORE		CLIENTE FMA	di 184
			FAM. B OP.20	UNITA`03.1		

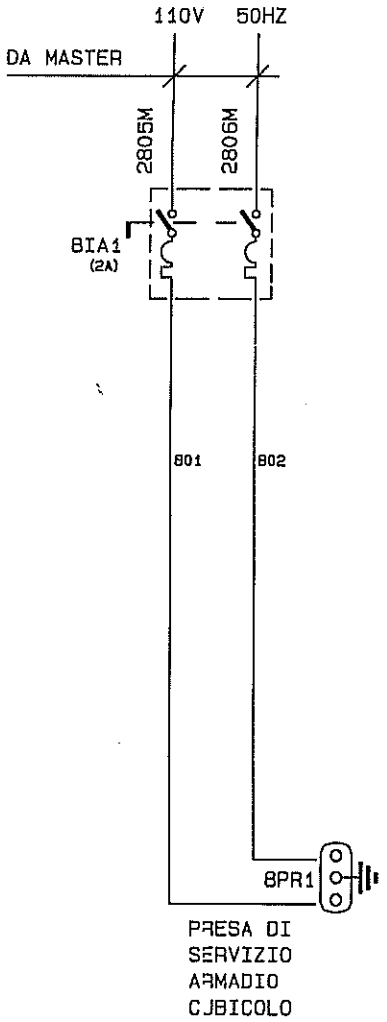

Modifiche:

Segue Fg. 9

COMAU DIVISIONE SISTEMI DI LAVORAZIONE MECCANICA	Dis.	DISEGNO N. 565596/01	MACCHINA LINEA LAVORAZIONE	ALIMENTAZIONE PRESE	COMMESSA N. 56559	Fg. n. 8
	DATA 11.07.96	STD. 130121/00	BASAMENTO MOTORE	DI SERVIZIO	CLIENTE FMA	di 184
			FAM. B OP.20	UNITA`03.1		

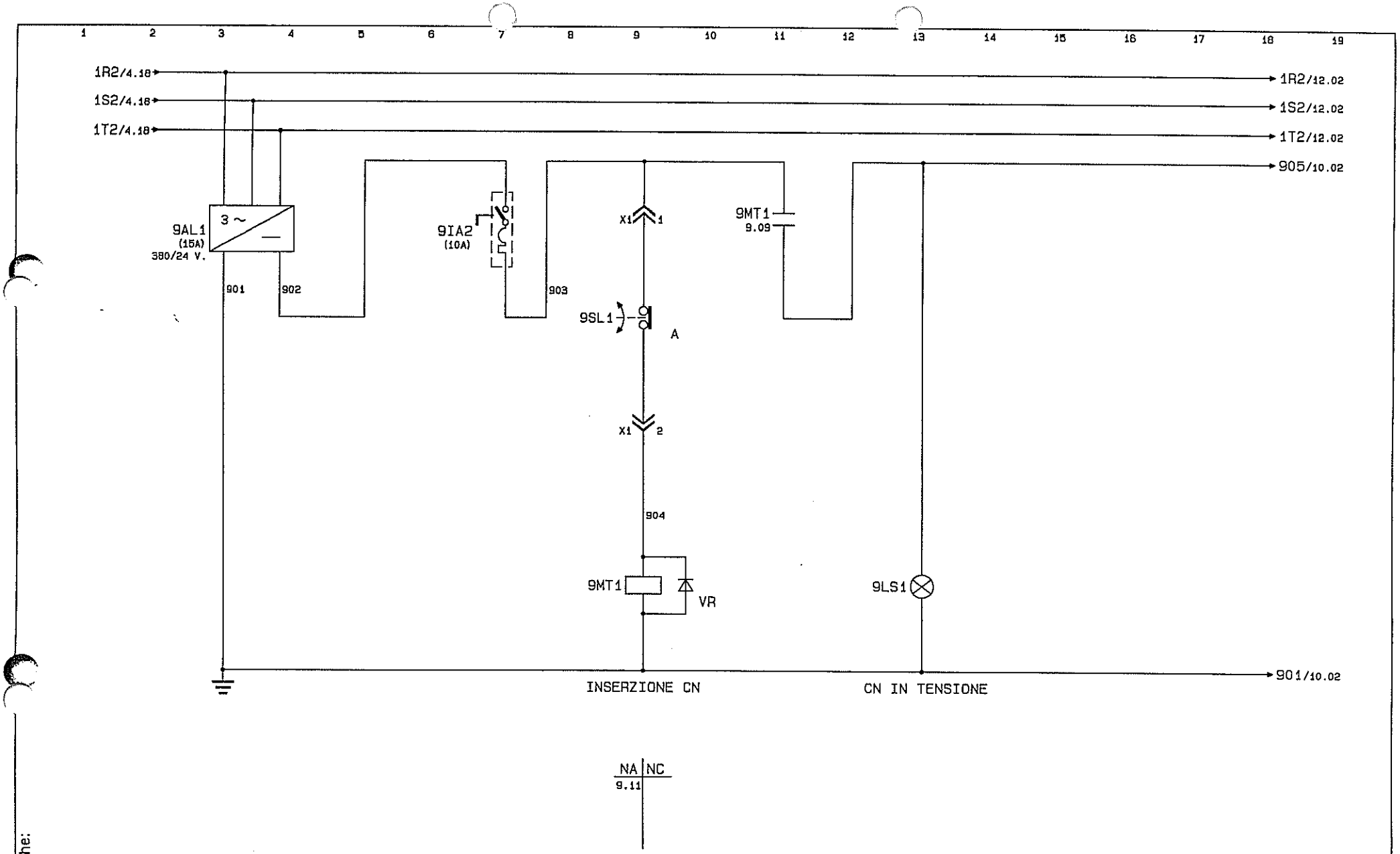

Modifiche:

Segue Fg. 10

COMAU DIVISIONE SISTEMI DI LAVORAZIONE MECCANICA	Dis.	DISEGNO N. 565596/01	MACCHINA LINEA LAVORAZIONE	ALIMENTAZIONE CN	COMMESSA N. 56559	Fg. n. 9
	DATA 11.07.96	STD. 130121/00	BASAMENTO MOTORE		CLIENTE FMA	di 184
			FAM. B OP.20	UNITA`03.1		

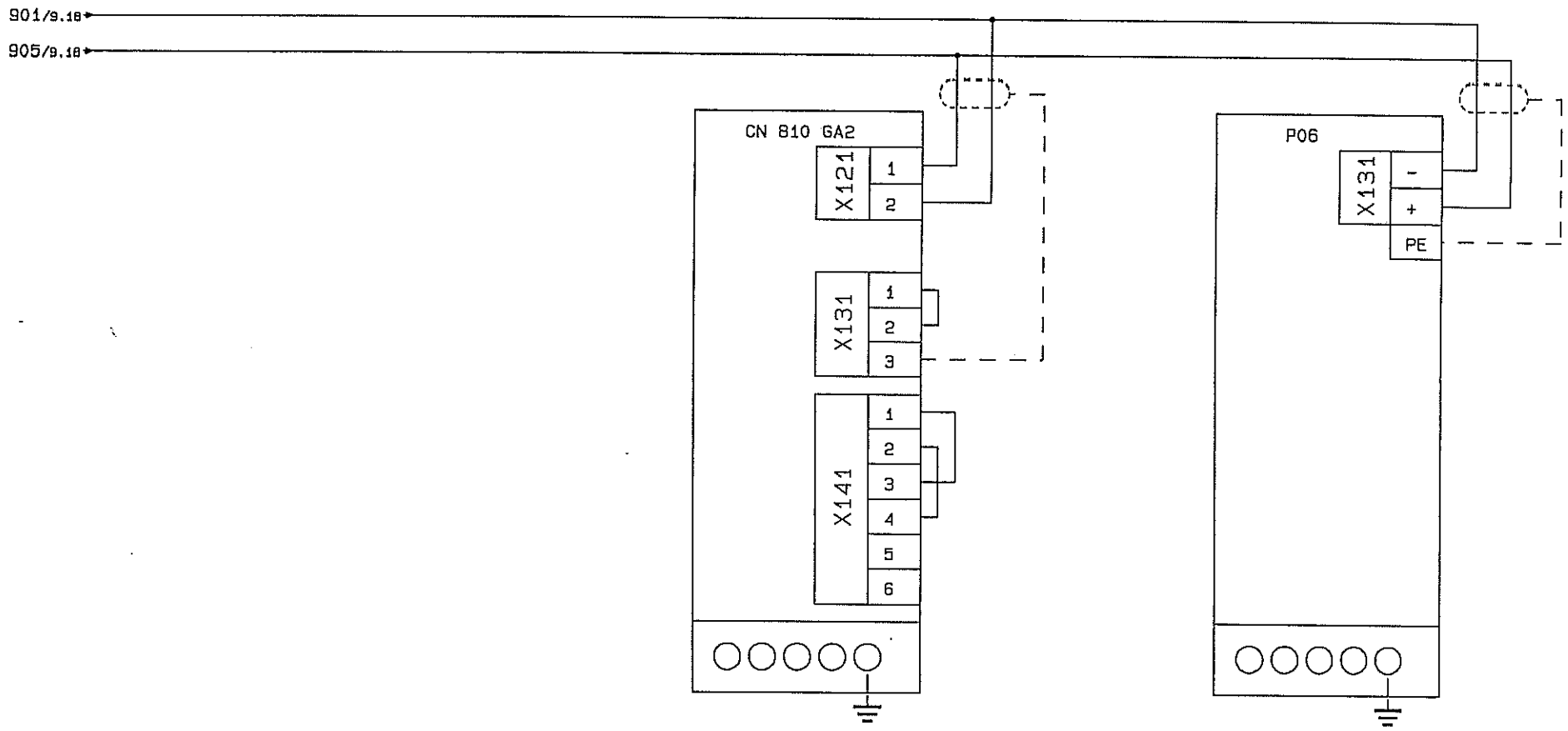

Modifiche:

Segue Fg. 12

COMAU DIVISIONE SISTEMI DI LAVORAZIONE MECCANICA	Dis.	DISEGNO N. 565596/01	MACCHINA LINEA LAVORAZIONE	ALIMENTAZIONE CN	COMMESSA N. 56559	Fg. n. 10
	DATA 11.07.96	STD. 130121/00	BASAMENTO MOTORE	TELAIO I/O	CLIENTE FMA	di 184
			FAM. B OP.20	UNITA`03.1		

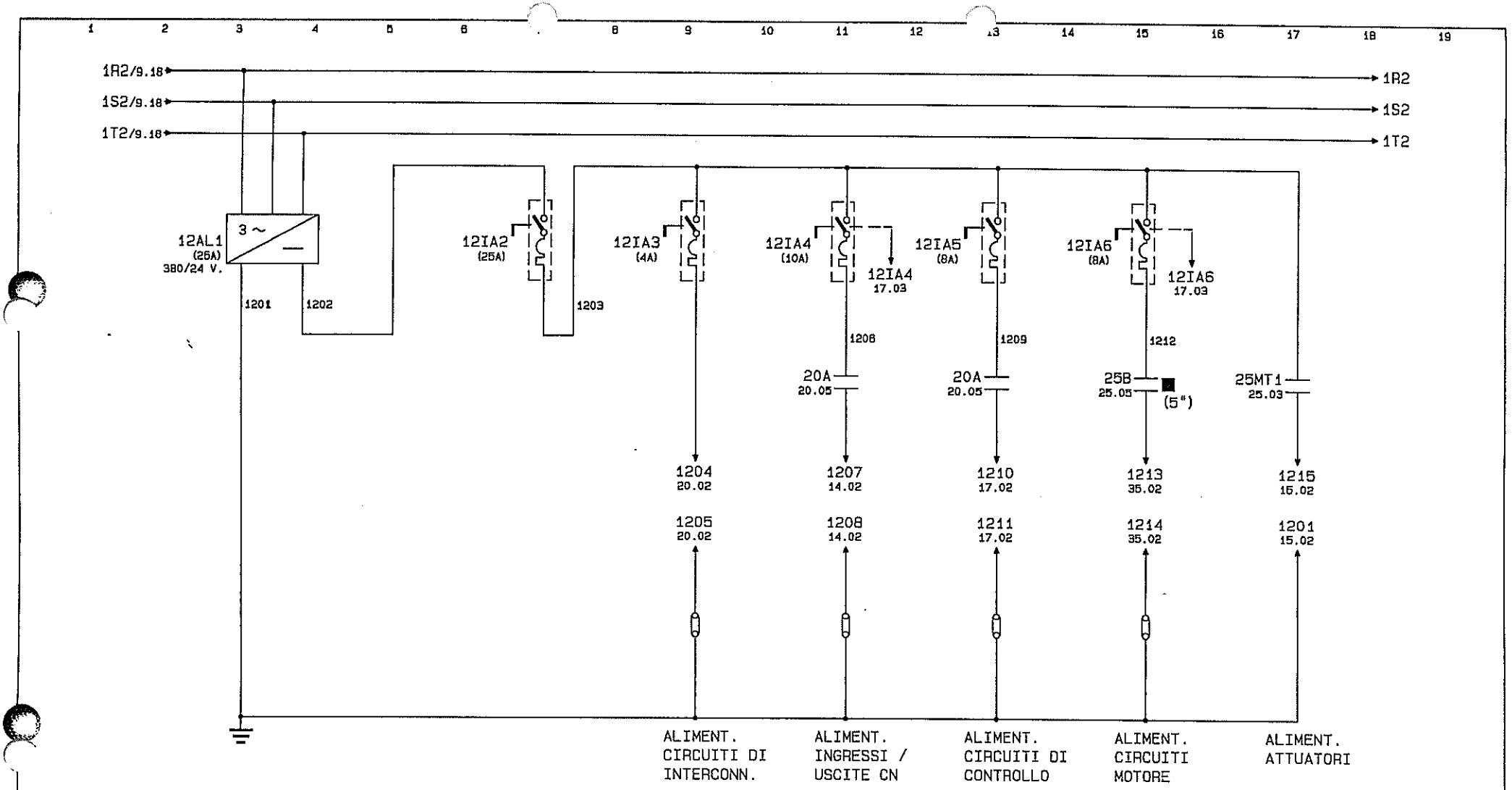

Modifiche:

Segue Fg. 14

COMAU DIVISIONE SISTEMI DI LAVORAZIONE MECCANICA	Dis.	DISEGNO N. 565596/01	MACCHINA LINEA LAVORAZIONE	ALIMENTAZIONE CIRCUITI	CONMESSA N. 56559	Fg. n. 12
	DATA 11.07.96	STD. 130121/00	BASAMENTO MOTORE	GENERALI	CLIENTE FMA	di 184
			FAM. B OP.20	UNITA`03.1		

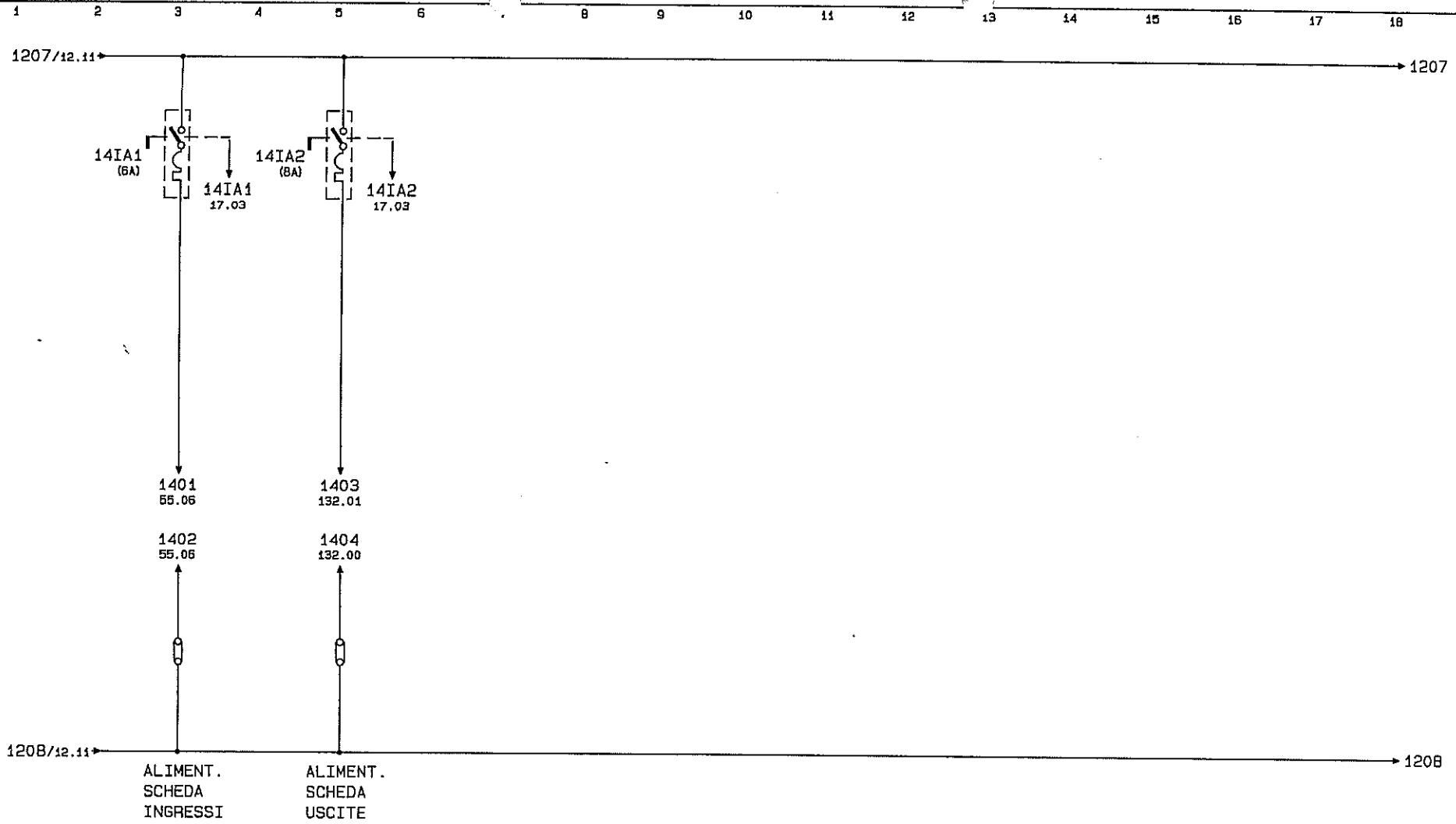

Modifiche:

Segue Fg. 15

COMAU DIVISIONE SISTEMI DI LAVORAZIONE MECCANICA	Dis.	DISEGNO N. 565596/01	MACCHINA LINEA LAVORAZIONE BASAMENTO MOTORE	ALIMENTAZIONE INGRESSI/ USCITE	COMMESSA N. 56559	Fg. n. 14
	DATA 11.07.96	STD. 130121/00	FAM. B OP.20	UNITA`03.1	CLIENTE FMA	di 184

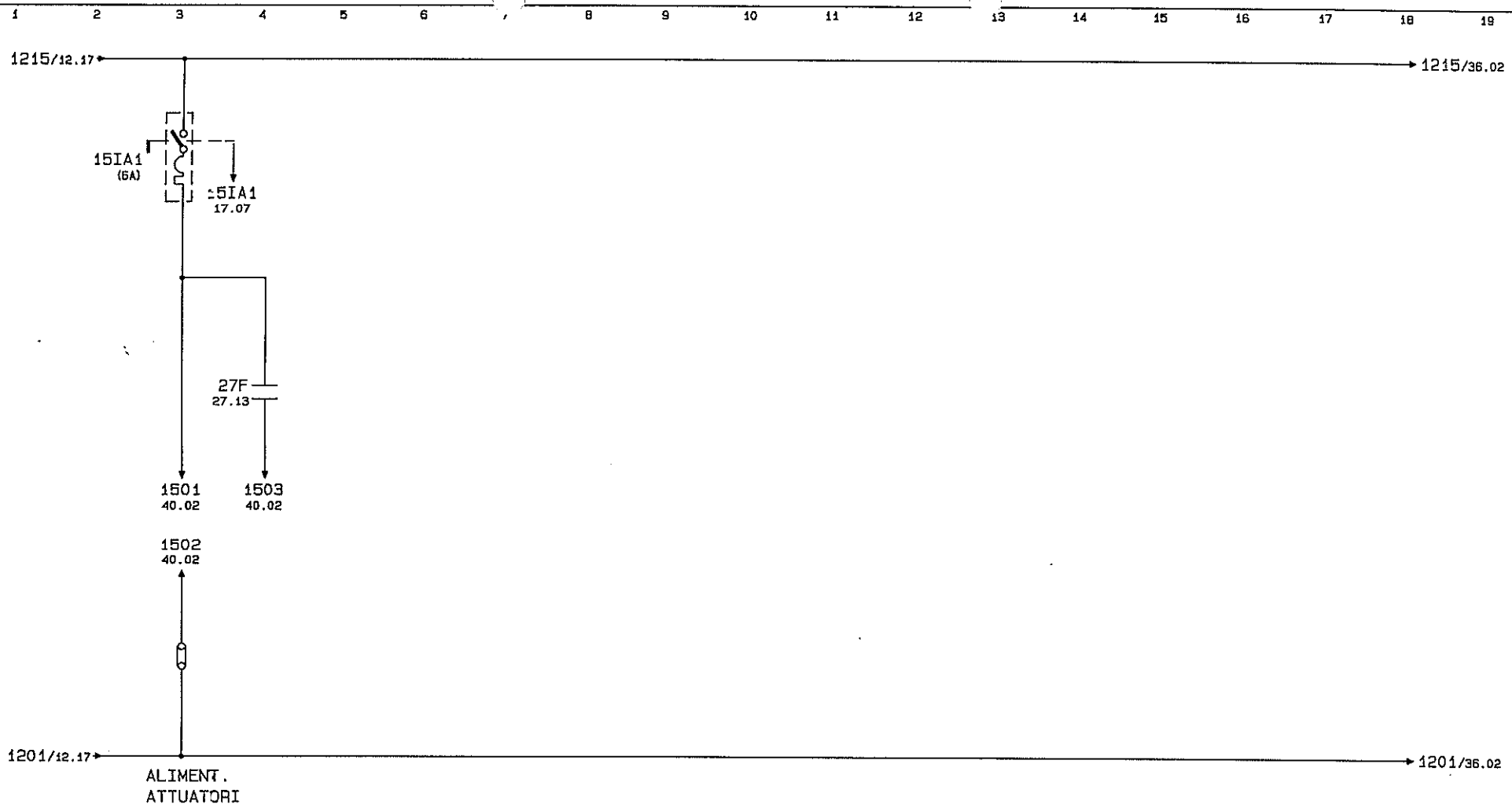

Modifiche:

Segue Fg. 17

COMAU DIVISIONE SISTEMI DI LAVORAZIONE MECCANICA	Dis.	DISEGNO N. 565596/01	MACCHINA LINEA LAVORAZIONE	ALIMENTAZIONE ATTUATORI	COMMESSA N. 56559	Fg. n. 15
	DATA 11.07.96	STD. 130121/00	BASAMENTO MOTORE		CLIENTE FMA	di 184
			FAM. B OP.20	UNITA`03.1		

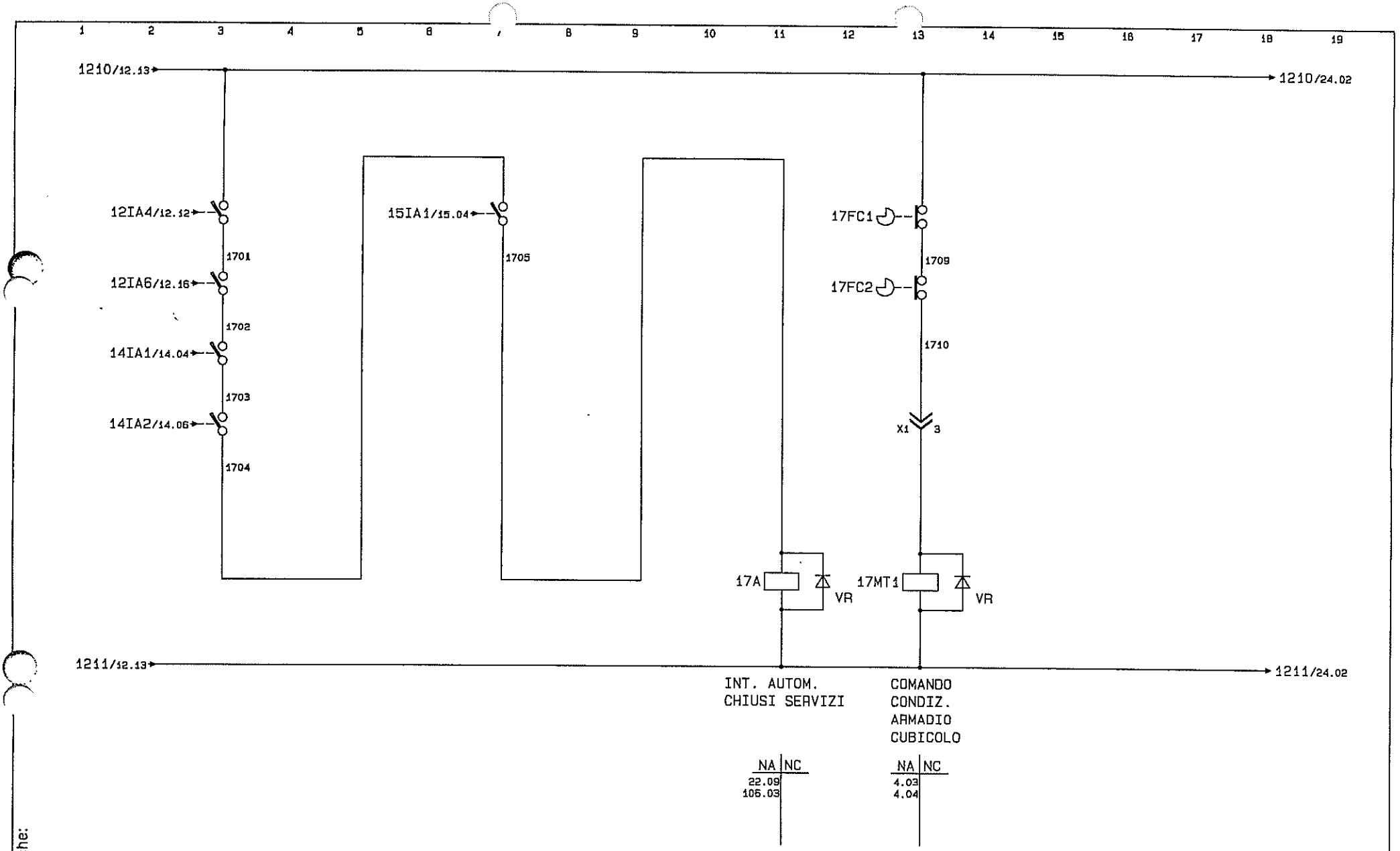

Modifiche:

Segue Fg. 19

COMAU DIVISIONE SISTEMI DI LAVORAZIONE MECCANICA	Dis.	DISEGNO N. 565596/01	MACCHINA LINEA LAVORAZIONE	CIRCUITI DI CONTROLLO	COMMESSA N. 56559	Fg. n. 17
	DATA 11.07.96	STD. 130121/00	BASAMENTO MOTORE		CLIENTE FMA	di 184
			FAM. B OP.20	UNITA`03.1		

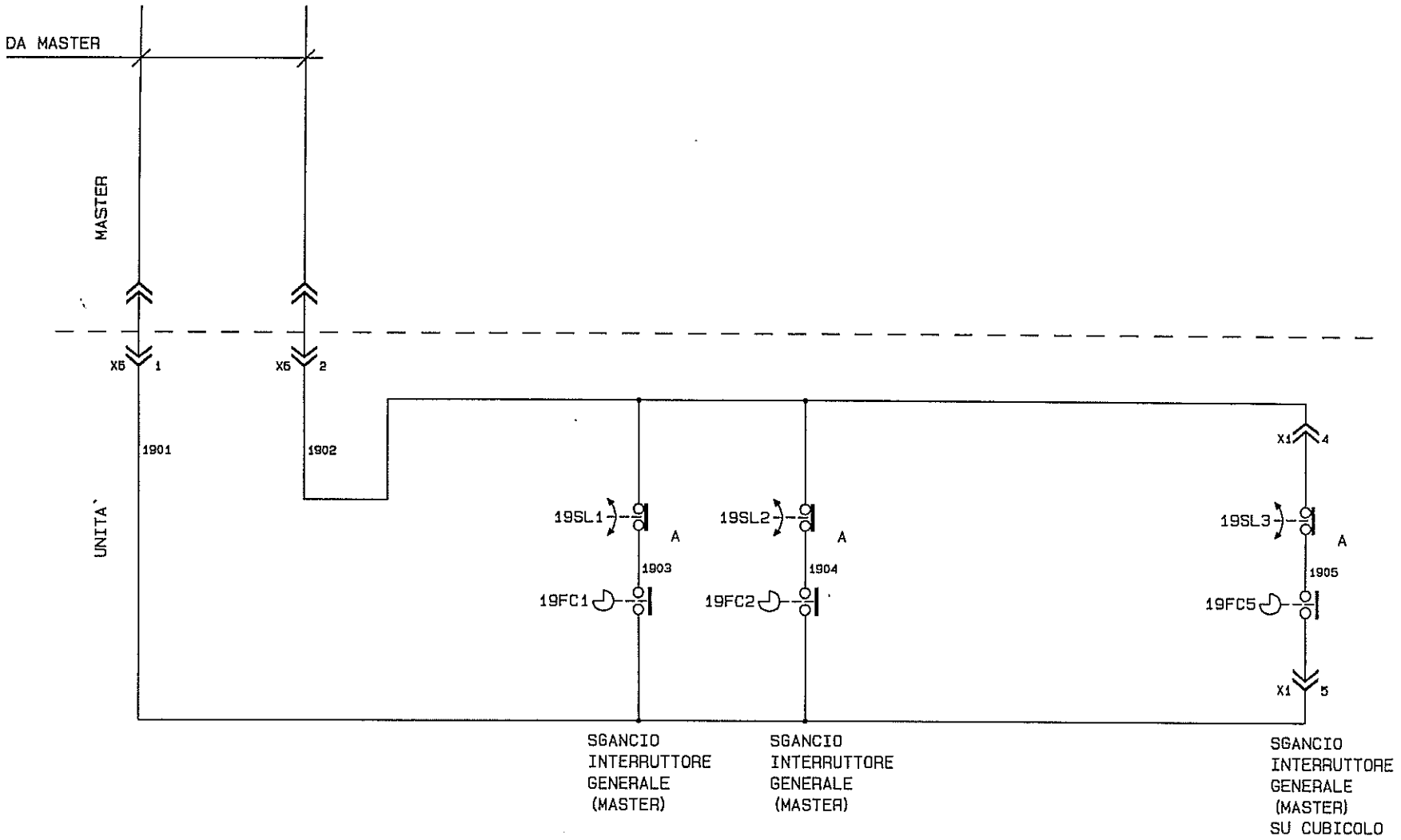

Modifiche:

Segue Fg. 20

COMAU DIVISIONE SISTEMI DI LAVORAZIONE MECCANICA	Dis.	DISEGNO N. 565596/01	MACCHINA LINEA LAVORAZIONE	CIRCUITO SGANCIO	COMMESSA N. 56559	Fg. n. 19
	DATA 11.07.96	STD. 130121/00	BASAMENTO MOTORE	INT. GENERALE	CLIENTE FMA	di 184
			FAM. B OP.20	UNITA`03.1		

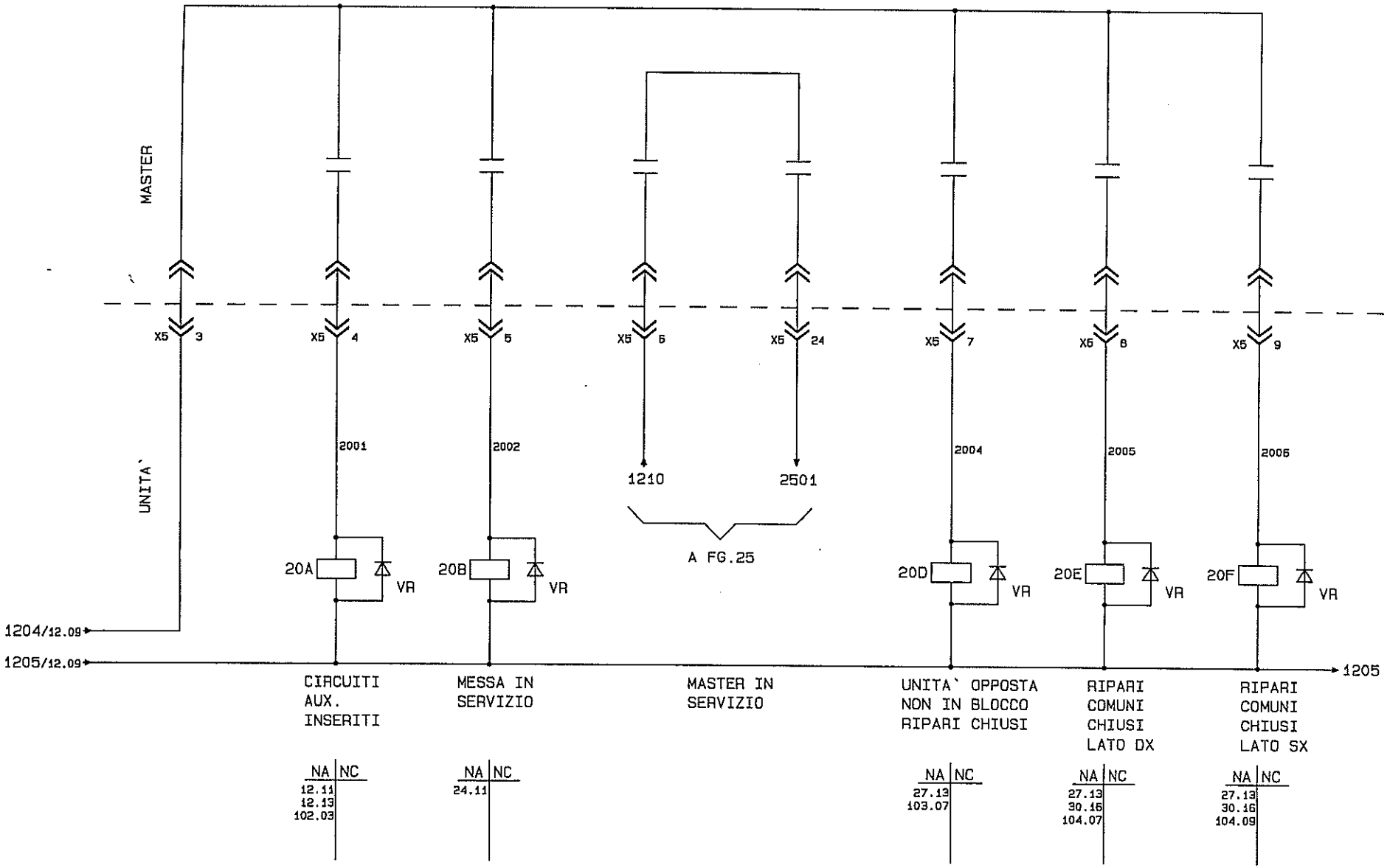

Modifiche:

Segue Fg. 22

COMAU DIVISIONE SISTEMI DI LAVORAZIONE MECCANICA	Dis.	DISEGNO N. 565596/01	MACCHINA LINEA LAVORAZIONE BASAMENTO MOTORE FAM. B OP.20	INTERCONNESSIONI DA MASTER UNITA`03.1	COMMESSA N. 56559	Fg. n. 20
	DATA 11.07.96	STD. 130121/00			CLIENTE FMA	di 184

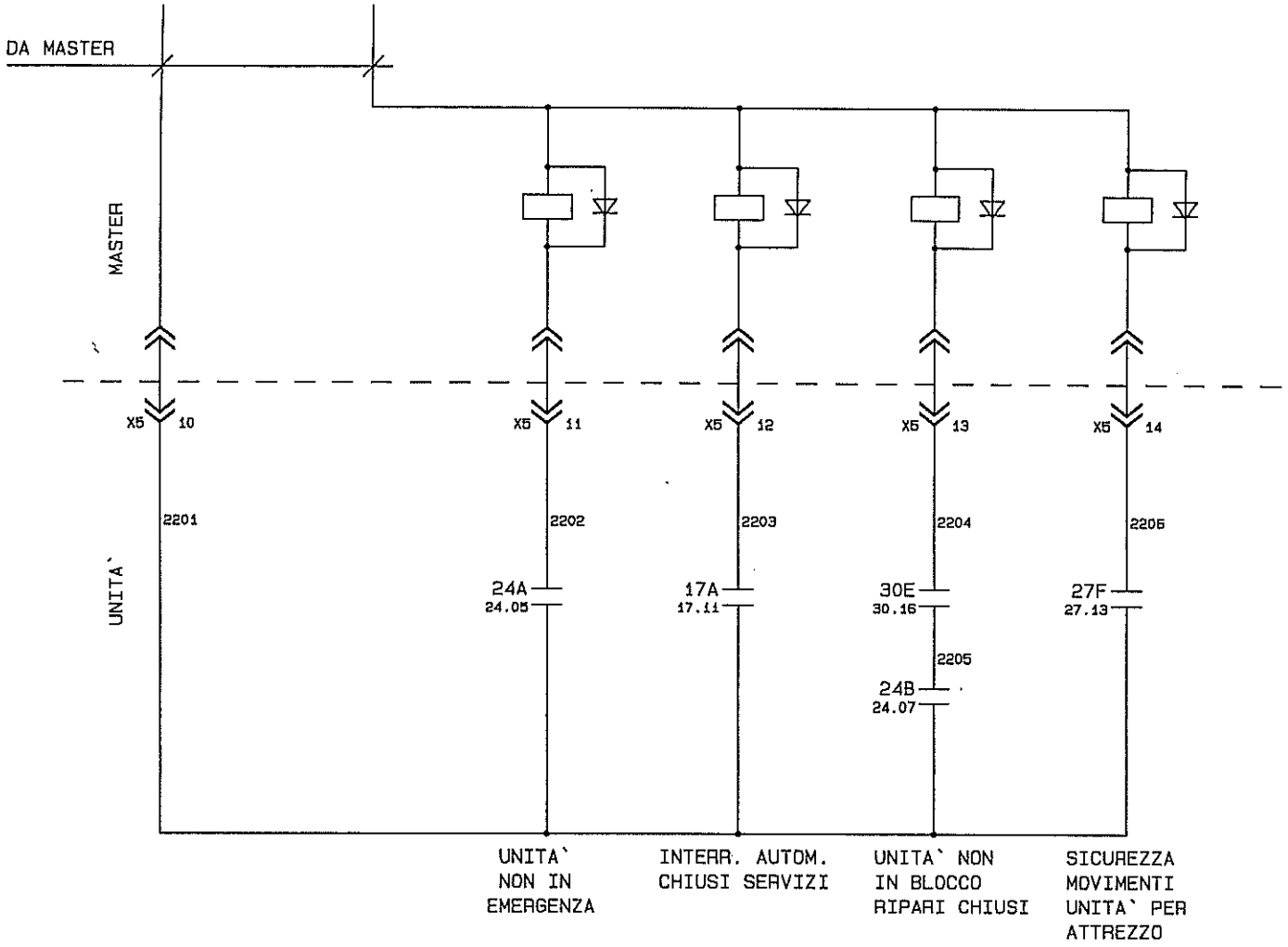

Modifiche:

Segue Fg. 24

COMAU DIVISIONE SISTEMI DI LAVORAZIONE MECCANICA	Dis.	DISEGNO N. 565596/01	MACCHINA LINEA LAVORAZIONE	INTERCONNESSIONI	COMMESSA N. 56559	Fg. n. 22
	DATA 11.07.96	STD. 130121/00	BASAMENTO MOTORE	A MASTER	CLIENTE FMA	di 184
			FAM. B OP.20	UNITA`03.1		

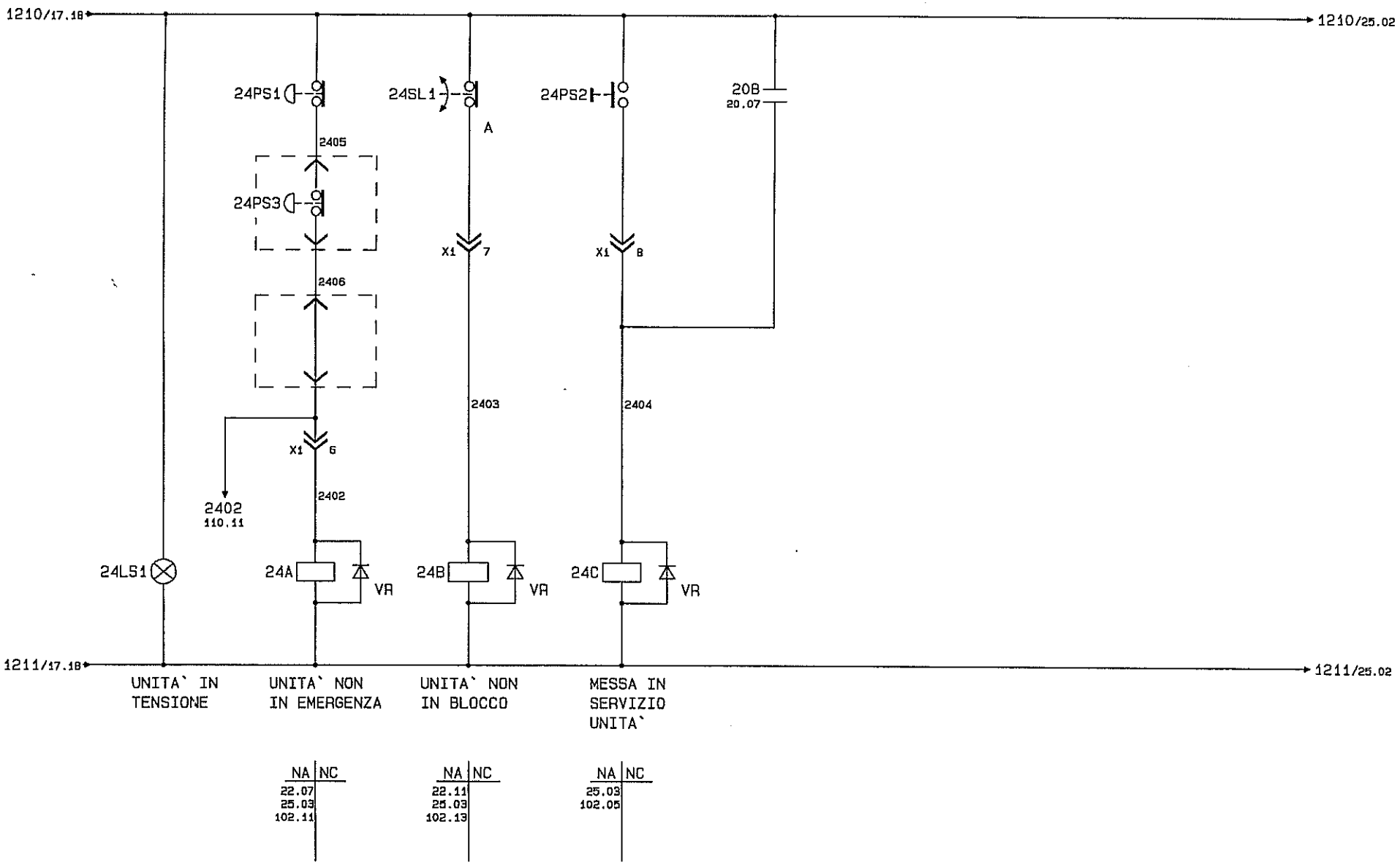

Modifiche:

Segue Fg. 25

COMAU DIVISIONE SISTEMI DI LAVORAZIONE MECCANICA	016.	DISEGNO N. 565596/01	MACCHINA LINEA LAVORAZIONE BASAMENTO MOTORE FAM. B OP.20	CIRCUITI DI MESSA IN SERVIZIO UNITA`03.1	COMMESSA N. 56559	Fg. n. 24
	DATA 11.07.96	STD. 130121/00			CLIENTE FMA	di 184

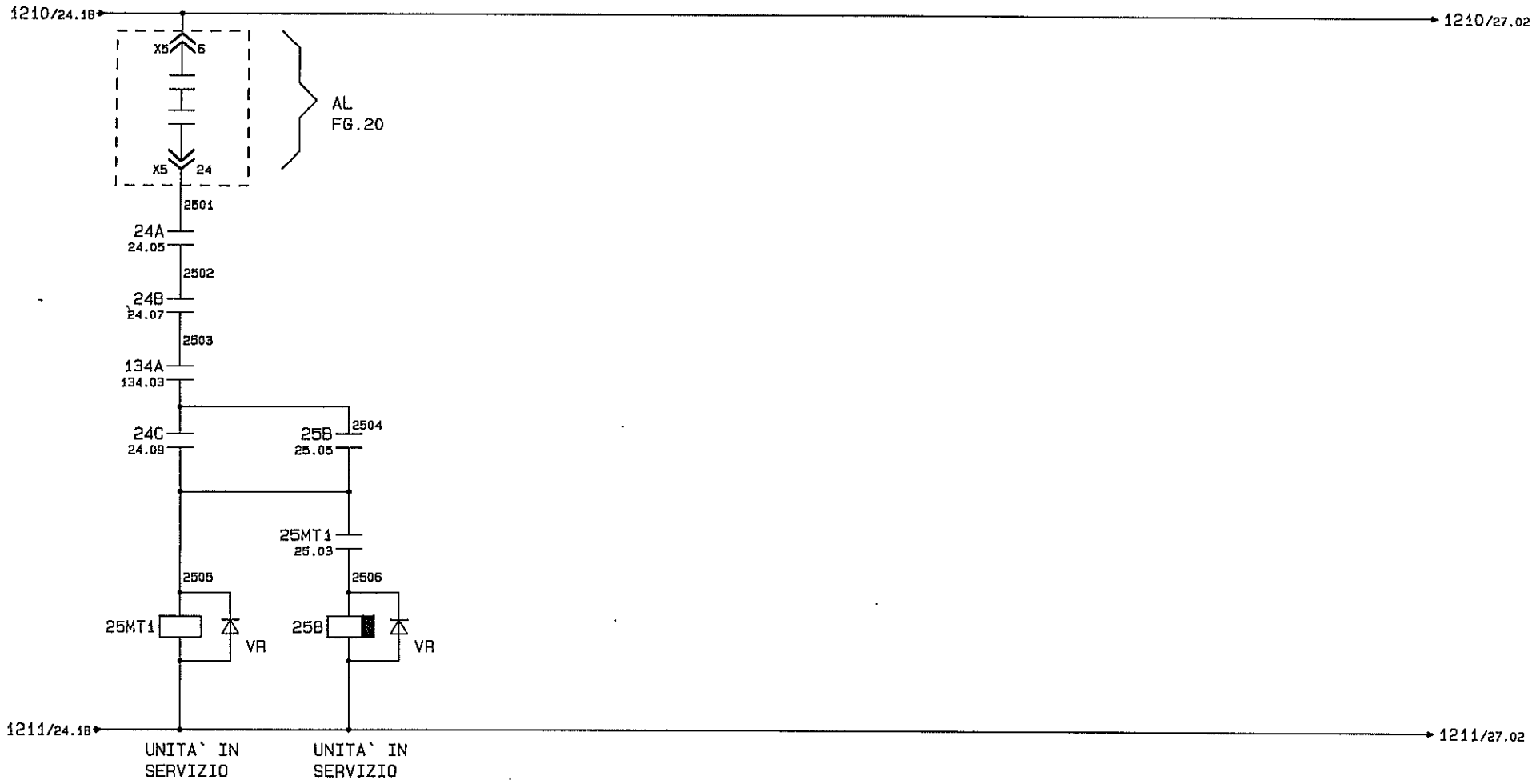

NA	NC
12.17	
25.05	
27.13	

NA	NC
12.15	
25.05	
35.03	
102.07	

Modifiche:

Segue Fg. 27

COMAU DIVISIONE SISTEMI DI LAVORAZIONE MECCANICA	Dis.	DISEGNO N. 565596/01	MACCHINA LINEA LAVORAZIONE BASAMENTO MOTORE FAM. B OP.20	CIRCUITI DI SERVIZIO	COMMESSA N. 56559	Fg. n. 25
	DATA 11.07.96	STD. 130121/00		UNITA`03.1	CLIENTE FMA	di 184

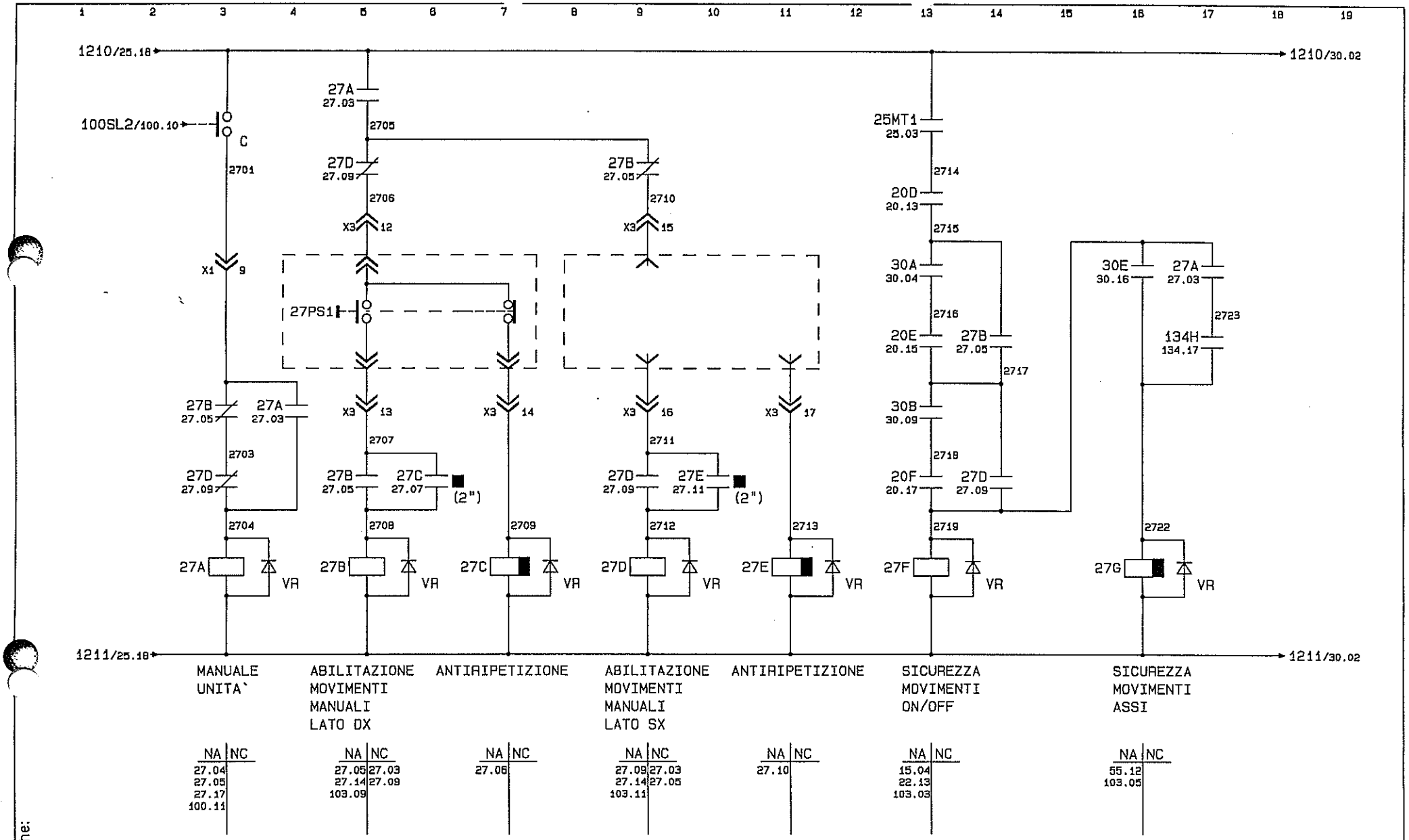

Modifiche:

Segue Fg. 30

COMAU DIVISIONE SISTEMI DI LAVORAZIONE MECCANICA	Dis.	DISEGNO N. 565596/01	MACCHINA LINEA LAVORAZIONE	CIRCUITI SICUREZZA MOVIMENTI	COMMESSA N. 56559	Fg. n. 27
	DATA 11.07.96	STD. 130121/00	BASAMENTO MOTORE		CLIENTE FMA	di 184
			FAM. B OP.20	UNITA`03.1		

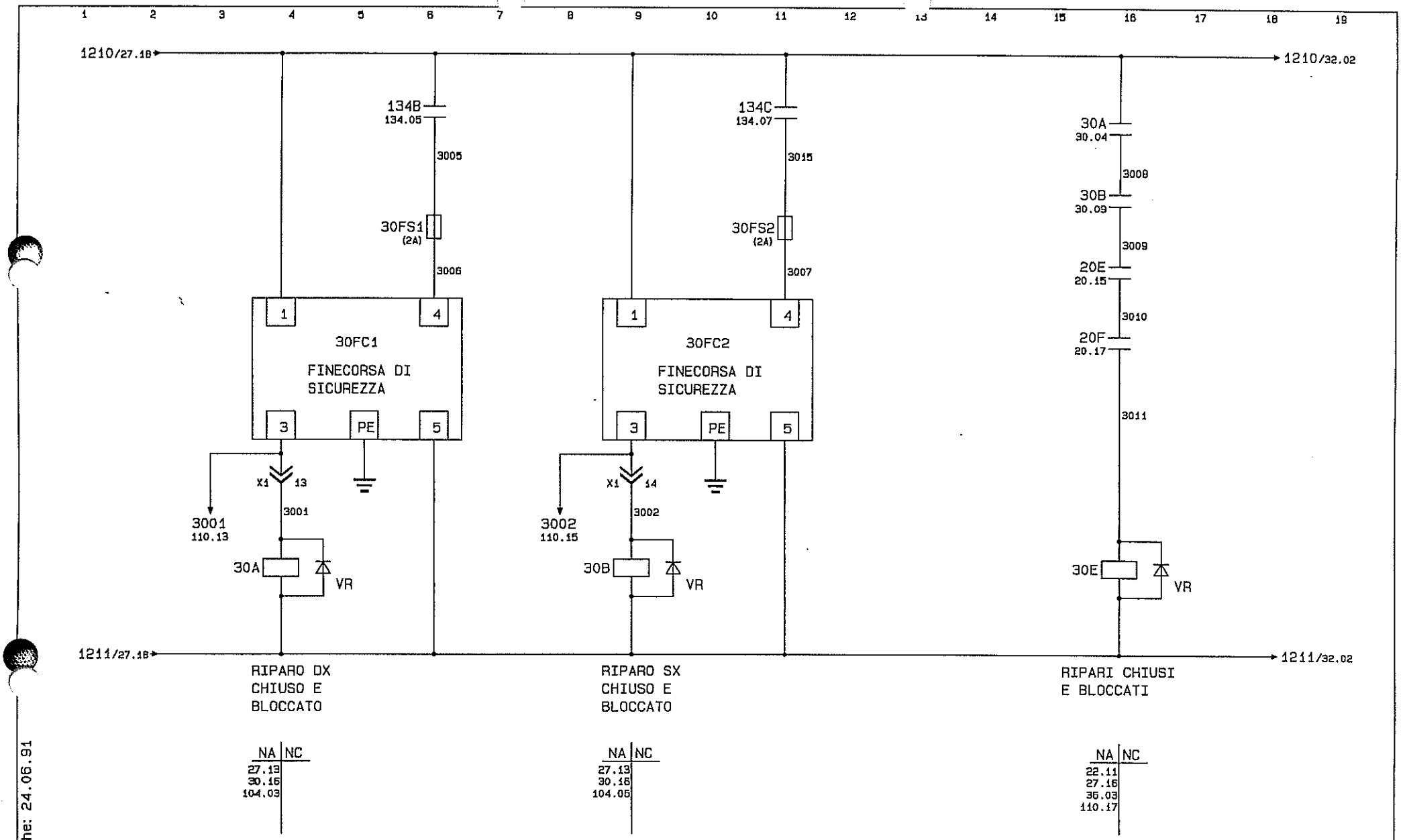

Modifiche: 24.06.91

Segue Fg. 32

COMAU DIVISIONE SISTEMI DI LAVORAZIONE MECCANICA	Dis.	DISEGNO N. 565596/01	MACCHINA LINEA LAVORAZIONE BASAMENTO MOTORE FAM. B OP.20	CIRCUITI DI CONTROLLO RIPARI UNITA`03.1	COMMESSA N. 56559 CLIENTE FMA
	DATA 11.07.96	STD. 130121/00			

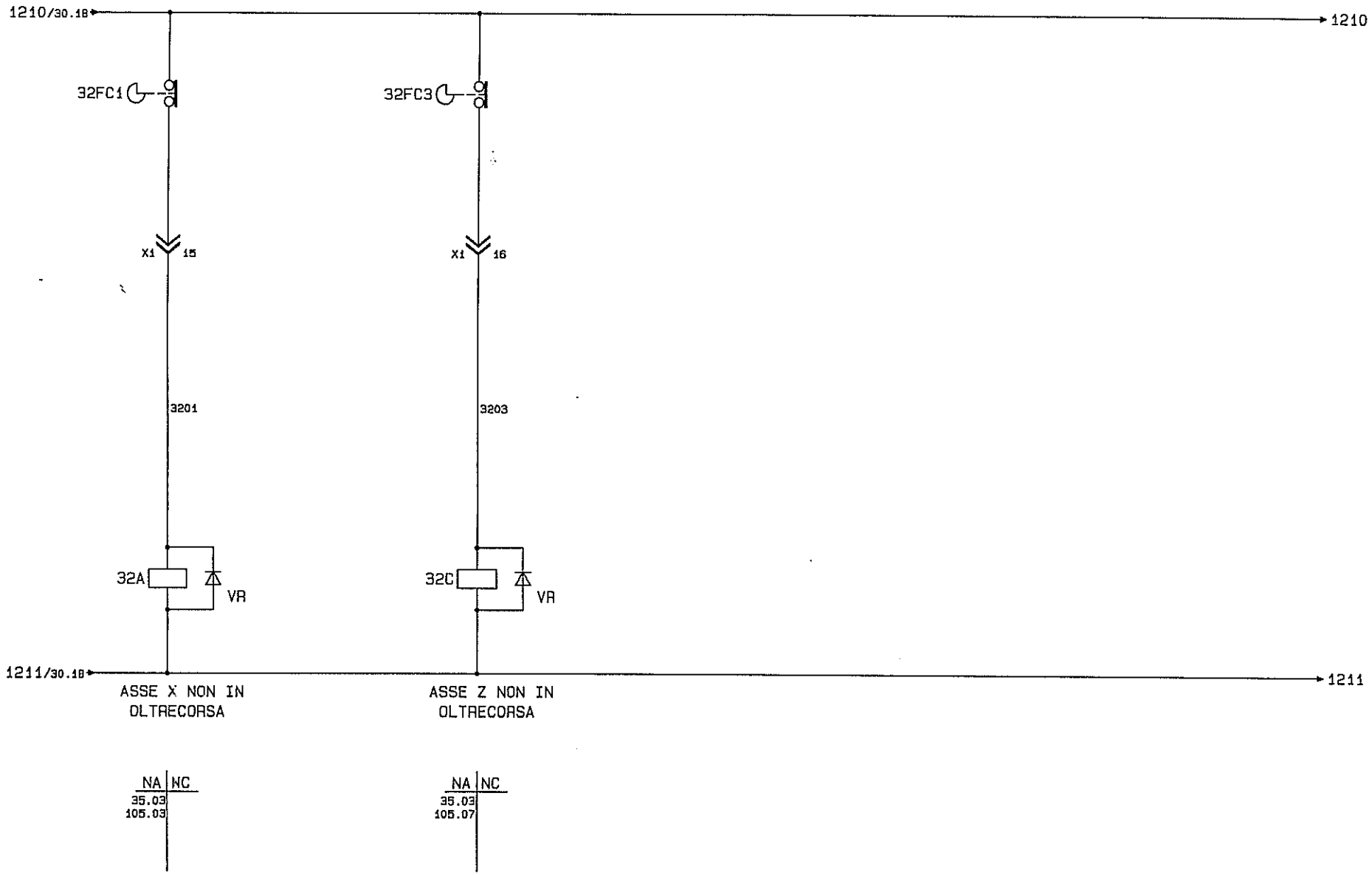

Modifiche:

Segue Fg. 35

COMAU DIVISIONE SISTEMI DI LAVORAZIONE MECCANICA	Dis.	DISEGNO N. 565596/01	MACCHINA LINEA LAVORAZIONE	CIRCUITI DI CONTROLLO	COMMESSA N. 56559	Fg. n. 32
	DATA 11.07 96	STD. 130121/00	BASAMENTO MOTORE		CLIENTE FMA	di 184
			FAM. B OP.20	UNITA`03.1		

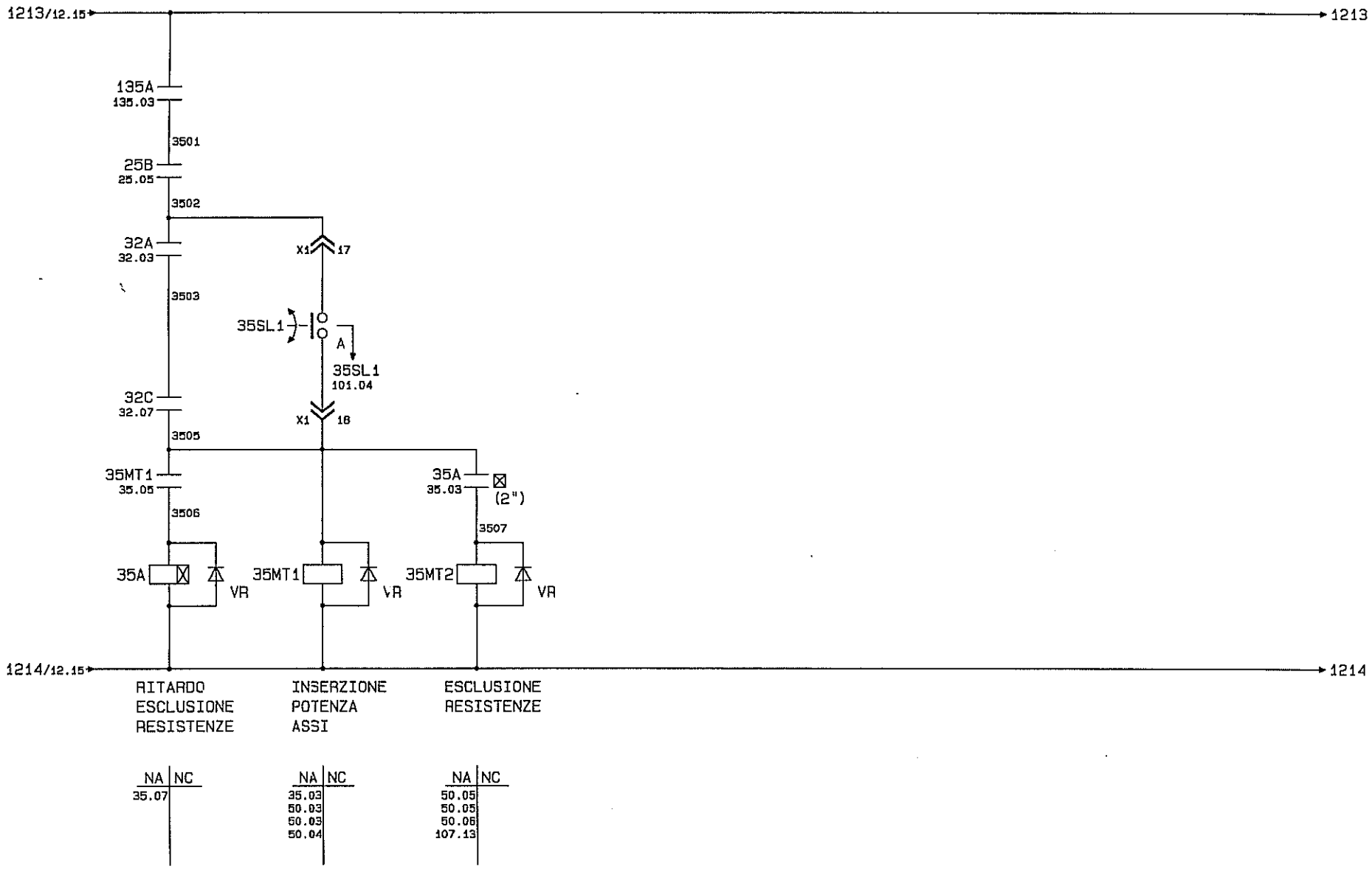

Modifiche:

Segue Fg. 36

COMAU DIVISIONE SISTEMI DI LAVORAZIONE MECCANICA	Dis.	DISEGNO N. 565596/01	MACCHINA LINEA LAVORAZIONE	COMANDO POTENZA MOTORI	COMMESSA N. 56559
	DATA 11.07.96	STD. 130121/00	BASAMENTO MOTORE		CLIENTE FMA
			FAM. B OP.20	UNITA`03.1	

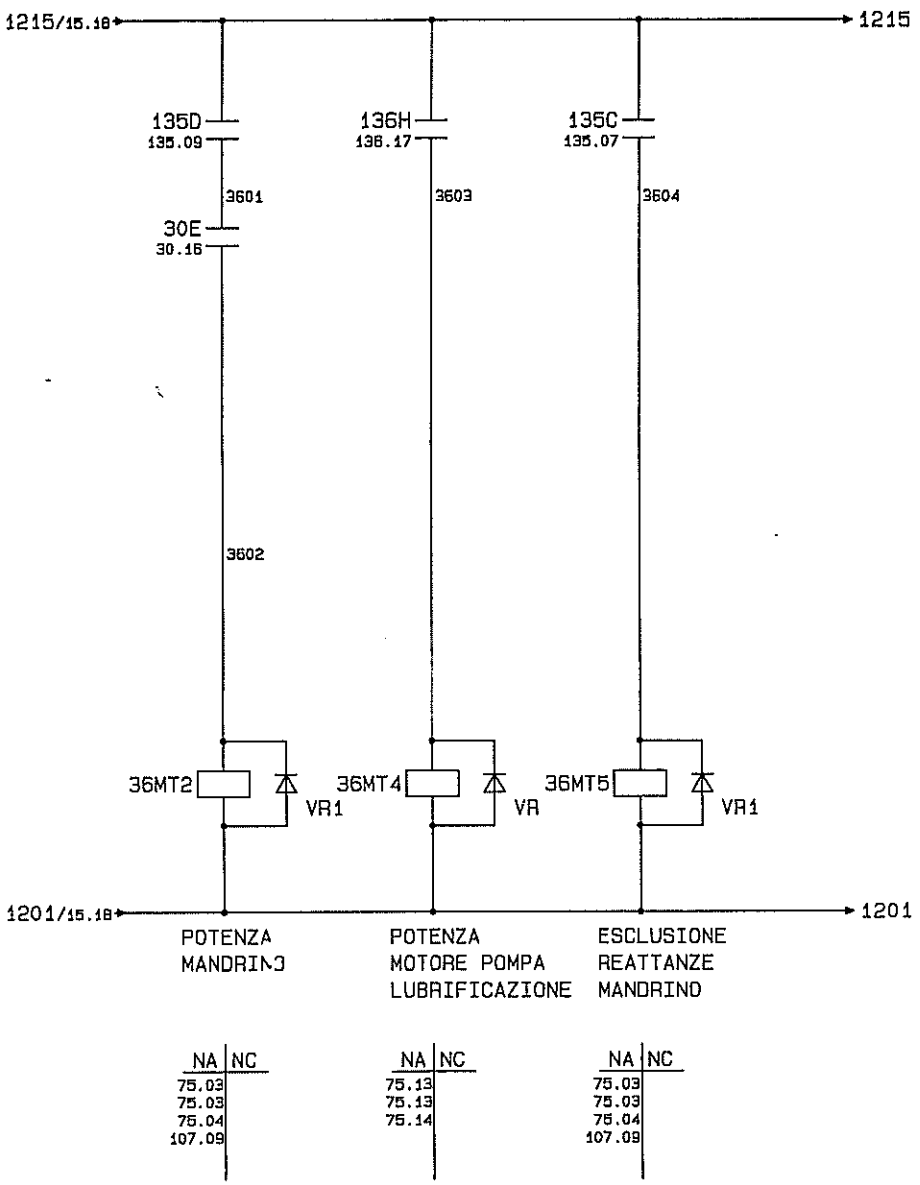

Modifiche:

Segue Fg. 40

COMAU DIVISIONE SISTEMI DI LAVORAZIONE MECCANICA	Dis.	DISEGNO N. 565596/01	MACCHINA LINEA LAVORAZIONE	COMANDO POTENZA MOTORI	COMMESSA N. 56559	Fg. n. 36
	DATA 11.07.96	STD. 130121/00	BASAMENTO MOTORE		CLIENTE FMA	di 184
			FAM. B OP.20	UNITA`03.1		

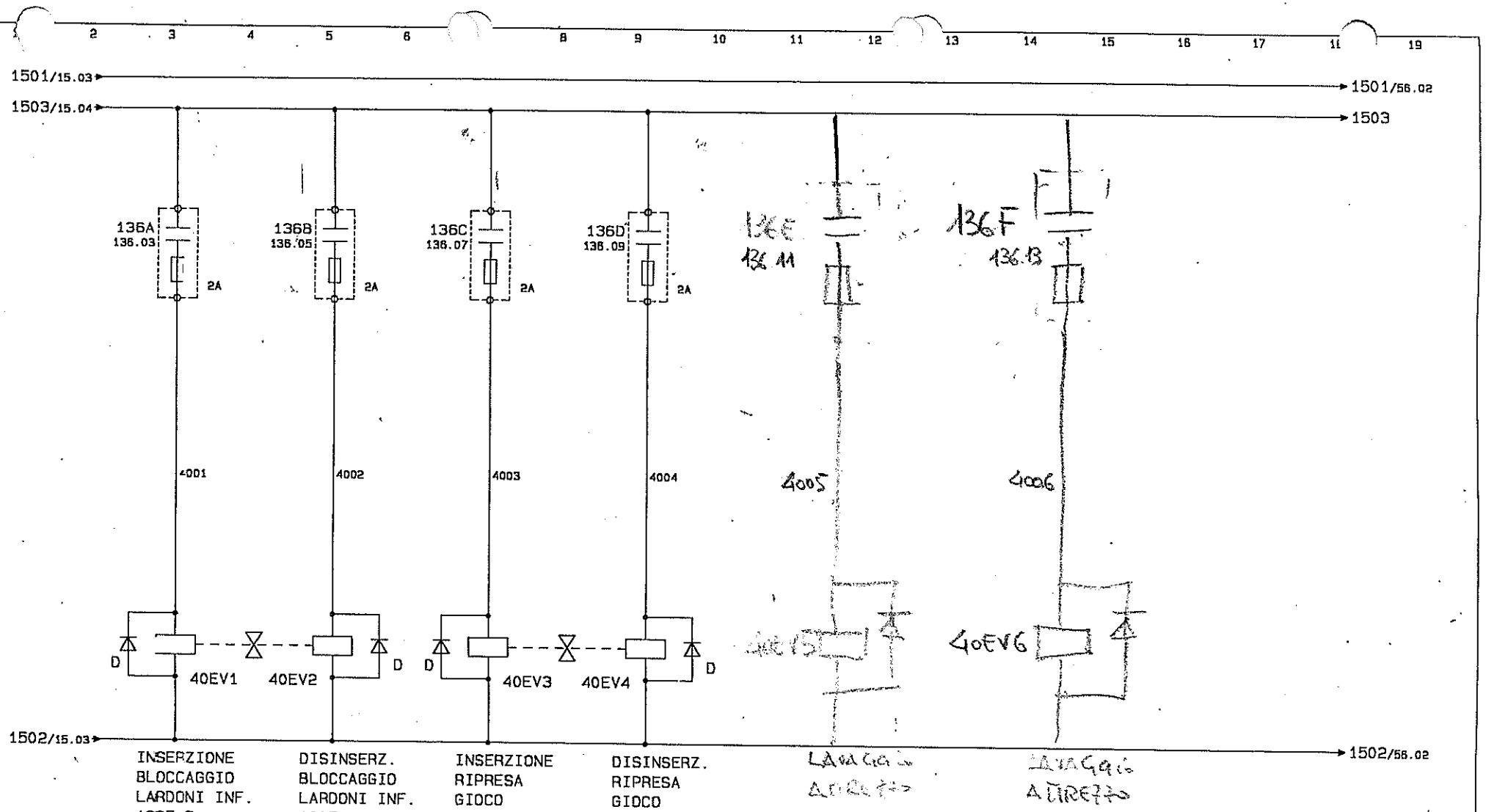

Modifiche:

Segue Fg. 50

DOMAU DIVISIONE SISTEMI DI LAVORAZIONE MECCANICA	DIS. GEA	DISEGNO N. 565596/01	MACCHINA LINEA LAVORAZIONE	COMANDO ATTUATORI	COMMESSA N. 56559	Fg. n. 40
	DATA 02.04.91	STD. 130121/00	BASAMENTO MOTORE		CLIENTE FIAT AUTO	di 184
			FAM. B OP.20	UNITA`03.1		

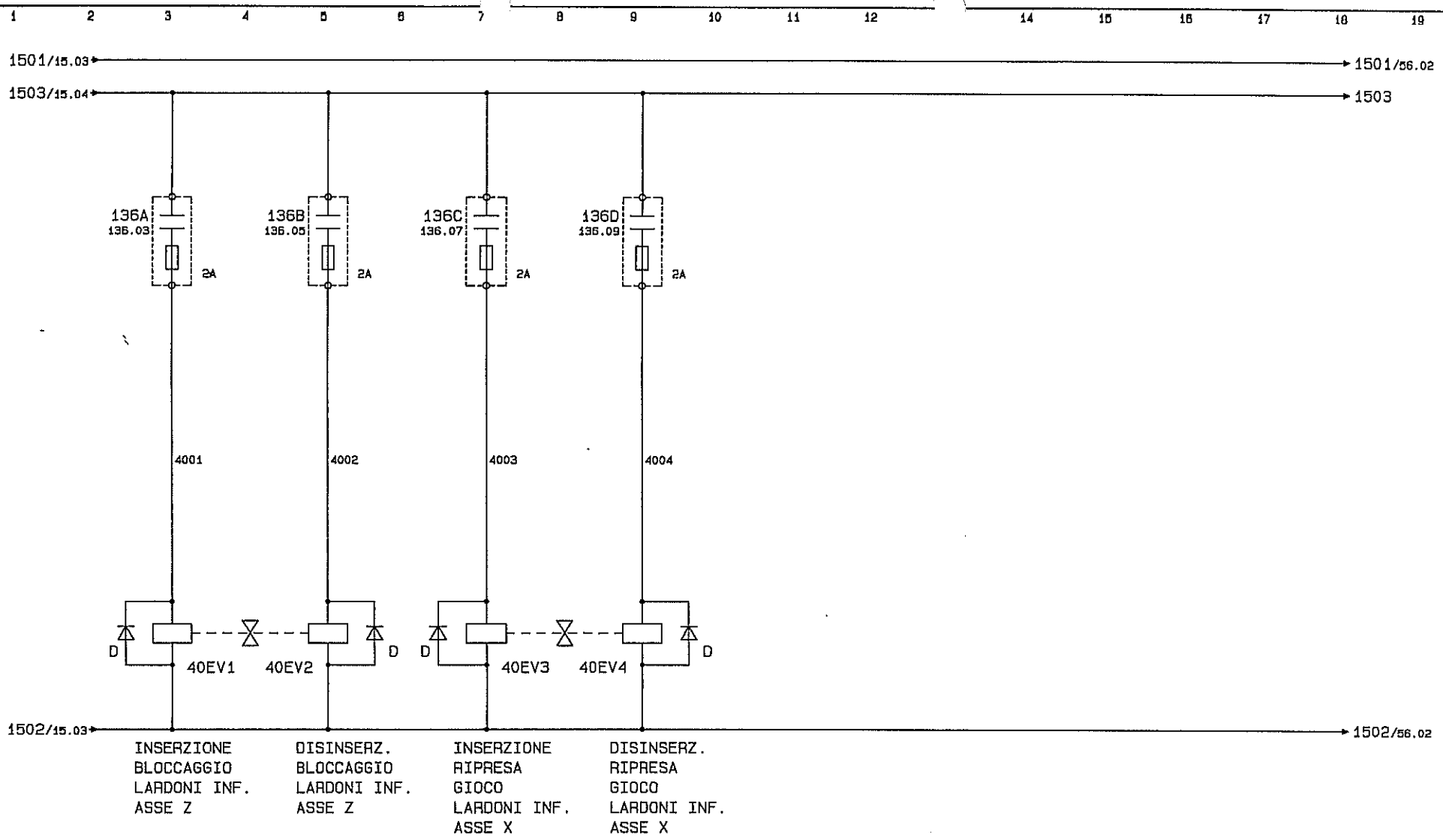

Modifiche:

Segue Fg. 50

COMAU DIVISIONE SISTEMI DI LAVORAZIONE MECCANICA	Dis.	DISEGNO N. 565596/01	MACCHINA LINEA LAVORAZIONE BASAMENTO MOTORE	COMANDO ATTUATORI	COMMESSA N. 56559	Fg. n. 40
	DATA 11.07.96	STD. 130121/00	FAM. B OP.20	UNITA`03.1	CLIENTE FMA	di 184

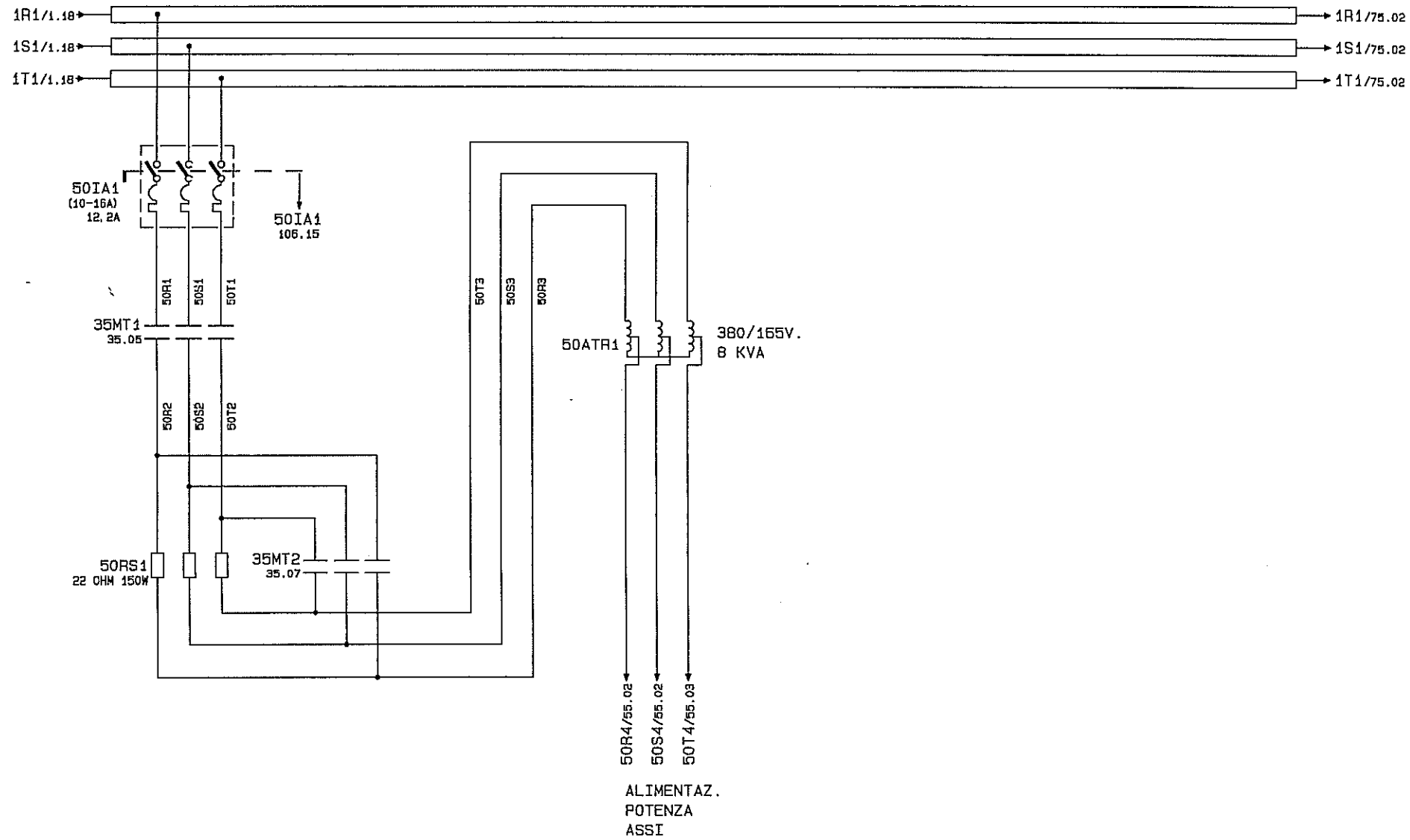

Modifiche:

Segue Fg. 55

COMAU DIVISIONE SISTEMI DI LAVORAZIONE MECCANICA	Dis.	DISEGNO N. 565596/01	MACCHINA LINEA LAVORAZIONE	POTENZA ALIMENTATORI	COMMESSA N. 56559	Fg. n. 50
	DATA 11.07.96	STD. 130121/00	BASAMENTO MOTORE		CLIENTE FMA	di 184
			FAM. B OP.20	UNITA`03.1		

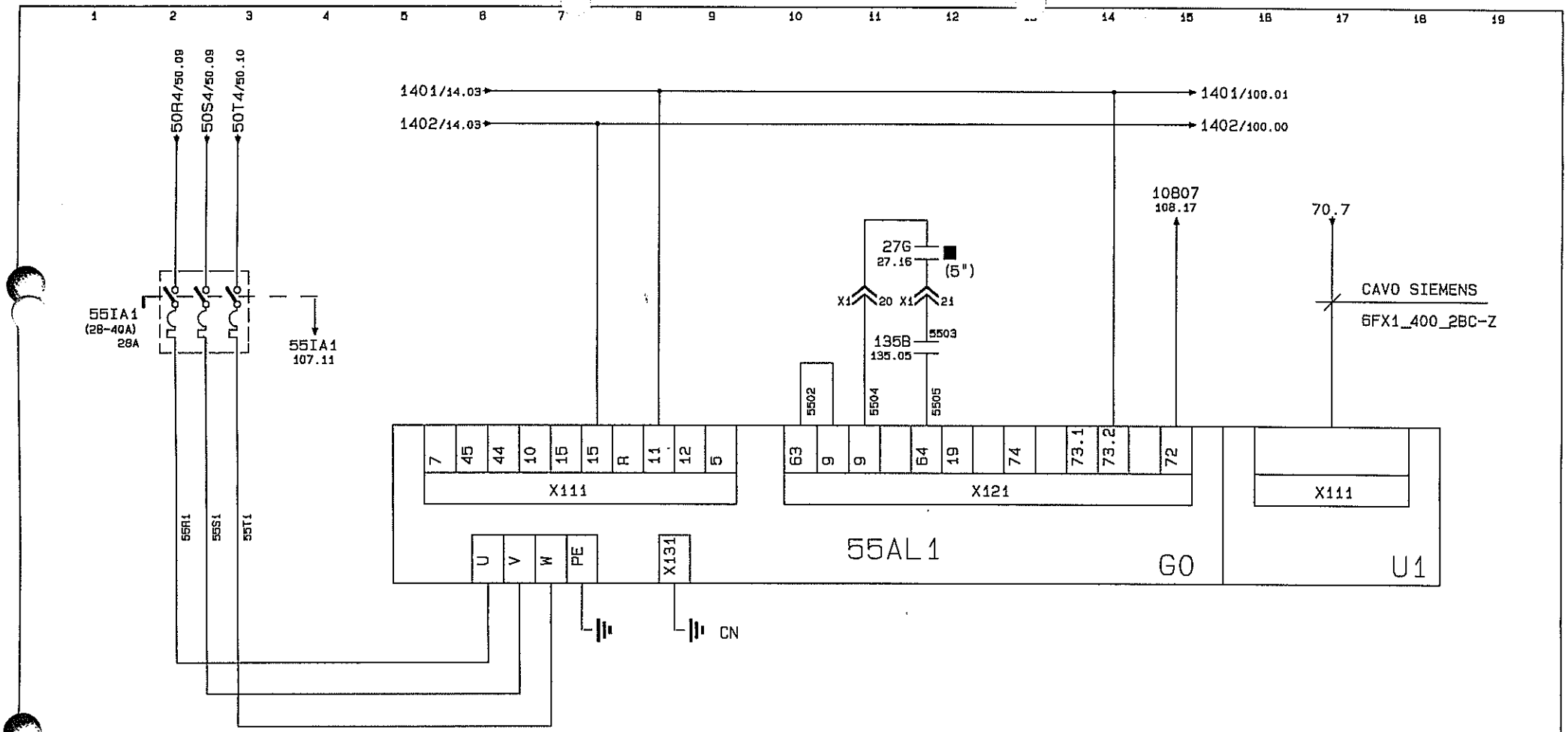

Modifiche: 24.06.91-13.

Segue Fg. 56

COMAU DIVISIONE SISTEMI DI LAVORAZIONE MECCANICA	DIS.	DISEGNO N. 565596/01	MACCHINA LINEA LAVORAZIONE	ALIMENTATORI ASSI	COMMESSA N. 56559	Fg. n. 55
	DATA 11.07.96	STD. 130121/00	BASAMENTO MOTORE		CLIENTE FMA	di 184
			FAM. B OP.20	UNITA`03.1		

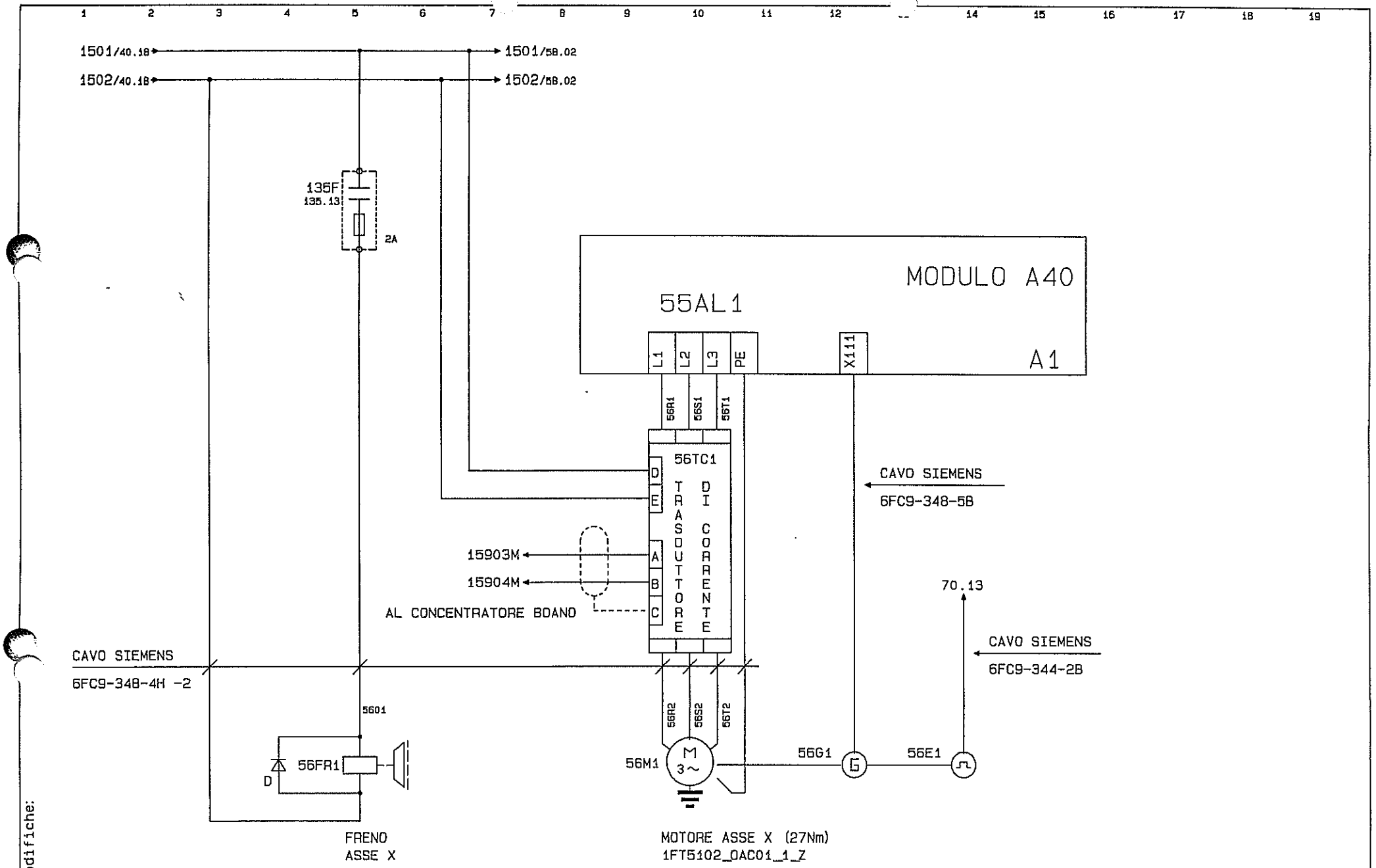

Modifiche:

Segue Fg. 58

COMAU DIVISIONE SISTEMI DI LAVORAZIONE MECCANICA	DIS.	DISEGNO N. 565596/01	MACCHINA LINEA LAVORAZIONE	ALIMENTATORE ASSE X	COMMESSA N. 56559
	DATA 11.07.96	STD. 130121/00	BASAMENTO MOTORE		CLIENTE FMA
			FAM. B OP.20	UNITA`03.1	

Fg. n. 56 di 184

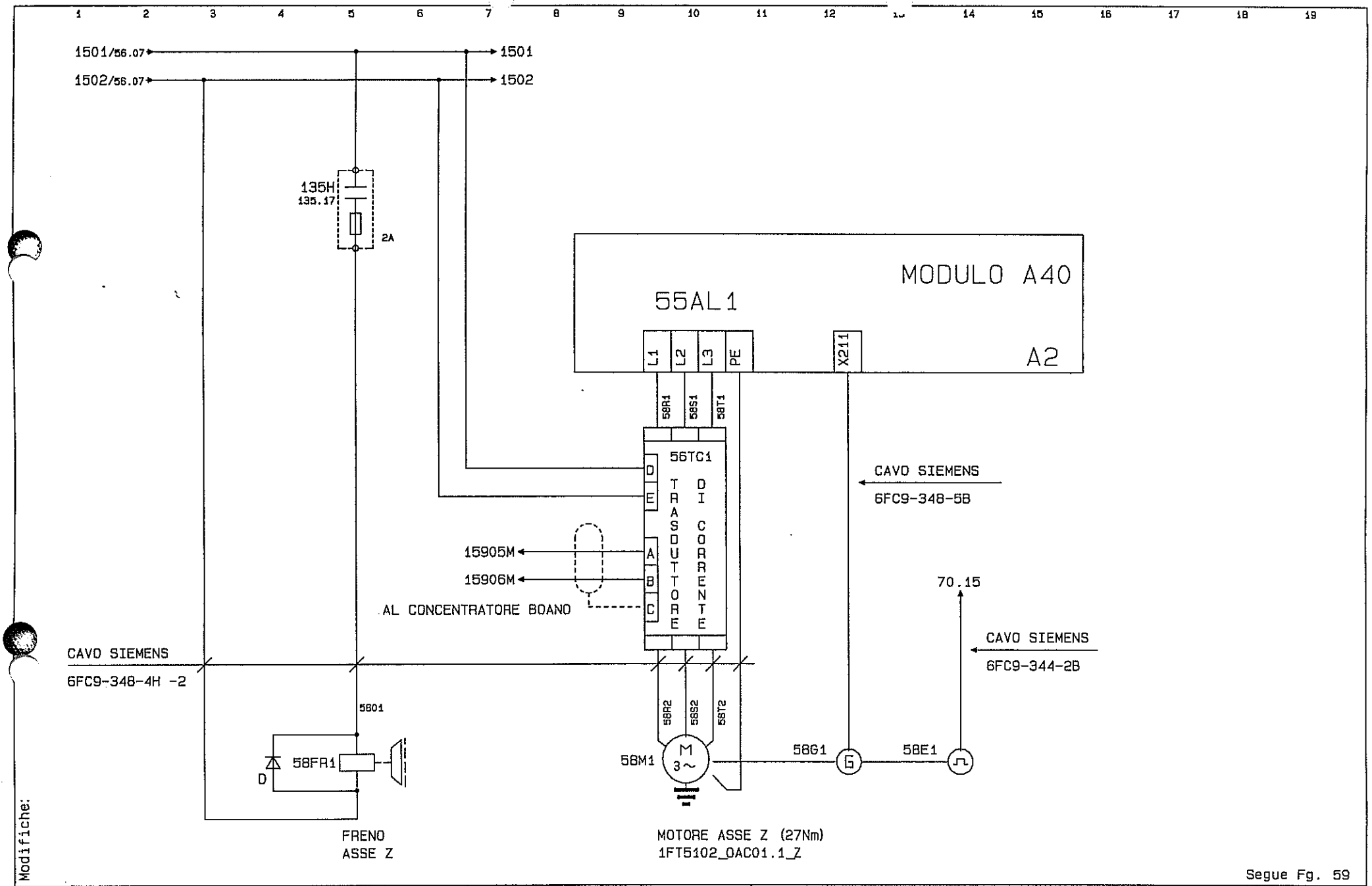

Modifiche:

Segue Fg. 59

COMAU DIVISIONE SISTEMI DI LAVORAZIONE MECCANICA	DIS.	DISEGNO N. 565596/01	MACCHINA LINEA LAVORAZIONE	ALIMENTATORE ASSE Z	COMMESSA N. 56559
	DATA 11.07.96	STD. 130121/00	BASAMENTO MOTORE		CLIENTE FMA
			FAM. B OP.20	UNITA`03.1	

Fg. n. 58 di 184

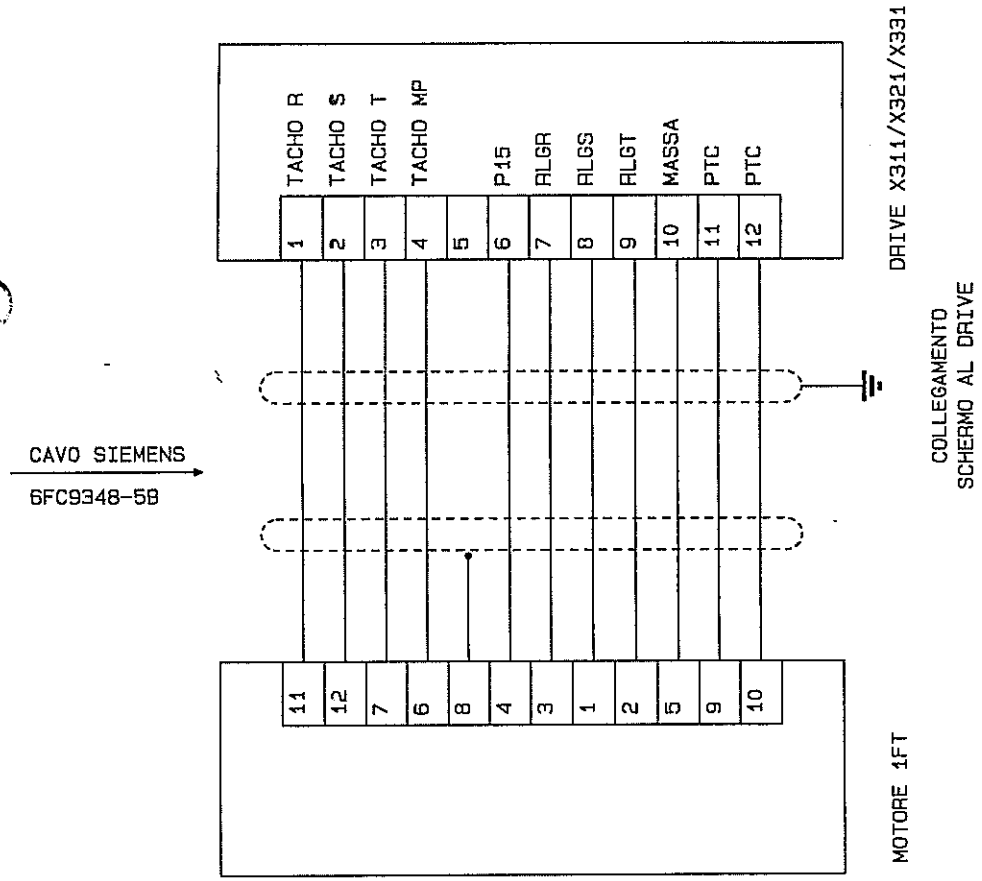

Modifiche:

Segue Fg. 60

COMAU DIVISIONE SISTEMI DI LAVORAZIONE MECCANICA	Dis.	DISEGNO N. 565596/01	MACCHINA LINEA LAVORAZIONE	CAVO DATORE DI IMPULSI	COMMESSA N. 56559	Fg. n. 59
	DATA 11.07.96	STD. 130121/00	BASAMENTO MOTORE	ASSE X - Z	CLIENTE FMA	di 184
			FAM. B OP.20	UNITA`03.1		

Modifiche:

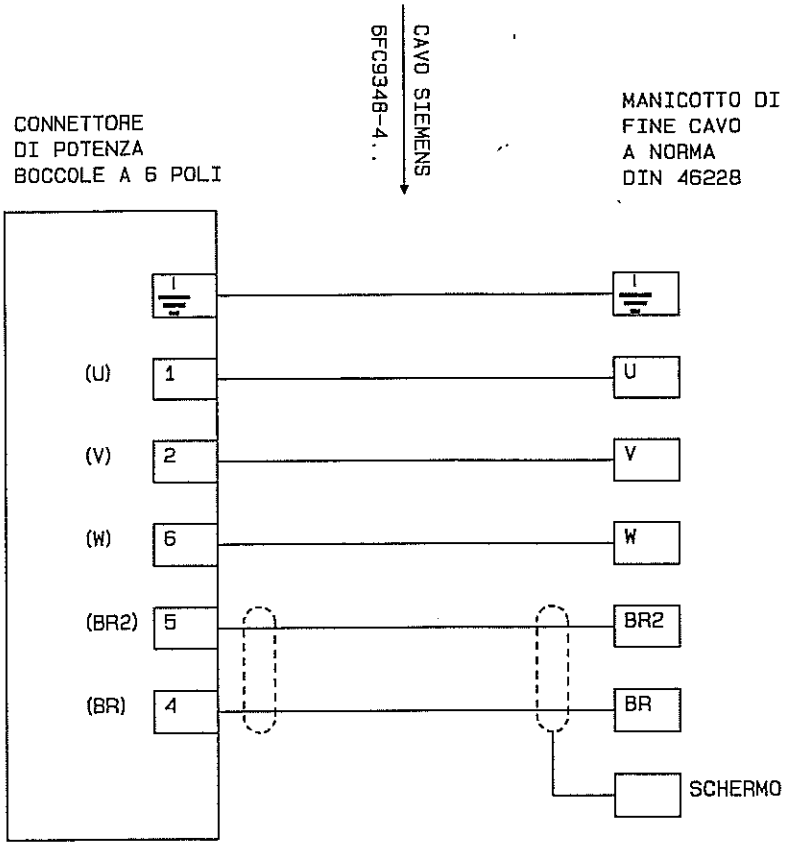

SERVOMOTORI DA 1FT502. A 1FT504.

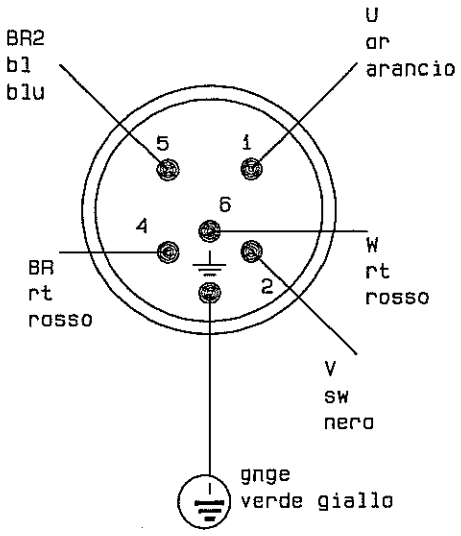

Controconnettore 6FC9348-7DA
e 6FC9348-7DN

SERVOMOTORI DA 1FT506. A 1FT513.

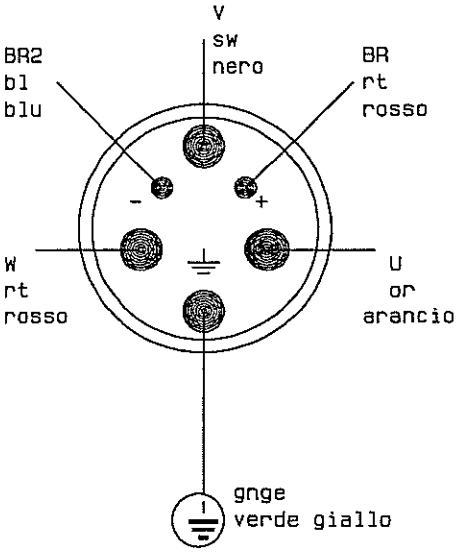

Controconnettore 6FC9348-7DC
e 6FC9348-7DM

VISTA SUGLI SPINOTTI DEL CONNETTORE DELLA SCATOLA A FLANGIA SUL MOTORE

COMAU DIVISIONE SISTEMI DI LAVORAZIONE MECCANICA	Dis.	DISEGNO N. 565596/01	MACCHINA LINEA LAVORAZIONE
DATA 11.07 96	STD. 130121/00		BASAMENTO MOTORE
			FAM. B OP.20
CAVO MOTORE ASSI			
UNITA'03.1			
COMMESSA N. 56559			
CLIENTE FMA			
Fg. n. 60	di 184		

Segue Fg. 70

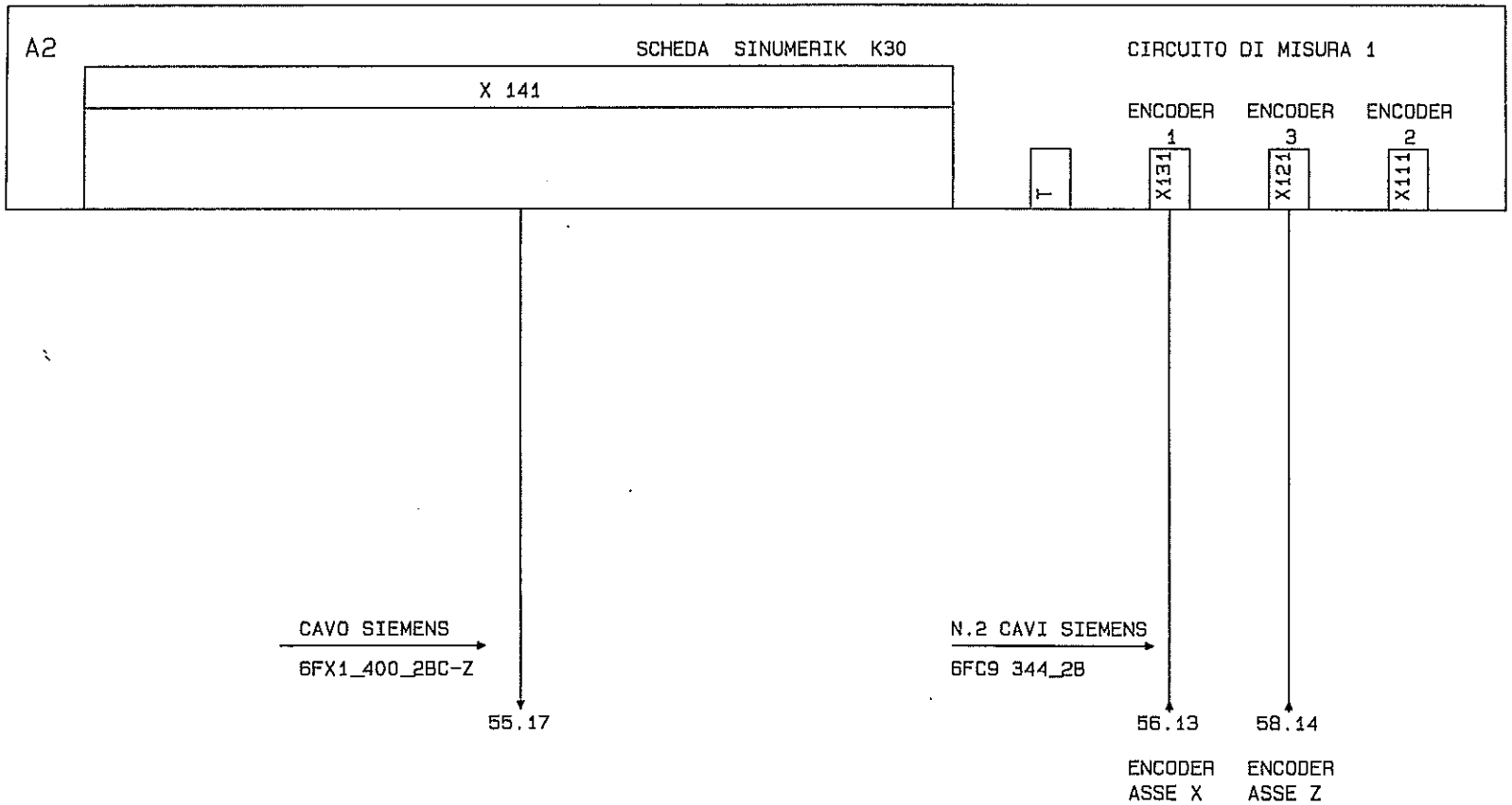

Modifiche:

Segue Fg. 75

COMAU DIVISIONE SISTEMI DI LAVORAZIONE MECCANICA	Dis.	DISEGNO N. 565596/01	MACCHINA LINEA LAVORAZIONE BASAMENTO MOTORE FAM. B OP.20	CONNESSIONI CIRCUITO DI MISURA UNITA`03.1	COMMESSA N. 56559 CLIENTE FMA	Fg. n. 70 di 184
	DATA 11.07.96	STD. 130121/00				

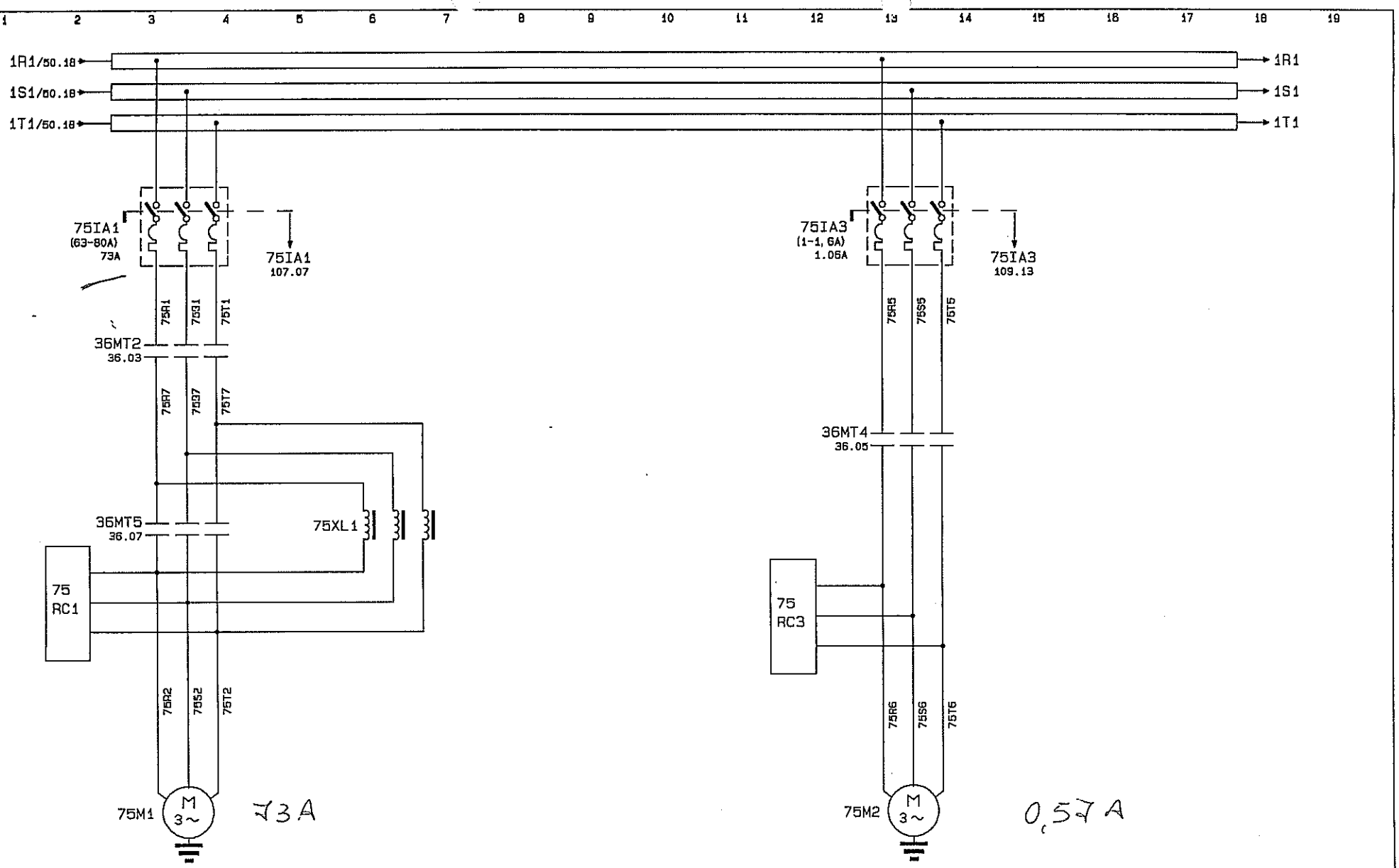

MOTORE
MANDARINO
37KW 6P

MOTORE POMPA
LUBRIFICAZIONE
0,37 KW 4P

Modifiche:

Segue Fg. 100

COMAU DIVISIONE SISTEMI DI LAVORAZIONE MECCANICA	Dis.	DISEGNO N. 565596/01	MACCHINA LINEA LAVORAZIONE	MOTORI ASINCRONI	COMMESSA N. 56559	Fg. n. 75
	DATA 11.07 96	STD. 130121/00	BASAMENTO MOTORE		CLIENTE FMA	di 184
			FAM. B OP.20	UNITA`03.1		

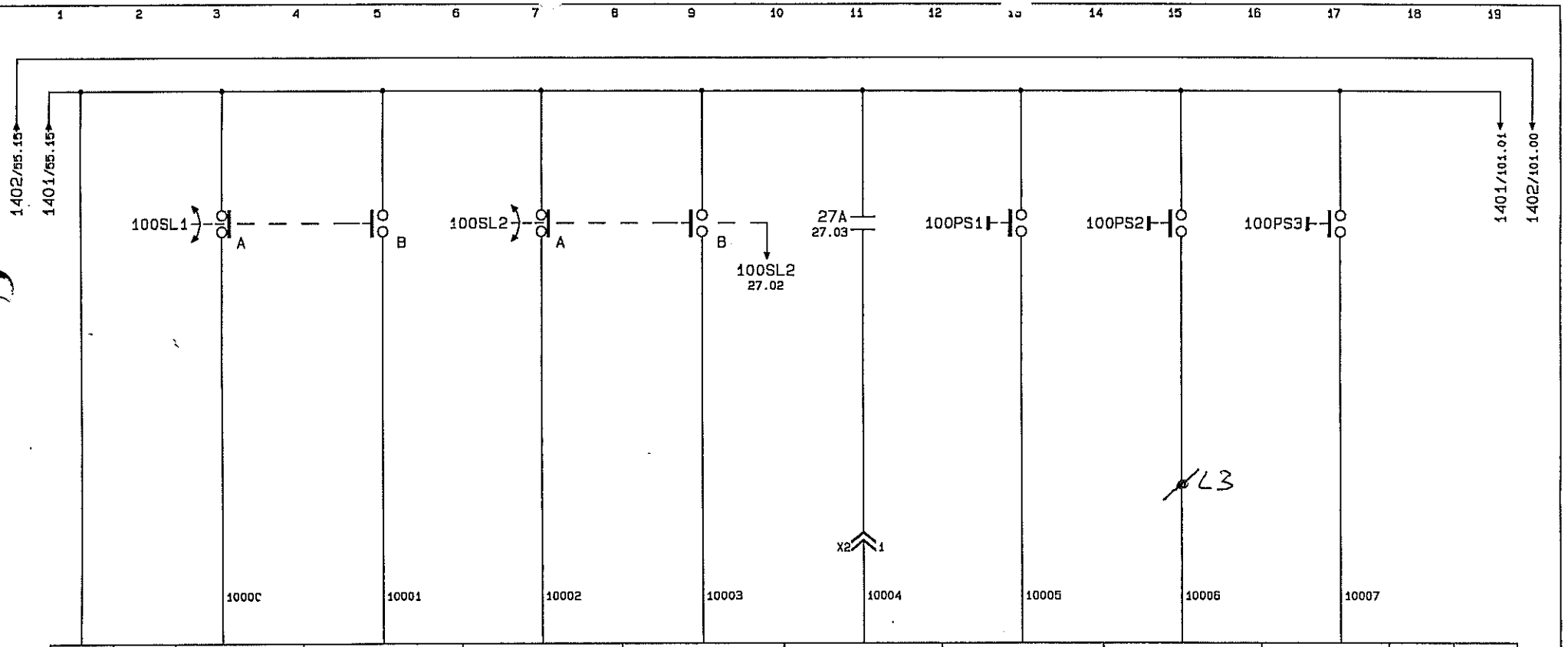

3		4	5	6	7	8	9	10	11		12
L+		E 0.0	E 0.1	E 0.2	E 0.3	E 0.4	E 0.5	E 0.6	E 0.7		
6ES5 430-4UA12					1° BYTE		RACK 1		SLOT 3		
		UNITA` INCLUSA	UNITA` ESCLUSA	UNITA` IN AUTO	UNITA` IN SINGOLO	UNITA` IN MANUALE	CICLO UNITA`	RICHIAMO UNITA`	ANNULLO DISFUNZ.		

Modifiche:

Segue Fg. 101

COMAU DIVISIONE SISTEMI DI LAVORAZIONE MECCANICA	Dis.	DISEGNO N. 565596/01	MACCHINA LINEA LAVORAZIONE	INGRESSI 24V.	COMMESSA N. 56559	Fg. n. 100
	DATA 11.07.96	STD. 130121/00	BASAMENTO MOTORE		CLIENTE FMA	di 184
			FAM. B OP.20	UNITA`03.1		

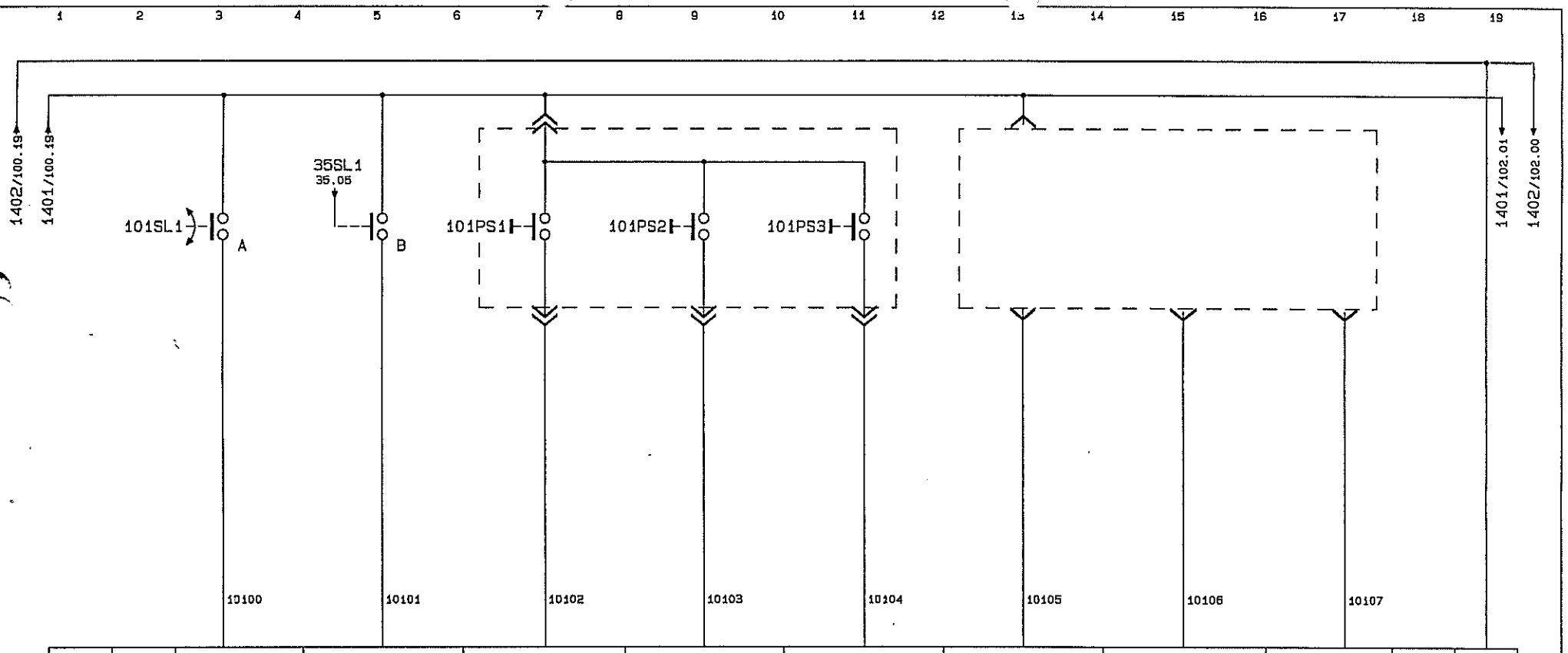

		13	14	15	16	17	18	19	20	21
		E 1.0	E 1.1	E 1.2	E 1.3	E 1.4	E 1.5	E 1.6	E 1.7	L-
6ES5 430-4UA12					2° BYTE		RACK 1		SLOT 3	
		ABILITAZ. TASTIERA	INIBIZIONE OLTRECORSA ASSI	SELEZIONE FASE +	SELEZIONE FASE -	COMANDO FASE SELEZIONATA	SELEZIONE FASE +	SELEZIONE FASE -	COMANDO FASE SELEZIONATA	
				LATO DX			LATO SX			

Modifiche: 24.06.91

Segue Fg. 102

COMAU DIVISIONE SISTEMI DI LAVORAZIONE MECCANICA	DIB.	DISEGNO N. 565596/01	MACCHINA LINEA LAVORAZIONE	INGRESSI 24V.	COMMESSA N. 56559
	DATA 11.07.96	STD. 130121/00	BASAMENTO MOTORE		CLIENTE FMA
			FAM. B OP.20	UNITA`03.1	

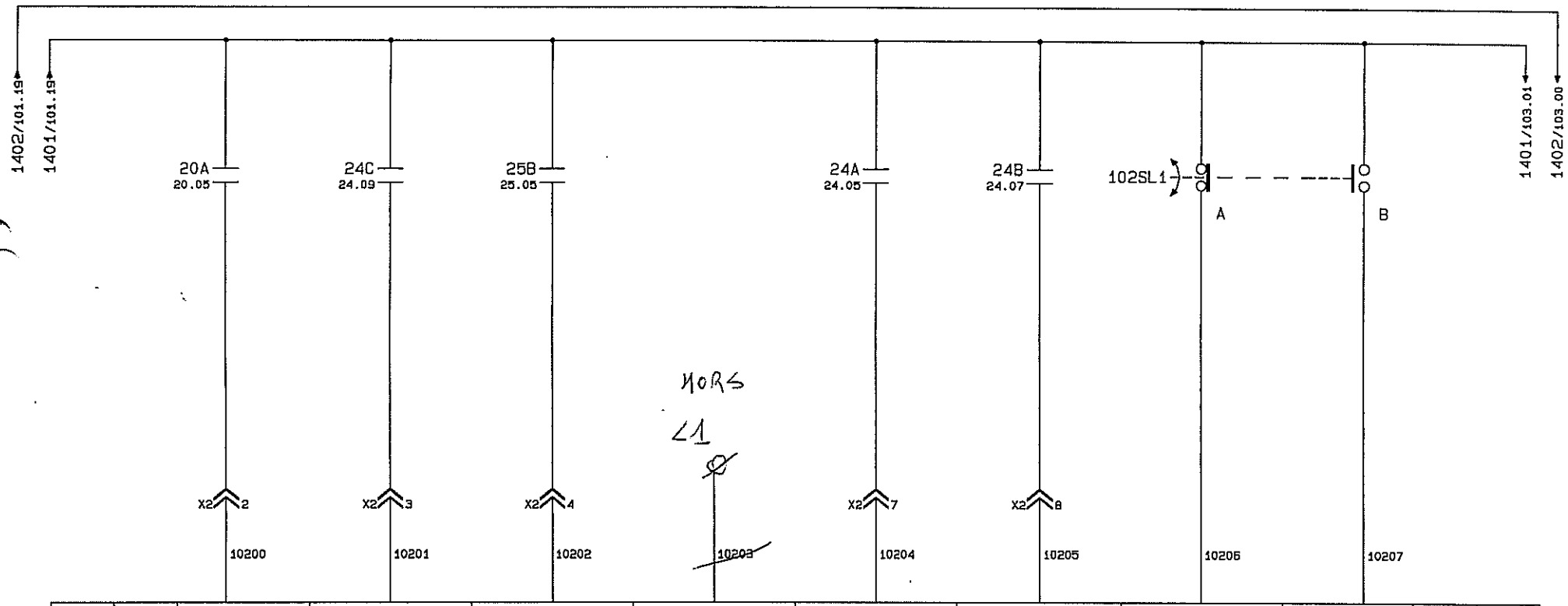

		25	26	27	28	29	30	31	32		33
		E 2.0	E 2.1	E 2.2	E 2.3	E 2.4	E 2.5	E 2 .6	E 2.7		
6ES5 430-4UA12					3° BYTE		RACK 1		SLOT 3		
		CIRCUITI AUX. INSERITI	MESSA IN SERVIZIO	UNITA` IN SERVIZIO		EMERGENZA NON AZIONATA	UNITA` NON IN BLOCCO	UNITA` IN LAVORO	UNITA` IN CAMBIO UT.		

Modifiche:

Segue Fg. 103

COMAU DIVISIONE SISTEMI DI LAVORAZIONE MECCANICA	Dis.	DISEGNO N. 565596/01	MACCHINA LINEA LAVORAZIONE	INGRESSI 24V.	COMMESSA N. 56559
	DATA 11.07.96	STD. 130121/00	BASAMENTO MOTORE		CLIENTE FMA
			FAM. B OP.20	UNITA`03.1	

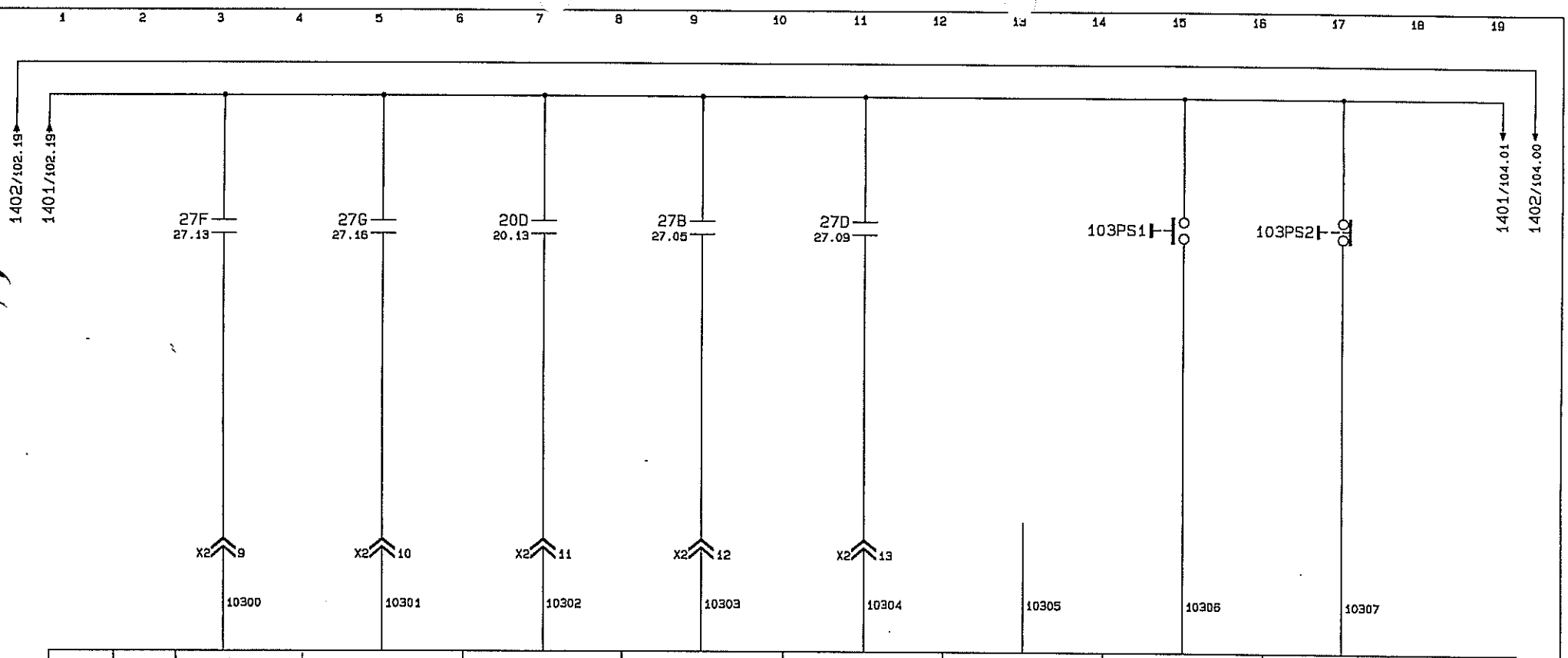

		34	35	36	37	38	39	40	41		42
		E 3.0	E 3.1	E 3.2	E 3.3	E 3.4	E 3.5	E 3.6	E 3.7		
6ES5 430-4UA12					4° BYTE		RACK 1		SLOT 3		
		SICUREZZA MOVIMENTI ON/OFF	SICUREZZA MOVIMENTI ASSI	UNITA` OPP. NON IN BLOCCO E RIPARI CH.	ABILITAZ. MOVIMENTI MANUALI LATO DX	ABILITAZ. MOVIMENTI MANUALI LATO SX		MARCIA MOTORE MANDRINO	ARRESTO MOTORE MANDRINO		

Modifiche:

Segue Fg. 104

OCMAU DIVISIONE SISTEMI DI LAVORAZIONE MECCANICA	Dis.	DISEGNO N. 565596/01	MACCHINA LINEA LAVORAZIONE	INGRESSI 24V.	COMMESSA N. 56559
	DATA 11.07.96	STD. 130121/00	BASAMENTO MOTORE		CLIENTE FMA
			FAM. B OP.20	UNITA`03.1	

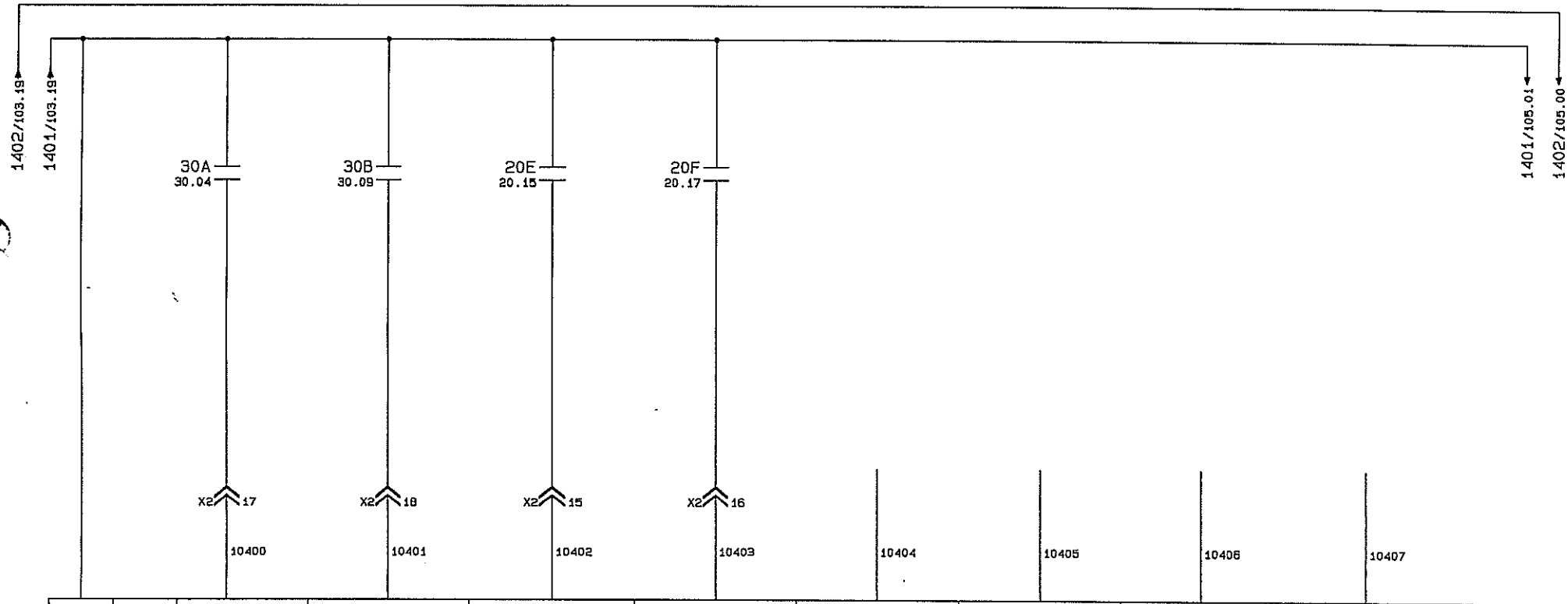

3		4	5	6	7	8	9	10	11		12
L+		E 4.0	E 4.1	E 4.2	E 4.3	E 4.4	E 4.5	E 4.6	E 4.7		
6ES5 430-4UA12					1° BYTE		RACK 1		SLOT 4		

RIPARO LATO DX CHIUSO E BLOCCATO	RIPARO LATO SX CHIUSO E BLOCCATO	RIPARI COMUNI CHIUSI LATO DX	RIPARI COMUNI CHIUSI LATO SX

Modifiche:

Segue Fg. 105

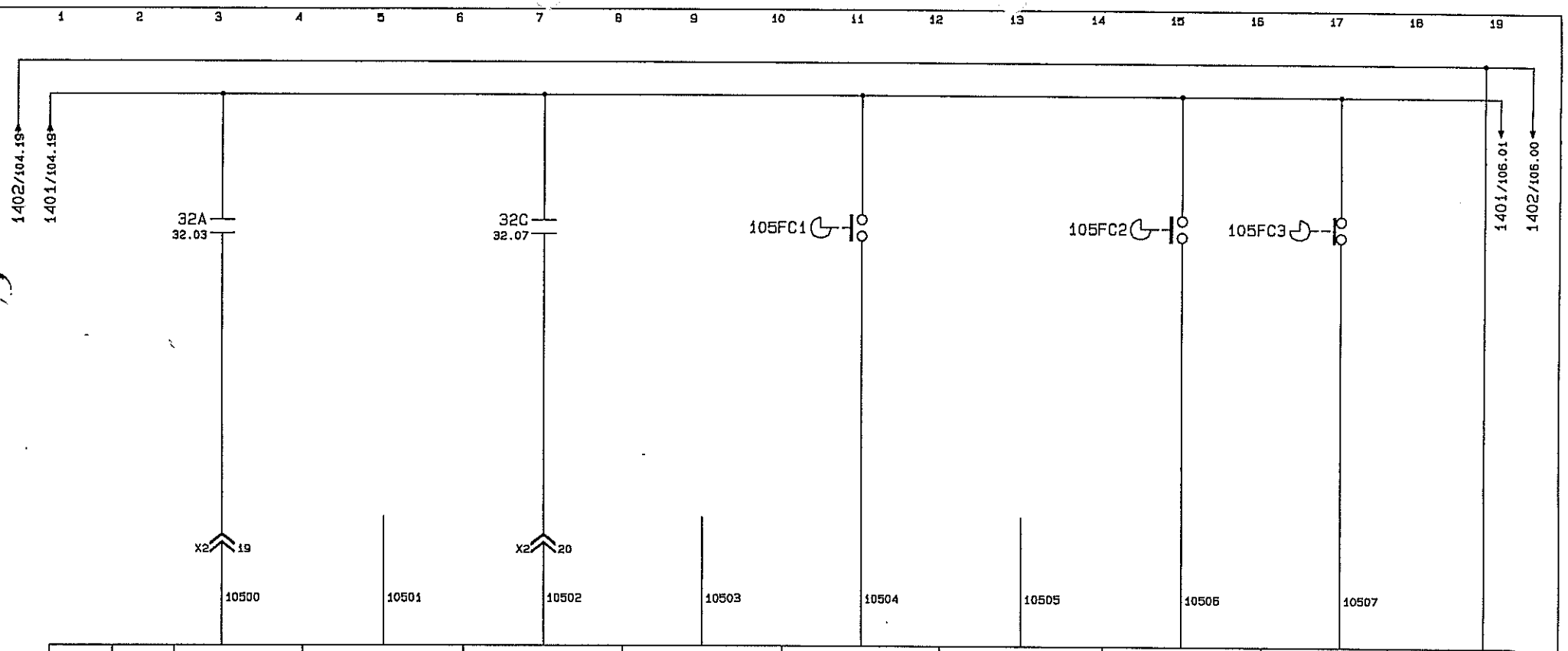

		13	14	15	16	17	18	19	20		21
		E 5.0	E 5.1	E 5.2	E 5.3	E 5.4	E 5.5	E 5.6	E 5.7		L-
6ES5 430-4UA12					2° BYTE		RACK 1		SLOT 4		
		ASSE X NON IN OLTRECORSA		ASSE Z NON IN OLTRECORSA		FINECORSA ZERO ASSE X		FINECORSA ZERO ASSE Z	FUORI INGOMBRO ASSE Z		

Modifiche:

Segue Fg. 106

COMAU DIVISIONE SISTEMI DI LAVORAZIONE MECCANICA	Dis.	DISEGNO N. 565596/01	MACCHINA LINEA LAVORAZIONE	INGRESSI 24V.	COMMESSA N. 56559	Fg. n. 105
	DATA 11.07.96	STD. 130121/00	BASAMENTO MOTORE		CLIENTE FMA	di 184
			FAM. B OP.20	UNITA`03.1		

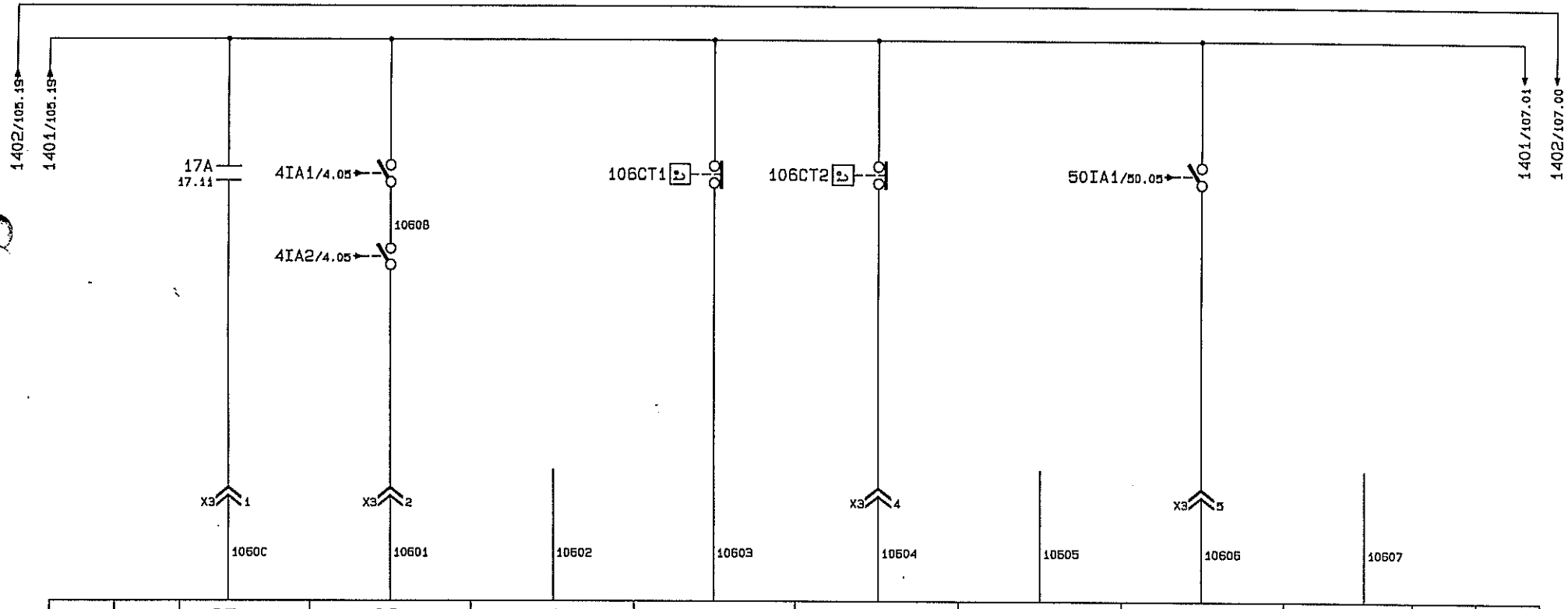

		25	26	27	28	29	30	31	32		33
		E 6.0	E 6.1	E 6.2	E 6.3	E 6.4	E 6.5	E 6.6	E 6.7		
6ES5 430-4UA12					3° BYTE		RACK 1		SLOT 4		

INT. AUT. CHIUSI SERVIZI

INT. AUT. CHIUSI CONDIZ. ARMADI

TEMPERATURA ARMADIO CUBICOLO EFFICIENTE

TEMPERATURA ARMADIO POTENZA EFFICIENTE

INT. AUT. CHIUSO AUTOTRAFO ALIMENT. ASSI

Modifiche:

Segue Fg. 107

COMAU DIVISIONE SISTEMI DI LAVORAZIONE MECCANICA	Dis.	DISEGNO N. 565596/01	MACCHINA LINEA LAVORAZIONE	INGRESSI 24V.	COMMESSA N. 56559	Fg. n. 106
	DATA 11.07 96	STD. 130121/00	BASAMENTO MOTORE		CLIENTE FMA	di 184
			FAM. B OP.20	UNITA`03.1		

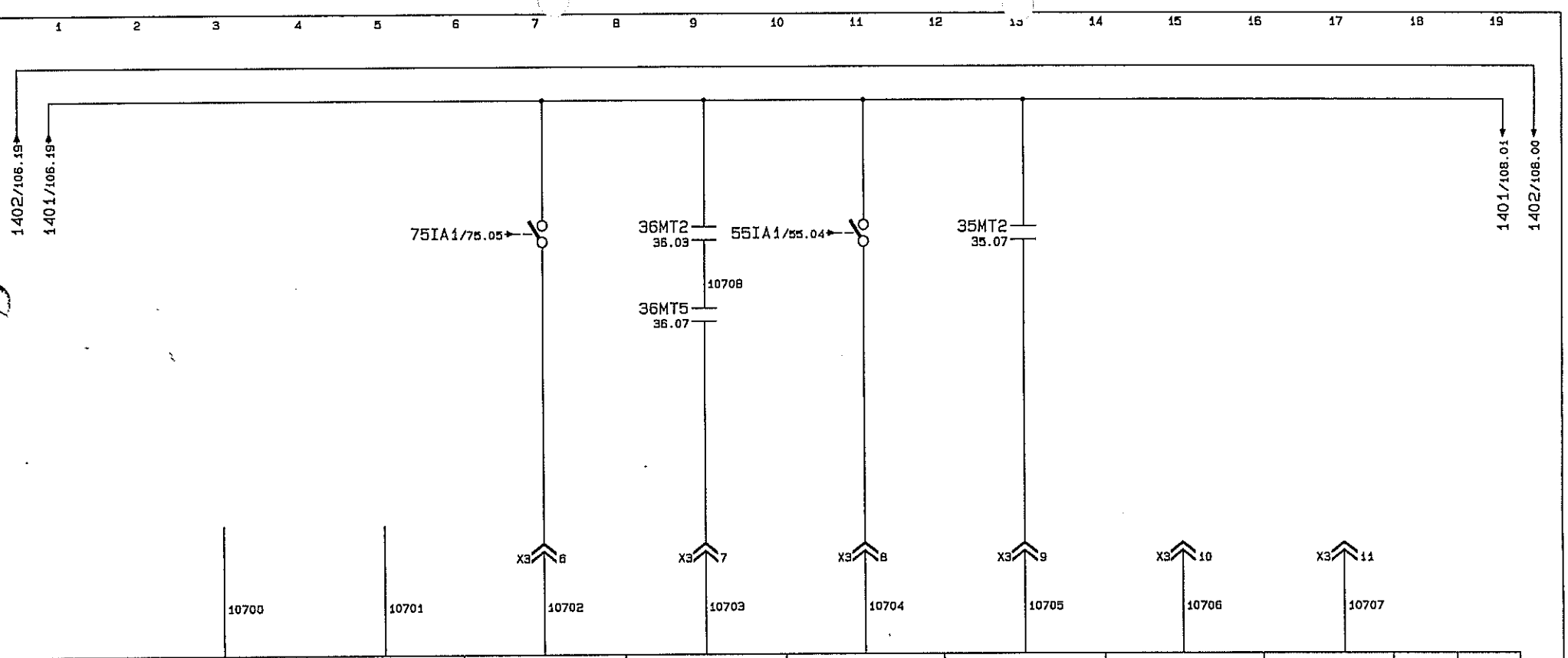

Modifiche: 24.06.91

Segue Fg.108

COMAU DIVISIONE SISTEMI DI LAVORAZIONE MECCANICA	Dis.	DISEGNO N. 565596/01	MACCHINA LINEA LAVORAZIONE	INGRESSI 24V.	COMMESSA N. 56559	Fg. n. 107
	DATA 11.07.96	STD. 130121/00	BASAMENTO MOTORE		CLIENTE FMA	di 184
			FAM. B OP.20	UNITA`03.1		

1 2 3 4 5 6 7 8 9 10 11 12 13 14 15 16 17 18 19

1402/107.19 1401/107.19 1401/109.01 1402/109.00

10807
55.15

10800 10801 10802 10803 10804 10805 10806 10807

3		4	5	6	7	8	9	10	11		12
L+		E 8.0	E 8.1	E 8.2	E 8.3	E 8.4	E 8.5	E 8.6	E 8.7		
6ES5 430-4UA12					1° BYTE		RACK 1		SLOT 5		

ALIMENT.
ASSI
EFFIC.

Modifiche:

Segue Fg. 109

COMAU DIVISIONE SISTEMI DI LAVORAZIONE MECCANICA	Dis.	DISEGNO N. 565596/01	MACCHINA LINEA LAVORAZIONE	INGRESSI 24V.	COMMESSA N. 56559	Fg. n. 108
	DATA 11.07.96	STD. 130121/00	BASAMENTO MOTORE		CLIENTE FMA	di 184
			FAM. B OP.20	UNITA`03.1		

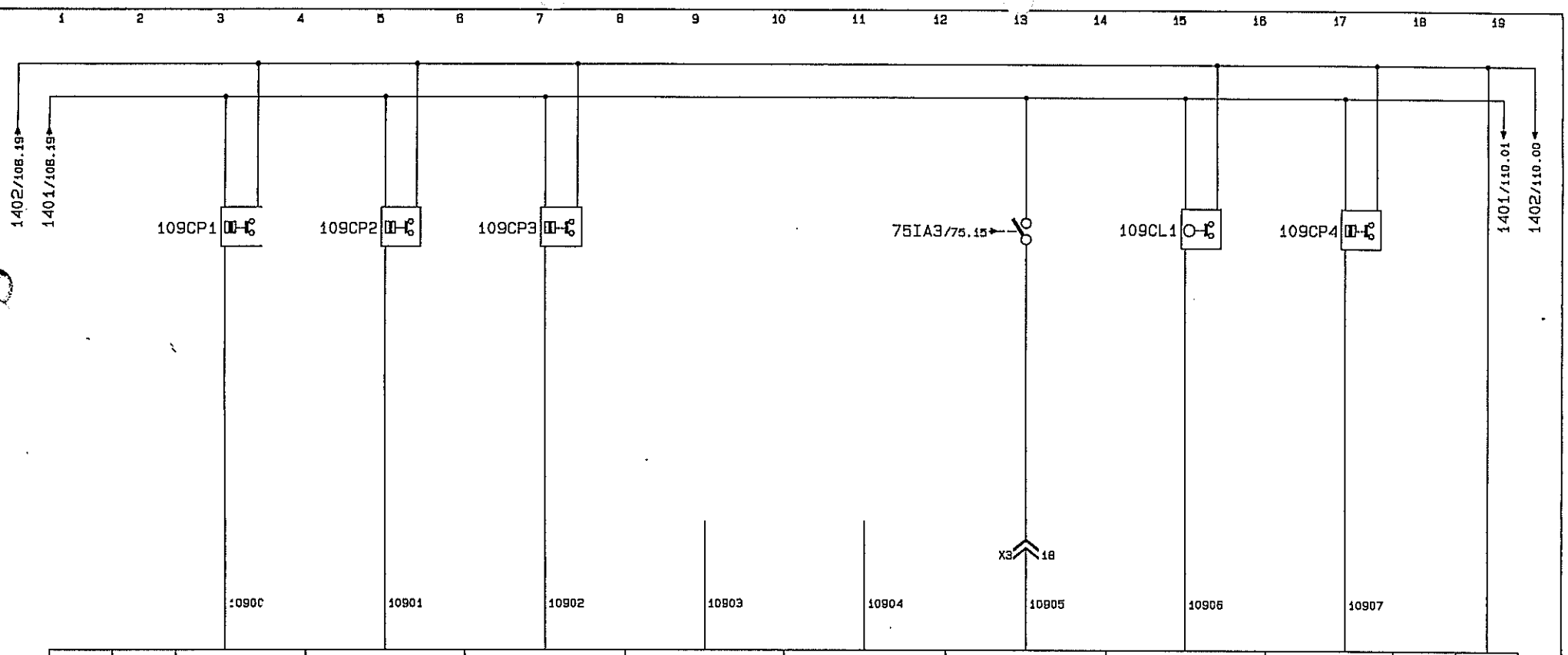

		13	14	15	16	17	18	19	20		21
		E 9.0	E 9.1	E 9.2	E 9.3	E 9.4	E 9.5	E 9.6	E 9.7		L-
6ES5 430-4UA12					2° BYTE		RACK 1		SLOT 5		
		RIPRESA GIOCO INS. LARDONE CENTRALE ASSE X-Z	BLOCCAGGIO LARDONI INF. INSERITO ASSE Z	RIPRESA GIOCO INS. LARDONI INF. ASSE X			INT.AUT. CHIUSO MOTORE POMPA LUBRIFICAZIONE	CONTROLLO LIVELLO LUBRIFICANTE	CONTROLLO LUBRIFICANTE IN CIRCOLAZIONE		

Modifiche:

Segue Fg. 110

COMAU DIVISIONE SISTEMI DI LAVORAZIONE MECCANICA	Dis.	DISEGNO N. 565596/01	MACCHINA LINEA LAVORAZIONE	INGRESSI 24V.	COMMESSA N. 56559	Fg. n. 109
	DATA 11.07.96	STD. 130121/00	BASAMENTO MOTORE		CLIENTE FMA	di 184
			FAM. B OP.20	UNITA`03.1		

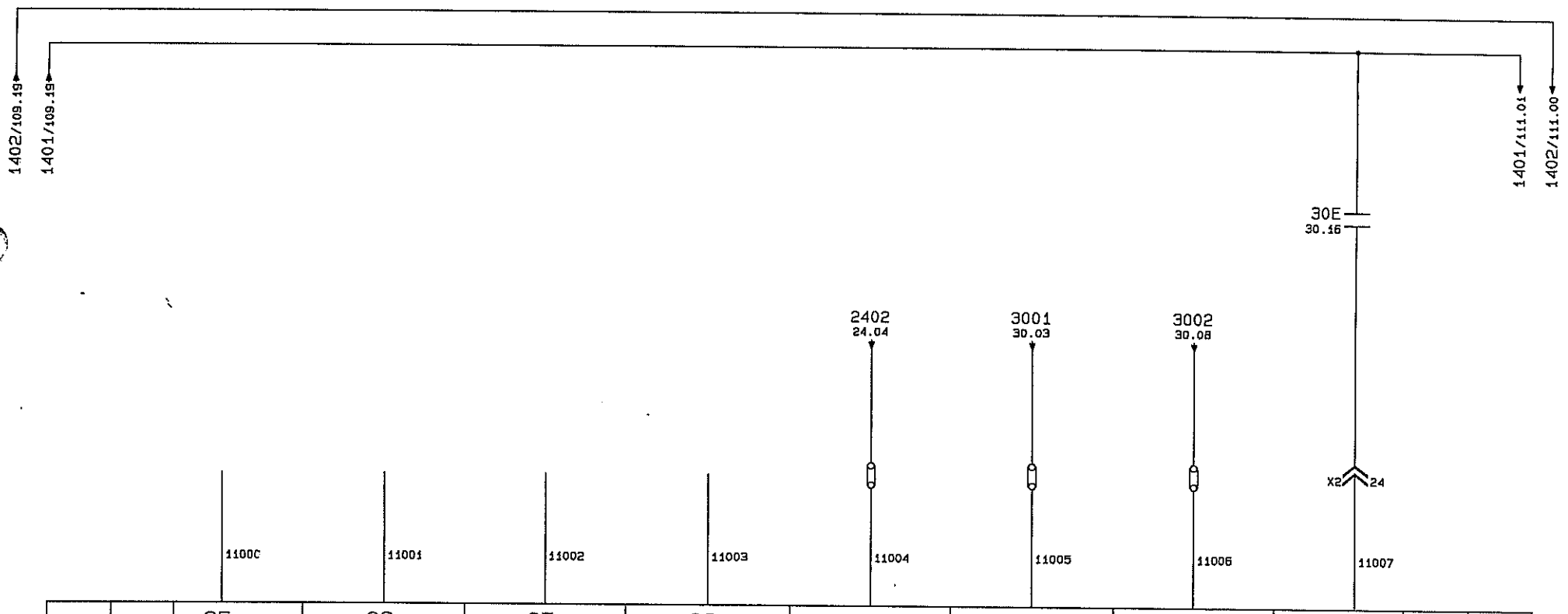

		25	26	27	28	29	30	31	32		33
		E 10.0	E 10.1	E 10.2	E 10.3	E 10.4	E 10.5	E 10.6	E 10.7		
6ES5 430-4UA12					3° BYTE		RACK 1		SLOT 5		

UNITA' NON IN EMERGENZA	RIPARO DX. CHIUSO E BLOCCATO	RIPARO SX. CHIUSO E BLOCCATO	RIPARI CHIUSI E BLOCCATI

Modifiche:

Segue Fg. 111

COMAU DIVISIONE SISTEMI DI LAVORAZIONE MECCANICA	Dis.	DISEGNO N. 565596/01	MACCHINA LINEA LAVORAZIONE	INGRESSI 24V.	COMMESSA N. 56559
	DATA 11.07.96	STD. 130121/00	BASAMENTO MOTORE		CLIENTE FMA
			FAM. B OP.20	UNITA`03.1	

Fg. n. 110 di 184

1 2 3 4 5 6 7 8 9 10 11 12 13 14 15 16 17 18 19

1402/110.19 1401/110.19 1401 1402

		11100	11101	11102	11103	11104	11105	11106	11107		
		34	35	36	37	38	39	40	41		42
		E 11.0	E 11.1	E 11.2	E 11.3	E 11.4	E 11.5	E 11.6	E 11.7		
6ES5 430-4UA12					4° BYTE		RACK 1		SLOT 5		

Modifiche:

Segue Fg. 132

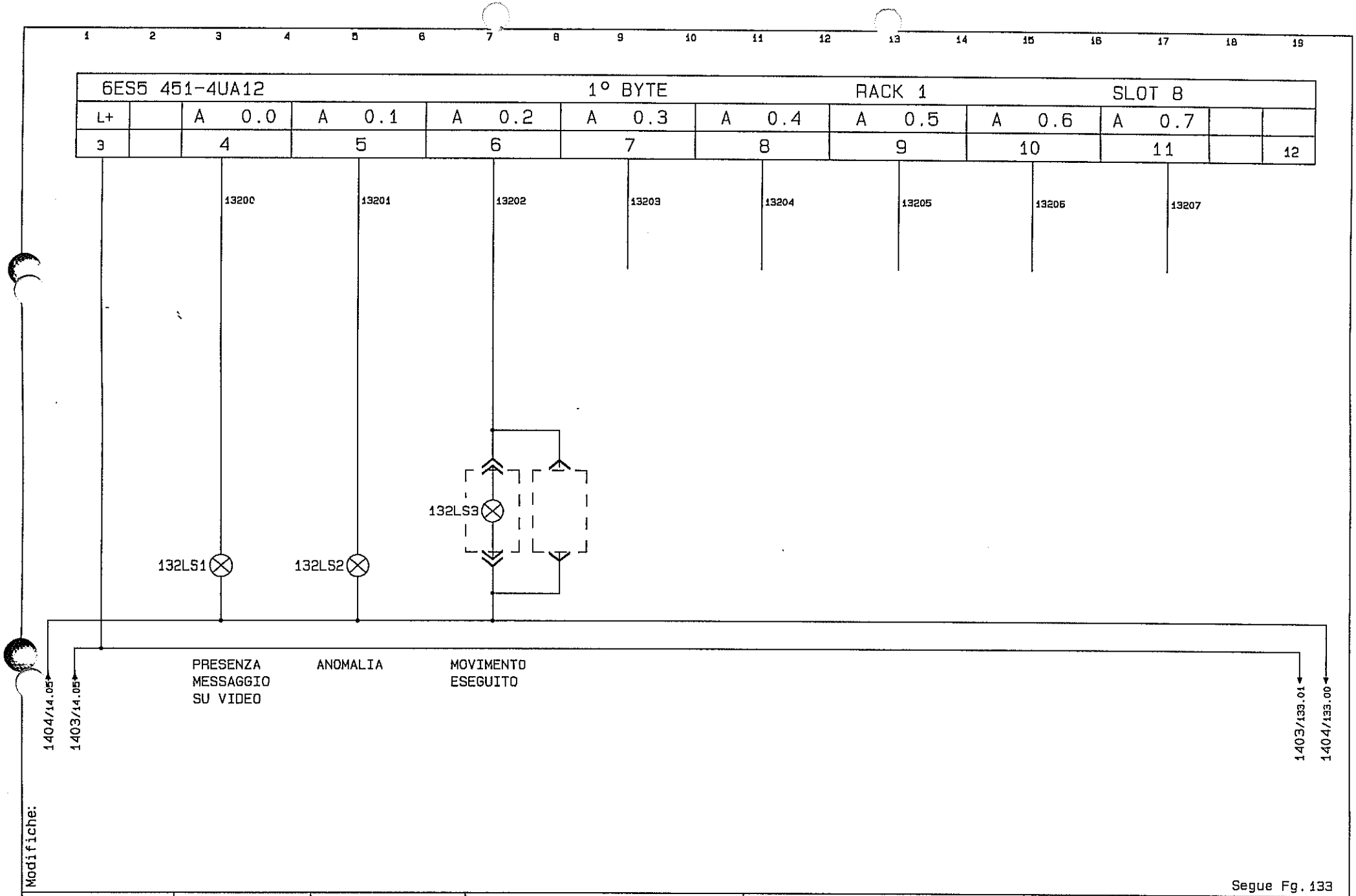

COMAU DIVISIONE SISTEMI DI LAVORAZIONE MECCANICA	Dis.	DISEGNO N. 565596/01	MACCHINA LINEA LAVORAZIONE	USCITE 24V.	COMMESSA N. 56559	Fg. n. 132
	DATA 11.07.96	STD. 130121/00	BASAMENTO MOTORE		CLIENTE FMA	di 184
			FAM. B OP.20	UNITA`03.1		

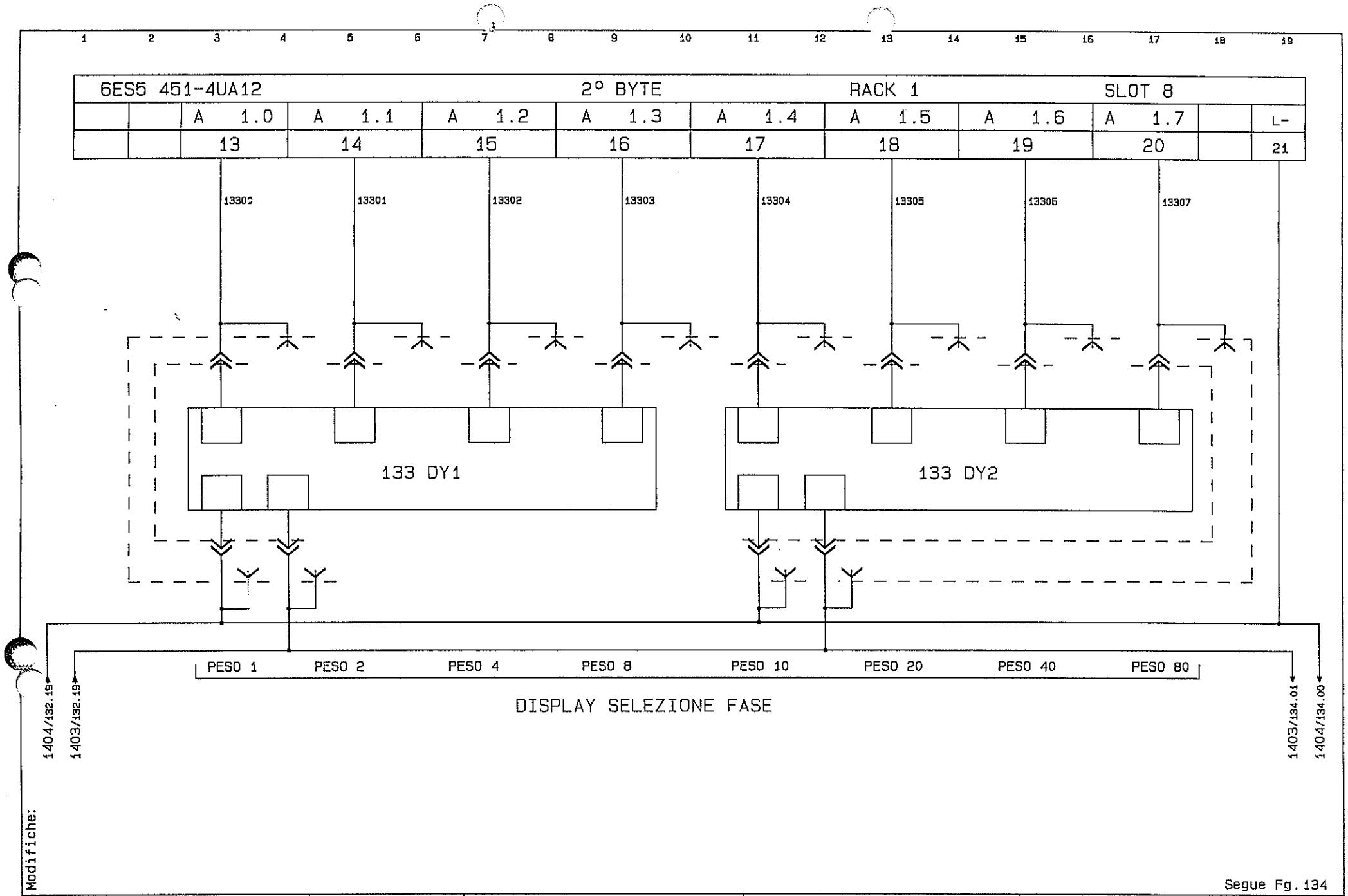

Modifiche:

Segue Fg. 134

COMAU DIVISIONE SISTEMI DI LAVORAZIONE MECCANICA	DIS.	DISEGNO N. 565596/01	MACCHINA LINEA LAVORAZIONE	USCITE 24V.	COMMESSA N. 56559	Fg. n. 133
	DATA 11.07.96	STD. 130121/00	BASAMENTO MOTORE		CLIENTE FMA	di 184
			FAM. B OP.20	UNITA`03.1		

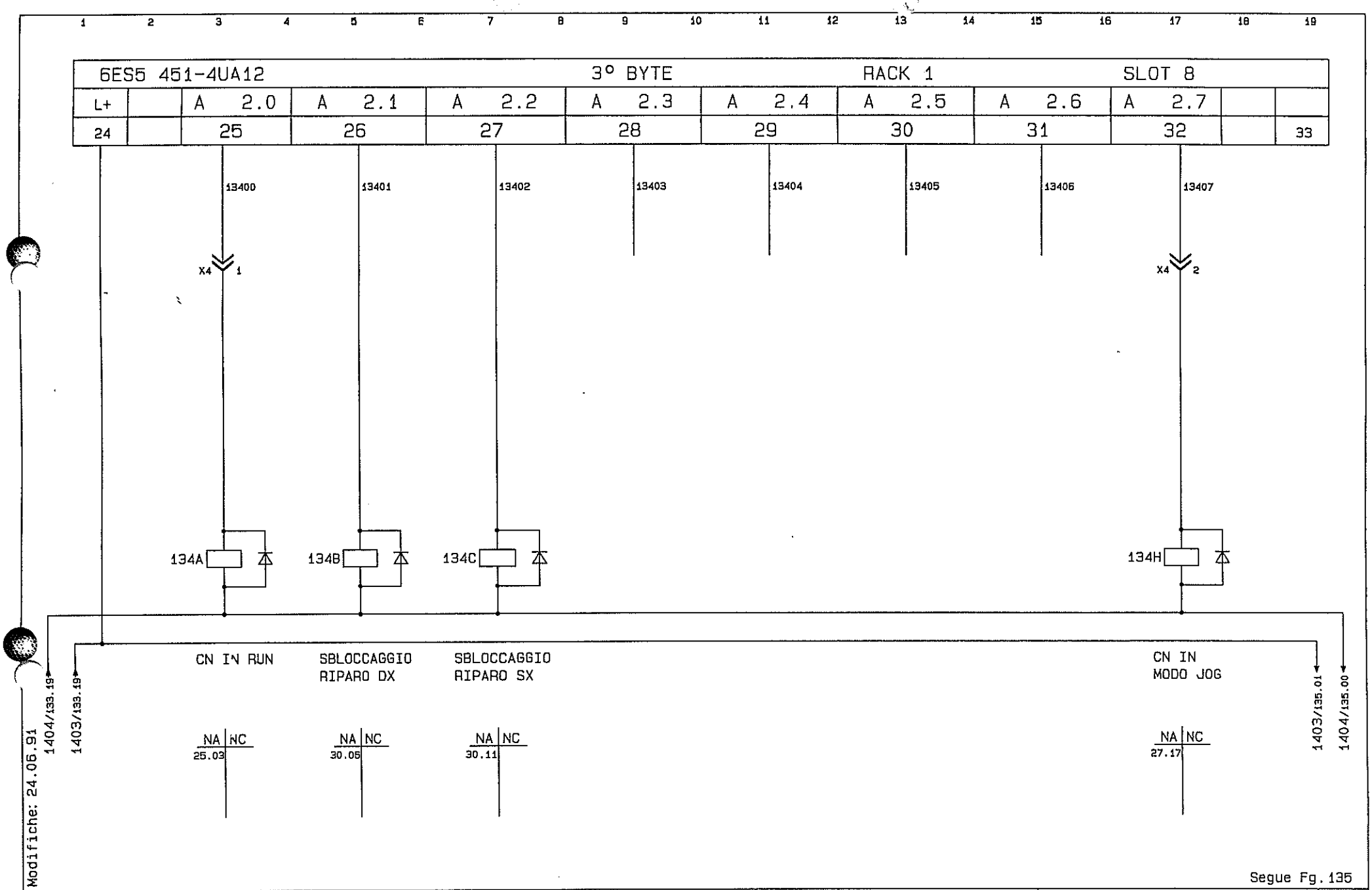

COMAU DIVISIONE SISTEMI DI LAVORAZIONE MECCANICA	Dis.	DISEGNO N. 565596/01	MACCHINA LINEA LAVORAZIONE	USCITE 24V.	COMMESSA N. 56559	Fg. n. 134
	DATA 11.07.96	STD. 130121/00	BASAMENTO MOTORE		CLIENTE FMA	di 184
			FAM. B OP.20	UNITA`03.1		

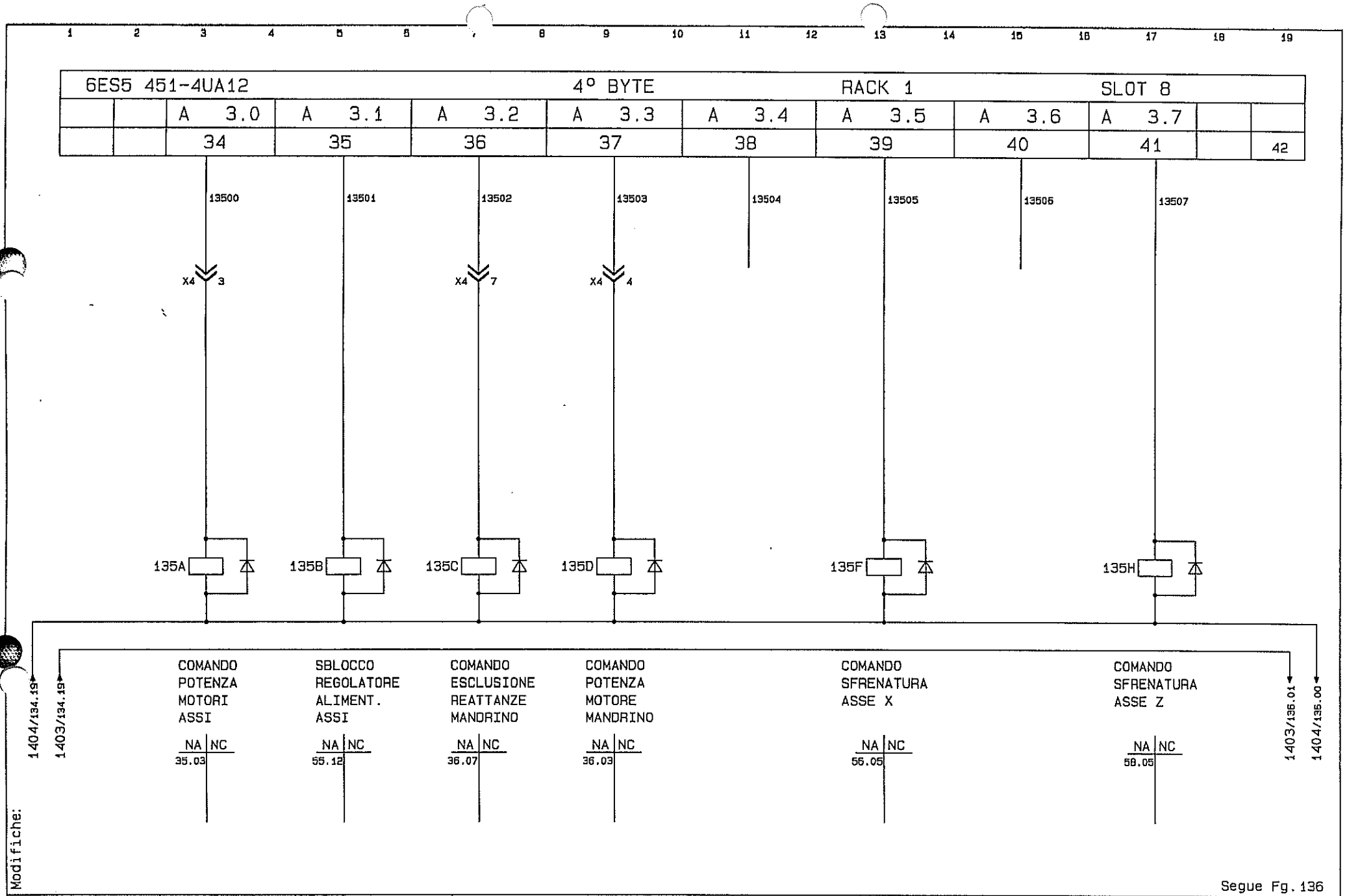

Modifiche:

Segue Fg. 136

COMAU DIVISIONE SISTEMI DI LAVORAZIONE MECCANICA	Dis.	DISEGNO N. 565596/01	MACCHINA LINEA LAVORAZIONE BASAMENTO MOTORE	USCITE 24V.	COMMESSA N. 56559
	DATA 11.07.96	STD. 130121/00	FAM. B OP.20	UNITA`03.1	CLIENTE FMA

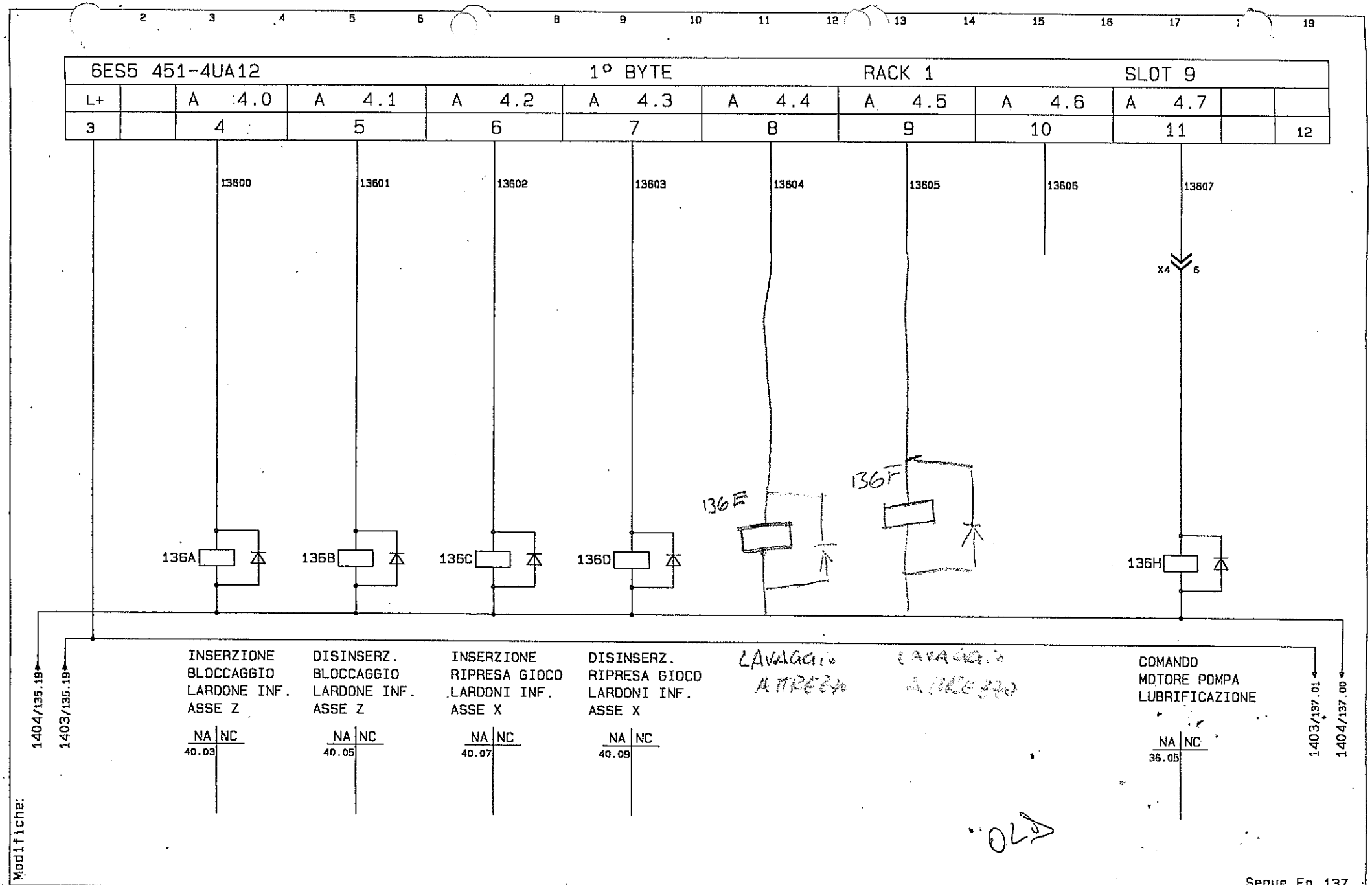

Modifiche:

Segue Fg. 137

DOMALI DIVISIONE SISTEMI DI LAVORAZIONE MECCANICA	Dis. GEA	DISEGNO N. 565596/01	MACCHINA LINEA LAVORAZIONE	USCITE 24V.	COMMESSA N. 56559	Fg. n. 136
	DATA 02.04.91	STD. 130121/00	BASAMENTO MOTORE		CLIENTE FIAT AUTO	di 184
			FAM. B OP.20	UNITA 03.1		

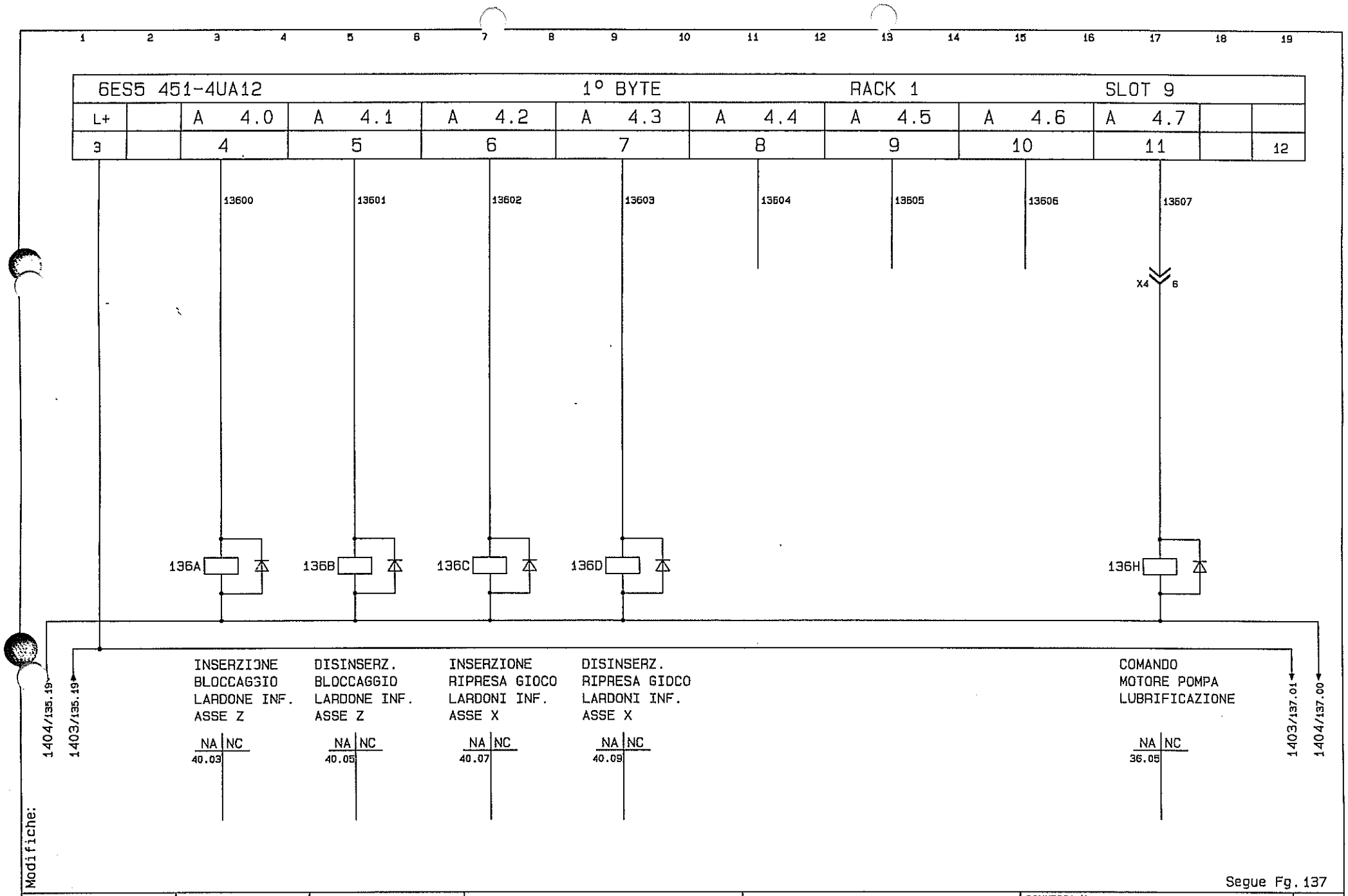
6ES5 451-4UA12
1° BYTE
RACK 1
SLOT 9
L+
A 4.0
A 4.1
A 4.2
A 4.3
A 4.4
A 4.5
A 4.6
A 4.7
3
4
5
6
7
8
9
10
11
12
13600
13601
13602
13603
13604
13605
13606
13607
X4
6
136A
136B
136C
136D
136H
INSERZIONE BLOCCAGGIO LARDONE INF. ASSE Z
DISINSERZ. BLOCCAGGIO LARDONE INF. ASSE Z
INSERZIONE RIPRESA GIOCO LARDONI INF. ASSE X
DISINSERZ. RIPRESA GIOCO LARDONI INF. ASSE X
COMANDO MOTORE POMPA LUBRIFICAZIONE
NA NC
40.03
40.05
40.07
40.09
36.05
1404/135.19
1403/135.19
1403/137.01
1404/137.00
Modifiche:
Segue Fg.137
COMAU
DIVISIONE SISTEMI DI LAVORAZIONE MECCANICA
Dis.
DATA 11.07 96
DISEGNO N. 565596/01
STD. 130121/00
MACCHINA LINEA LAVORAZIONE
BASAMENTO MOTORE
FAM. B OP.20
USCITE 24V.
UNITA`03.1
COMMESSA N. 56559
CLIENTE FMA
Fg. n. 136
di 184

1	2	3	4	5	6	7	8	9	10	11	12	13	14	15	16	17	18	19

6ES5 451-4UA12					2° BYTE			RACK 1			SLOT 9	
		A 5.0	A 5.1	A 5.2	A 5.3	A 5.4	A 5.5	A 5.6	A 5.7		L-
		13	14	15	16	17	18	19	20		21
		13700	13701	13702	13703	13704	13705	13706	13707		

1404/136.19 1403/136.19 1403/138.01 1404/138.00

Modifiche:

Segue Fg. 138

COMAU DIVISIONE SISTEMI DI LAVORAZIONE MECCANICA	Dis.	DISEGNO N. 565596/01	MACCHINA LINEA LAVORAZIONE	USCITE 24V.	COMMESSA N. 56559	Fg. n. 137
	DATA 11.07.96	STD. 130121/00	BASAMENTO MOTORE		CLIENTE FMA	di 184
			FAM. B OP.20	UNITA`03.1		

6ES5 451-4UA12					3° BYTE		RACK 1		SLOT 9		
L+		A 6.0	A 6.1	A 6.2	A 6.3	A 6.4	A 6.5	A 6.6	A 6.7		
24		25	26	27	28	29	30	31	32		33
		13800	13801	13802	13803	13804	13805	13806	13807		

1404/137.19 1403/137.19 1403/139.01 1404/139.00

Modifiche:

Segue Fg. 139

6ES5 451-4UA12					4° BYTE		RACK 1		SLOT 9		
		A 7.0	A 7.1	A 7.2	A 7.3	A 7.4	A 7.5	A 7.6	A 7.7		
		34	35	36	37	38	39	40	41		42
		13900	13901	13902	13903	13904	13905	13906	13907		

1404/13B.19

1403/13B.19

1403

1404

Modifiche:

Segue Fg. 148

COMAU DIVISIONE SISTEMI DI LAVORAZIONE MECCANICA	Dis.	DISEGNO N. 565596/01	MACCHINA LINEA LAVORAZIONE	USCITE 24V.	COMMESSA N. 56559	Fg. n. 139
	DATA 11.07.96	STD. 130121/00	BASAMENTO MOTORE		CLIENTE FMA	di 184
			FAM. B OP.20	UNITA`03.1		

NUMERO POSTI INSERZIONE	1	2	3	4	5	6	7
CIRC. MISUFA 1 K30		X					
CIRC. MISUFA 2 K20							
BUS COUPLING	X						
MEMORY				X			
INTERFACCIA					X		
CPU						X	
PROCESSORE GRAFICO							X

Modifiche:

Segue Fg. 149

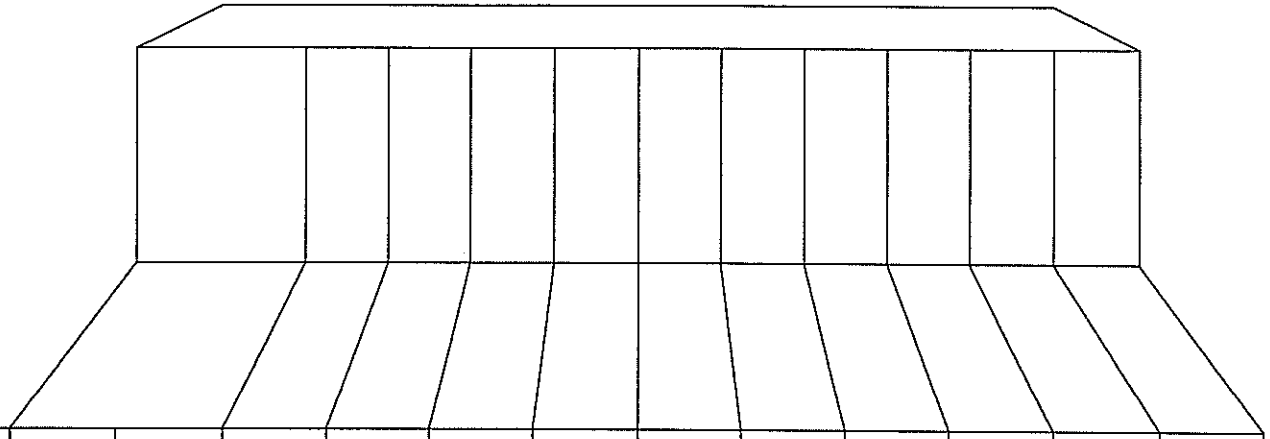

NUMERO POSTI INSERZIONE	1	2	3	4	5	6	7	8	9	10	11	12
POWER SUPPLY 24V.	X	X										
6ES5 430 4UA12			X	X	X							
6ES5 451 4UA12								X	X			

Modifiche:

Segue Fg. 150

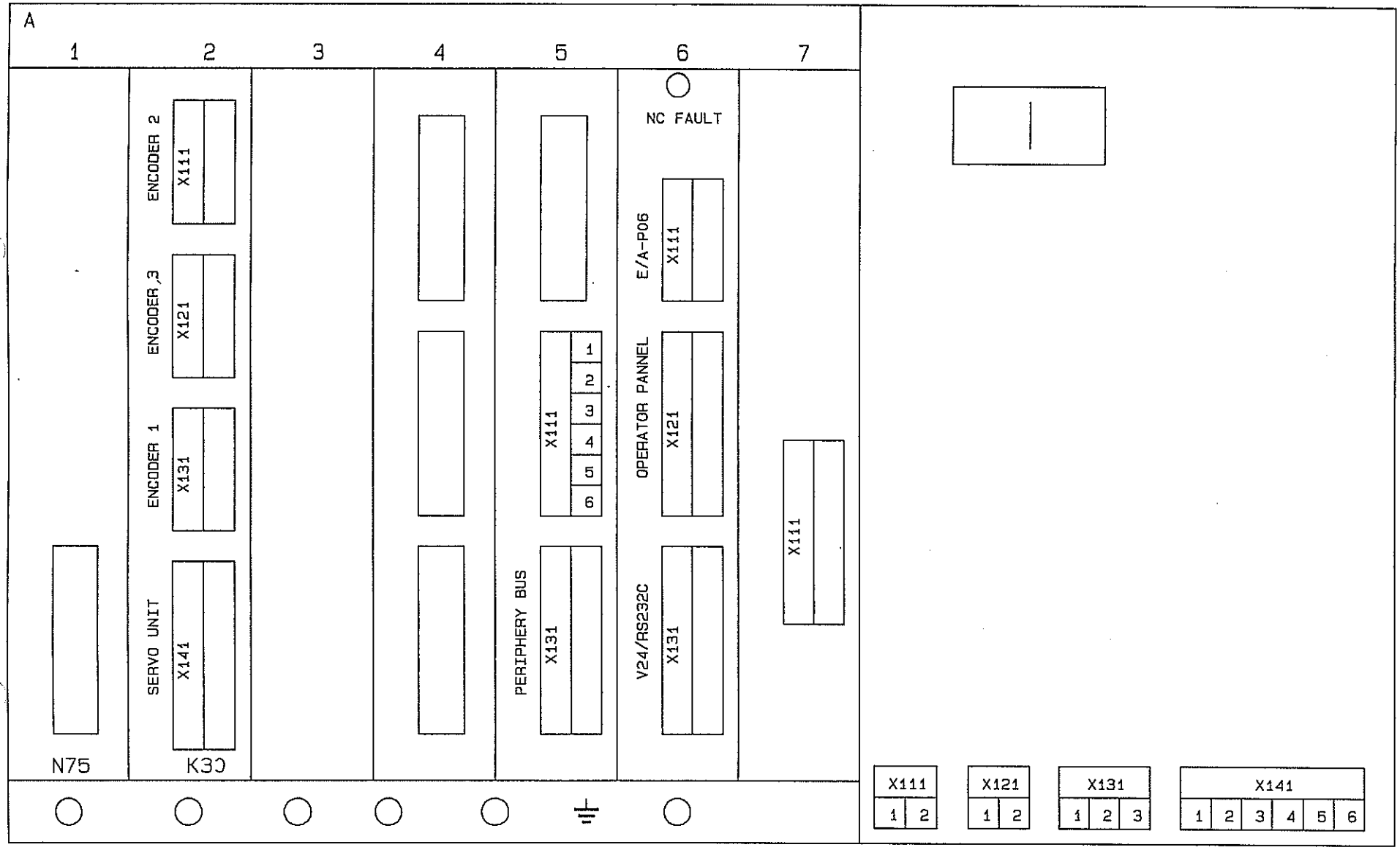

Modifiche:

Segue Fg. 151

COMAU DIVISIONE SISTEMI DI LAVORAZIONE MECCANICA	Dis.	DISEGNO N. 565596/01	MACCHINA LINEA LAVORAZIONE	VISTA POSTERIORE CN	COMMESSA N. 56559	Fg. n. 150
	DATA 11.07.96	STD. 130121/00	BASAMENTO MOTORE		CLIENTE FMA	di 184
			FAM. B OP.20	UNITA`03.1		

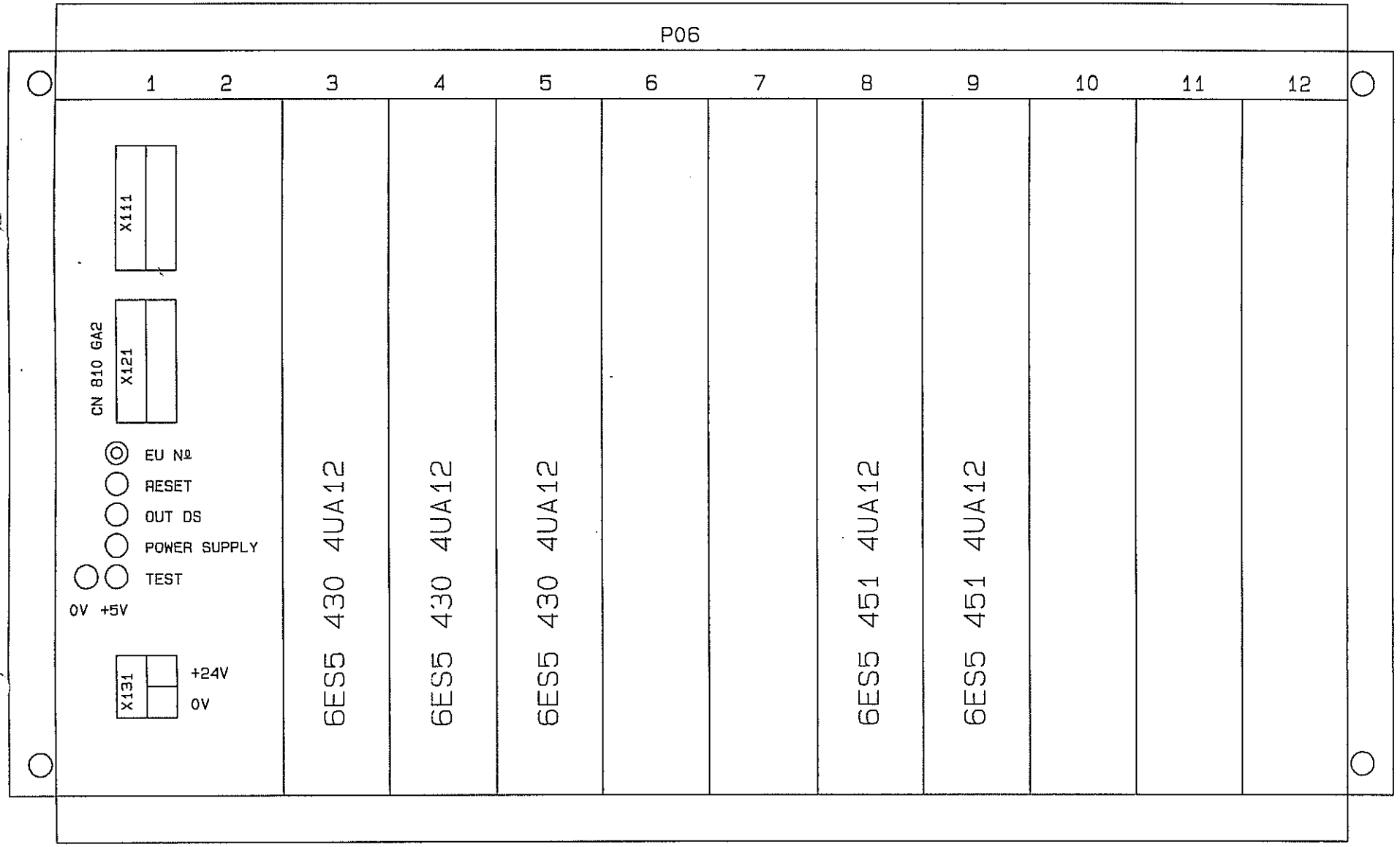

Modifiche:

Segue Fg. 160

COMAU DIVISIONE SISTEMI DI LAVORAZIONE MECCANICA	Dis.	DISEGNO N. 565596/01	MACCHINA LINEA LAVORAZIONE	TELAIO I/O CN	COMMESSA N. 56559	Fg. n. 151
	DATA 11.07.96	STD. 130121/00	BASAMENTO MOTORE		CLIENTE FMA	di 184
			FAM. B OP.20	UNITA`03.1		

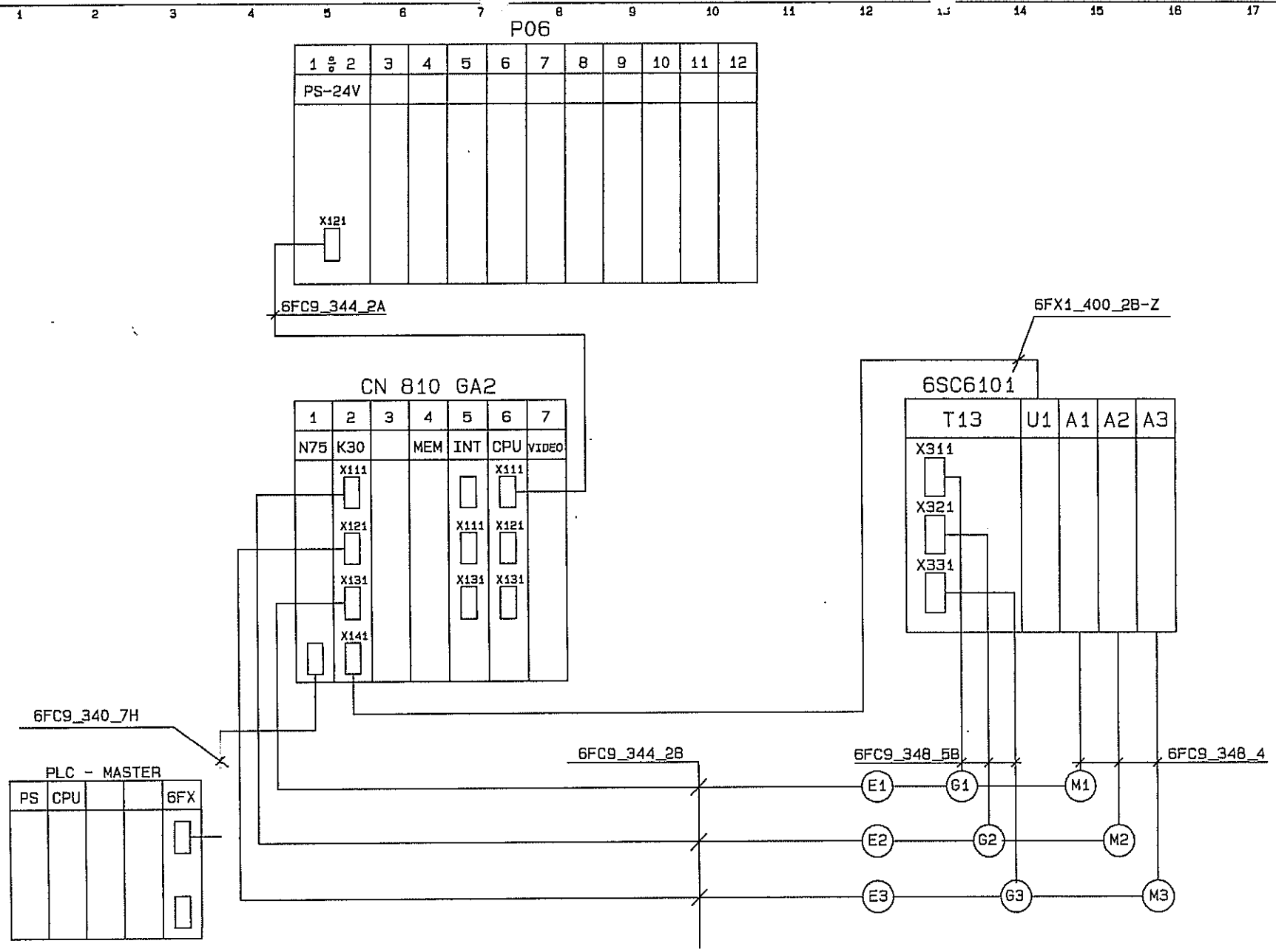

Modifiche:

Segue Fg.161

COMAU DIVISIONE SISTEMI DI LAVORAZIONE MECCANICA	Dis.	DISEGNO N. 565596/01	MACCHINA LINEA LAVORAZIONE	LAYOUT	COMMESSA N. 56559
	DATA 11.07.96	STD. 130121/00	BASAMENTO MOTORE		CLIENTE FMA
			FAM. B OP.20	UNITA`03.1	

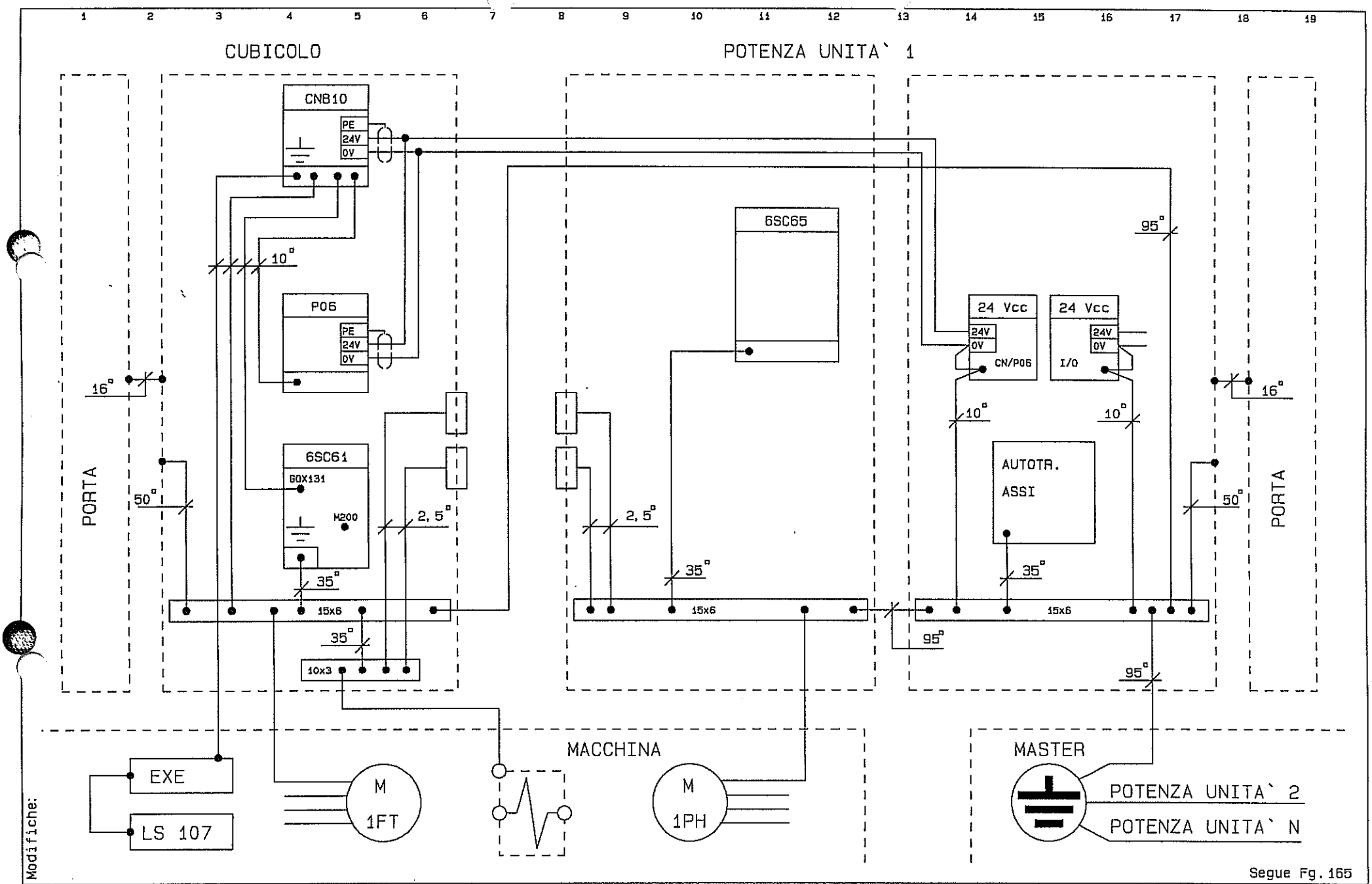

COMAU DIVISIONE SISTEMI DI LAVORAZIONE MECCANICA	Dis.	DISEGNO N. 565596/01	MACCHINA LINEA LAVORAZIONE	CIRCUITO MESSA A TERRA	COMMESSA N. 56559	Fg. n. 161
	DATA 11.07.96	STD. 130121/00	BASAMENTO MOTORE		CLIENTE FMA	di 184
			FAM. B OP.20	UNITA`03.1		

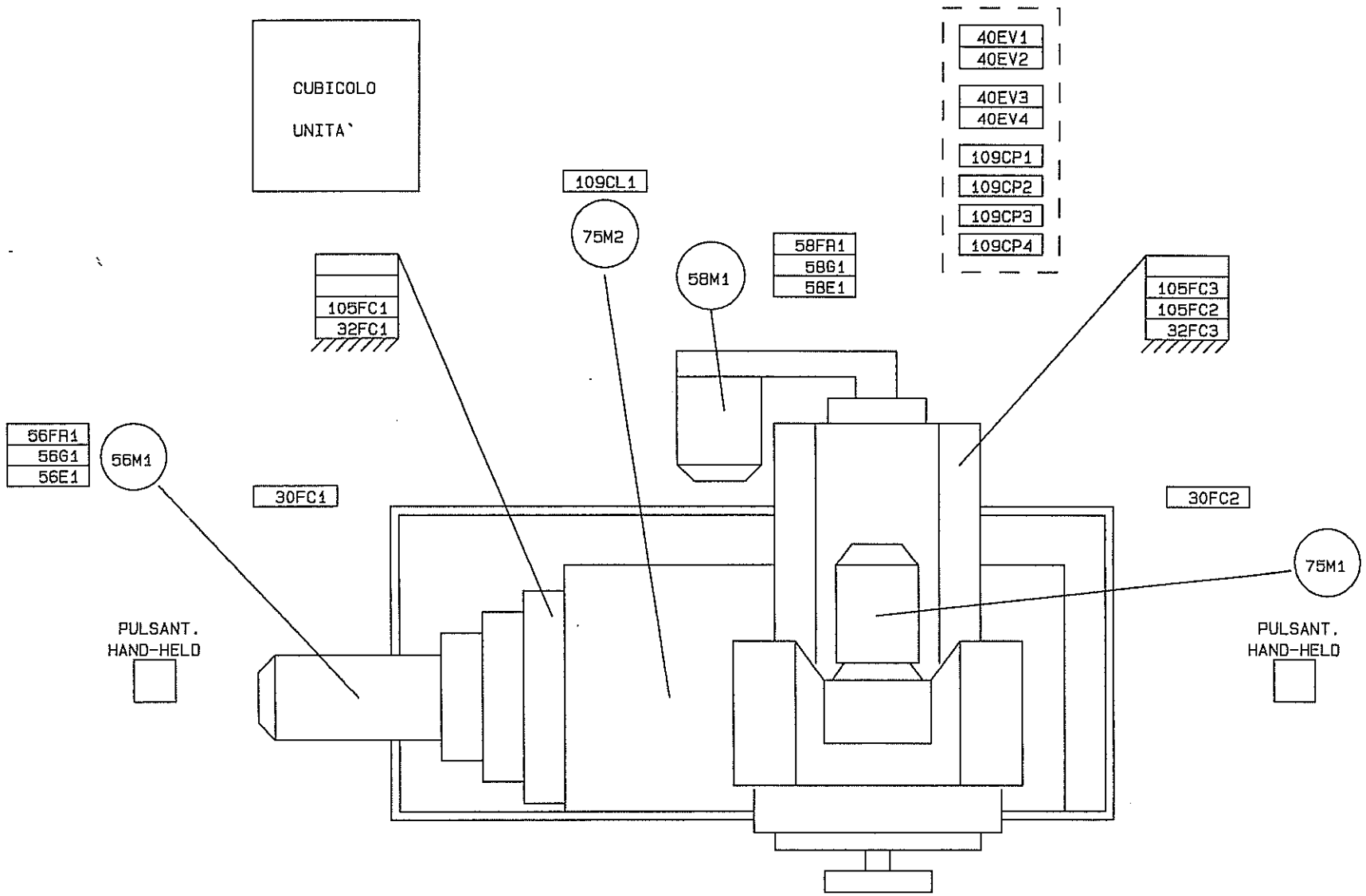

Modifiche: 31.01.92

Segue Fg. 170

COMAU DIVISIONE SISTEMI DI LAVORAZIONE MECCANICA	Dis.	DISEGNO N. 565596/01	MACCHINA LINEA LAVORAZIONE	SISTEMAZIONE COMPONENTI	COMMESSA N. 56559	Fg. n. 165
	DATA 11.07.96	STD. 130121/00	BASAMENTO MOTORE	ELETTRICI B.M.	CLIENTE FMA	di 184
			FAM. B OP.20	UNITA`03.1		

100SL2

POS. LEVA	CONTATTO		
	A	B	C
↗	X		
↑			X
↖		X	

35SL1

POS. LEVA	CONTATTO	
	A	B
↗	X	X
↑		

POS. LEVA	CONTATTO	
	A	B
↗	X	
↑		
↖		X

9SL1-24SL1

POS. LEVA	CONTATTO
	A
↗	X
↖	

19SL1-3

POS. LEVA	CONTATTO
	A
↗	
↑	X

101SL1

POS. LEVA	CONTATTO
	A
↗	
↖	X

100SL1-102SL1

POS. LEVA	CONTATTO	
	A	B
↗	X	
↖		X

Modifiche: 24.06.91

Segue Fg.180

CONNETTORE : X1		
ARMADIO POTENZA	SIGLA PARTE FISSA	SIGLA PARTE MOBILE
	P03.1 - X1	P03.1 - X1
CUBICOLO UNITA`	SIGLA PARTE FISSA	SIGLA PARTE MOBILE
	C03.1 - X1	C03.1 - X1

PIN	FILO
1	903
2	904
3	1710
4	1902
5	1901
6	2402
7	2403
8	2404
9	2701
10	
11	
12	
13	3001
14	3002
15	3201
16	3203
17	3502
18	3505
19	
20	5504
21	5503
22	
23	
24	

Modifiche: 24.06.91

Segue Fg. 181

CONNETTORE : X2		
ARMADIO POTENZA	SIGLA PARTE FISSA	SIGLA PARTE MOBILE
	P03.1 - X2	P03.1 - X2
CUBICOLO UNITA`	SIGLA PARTE FISSA	SIGLA PARTE MOBILE
	C03.1 - X2	C03.1 - X2
PIN	FILO	
1	10004	
2	10200	
3	10201	
4	10202	
5		
6		
7	10204	
8	10205	
9	10300	
10	10301	
11	10302	
12	10303	
13	10304	
14		
15	10402	
16	10403	
17	10400	
18	10401	
19	10500	
20	10502	
21		
22		
23		
24	11007	

Modifiche:

Segue Fg. 182

CONNETTORE : X3

ARMADIO POTENZA	SIGLA PARTE FISSA	SIGLA PARTE MOBILE
	P03.1 - X3	P03.1 - X3
CUBICOLO UNITA`	SIGLA PARTE FISSA	SIGLA PARTE MOBILE
	C03.1 - X3	C03.1 - X3

PIN	FILO
1	10600
2	10601
3	
4	10604
5	10606
6	10702
7	10703
8	10704
9	10705
10	10706
11	10707
12	2706
13	2707
14	2709
15	2710
16	2711
17	2713
18	10905
19	
20	
21	
22	
23	
24	

Modifiche:

Segue Fg. 183

CONNETTORE : X4		
ARMADIO POTENZA	SIGLA PARTE FISSA	SIGLA PARTE MOBILE
	P03.1 - X4	P03.1 - X4
CUBICOLO UNITA`	SIGLA PARTE FISSA	SIGLA PARTE MOBILE
	C03.1 - X4	C03.1 - X4

PIN	FILO
1	13400
2	13407
3	13500
4	13503
5	
6	13607
7	13502
8	
9	
10	
11	
12	
13	
14	
15	
16	
17	
18	
19	
20	
21	
22	
23	
24	

Modifiche:

Segue Fg. 184

CONNETTORE : X5		
ARMADIO POTENZA UNITA	SIGLA PARTE FISSA	SIGLA PARTE MOBILE
	P03.1 - X5	P03.1 - X5
ARM.POTENZA 3 MASTER	SIGLA PARTE FISSA	SIGLA PARTE MOBILE
	P3 - X201	P3 - X201

PIN	FILO
1	1901
2	1902
3	1204
4	2001
5	2002
6	1210
7	2004
8	2005
9	2006
10	2201
11	2202
12	2203
13	2204
14	2206
15	
16	
17	
18	
19	
20	
21	
22	
23	
24	2501

Modifiche:

Segue Fg.