COMPOSIZIONE UNITA'	
565616/04	SCHEMA ELETTRICO FUNZIONALE UNITA'
565616/29	COSTRUT. ARMADI POTENZE E D.B. UNITA'
565616/54	COSTRUT. CUBICOLO POTENZA E D.B. UNITA'.

Modifiche

Segue Fg. 2

COMAU DIVISIONE SISTEMI DI LAVORAZIONE MECCANICA	Dis. TECMAUT	DISEGNO N. 565616/04	MACCHINA LINEA LAVORAZIONE BASAMENTO MOTORE FAMS 8 OP.30	INDICE DISEGNI	COMMESSA N. 56561
	DATA 07/Giu/2002	STD. 140121/99		UNITA 10.1	CLIENTE FMA

Fg. n. 1 di 3

GRUPPO SCHEMI FUNZIONALI	PRIMO FOGLIO	ULTIMO FOGLIO	GRUPPO SCHEMI FUNZIONALI	PRIMO FOGLIO	ULTIMO FOGLIO
ALIMENTAZIONI POTENZE	1	1	INGRESSI 24V.	100	131
DISPOSITIVI LAMPEGGIANTI	2	3	USCITE 24V.	132	147
ALIMENTAZIONI CONDIZIONATORI	4	5	SISTEMAZIONE COMPONENTI	148	159
ALIMENTAZIONI ILLUMINAZIONE ARMADI	6	7	COMPOSIZIONE LAYOUT CN	160	164
ALIMENTAZIONI PRESE DI SERVIZIO	8	8	SISTEMAZIONE COMPONENTI ELETTRICI B.M.	165	169
ALIMENTAZIONI CN	9	11	TABELLA SELETTORI	170	179
ALIMENTAZIONI CIRCUITI GENERALI	12	13	TABELLA CONNETTORI	180	199
ALIMENTAZIONI SCHEDE I/O	14	14			
ALIMENTAZIONI ATTUATORI	15	16			
CIRCUITI DI CONTROLLO	17	18			
CIRCUITI SGANCIO INT. GEN.	19	19			
INTERCONNESSIONI DA MASTER	20	21			
INTERCONNESSIONI A MASTER	22	23			
CIRCUITI DI MESSA IN SERVIZIO	24	26			
CIRCUITO SICUREZZA MOVIMENTI	27	29			
CIRCUITO CONTROLLO RIPARI	30	31			
CIRCUITO CONTROLLO OLTRECORSA	32	34			
COMANDO POTENZA MOTORI	35	39			
COMANDO ATTUATORI	40	49			
POTENZA ALIMENTATORI	50	54			
ALIMENTATORE MOTORE ASSI	55	64			
ALIMENTATORE MOTORE MANDRINO	65	69			
CIRCUITI DI MISURA	70	74			
MOTORI ASINCRONI	75	79			
INTERFACCIA CON APPARECCHIATURE VARIE	80	99			

Modifiche: 05.02.92

Segue Fg. 3

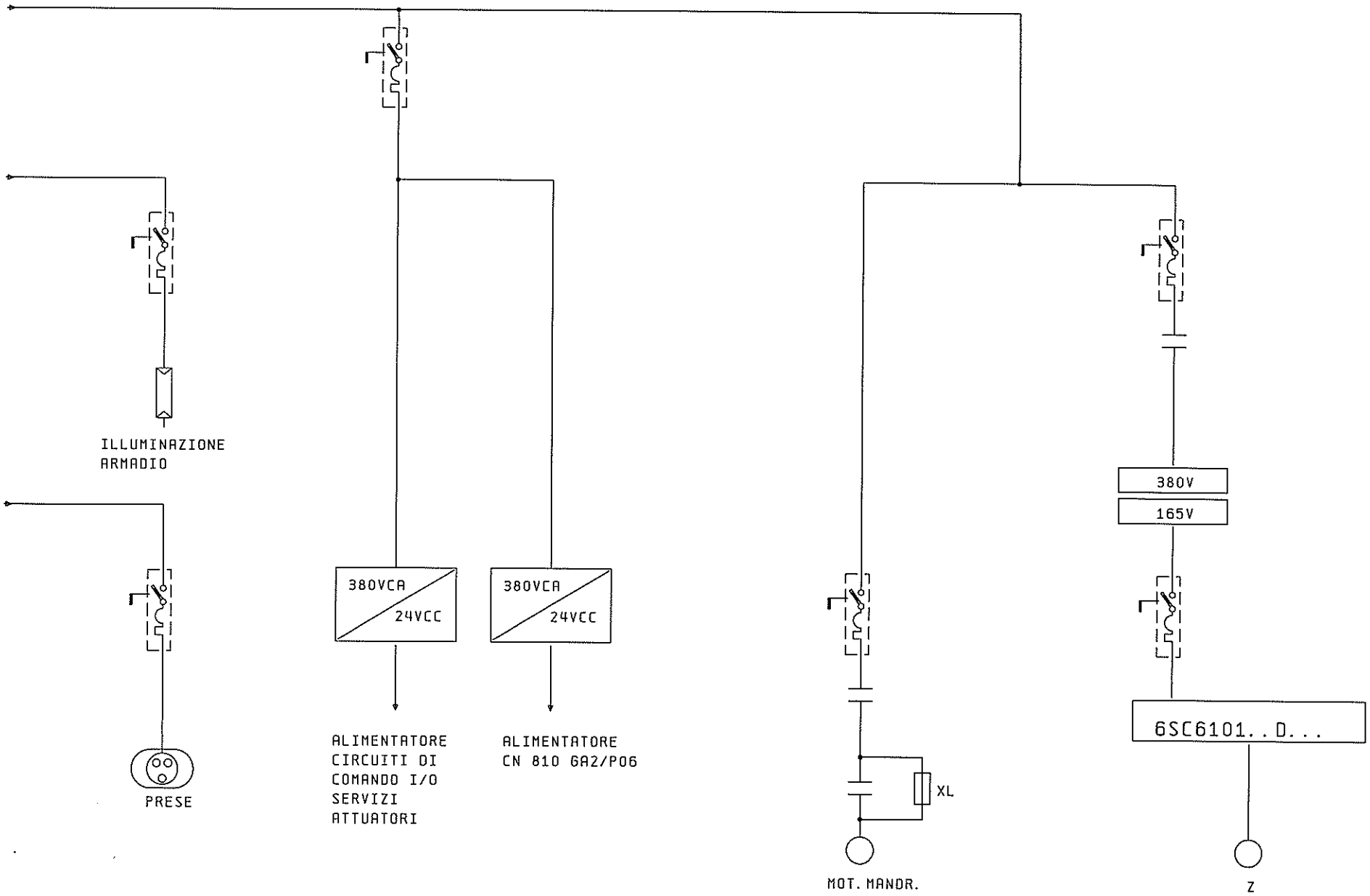

Modifiche:

Segue Fg.

COMAU DIVISIONE SISTEMI DI LAVORAZIONE MECCANICA	Dis. TECMAUT	DISEGNO N. 565616/04	MACCHINA LINEA LAVORAZIONE	LAYOUT	COMMESSA N. 56561	Fg. n. 3
	DATA 07/Giu/2002	STD. 140121/99	BASAMENTO MOTORE		CLIENTE FMA	di 3
			FAM. 8 OP. 30	UNITA`10.1		

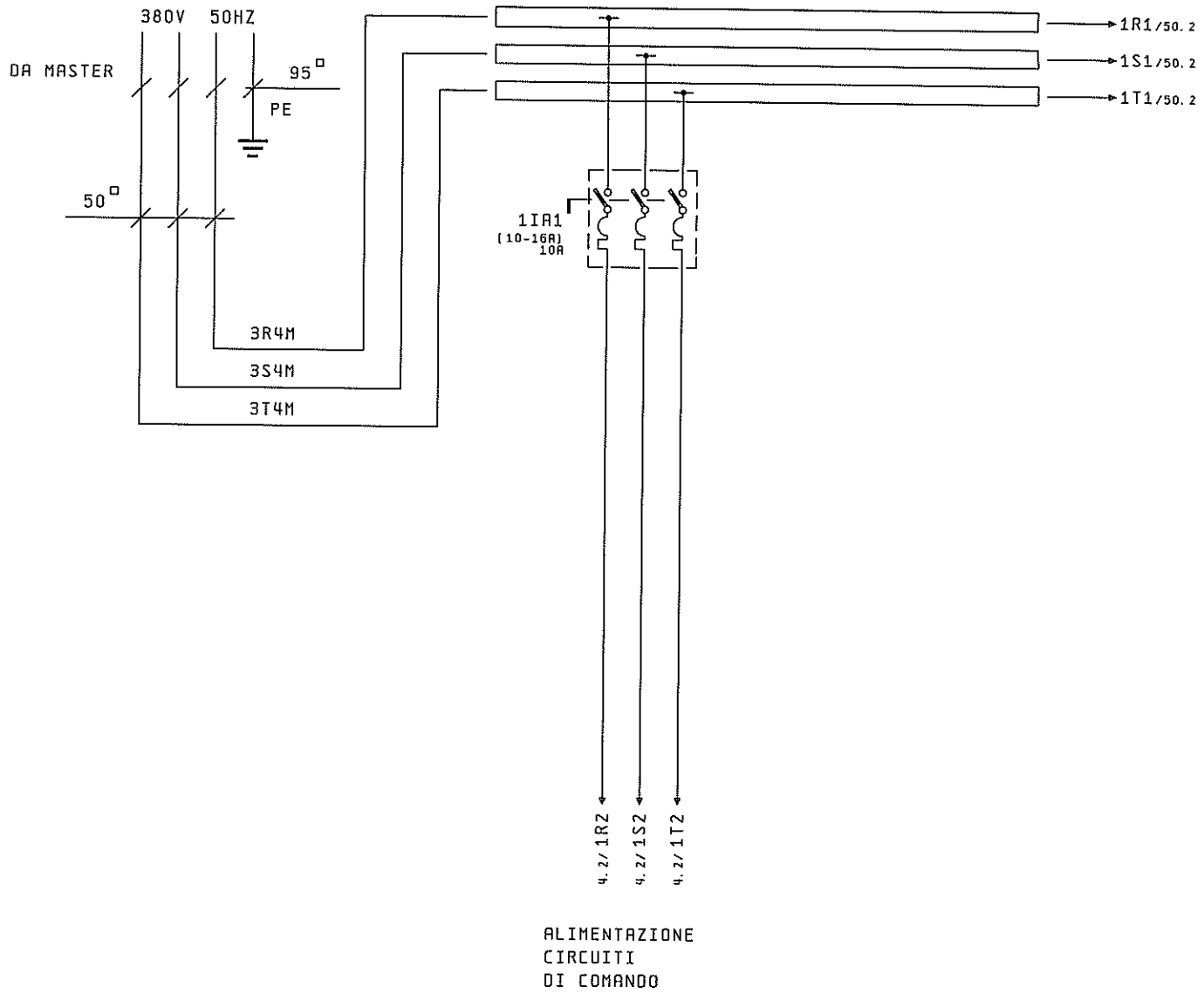

Modifiche:

Segue Fg. 2

COMAU DIVISIONE SISTEMI DI LAVORAZIONE MECCANICA	Dis. TECMAUT	DISEGNO N. 565616/04	MACCHINA LINEA LAVORAZIONE	ALIMENTAZIONE POTENZA	COMMESSA N. 56561	Fg. n. 1
	DATA 07/Giu/2002	STD. 140121/00	BASAMENTO MOTORE		CLIENTE FMR	di 184
			FAM. B OP. 30	UNITA' 10.1		

1 2 3 4 5 6 7 8 9 10 11 12 13 14 15 16 17 18 19

Modifiche:

Segue Fg. 4

COMAU DIVISIONE SISTEMI DI LAVORAZIONE MECCANICA	Dis. TECMAUT	DISEGNO N. 565616/04	MACCHINA LINEA LAVORAZIONE	RIS.	COMMESSA N. 56561	Fg. n. 2
	DATA 07/Giu/2002	STD. 140121/00	BASAMENTO MOTORE		CLIENTE FMA	di 184
			FAM. B OP. 30	UNITA`10.1		

CONDIZIONATORE
ARMADIO CUBICOLO

Modifiche:

Segue Fg. 6

COMAU DIVISIONE SISTEMI DI LAVORAZIONE MECCANICA	Dis. TECMAUT	DISEGNO N. 565616/04	MACCHINA LINEA LAVORAZIONE	CONDIZIONATORE ARMADIO	COMMESSA N. 56561	Fg. n. 4
	DATA 07/Giu/2002	STD. 140121/00	BASAMENTO MOTORE		CLIENTE FMA	di 184
			FAM. B OP. 30	UNITA`10.1		

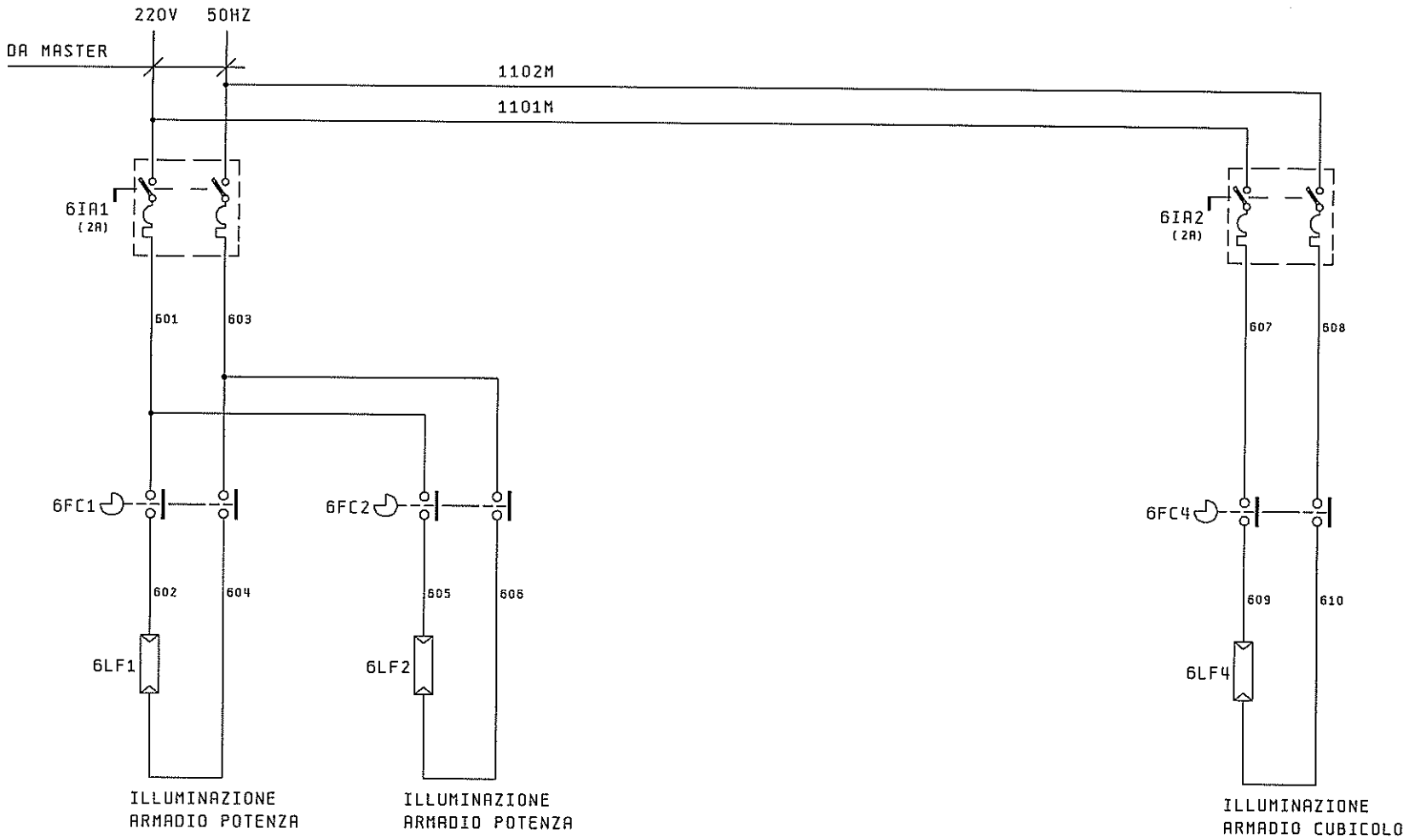

Modifiche:

Segue Fg. 8

COMAU DIVISIONE SISTEMI DI LAVORAZIONE MECCANICA	Dis. TECMAUT	DISEGNO N. 565616/04	MACCHINA LINEA LAVORAZIONE	ILLUMINAZIONE ARMADI	COMMESSA N. 56561	Fg. n. 6
	DATA 07/Giu/2002	STD. 140121/00	BASAMENTO MOTORE		CLIENTE FMA	di 184
			FAM. 8 OP. 30	UNITA`10.1		

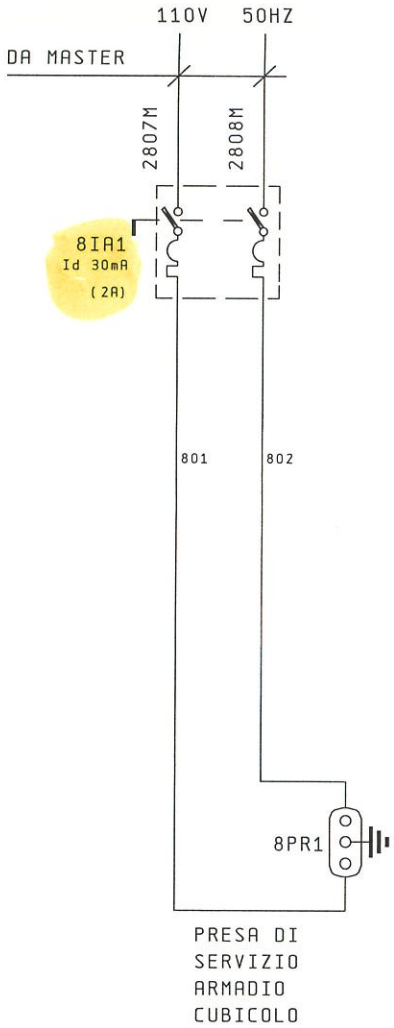

Modifiche:

Segue Fg. 9

COMAU DIVISIONE SISTEMI DI LAVORAZIONE MECCANICA	Dis. TECMAUT	DISEGNO N. 565616/04	MACCHINA LINEA LAVORAZIONE BASAMENTO MOTORE FAM. B OP. 30	ALIMENTAZIONE PRESE DI SERVIZIO UNITA`10.1	COMMESSA N. 56561	Fg. n. 8
	DATA 07/Giu/2002	STD. 140121/00			CLIENTE FMA	di 184

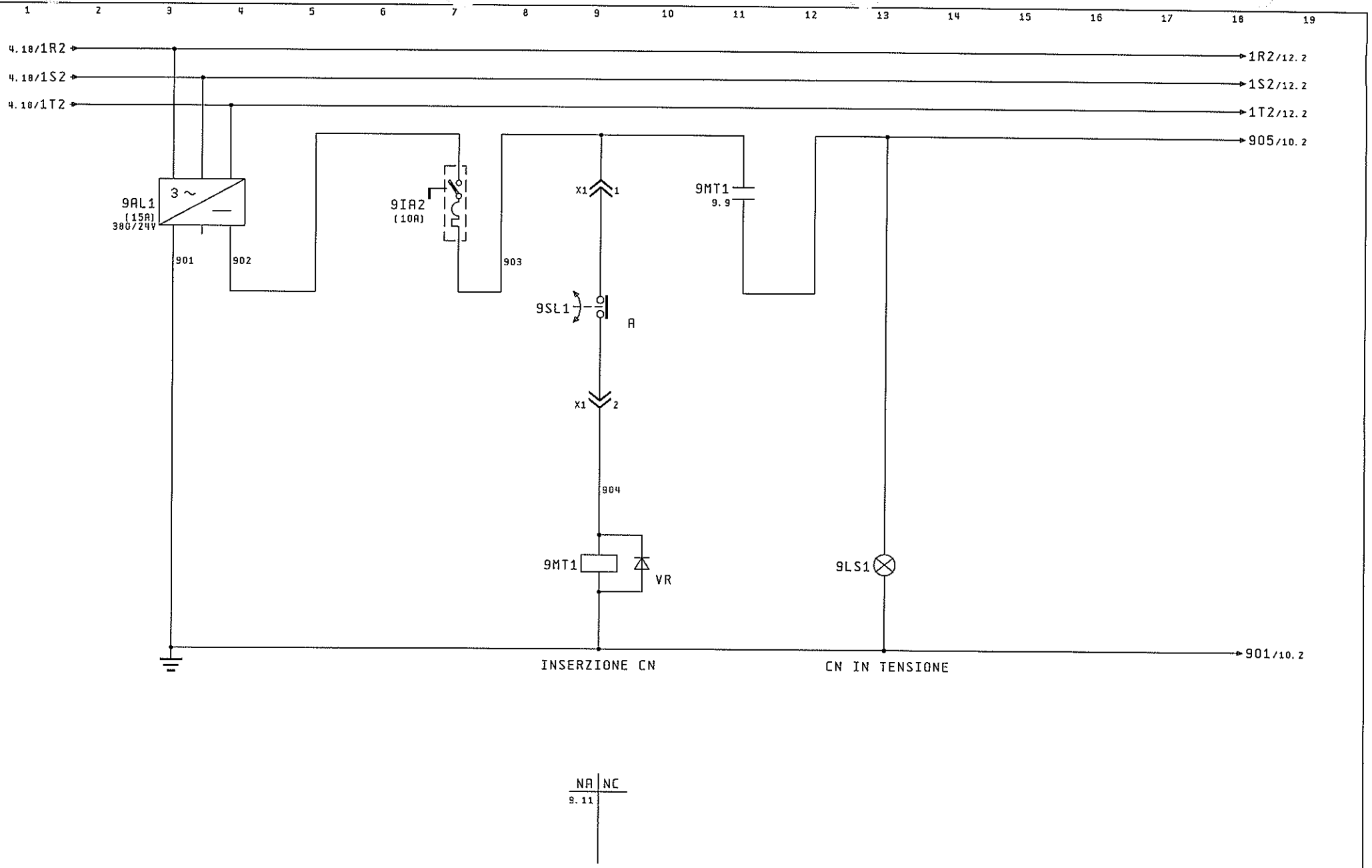

Modifiche:

Segue Fg. 10

COMAU DIVISIONE SISTEMI DI LAVORAZIONE MECCANICA	Dis. TECMAUT	DISEGNO N. 565616/04	MACCHINA LINEA LAVORAZIONE	ALIMENTAZIONE CN	COMMESSA N. 56561	Fg. n. 9
	DATA 07/Giu/2002	STD. 140121/00	BASAMENTO MOTORE		CLIENTE FMA	di 184
			FAM. B OP. 30	UNITA`10.1		

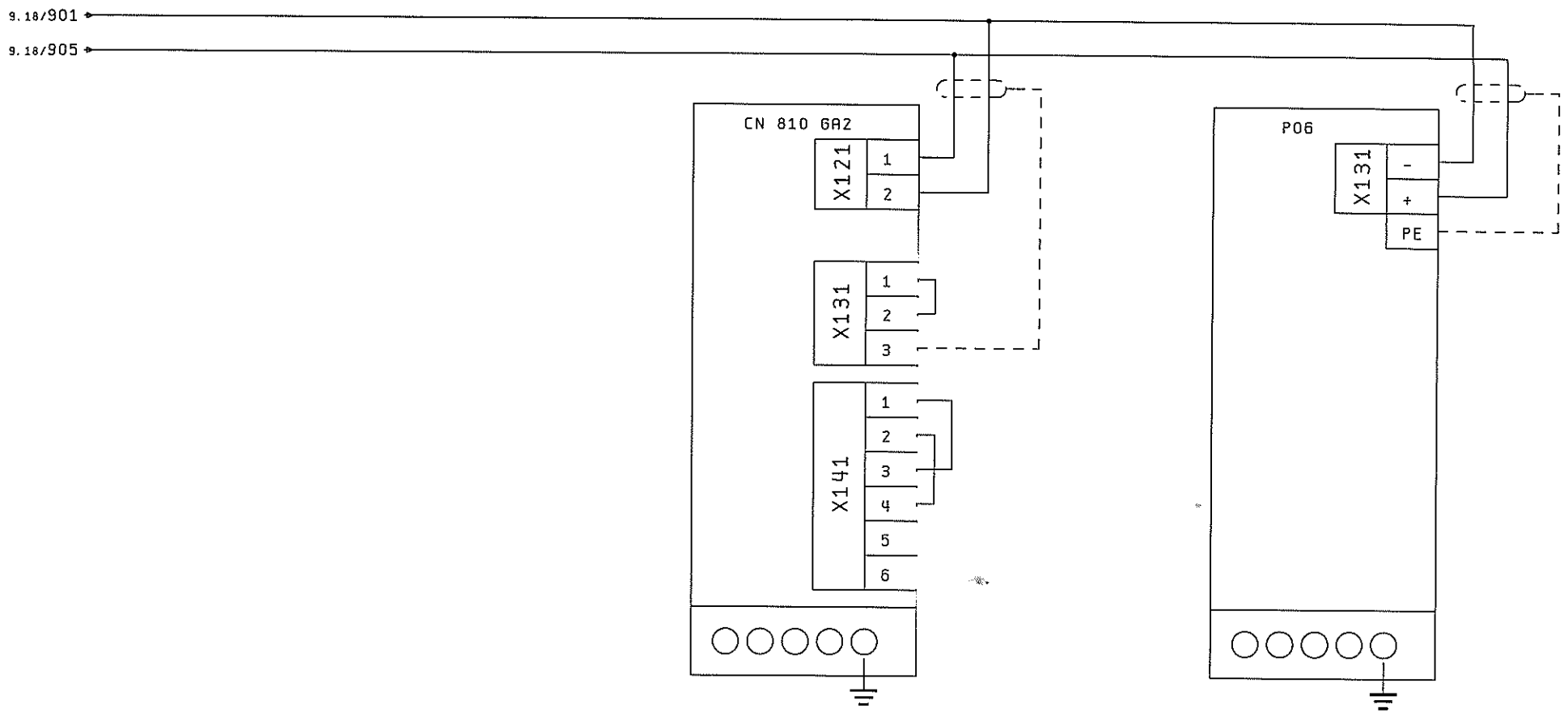

Modifiche:

Segue Fg. 12

COMAU DIVISIONE SISTEMI DI LAVORAZIONE MECCANICA	Dis. TECMAUT	DISEGNO N. 565616/04	MACCHINA LINEA LAVORAZIONE	ALIMENTAZIONE CN	COMMESSA N. 56561	Fg. n. 10
	DATA 07/Giu/2002	STD. 140121/00	BASAMENTO MOTORE	TELAIO I/O	CLIENTE FMA	di 184
			FAM. B OP.30	UNITA' 10.1		

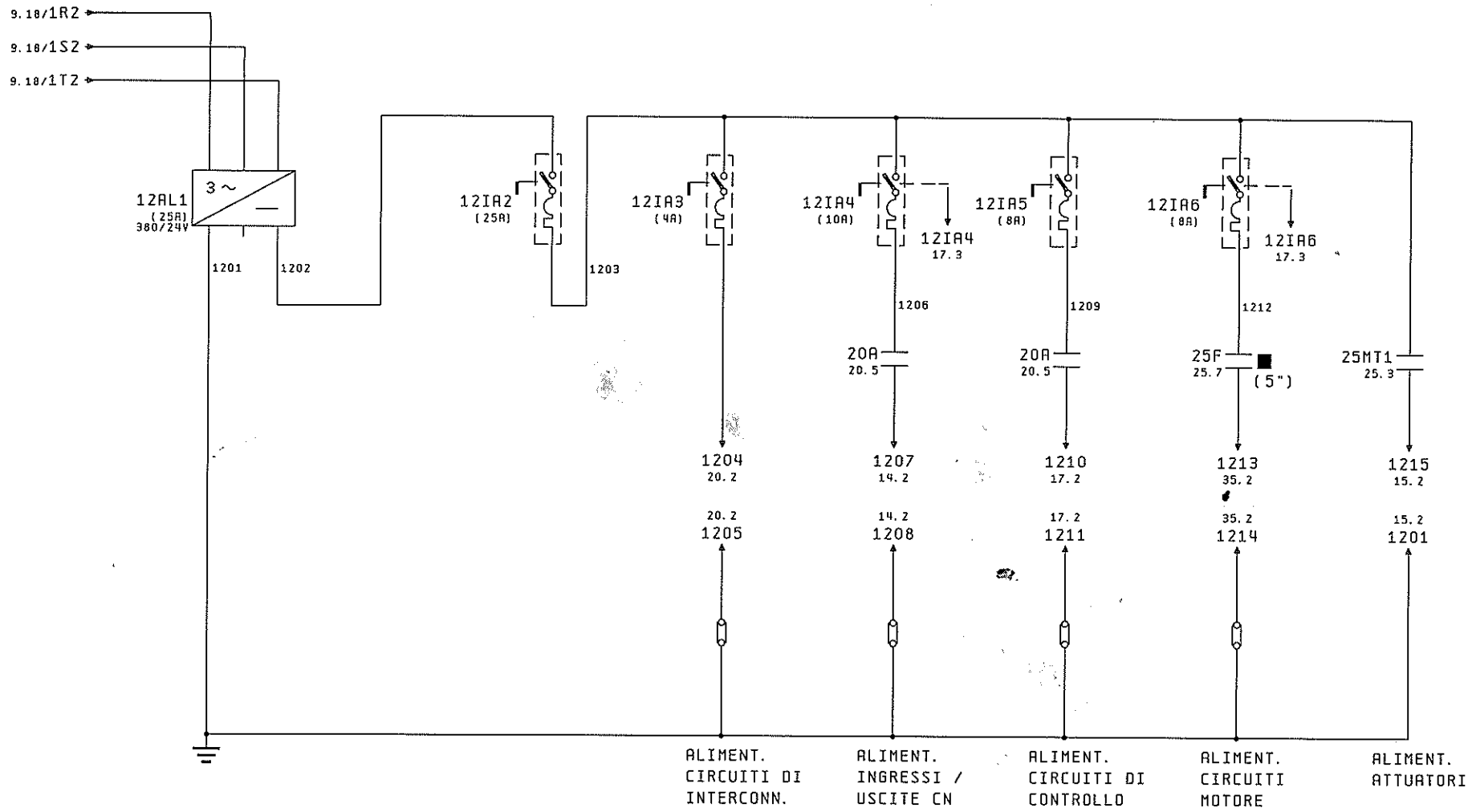

Modifiche:

Segue Fg. 14

COMAU DIVISIONE SISTEMI DI LAVORAZIONE MECCANICA	Dis. TECMAUT	DISEGNO N. 565616/04	MACCHINA LINEA LAVORAZIONE	ALIMENTAZIONE CIRCUITI	COMMESSA N. 56561	Fg. n. 12
	DATA 07/Giu/2002	STD. 140121/0.0	BASAMENTO MOTORE	GENERALI	CLIENTE FMA	di 184
			FAM. B OP. 30	UNITA`10.1		

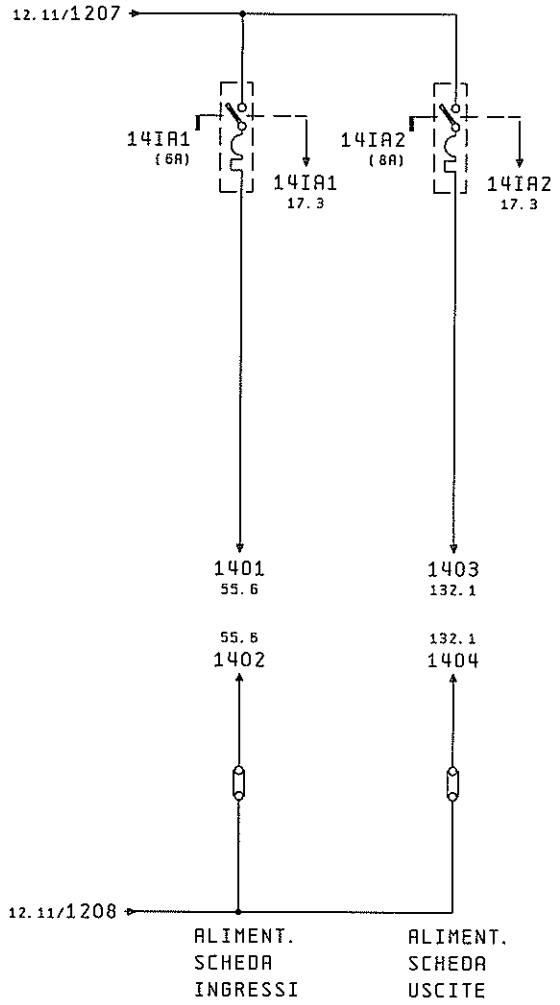

Modifiche:

Segue Fg. 15

COMAU DIVISIONE SISTEMI DI LAVORAZIONE MECCANICA	Dis. TECMAUT	DISEGNO N. 565616/04	MACCHINA LINEA LAVORAZIONE BASAMENTO MOTORE FAM. B OP.30	ALIMENTAZIONE INGRESSI/ USCITE UNITA`10.1	COMMESSA N. 56561	Fg. n. 14
	DATA 07/Giu/2002	STD. 140121/00			CLIENTE FMA	di 184

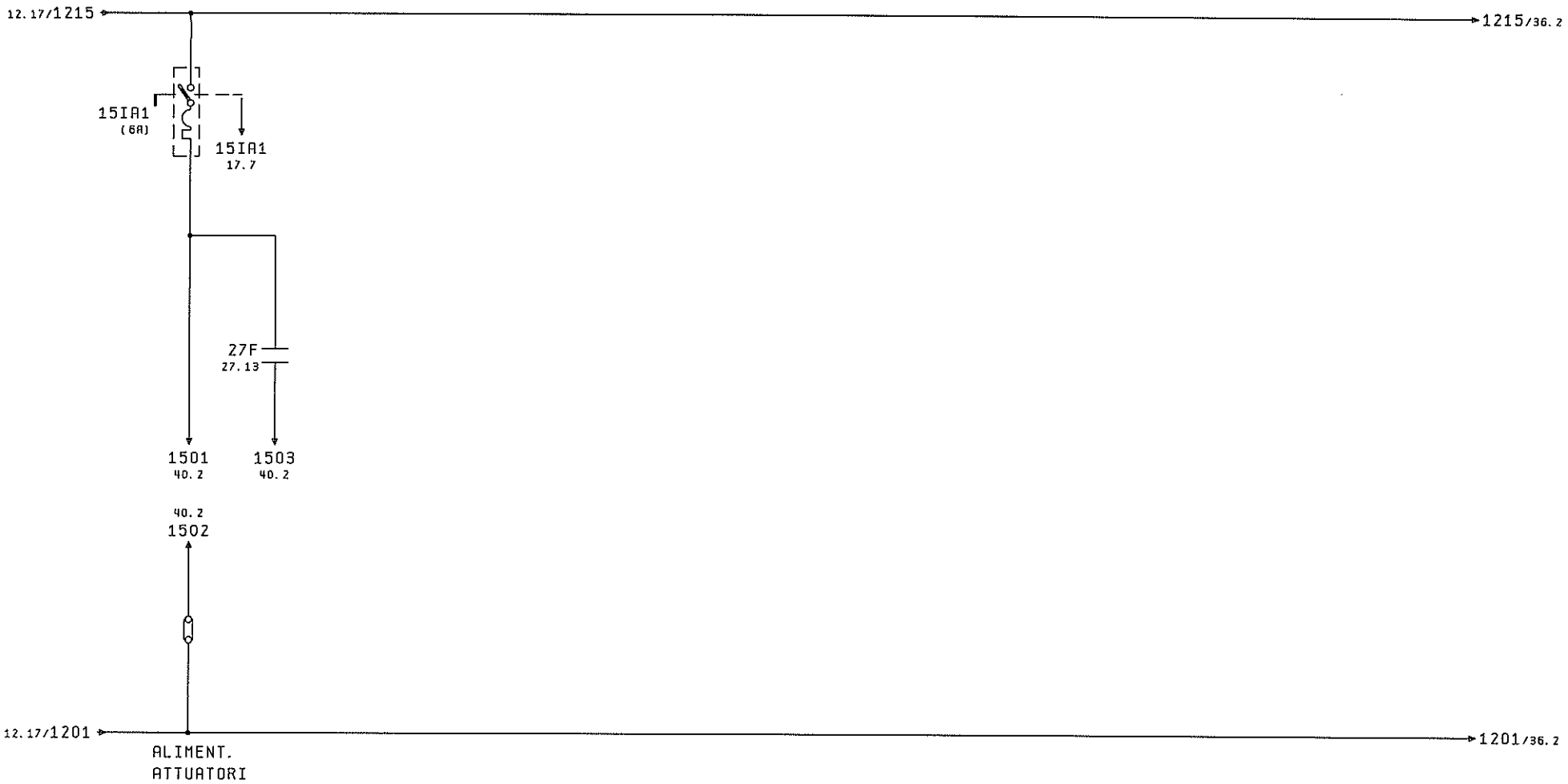

Modifiche:

Segue Fg. 17

COMAU DIVISIONE SISTEMI DI LAVORAZIONE MECCANICA	Dis. TECMAUT	DISEGNO N. 565616/04	MACCHINA LINEA LAVORAZIONE	ALIMENTAZIONE ATTUATORI	COMMESSA N. 56561	Fg. n. 15
	DATA 07/Giu/2002	STD. 140121/00	BASAMENTO MOTORE		CLIENTE FMA	di 184
			FAM. B OP. 30	UNITA`10.1		

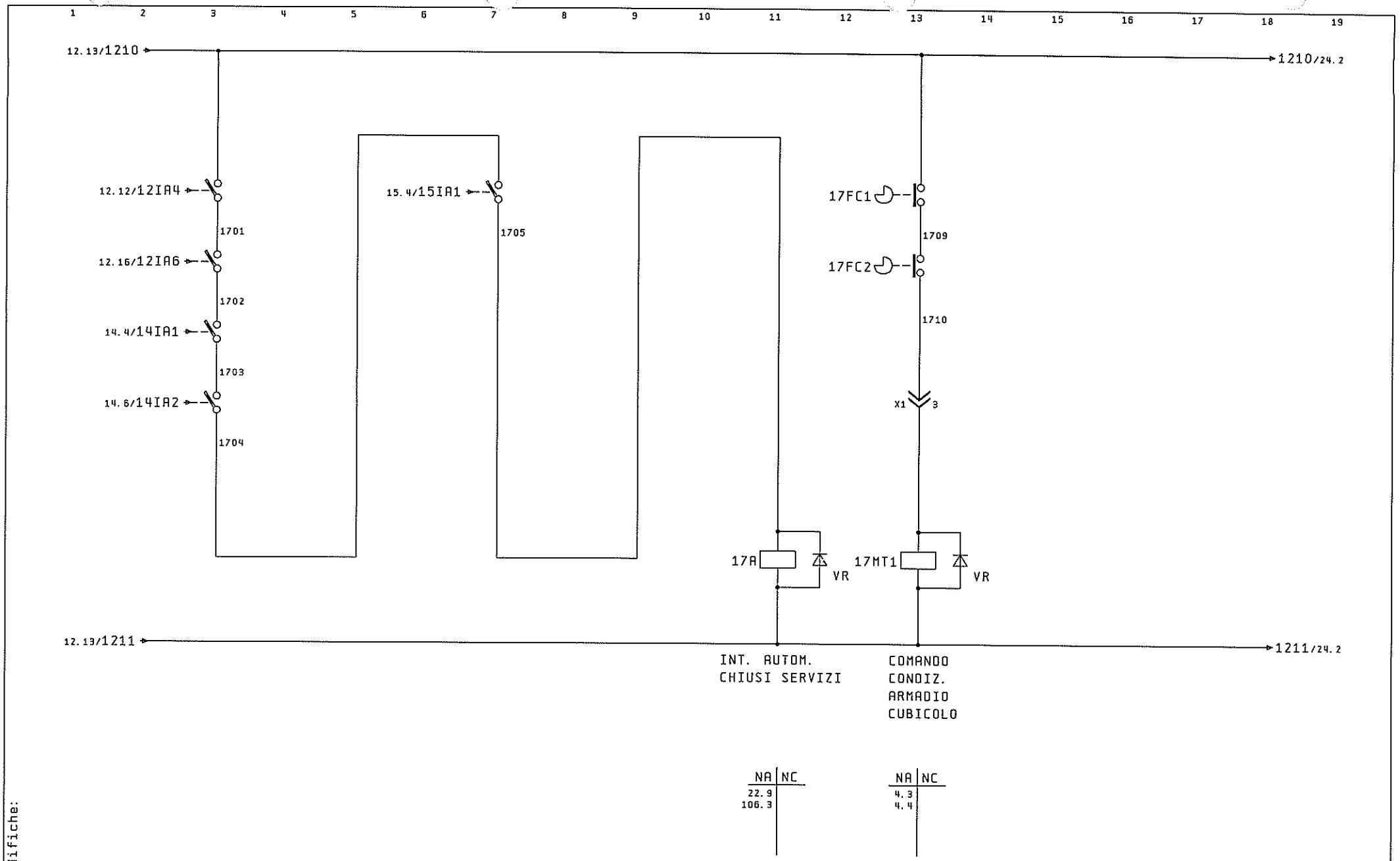

Modifiche:

Segue Fg. 19

COMAU DIVISIONE SISTEMI DI LAVORAZIONE MECCANICA	Dis. TECMAUT	DISEGNO N. 565616/04	MACCHINA LINEA LAVORAZIONE	CIRCUITI DI CONTROLLO	COMMESSA N. 56561	Fg. n. 17
	DATA 07/Giu/2002	STD. 140121/00	BASAMENTO MOTORE		CLIENTE FMA	di 184
			FAM. B OP. 30	UNITA`10.1		

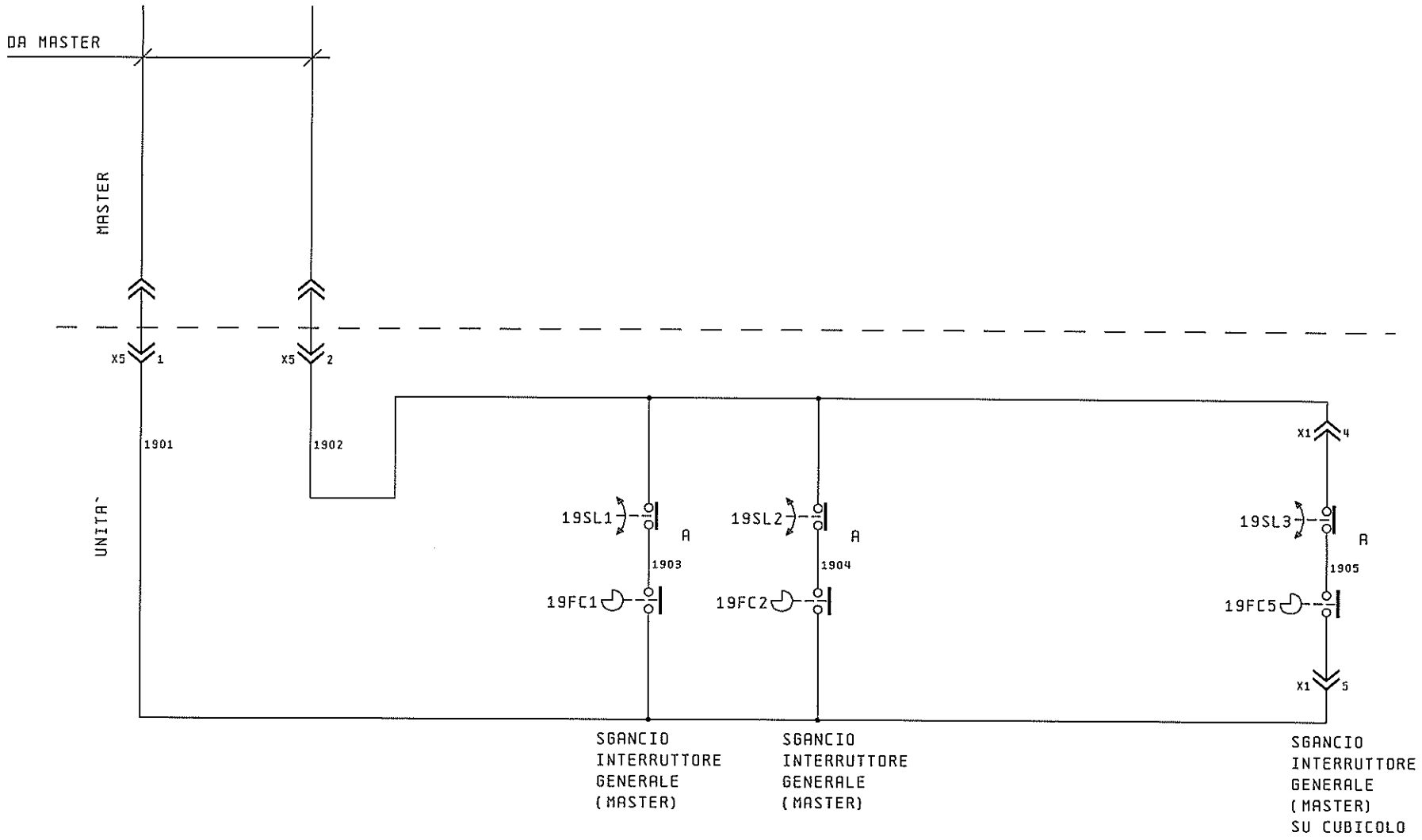

Modifiche:

Segue Fg. 20

COMAU DIVISIONE SISTEMI DI LAVORAZIONE MECCANICA	Dis. TECMAUT	DISEGNO N. 565616/04	MACCHINA LINEA LAVORAZIONE	CIRCUITO SGANCIO	COMMESSA N. 56561	Fg. n. 19
	DATA 07/Giu/2002	STD. 140121/00	BASAMENTO MOTORE	INT. GENERALE	CLIENTE FMA	di 184
			FAM. B OP.30	UNITA'10.1		

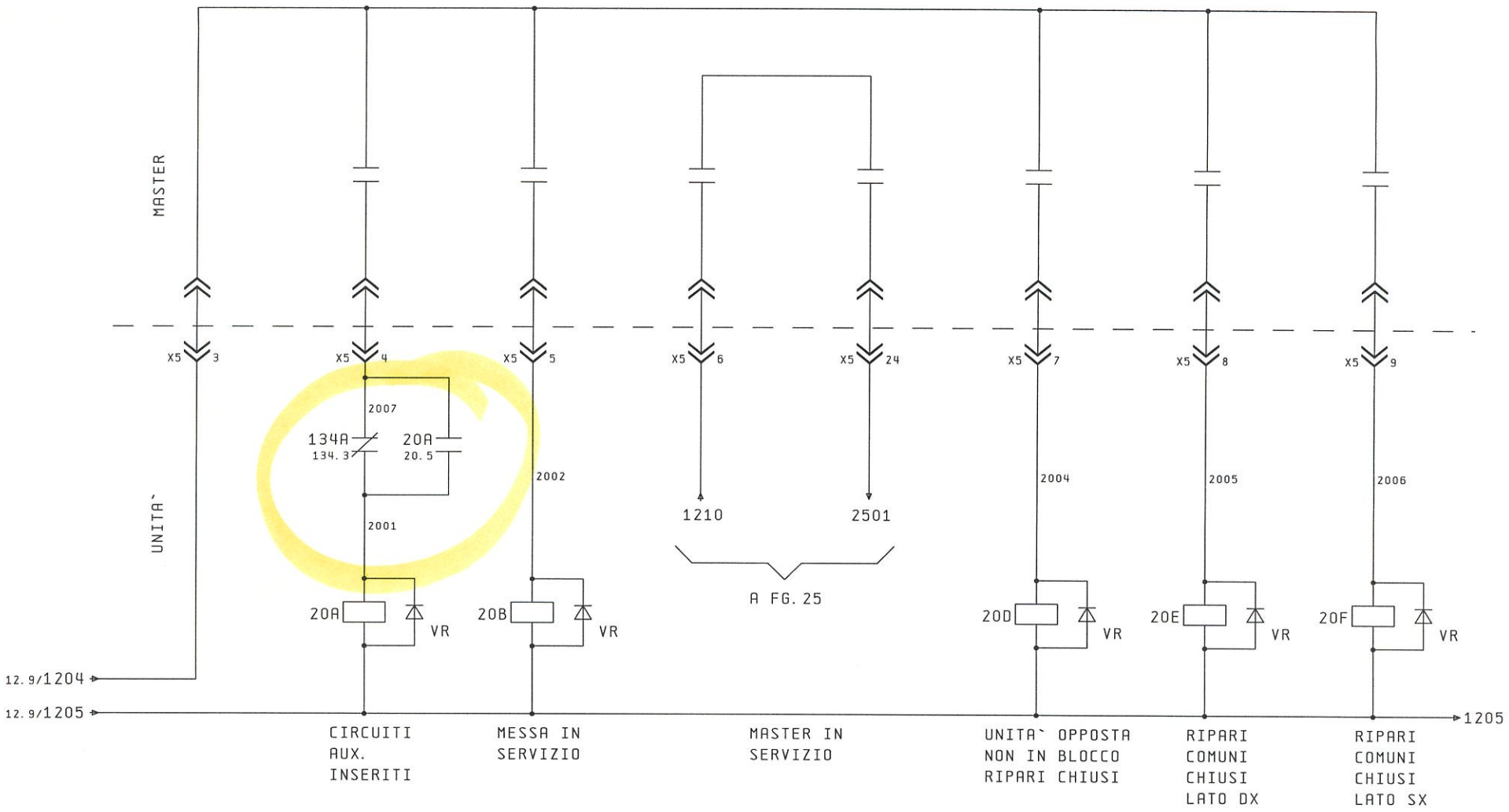

NA	NC
12.11	
12.13	
20.6	
102.3	

NA	NC
24.11	

NA	NC
27.13	
103.7	

NA	NC
27.13	
30.16	
104.7	

NA	NC
27.13	
30.16	
104.9	

Modifiche:

Segue Fg. 22

COMAU DIVISIONE SISTEMI DI LAVORAZIONE MECCANICA	Dis. TECMAUT	DISEGNO N. 565616/04	MACCHINA LINEA LAVORAZIONE	INTERCONNESSIONI	COMMESSA N. 56561	Fg. n. 20
	DATA 07/Giu/2002	STD. 140121/00	BASAMENTO MOTORE	DA MASTER	CLIENTE FMA	di 184
			FAM. B OP. 30	UNITA`10.1		

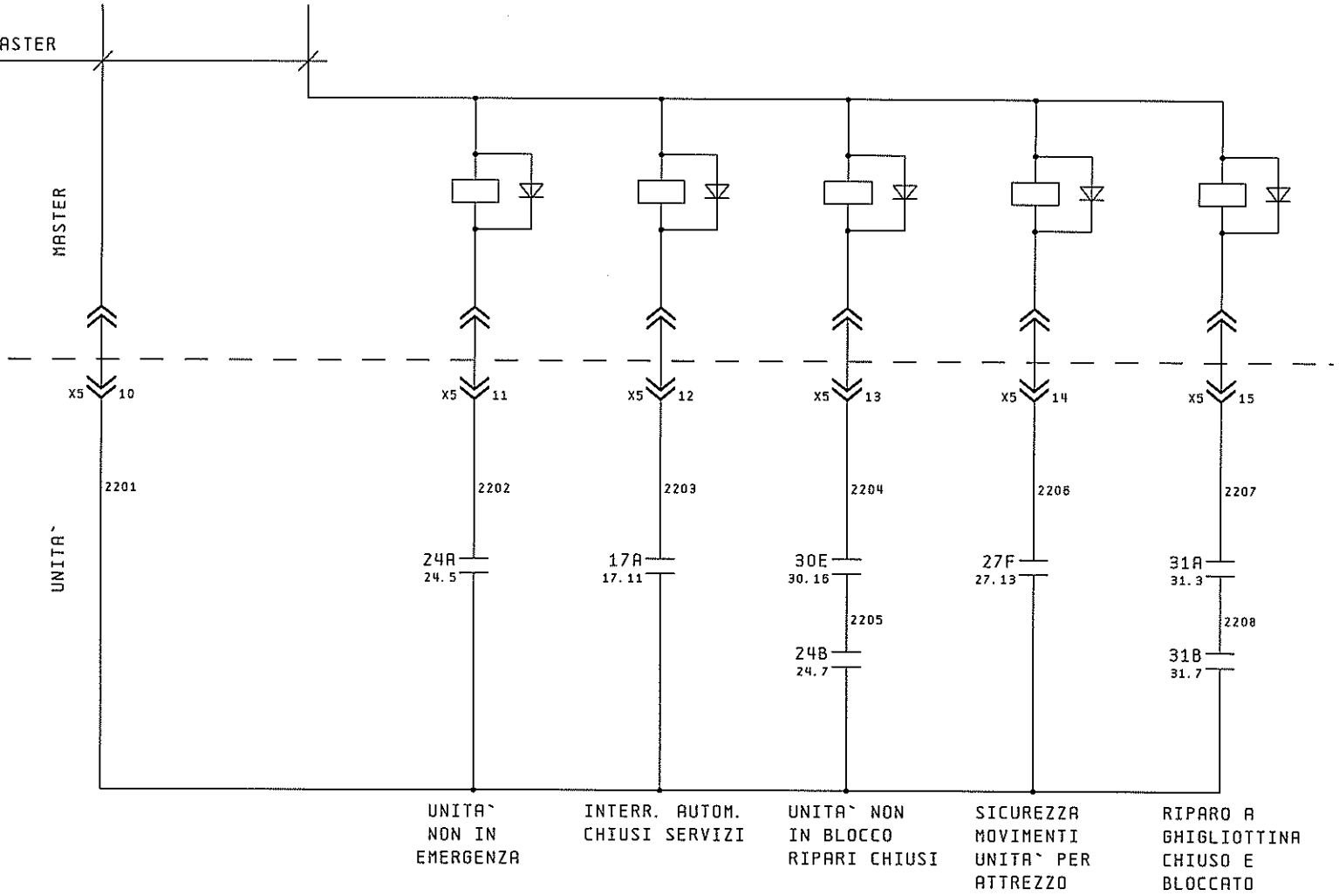

Modifiche:

Segue Fg. 24

COMAU DIVISIONE SISTEMI DI LAVORAZIONE MECCANICA	Dis. TECMAUT	DISEGNO N. 565616/04	MACCHINA LINEA LAVORAZIONE BASAMENTO MOTORE	INTERCONNESSIONI A MASTER	COMMESSA N. 56561	Fg. n. 22
	DATA 07/Giu/2002	STD. 140121/00	FAM. 8 OP. 30	UNITA`10.1	CLIENTE FMA	di 184

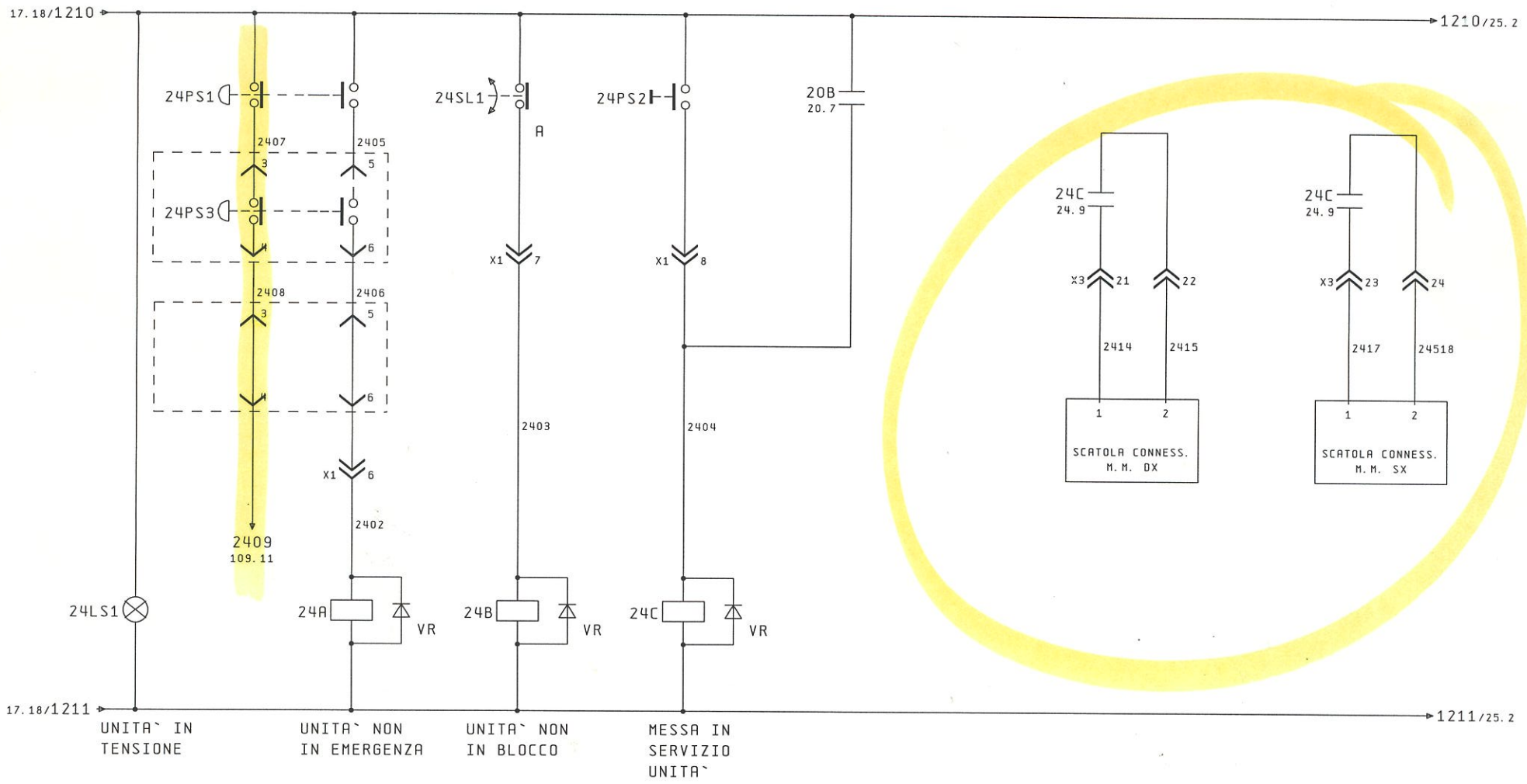

NA	NC
22.7	
25.3	
102.11	

NA	NC
22.11	
25.3	
102.13	

NA	NC
24.14	
24.17	
25.3	
102.5	

Modifiche:

Segue Fg. 25

COMAU DIVISIONE SISTEMI DI LAVORAZIONE MECCANICA	Dis. TECMAUT	DISEGNO N. 565616/04	MACCHINA LINEA LAVORAZIONE BASAMENTO MOTORE FAM. B OP. 30	CIRCUITI DI MESSA IN SERVIZIO UNITA`10.1	COMMESSA N. 56561
	DATA 07/Giu/2002	STD. 140121/00			CLIENTE FMA

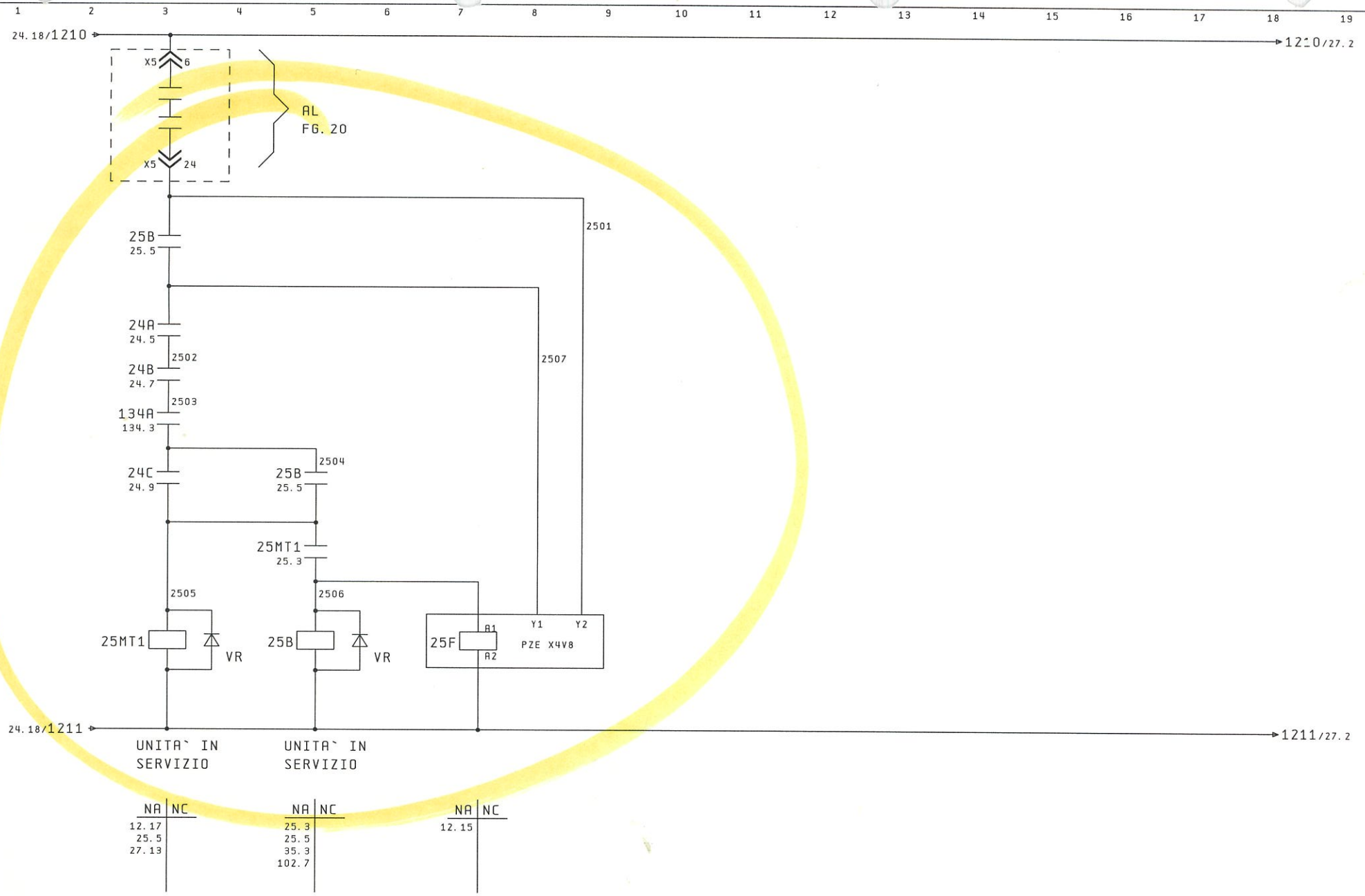

Modifiche:

Segue Fg. 27

COMAU DIVISIONE SISTEMI DI LAVORAZIONE MECCANICA	Dis. TECMAUT	DISEGNO N. 565616/04	MACCHINA LINEA LAVORAZIONE	CIRCUITI DI SERVIZIO	COMMESSA N. 56561
	DATA 07/Giu/2002	STD. 140121/00	BASAMENTO MOTORE		CLIENTE FMA
			FAM. B OP. 30	UNITA`10.1	

Fg. n. 25 di 184

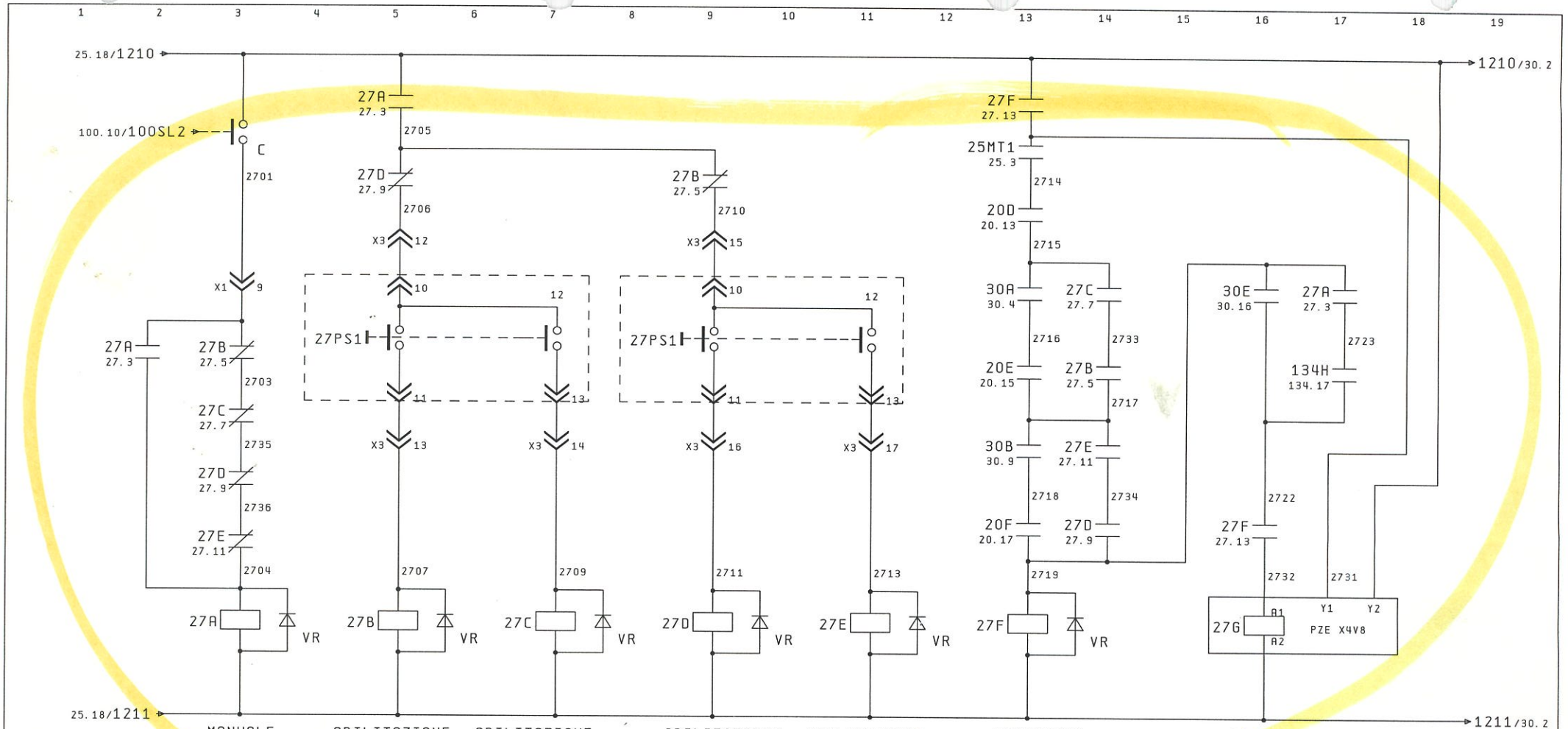

NA	NC
27.2 27.5 27.17 100.11	

NA	NC
27.14 103.9	27.3 27.9

NA	NC
27.14 103.9	27.3

NA	NC
27.14 103.11	27.3 27.5

NA	NC
27.14 103.11	27.3

NA	NC
15.4 22.13 27.13 27.16 103.3	

NA	NC
35.3 55.12 103.5	

Modifiche:

Segue Fg. 30

COMAU DIVISIONE SISTEMI DI LAVORAZIONE MECCANICA	Dis. TECMAUT	DISEGNO N. 565616/04	MACCHINA LINEA LAVORAZIONE	CIRCUITI SICUREZZA MOVIMENTI	COMMESSA N. 56561
	DATA 07/Giu/2002	STD. 140121/00	BASAMENTO MOTORE		CLIENTE FMA
			FAM. B OP. 30	UNITA`10.1	

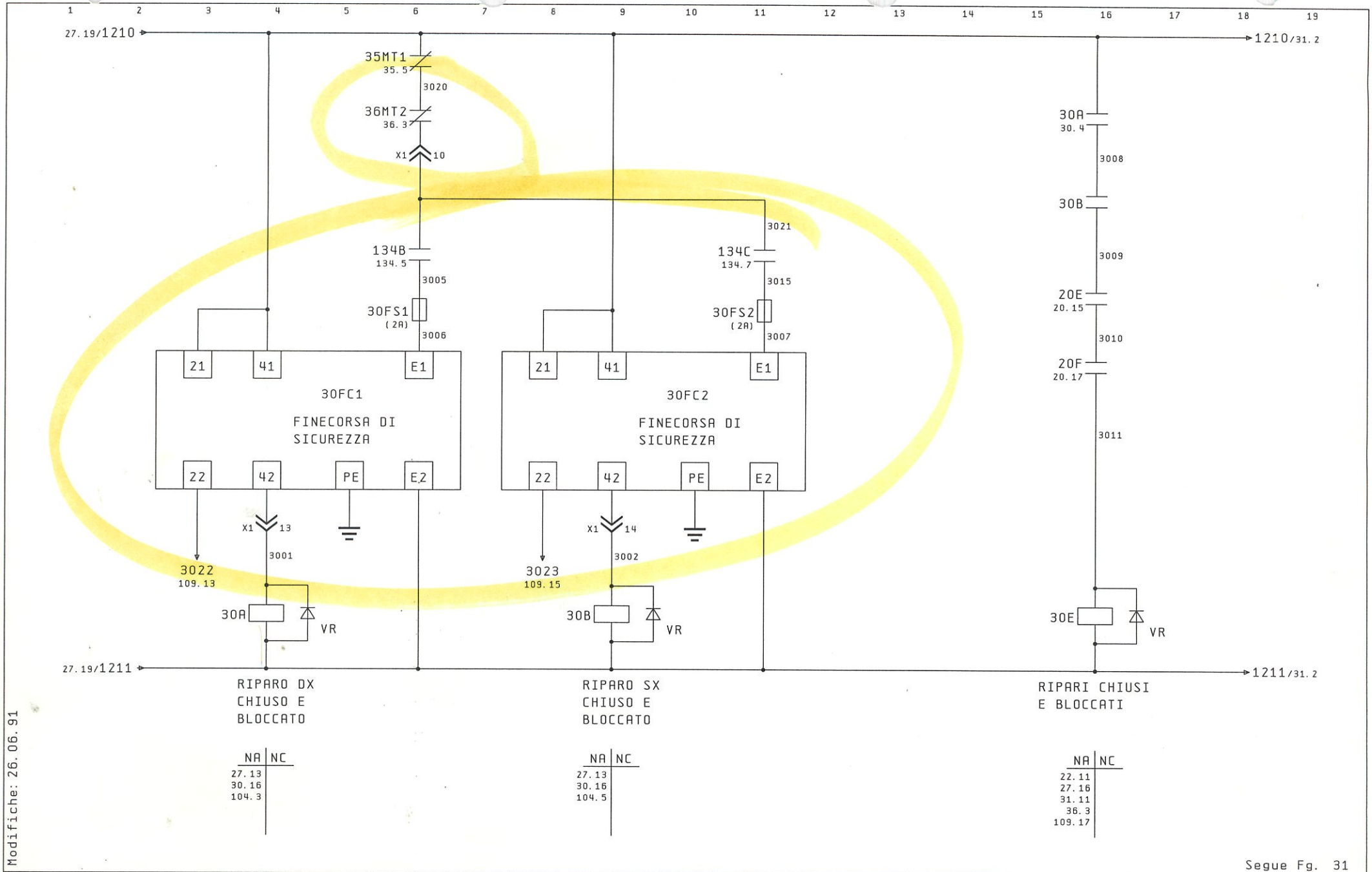

Modifiche: 26.06.91

Segue Fg. 31

COMAU DIVISIONE SISTEMI DI LAVORAZIONE MECCANICA	Dis. TECMAUT	DISEGNO N. 565616/04	MACCHINA LINEA LAVORAZIONE	CIRCUITI DI CONTROLLO	COMMESSA N. 56561	Fg. n. 30
	DATA 07/Giu/2002	STD. 140121/00	BASAMENTO MOTORE	RIPARI	CLIENTE FMA	di 184
			FAM. B OP. 30	UNITA`10.1		

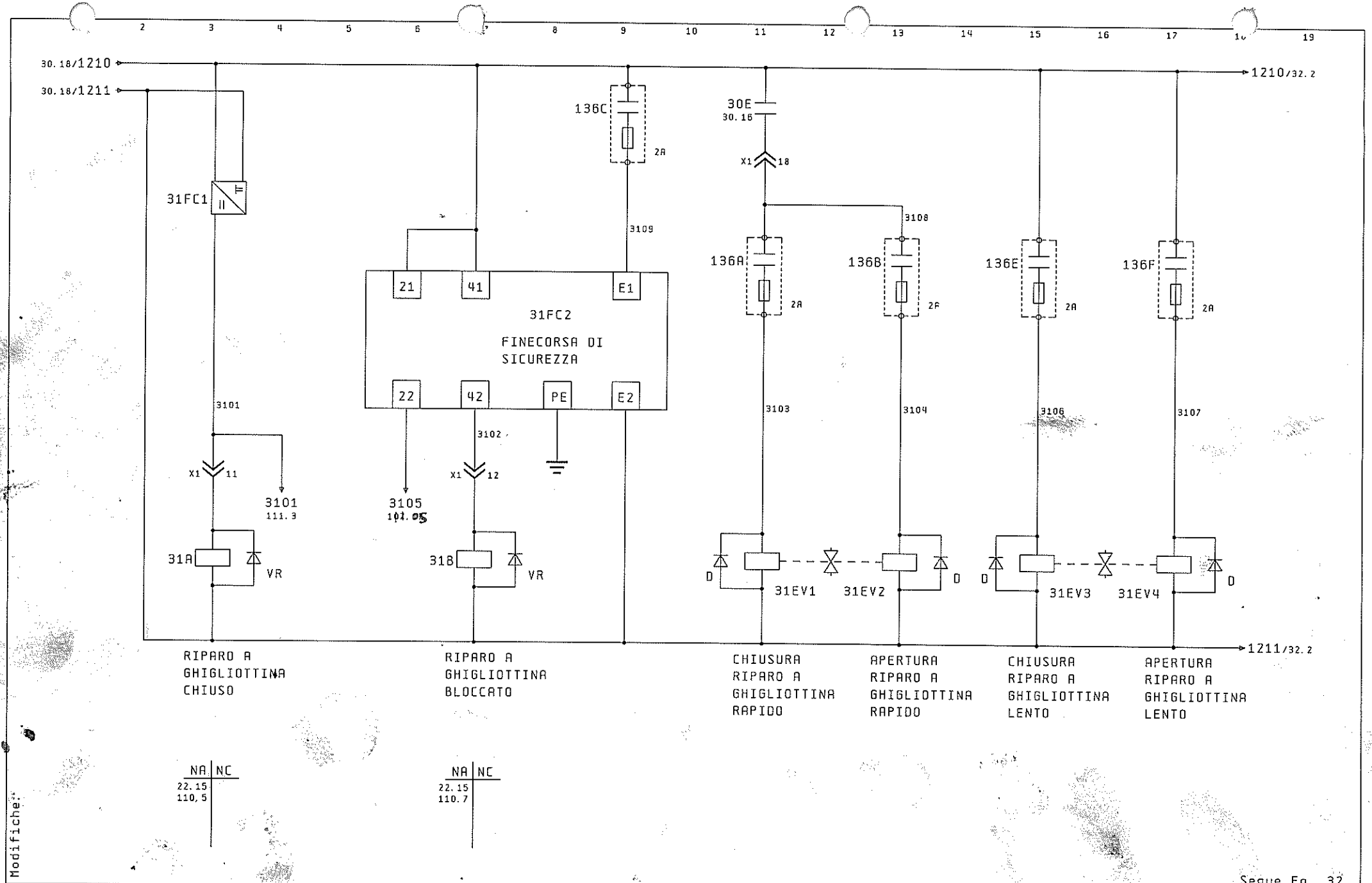

Modifiche:

Segue Fg. 32

COMAU DIVISIONE SISTEMI DI LAVORAZIONE MECCANICA	Dis. TECMAUT	DISEGNO N. 565616/04	MACCHINA LINEA LAVORAZIONE	CIRCUITI DI CONTROLLO	COMMESSA N. 56561	Fg. n. 31
	DATA 30/Set/2002	STD. 140121/00	BASAMENTO MOTORE	RIPARI	CLIENTE FMA	di 184
			FAM. B OP. 30	UNITA`10.1		

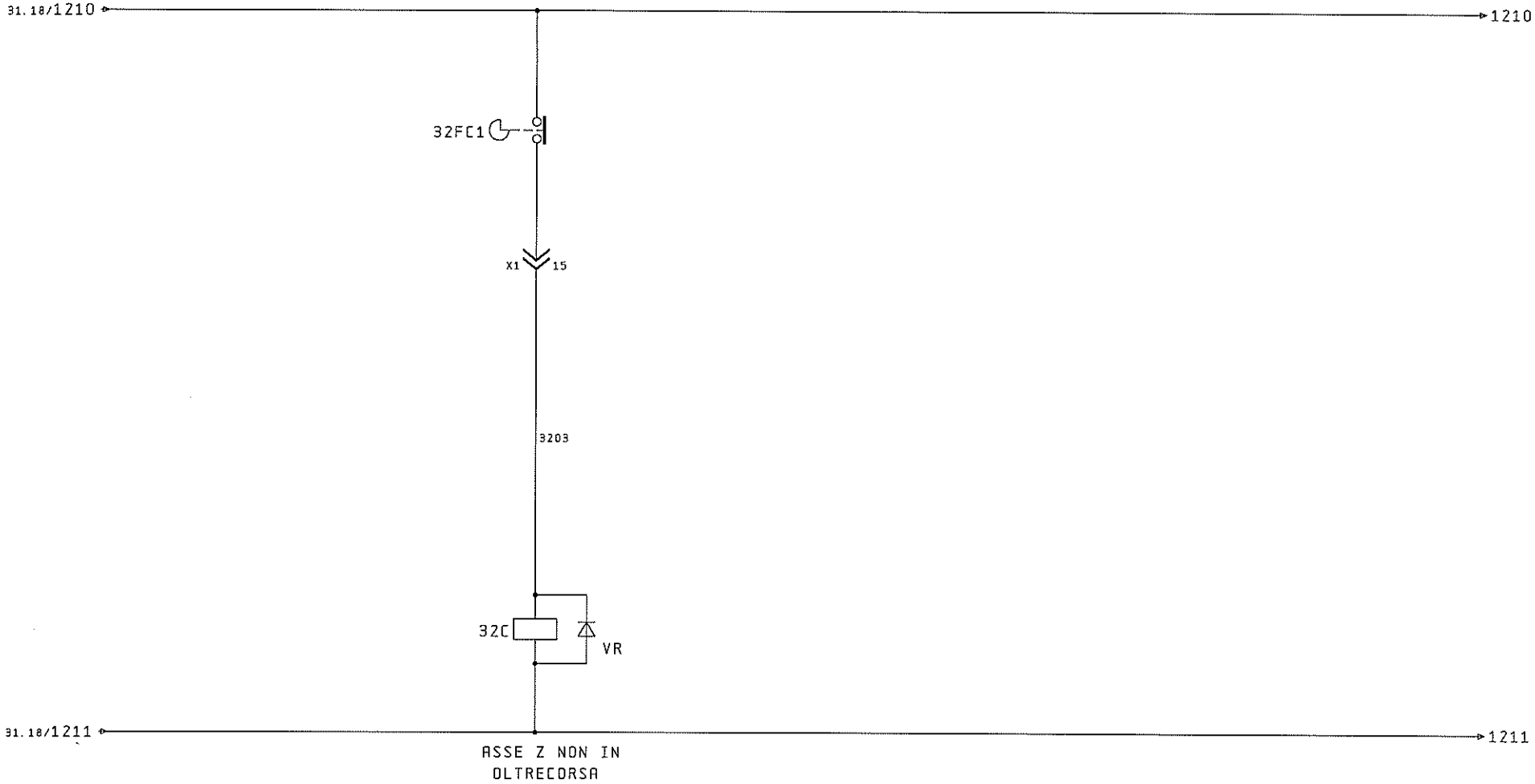

NA	NC
35.3	
105.7	

Modifiche:

Segue Fg. 35

COMAU DIVISIONE SISTEMI DI LAVORAZIONE MECCANICA	Dis. TECMAUT	DISEGNO N. 565616/04	MACCHINA LINEA LAVORAZIONE	CIRCUITI DI CONTROLLO	COMMESSA N. 56561	Fg. n. 32
	DATA 30/Set/2002	STD. 140121/00	BASAMENTO MOTORE		CLIENTE FMA	di 184
			FAM. B OP. 30	UNITA`10.1		

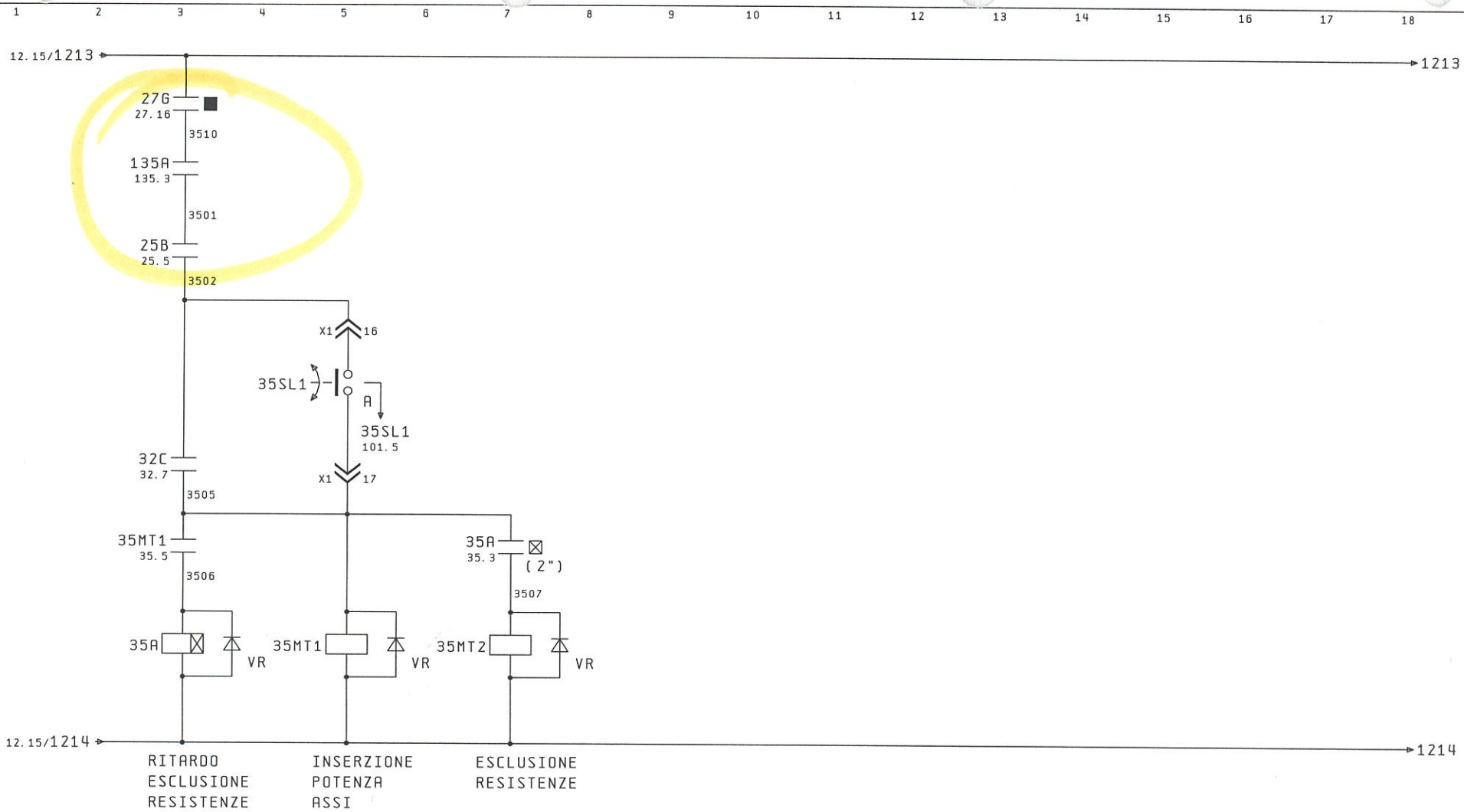

NA	NC
35.7	

NA	NC
35.3	30.6
50.3	
50.4	
50.4	

NA	NC
50.5	
50.6	
50.6	
107.13	

Modifiche:

Segue Fg. 36

COMAU DIVISIONE SISTEMI DI LAVORAZIONE MECCANICA	Dis. TECMAUT	DISEGNO N. 565616/04	MACCHINA LINEA LAVORAZIONE	COMANDO POTENZA MOTORI	COMMESSA N. 56561
	DATA 07/Giu/2002	STD. 140121/00	BASAMENTO MOTORE		CLIENTE FMA
			FAM. B OP. 30	UNITA`10.1	

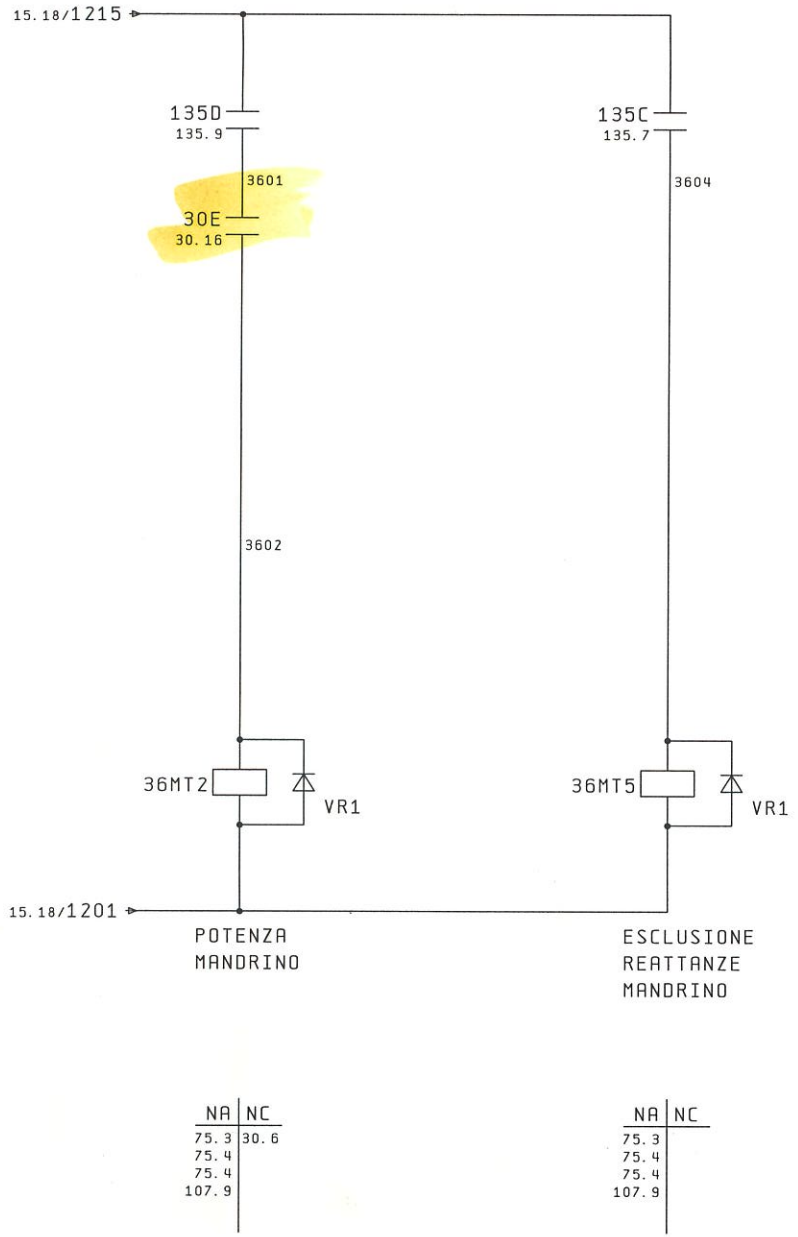

Modifiche:

Segue Fg. 40

COMAU DIVISIONE SISTEMI DI LAVORAZIONE MECCANICA	Dis. TECMAUT	DISEGNO N. 565616/04	MACCHINA LINEA LAVORAZIONE	COMANDO POTENZA MOTORI	COMMESSA N. 56561	Fg. n. 36
	DATA 07/Giu/2002	STD. 140121/00	BASAMENTO MOTORE		CLIENTE FMA	di 184
			FAM. B OP.30	UNITA`10.1		

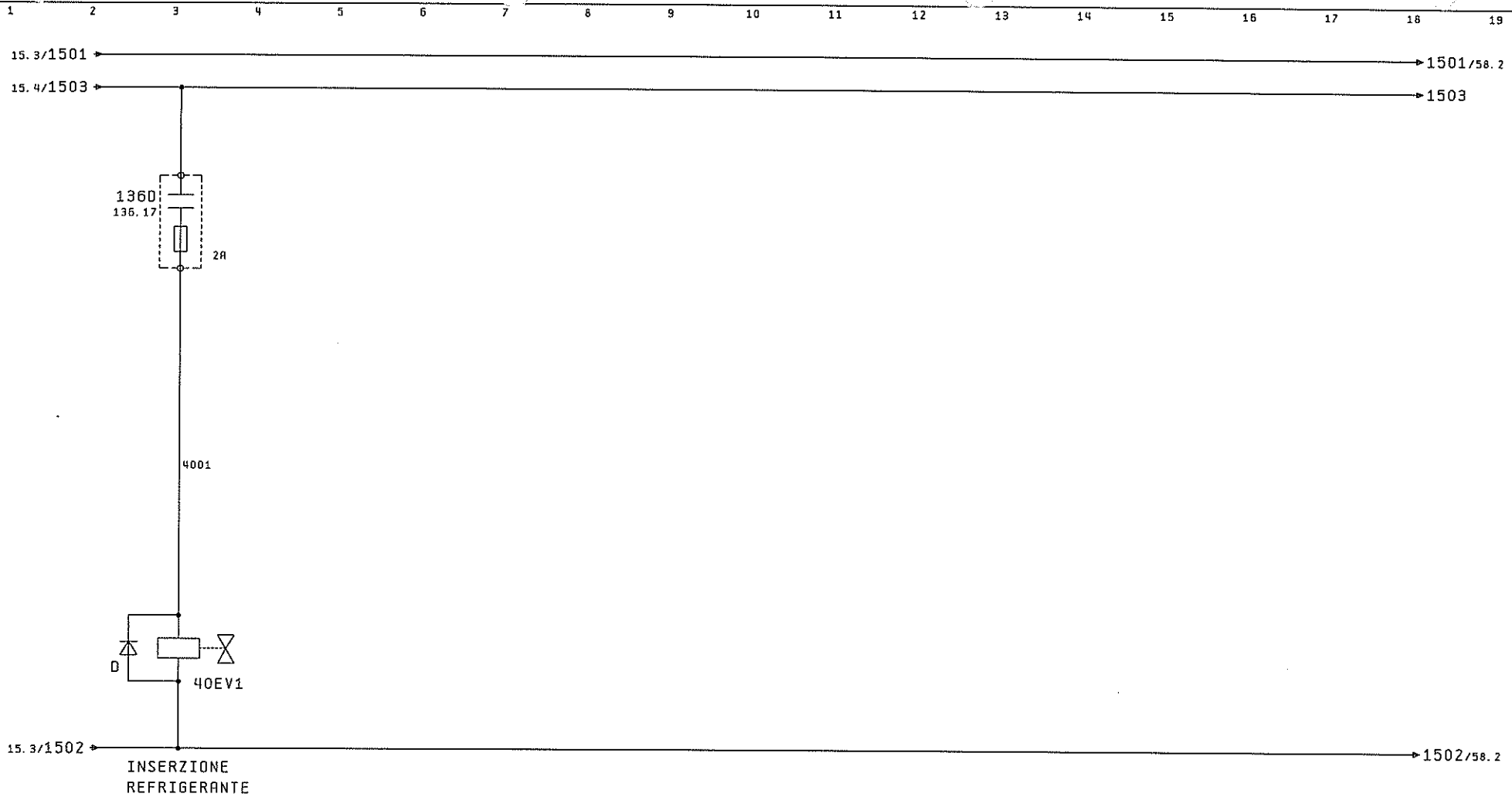

Modifiche:

Segue Fg. 50

COMAU DIVISIONE SISTEMI DI LAVORAZIONE MECCANICA	Dis. TECMAUT	DISEGNO N. 565616/04	MACCHINA LINEA LAVORAZIONE	COMANDO ATTUATORI	COMMESSA N. 56561	Fg. n. 40
	DATA 07/Giu/2002	STD. 140121/00	BASAMENTO MOTORE		CLIENTE FMA	di 184
			FAM. B OP.30	UNITA`10.1		

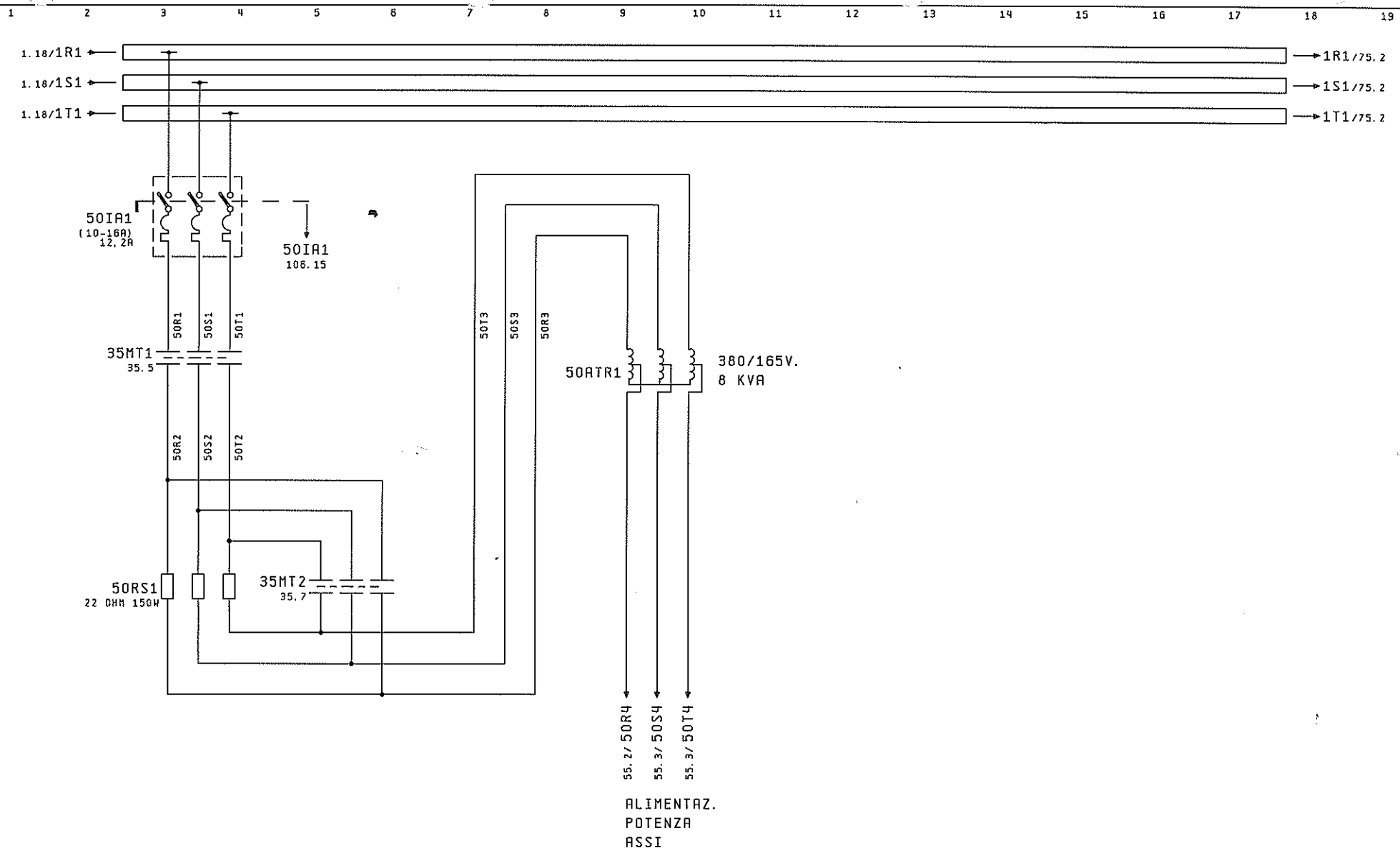

Modifiche:

Segue Fg. 55

COMAU DIVISIONE SISTEMI DI LAVORAZIONE MECCANICA	Dis. TECMAUT	DISEGNO N. 565616/04	MACCHINA LINEA LAVORAZIONE	POTENZA ALIMENTATORI	COMMESSA N. 56561	Fg. n. 50
	DATA 07/Giu/2002	STD. 140121/00	BASAMENTO MOTORE		CLIENTE FMA	di 184
			FAM. B OP.30	UNITA`10.1		

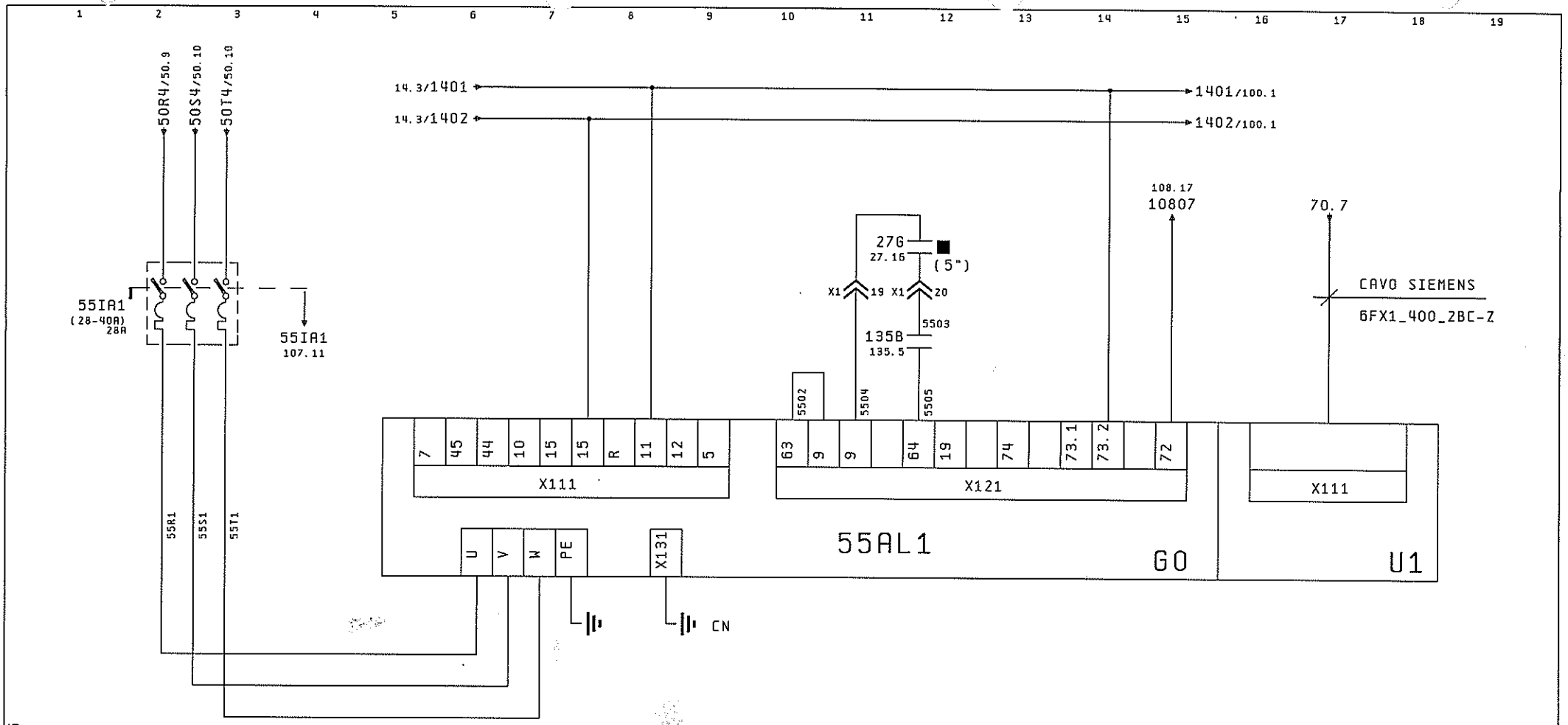

Modifiche: 26.06.91-13.12.95

Segue Fg. 58

COMAU DIVISIONE SISTEMI DI LAVORAZIONE MECCANICA	Dis. TECMAUT	DISEGNO N. 565616/04	MACCHINA LINEA LAVORAZIONE	ALIMENTATORI ASSI	COMMESSA N. 56561	Fg. n. 55
	DATA 07/Giu/2002	STD. 140121/00	BASAMENTO MOTORE		CLIENTE FMA	di 184
			FAM. B OP.30	UNITA`10.1		

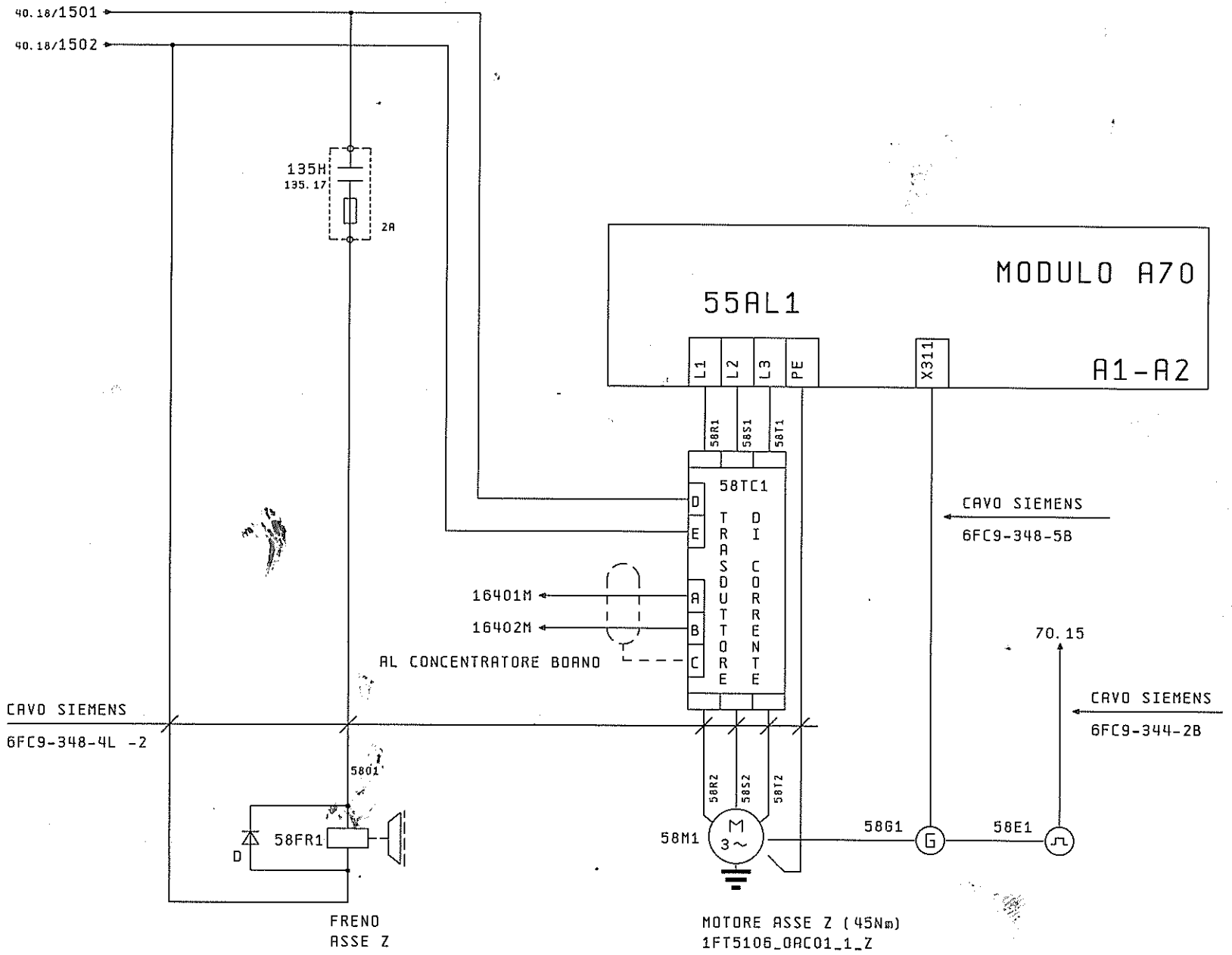

Modifiche:

Segue Fg. 59

COMAU DIVISIONE SISTEMI DI LAVORAZIONE MECCANICA	Dis. TECMAUT	DISEGNO N. 565616/04	MACCHINA LINEA LAVORAZIONE	ALIMENTATORE ASSE Z	COMMESSA N. 56561	Fg. n. 58
	DATA 07/Giu/2002	STD. 140121/00	BASAMENTO MOTORE		CLIENTE FMA	di 184
			FAM. B OP.30	UNITA`10.1		

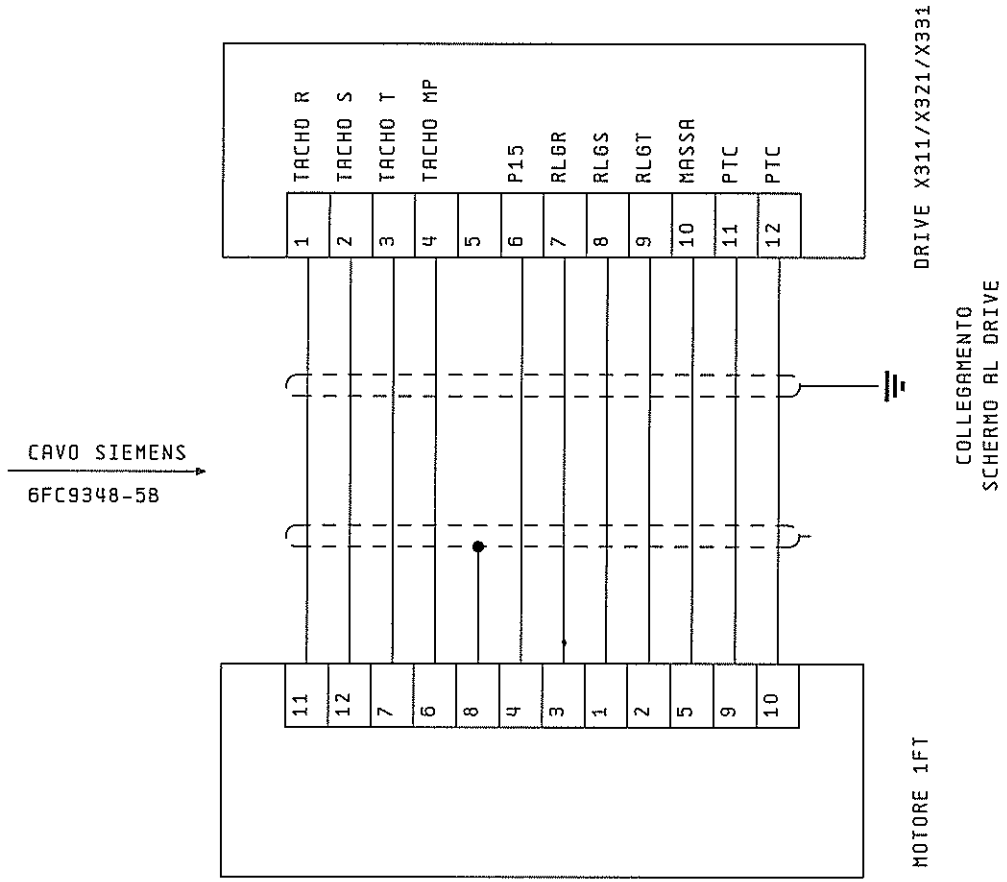

Modifiche:

Segue Fg. 60

COMAU DIVISIONE SISTEMI DI LAVORAZIONE MECCANICA	Dis. TECMAUT	DISEGNO N. 565616/04	MACCHINA LINEA LAVORAZIONE	CAVO DATORE DI IMPULSI	COMMESSA N. 56561	Fg. n. 59
	DATA 07/Giu/2002	STD. 140121/00	BASAMENTO MOTORE	ASSE Z	CLIENTE FMA	di 184
			FAM. 8 OP. 30	UNITA`10.1		

Modifiche:

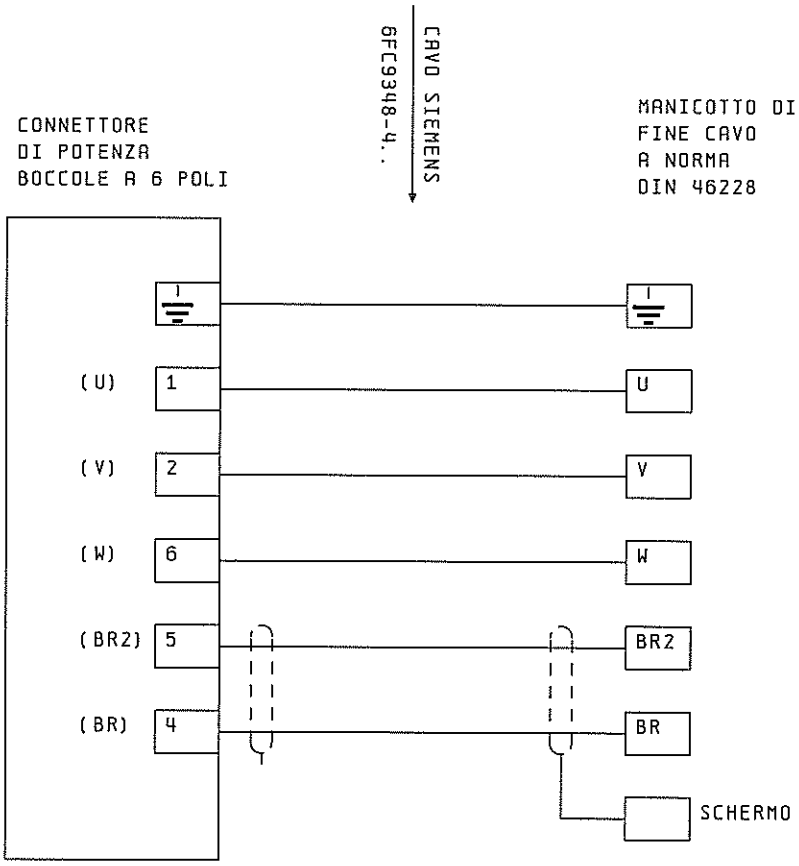

SERVOMOTORI DA 1FT502. A 1FT504.

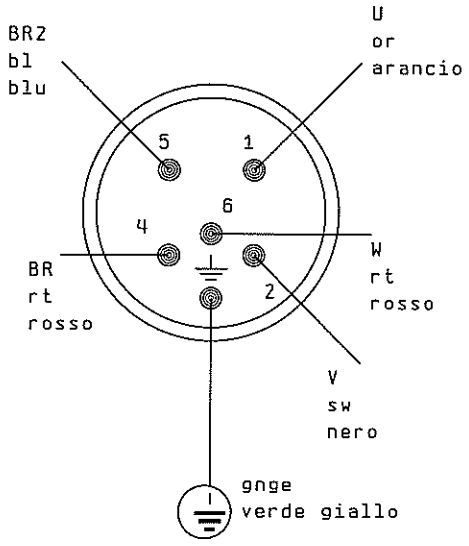

Controconnettore 6FC9348-7DA
e 6FC9348-7DN

SERVOMOTORI DA 1FT506. A 1FT513.

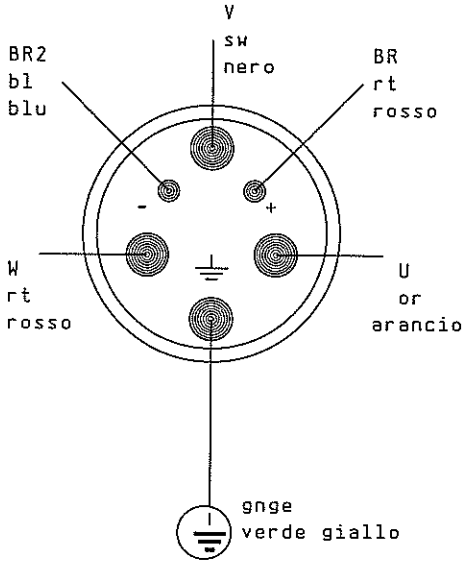

Controconnettore 6FC9348-7DC
e 6FC9348-7DM

VISTA SUGLI SPINOTTI DEL CONNETTORE DELLA SCATOLA A FLANGIA SUL MOTORE

OMAU DIVISIONE SISTEMI DI LAVORAZIONE MECCANICA	Dis. TECMAUT
DATA 07/Giu/2002	DISEGNO N. 565616/04
STD. 140121/00	MACCHINA LINEA LAVORAZIONE
BASAMENTO MOTORE	FAM. B OP. 30
CAVO MOTORE ASSI	UNITA' 10.1
CONMESSA N. 56561	CLIENTE FMA
Fg. n. 60	di 184

Segue Fg. 70

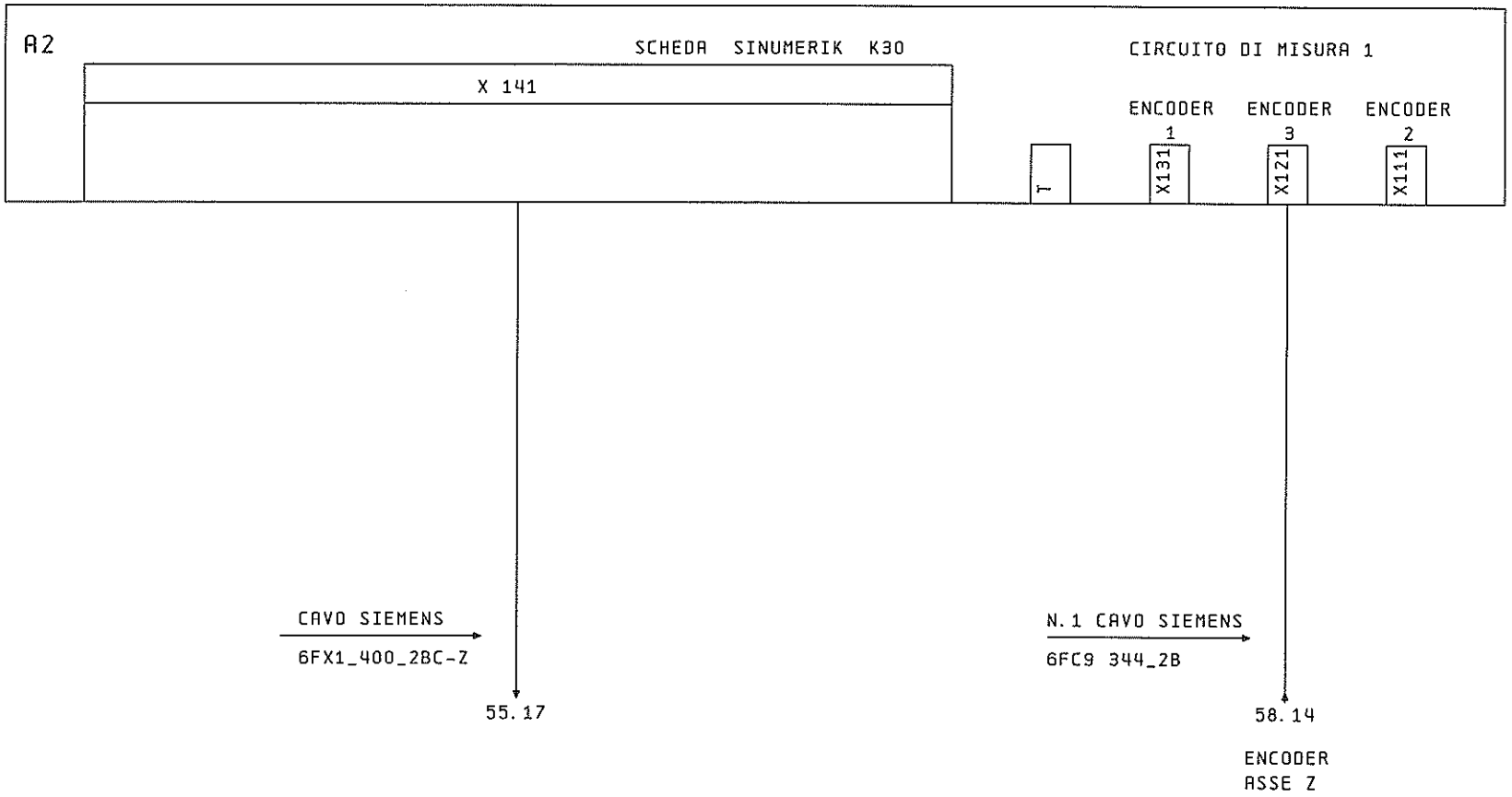

Modifiche:

Segue Fg. 75

COMAU DIVISIONE SISTEMI DI LAVORAZIONE MECCANICA	Dis. TECMAUT	DISEGNO N. 565616/04	MACCHINA LINEA LAVORAZIONE	CONNESSIONI CIRCUITO	COMMESSA N. 56561	Fg. n. 70
	DATA 07/Giu/2002	STD. 140121/00	BASAMENTO MOTORE	DI MISURA	CLIENTE FMA	di 184
			FAM. B OP.30	UNITA`10.1		

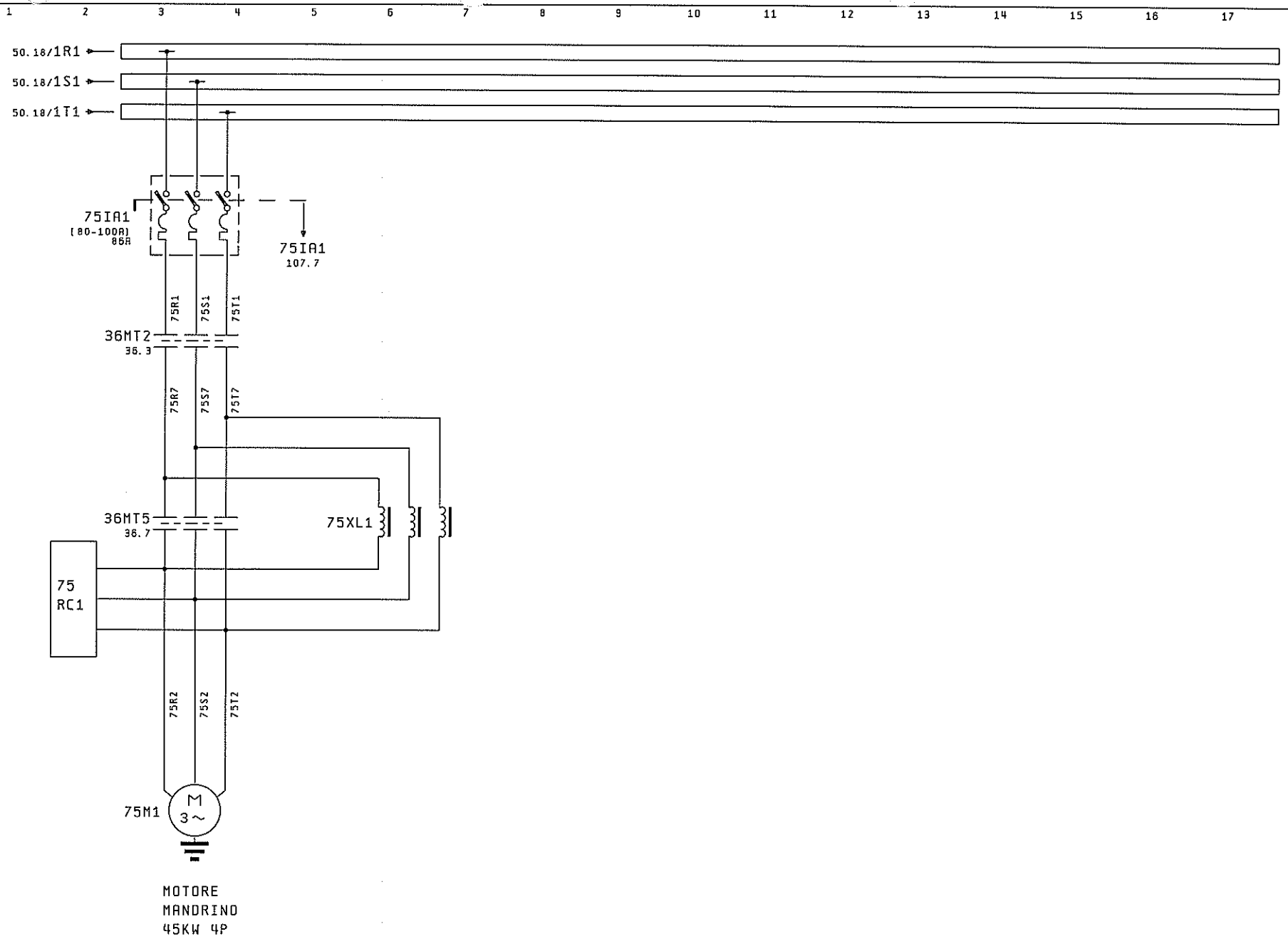

Modifiche:

Segue Fg. 100

COMAU DIVISIONE SISTEMI DI LAVORAZIONE MECCANICA	Dis. TECMAUT	DISEGNO N. 565616/04	MACCHINA LINEA LAVORAZIONE	MOTORI ASINCRONI	COMMESSA N. 56561	Fg. n. 75
	DATA 07/Giu/2002	STD. 140121/00	BASAMENTO MOTORE		CLIENTE FMA	di 184
			FAM. B OP. 30	UNITA`10.1		

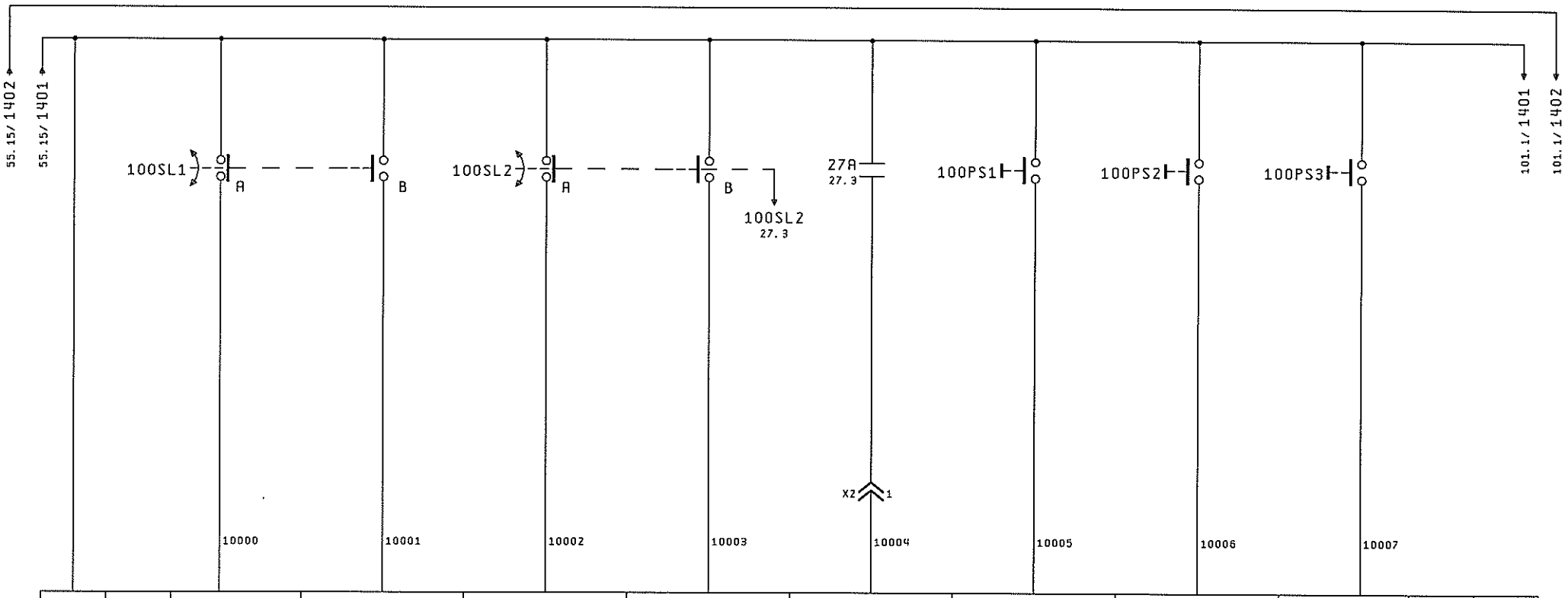

3		4	5	6	7	8	9	10	11		12
L+		E 0.0	E 0.1	E 0.2	E 0.3	E 0.4	E 0.5	E 0.6	E 0.7		
6ES5 430-4UA12					1° BYTE		RACK 1		SLOT 3		
		UNITA` INCLUSA	UNITA` ESCLUSA	UNITA` IN AUTO	UNITA` IN SINGOLO	UNITA` IN MANUALE	CICLO UNITA`	RICHIAMO UNITA`	ANNULLO DISFUNZ.		

Modifiche:

Segue Fg. 101

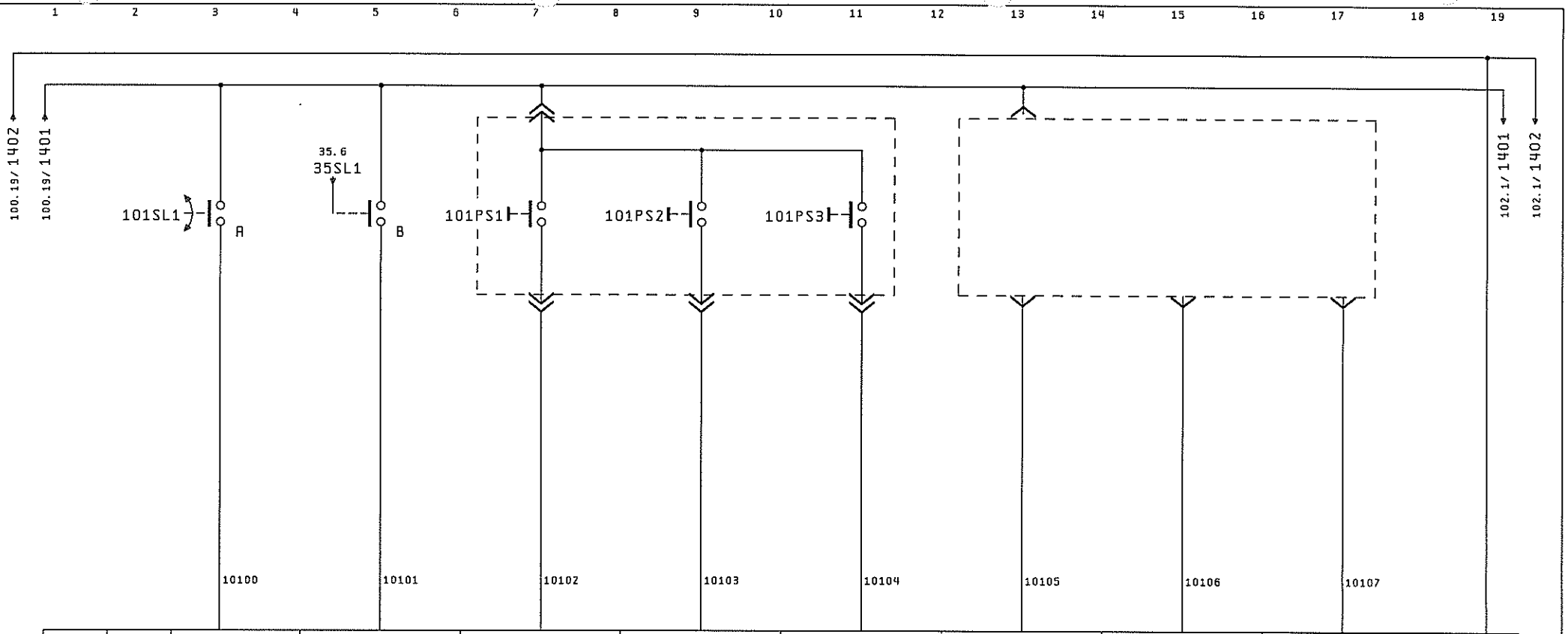

		13	14	15	16	17	18	19	20		21
		E 1.0	E 1.1	E 1.2	E 1.3	E 1.4	E 1.5	E 1.6	E 1.7		L-
6ES5 430-4UA12					2° BYTE		RACK 1		SLOT 3		
		ABILITAZ. TASTIERA	INIBIZIONE OLTRECORSA ASSI	SELEZIONE FASE +	SELEZIONE FASE -	COMANDO FASE SELEZIONATA	SELEZIONE FASE +	SELEZIONE FASE -	COMANDO FASE SELEZIONATA		
				LATO DX			LATO SX				

Modifiche: 26.06.91

Segue Fg. 102

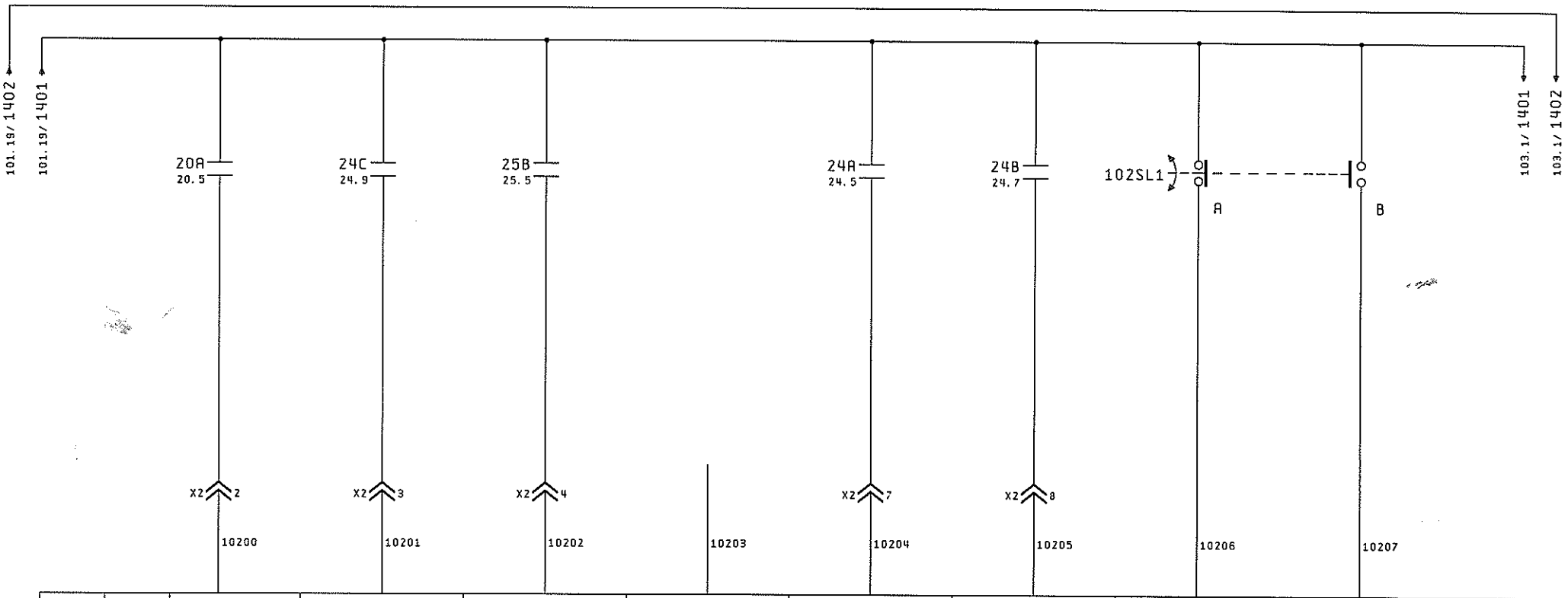

		25	26	27	28	29	30	31	32		33
		E 2.0	E 2.1	E 2.2	E 2.3	E 2.4	E 2.5	E 2.6	E 2.7		
6ES5 430-4UA12					3° BYTE		RACK 1		SLOT 3		
		CIRCUITI AUX. INSERITI	MESSA IN SERVIZIO	UNITA` IN SERVIZIO		EMERGENZA NON AZIONATA	UNITA` NON IN BLOCCO	UNITA` IN LAVORO	UNITA` IN CAMBIO UT.		

Modifiche:

Segue Fg. 103

COMAU DIVISIONE SISTEMI DI LAVORAZIONE MECCANICA	Dis. TECMAUT	DISEGNO N. 565616/04	MACCHINA LINEA LAVORAZIONE	INGRESSI 24V.	COMMESSA N. 56561
	DATA 07/Giu/2002	STD. 140121/00	BASAMENTO MOTORE		CLIENTE FMA
			FAM. B OP.30	UNITA`10.1	

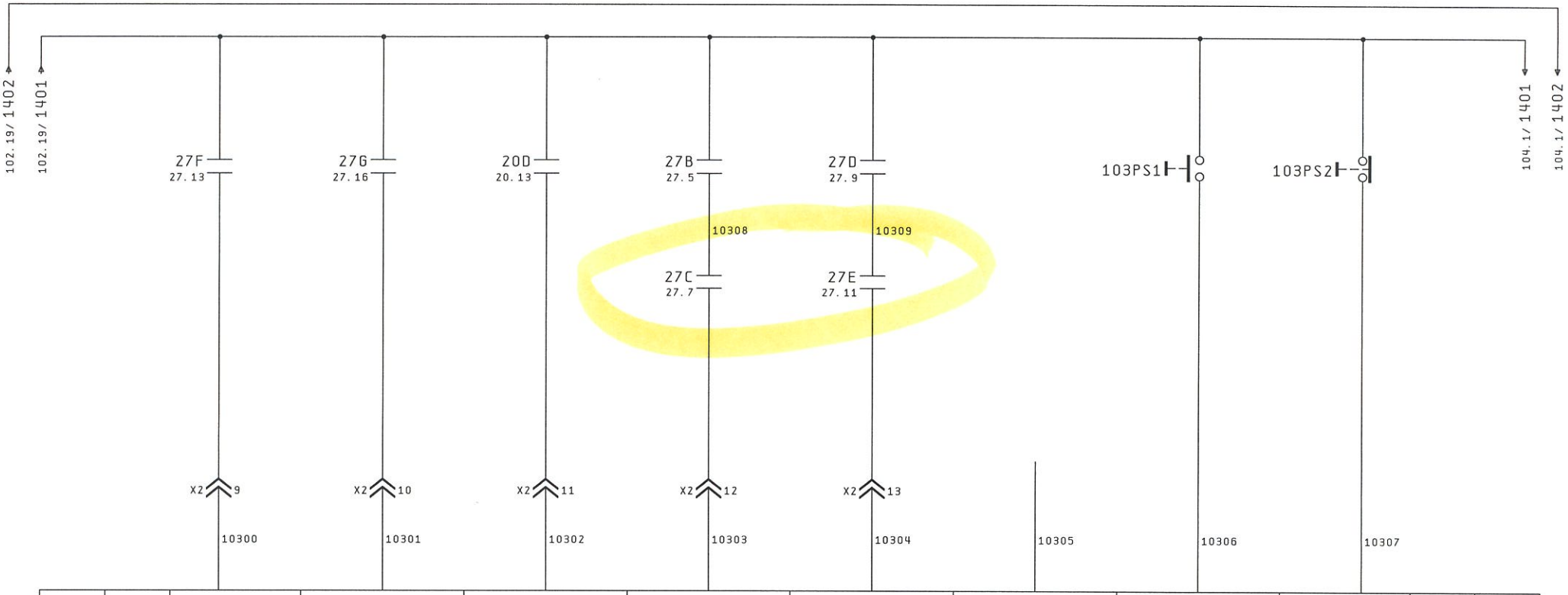

		34	35	36	37	38	39	40	41		42
		E 3.0	E 3.1	E 3.2	E 3.3	E 3.4	E 3.5	E 3.6	E 3.7		
6ES5 430-4UA12					4° BYTE		RACK 1		SLOT 3		
		SICUREZZA MOVIMENTI ON/OFF	SICUREZZA MOVIMENTI ASSI	UNITA` OPP. NON IN BLOCCO E RIPARI CH.	ABILITAZ. MOVIMENTI MANUALI LATO DX	ABILITAZ. MOVIMENTI MANUALI LATO SX		MARCIA MOTORE MANDRINO	ARRESTO MOTORE MANDRINO		

Modifiche:

Segue Fg. 104

COMAU DIVISIONE SISTEMI DI LAVORAZIONE MECCANICA	Dis. TECMAUT	DISEGNO N. 565616/04	MACCHINA LINEA LAVORAZIONE	INGRESSI 24V.	COMMESSA N. 56561	Fg. n. 103
	DATA 07/Giu/2002	STD. 140121/00	BASAMENTO MOTORE		CLIENTE FMA	di 184
			FAM. B OP. 30	UNITA`10.1		

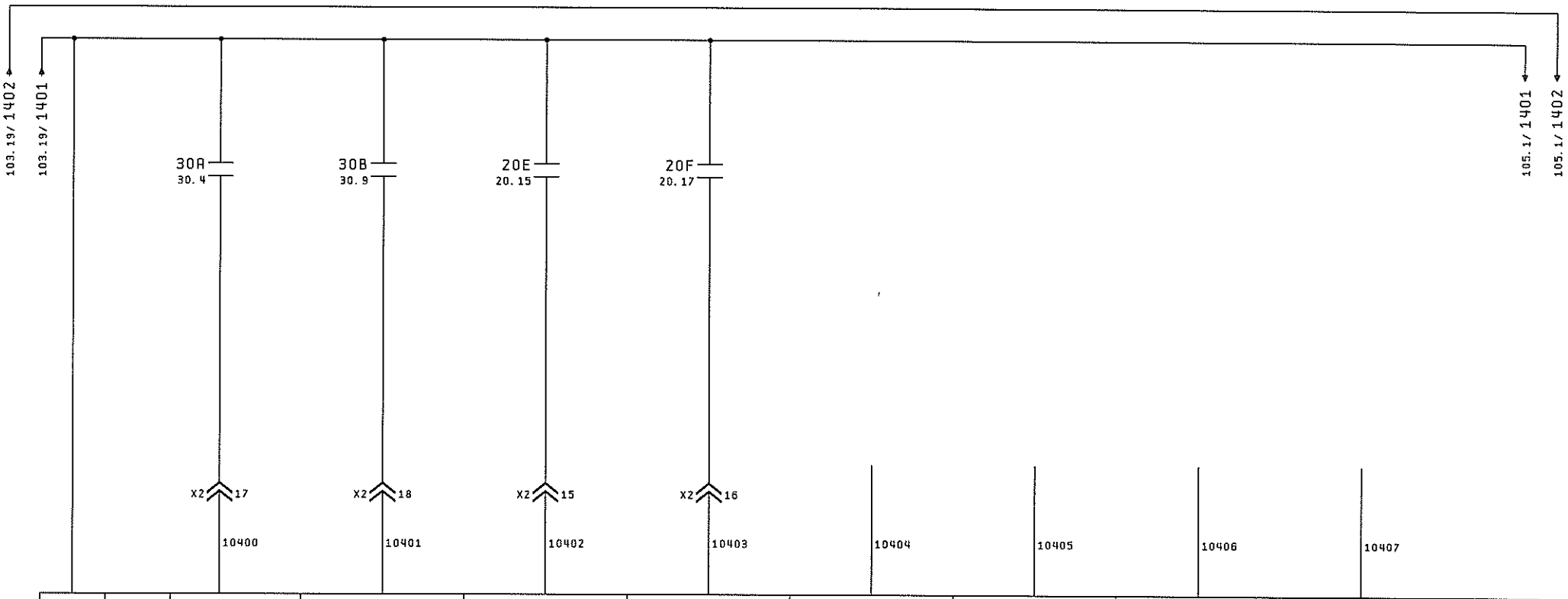

3		4	5	6	7	8	9	10	11		12
L+		E 4.0	E 4.1	E 4.2	E 4.3	E 4.4	E 4.5	E 4.6	E 4.7		
6ES5 430-4UA12					1° BYTE		RACK 1		SLOT 4		
		RIPARO LATO DX CHIUSO E BLOCCATO	RIPARO LATO SX CHIUSO E BLOCCATO	RIPARI COMUNI CHIUSI LATO DX	RIPARI COMUNI CHIUSI LATO SX						

Modifiche:

Segue Fg. 105

COMAU DIVISIONE SISTEMI DI LAVORAZIONE MECCANICA	Dis. TECMAUT	DISEGNO N. 565616/04	MACCHINA LINEA LAVORAZIONE	INGRESSI 24V.	COMMESSA N. 56561	Fg. n. 104
	DATA 07/Giu/2002	STD. 140121/00	BASAMENTO MOTORE		CLIENTE FMA	di 184
			FAM. 8 OP. 30	UNITA`10.1		

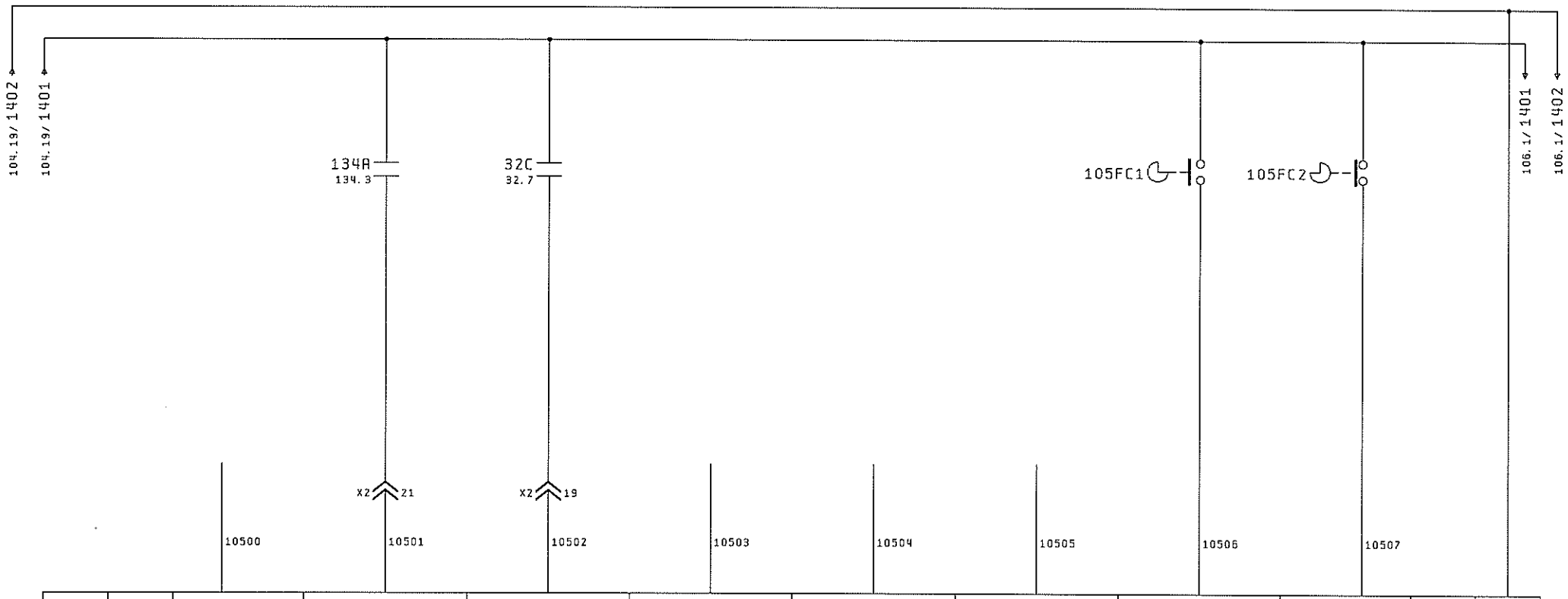

		13	14	15	16	17	18	19	20		21
		E 5.0	E 5.1	E 5.2	E 5.3	E 5.4	E 5.5	E 5.6	E 5.7		L-
6ES5 430-4UA12					2° BYTE		RACK 1		SLOT 4		

CN IN RUN

ASSE Z
NON IN
OLTRECORSA

FINECORSA
ZERO
ASSE Z

FUORI
INGOMBRO
ASSE Z

Modifiche:

Segue Fg. 106

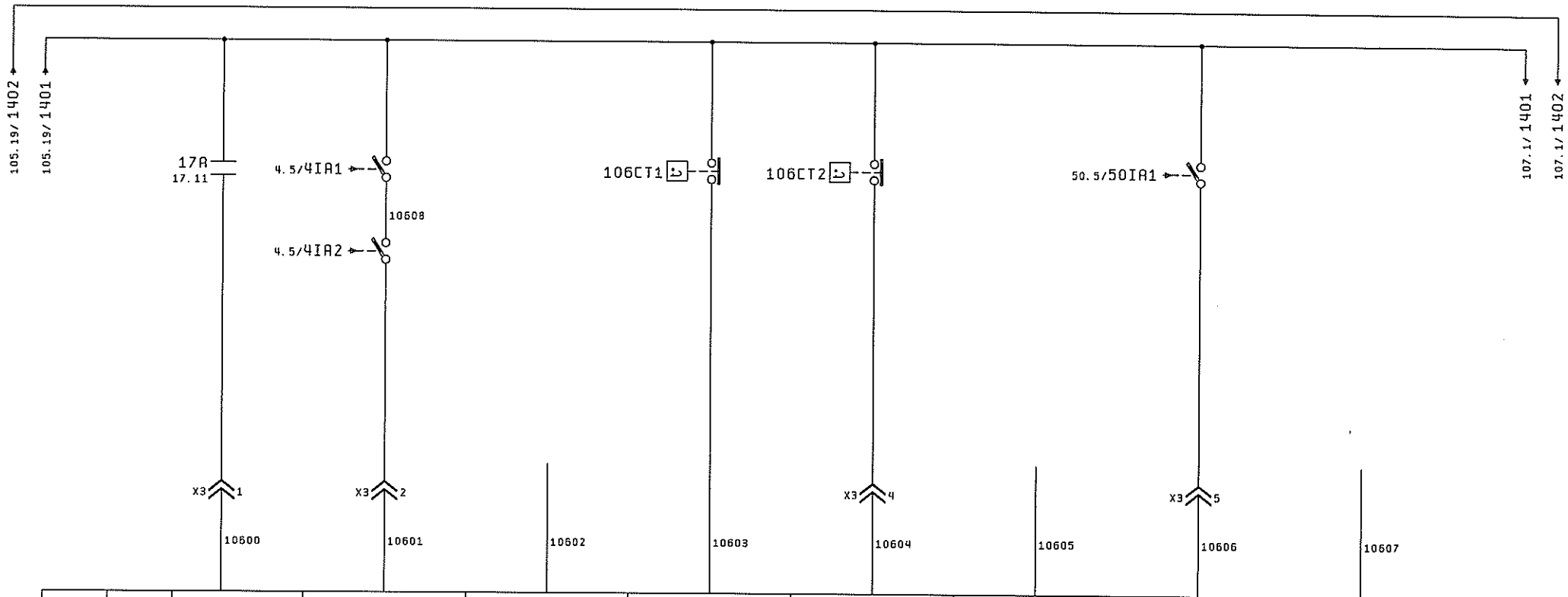

		25	26	27	28	29	30	31	32		33
		E 6.0	E 6.1	E 6.2	E 6.3	E 6.4	E 6.5	E 6.6	E 6.7		
6ES5 430-4UA12					3° BYTE		RACK 1		SLOT 4		
		INT. AUT. CHIUSI SERVIZI	INT. AUT. CHIUSI CONDIZ. ARMADI		TEMPERATURA ARMADIO CUBICOLO EFFICIENTE	TEMPERATURA ARMADIO POTENZA EFFICIENTE		INT. AUT. CHIUSO AUTOTRAFO ALIMENT. ASSI			

Modifiche:

Segue Fg. 107

COMAU DIVISIONE SISTEMI DI LAVORAZIONE MECCANICA	Dis. TECMAUT	DISEGNO N. 565616/04	MACCHINA LINEA LAVORAZIONE	INGRESSI 24V.	COMMESSA N. 56561
	DATA 07/Giu/2002	STD. 140121/00	BASAMENTO MOTORE		CLIENTE FMA
			FAM. B OP.30	UNITA`10.1	

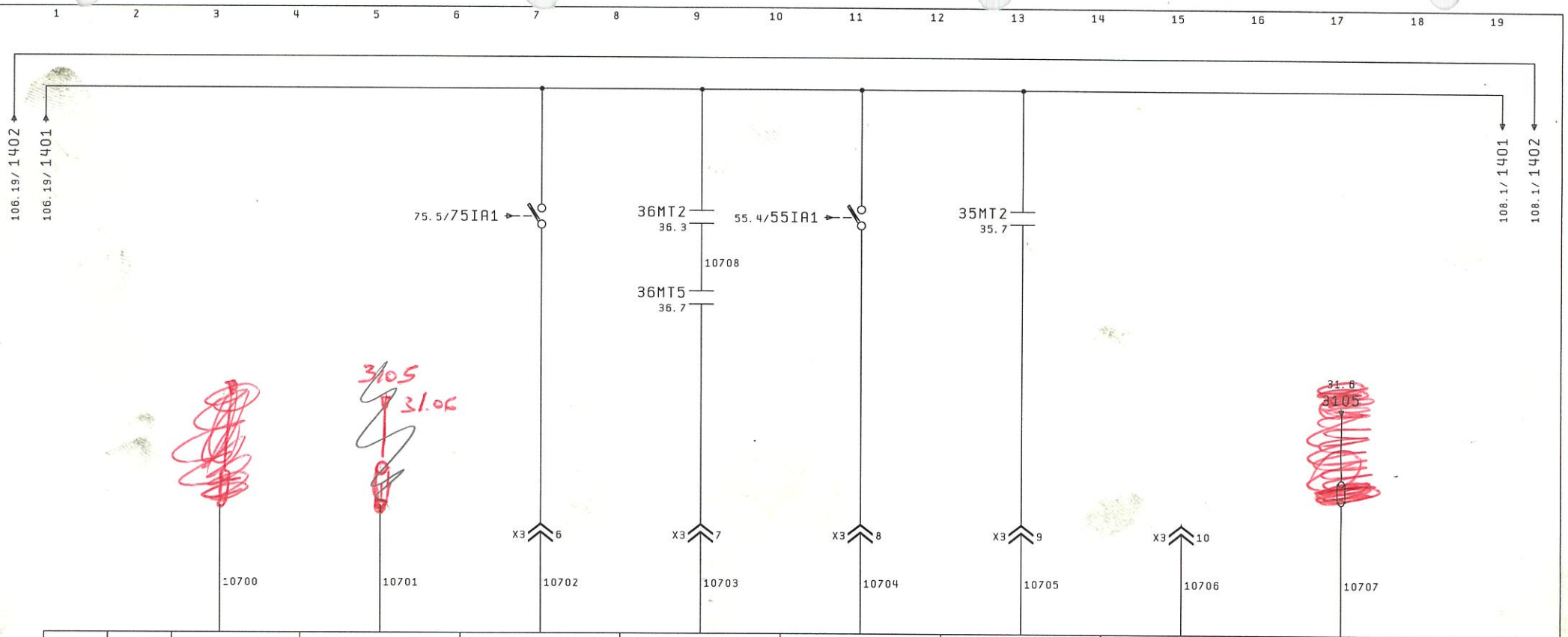

		34	35	36	37	38	39	40	41		42
		E 7.0	E 7.1	E 7.2	E 7.3	E 7.4	E 7.5	E 7.6	E 7.7		
6ES5 430-4UA12					4° BYTE		RACK 1		SLOT 4		
				INT. AUT. CHIUSO POTENZA MOTORE MANDRINO	POTENZA MOTORE MANDRINO CHIUSA	INT. AUT. CHIUSO POTENZA ASSI	POTENZA MOTORI ASSI CHIUSA		RIPARO A GHIGLIOTTINA BLOCCATO		

Modifiche: 26.06.91

Segue Fg. 108

COMAU DIVISIONE SISTEMI DI LAVORAZIONE MECCANICA	Dis. TECMAUT	DISEGNO N. 565616/04	MACCHINA LINEA LAVORAZIONE	INGRESSI 24V.	COMMESSA N. 56561	Fg. n. 107
	DATA 07/Giu/2002	STD. 140121/00	BASAMENTO MOTORE		CLIENTE FMA	di 184
			FAM. B OP. 30	UNITA`10.1		

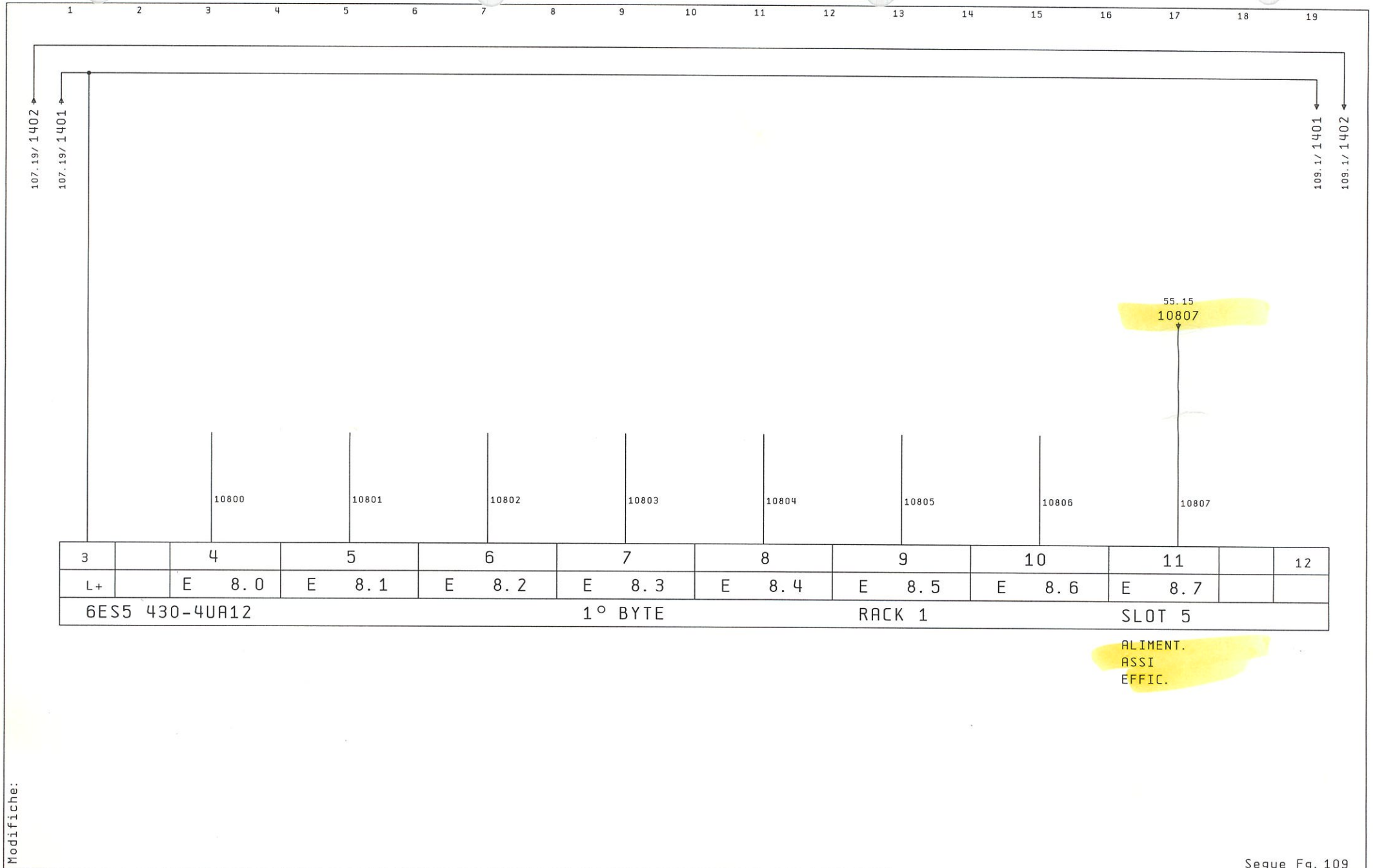

Modifiche:

Segue Fg. 109

COMAU DIVISIONE SISTEMI DI LAVORAZIONE MECCANICA	Dis. TECMAUT	DISEGNO N. 565616/04	MACCHINA LINEA LAVORAZIONE	INGRESSI 24V.	COMMESSA N. 56561	Fg. n. 108
	DATA 07/Giu/2002	STD. 140121/00	BASAMENTO MOTORE		CLIENTE FMA	di 184
			FAM. B OP.30	UNITA`10.1		

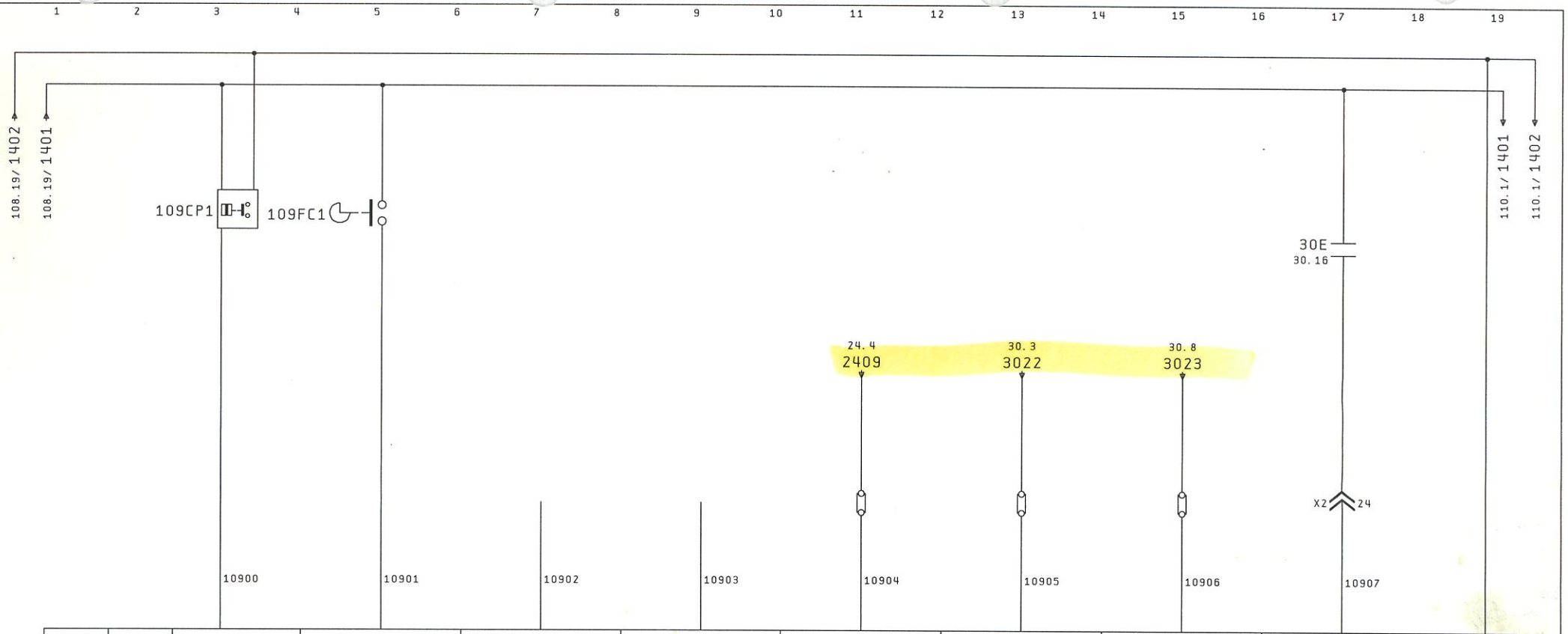

		13	14	15	16	17	18	19	20		21
		E 9.0	E 9.1	E 9.2	E 9.3	E 9.4	E 9.5	E 9.6	E 9.7		L-
6ES5 430-4UA12					2° BYTE		RACK 1		SLOT 5		

RIPRESA GIOCO INS. LARDONE CENTRALE ASSE Z

PARANCO FUORI INGOMBRO

UNITA' NON IN EMERGENZA

RIPARO DX. CHIUSO E BLOCCATO

RIPARO SX. CHIUSO E BLOCCATO

RIPARI CHIUSI E BLOCCATI

Modifiche:

Segue Fg. 110

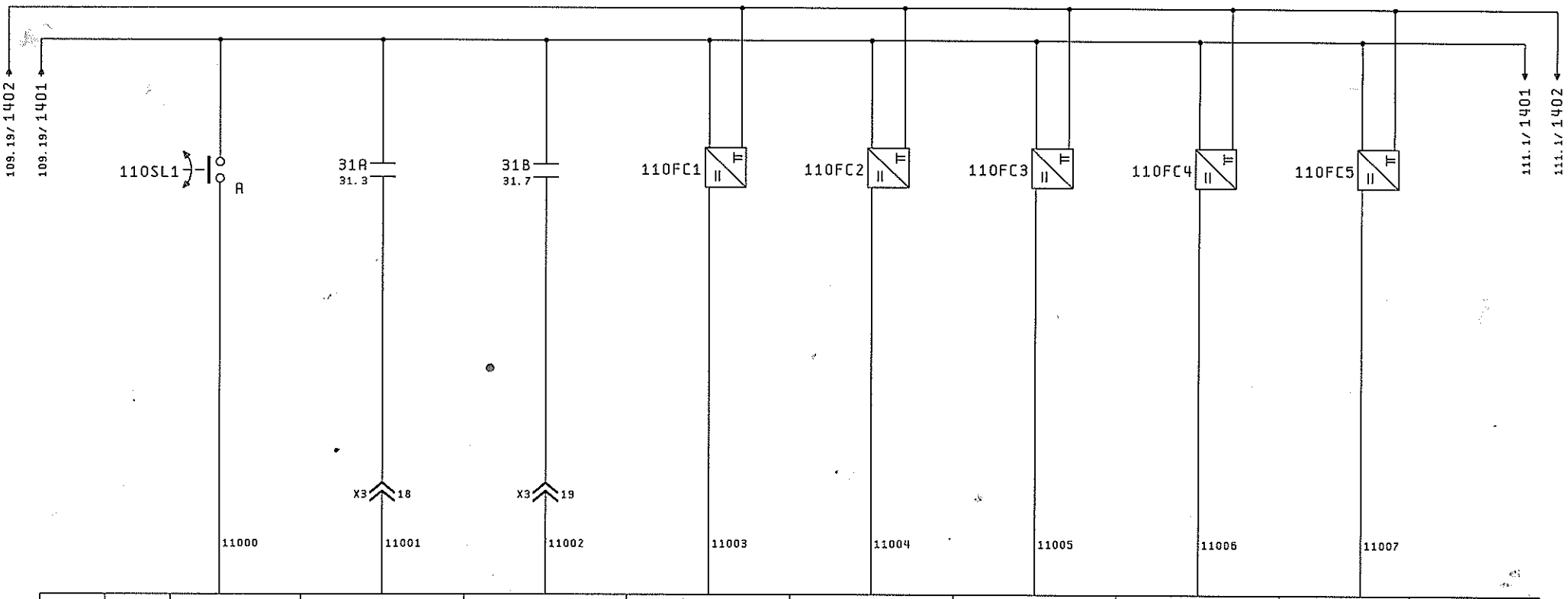

		25	26	27	28	29	30	31	32		33
		E 10.0	E 10.1	E 10.2	E 10.3	E 10.4	E 10.5	E 10.6	E 10.7		
6ES5 430-4UA12					3° BYTE		RACK 1		SLOT 5		
		ABILITAZIONE RIPARO A GHIGLIOTTINA	RIPARO A GHIGLIOTTINA CHIUSO	RIPARO A GHIGLIOTTINA BLOCCATO	RIPARO A GHIGLIOTTINA APERTO	IDENTIFICATORE UTENSILE A	IDENTIFICATORE UTENSILE B	IDENTIFICATORE UTENSILE C	IDENTIFICATORE UTENSILE D		

Peso Ø Peso 1 Peso 2 Peso 3

1 2 4 8

4 cl

5 cl.

CODICE 1 → E 10.4 / E 10.7 = 1

CODICE 2 → E 10.5 / E 10.7 = 1

Modifiche:

Segue Fg. 111

COMAU DIVISIONE SISTEMI DI LAVORAZIONE MECCANICA	Dis. TECMAUT	DISEGNO N. 565616/04	MACCHINA LINEA LAVORAZIONE	INGRESSI 24V.	COMMESSA N. 56561	Fg. n. 110
	DATA 07/Giu/2002	STD. 140121/00	BASAMENTO MOTORE		CLIENTE FMA	di 184
			FAM. B OP. 30	UNITA`10.1		

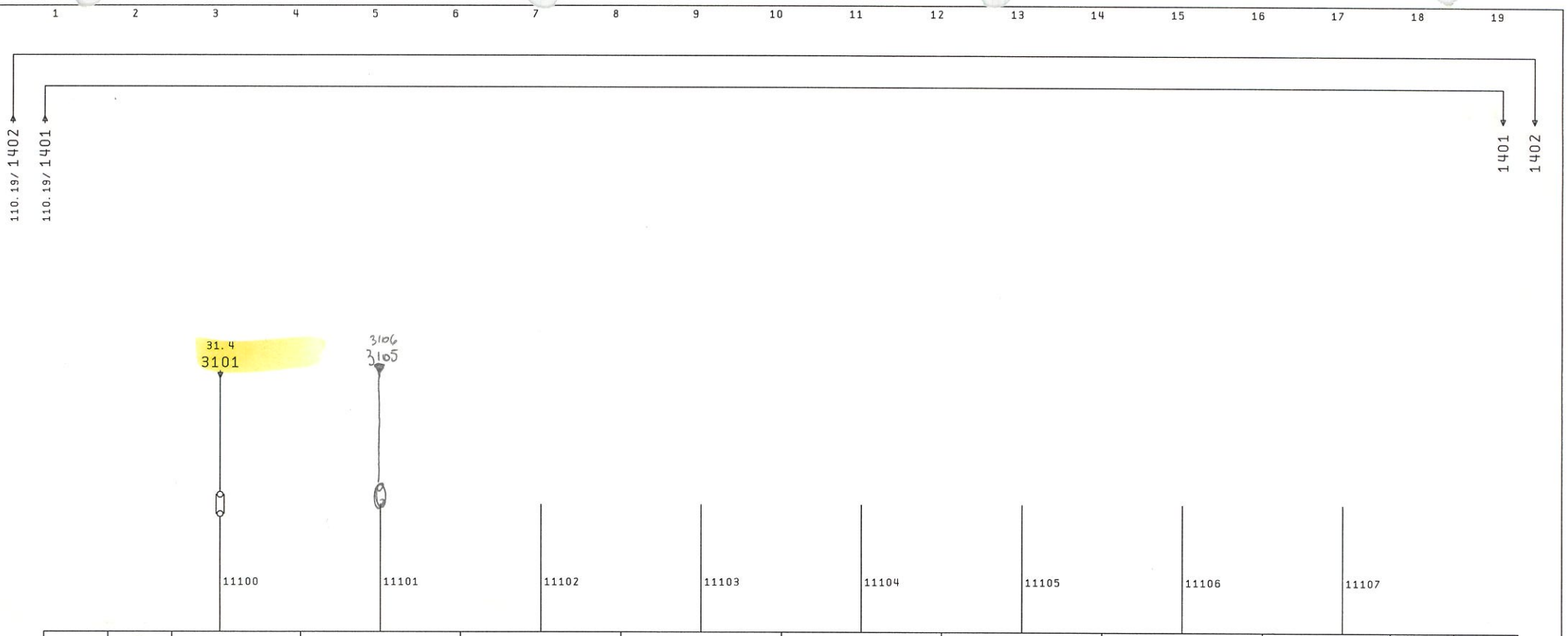

		34	35	36	37	38	39	40	41		42
		E 11.0	E 11.1	E 11.2	E 11.3	E 11.4	E 11.5	E 11.6	E 11.7		
6ES5 430-4UA12					4° BYTE		RACK 1		SLOT 5		

RIPARO A
GHIGLIOTTINA
CHIUSO

RIPARO
A GHIGLIOTTINA
BLOCCATO

Modifiche:

Segue Fg. 132

COMAU DIVISIONE SISTEMI DI LAVORAZIONE MECCANICA	Dis. TECMAUT	DISEGNO N. 565616/04	MACCHINA LINEA LAVORAZIONE	INGRESSI 24V.	COMMESSA N. 56561	Fg. n. 111
	DATA 07/Giu/2002	STD. 140121/00	BASAMENTO MOTORE		CLIENTE FMA	di 184
			FAM. B OP. 30	UNITA`10.1		

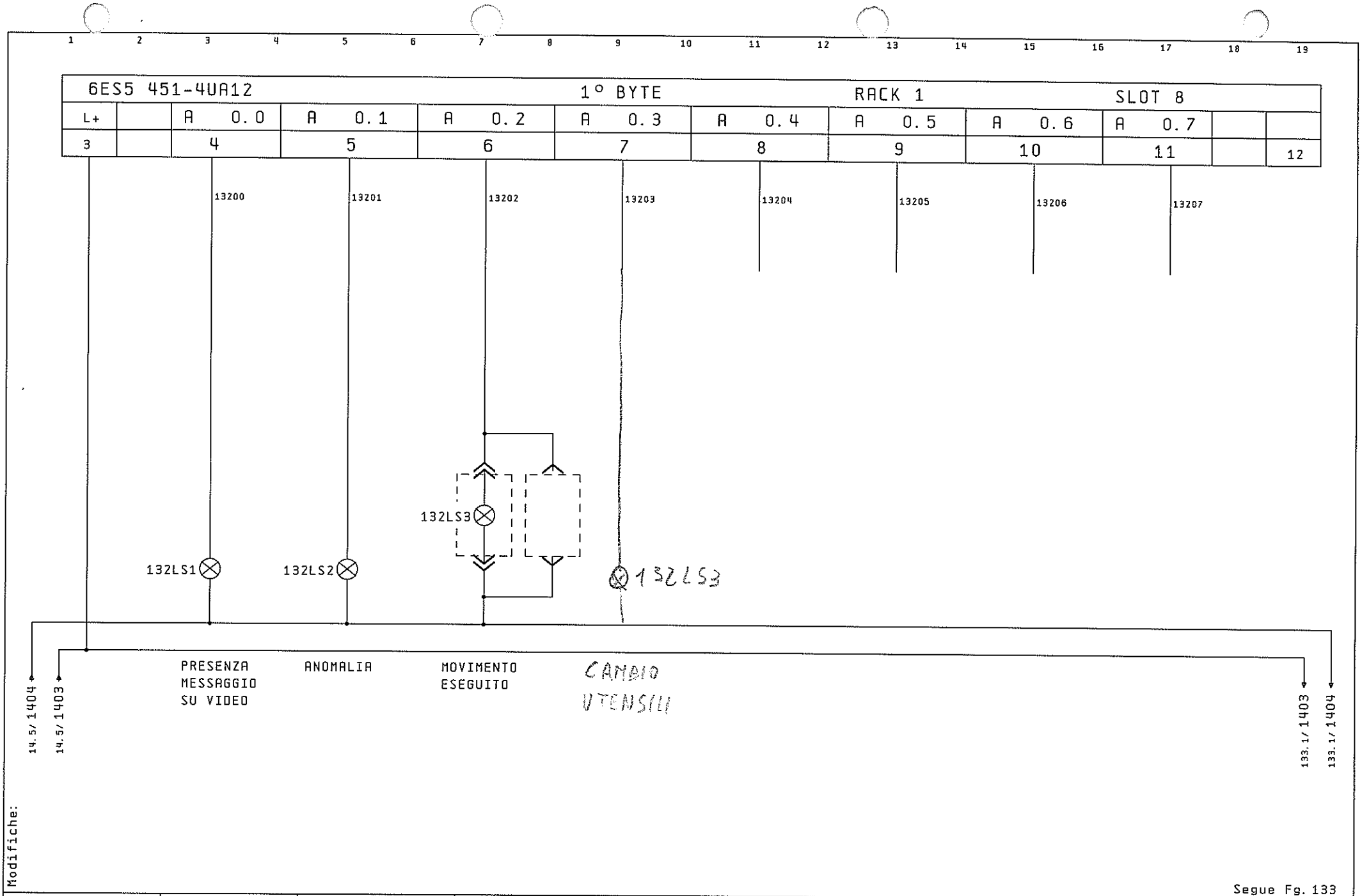

Modifiche:

Segue Fg. 133

OMAU DIVISIONE SISTEMI DI LAVORAZIONE MECCANICA	Dis. TECMAUT	DISEGNO N. 565616/04	MACCHINA LINEA LAVORAZIONE BASAMENTO MOTORE	USCITE 24V.	COMMESSA N. 56561
	DATA 07/Giu/2002	STD. 140121/00	FAM. B· OP.30	UNITA`10.1	CLIENTE FMA

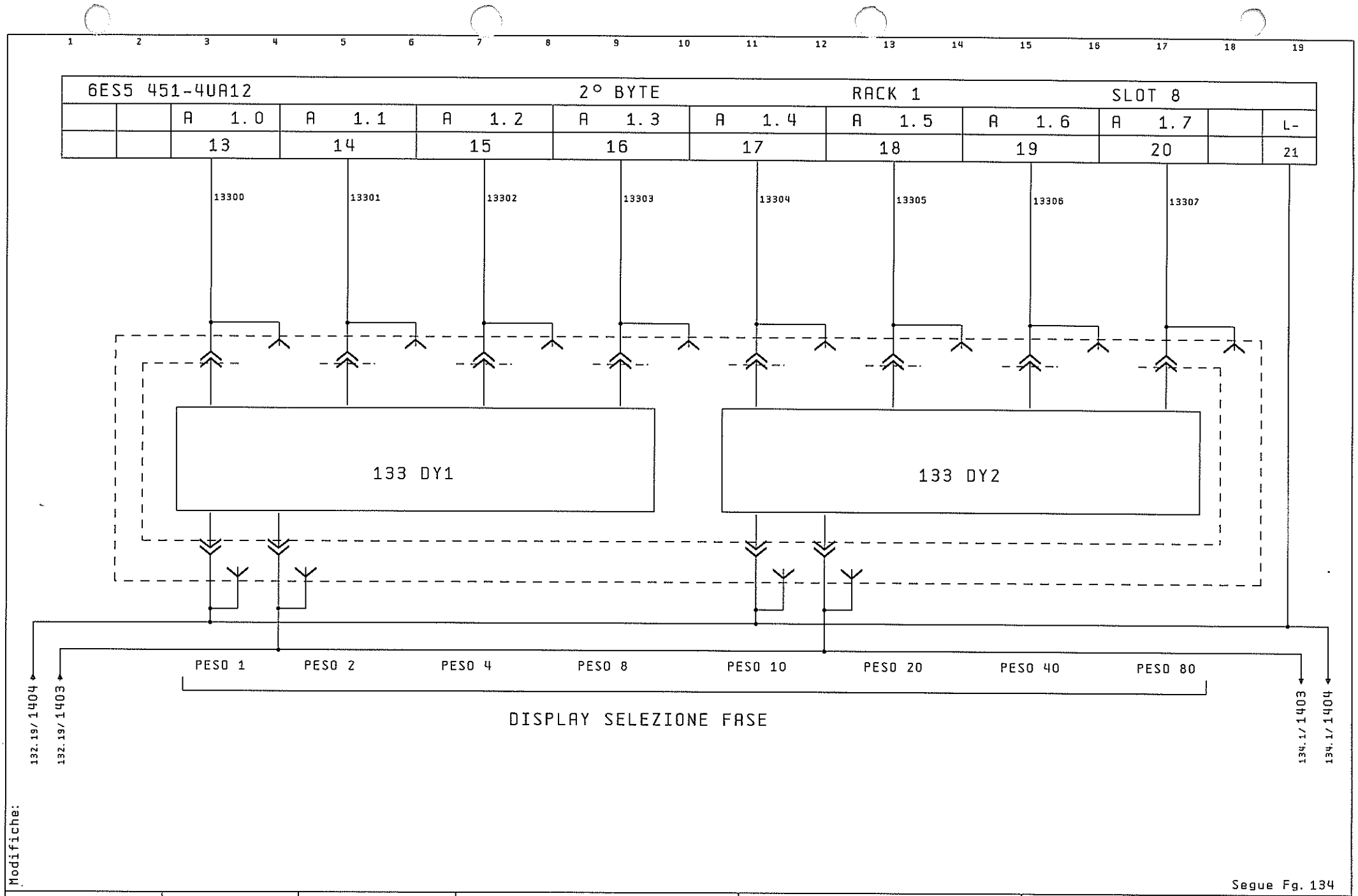

Modifiche:

Segue Fg. 134

COMAU DIVISIONE SISTEMI DI LAVORAZIONE MECCANICA	Dis. TECMAUT	DISEGNO N. 565616/04	MACCHINA LINEA LAVORAZIONE	USCITE 24V.	COMMESSA N. 56561	Fg. n. 133
	DATA 07/Giu/2002	STD. 140121/00	BASAMENTO MOTORE		CLIENTE FMA	di 184
			FAM. 8 OP. 30	UNITA`10.1		

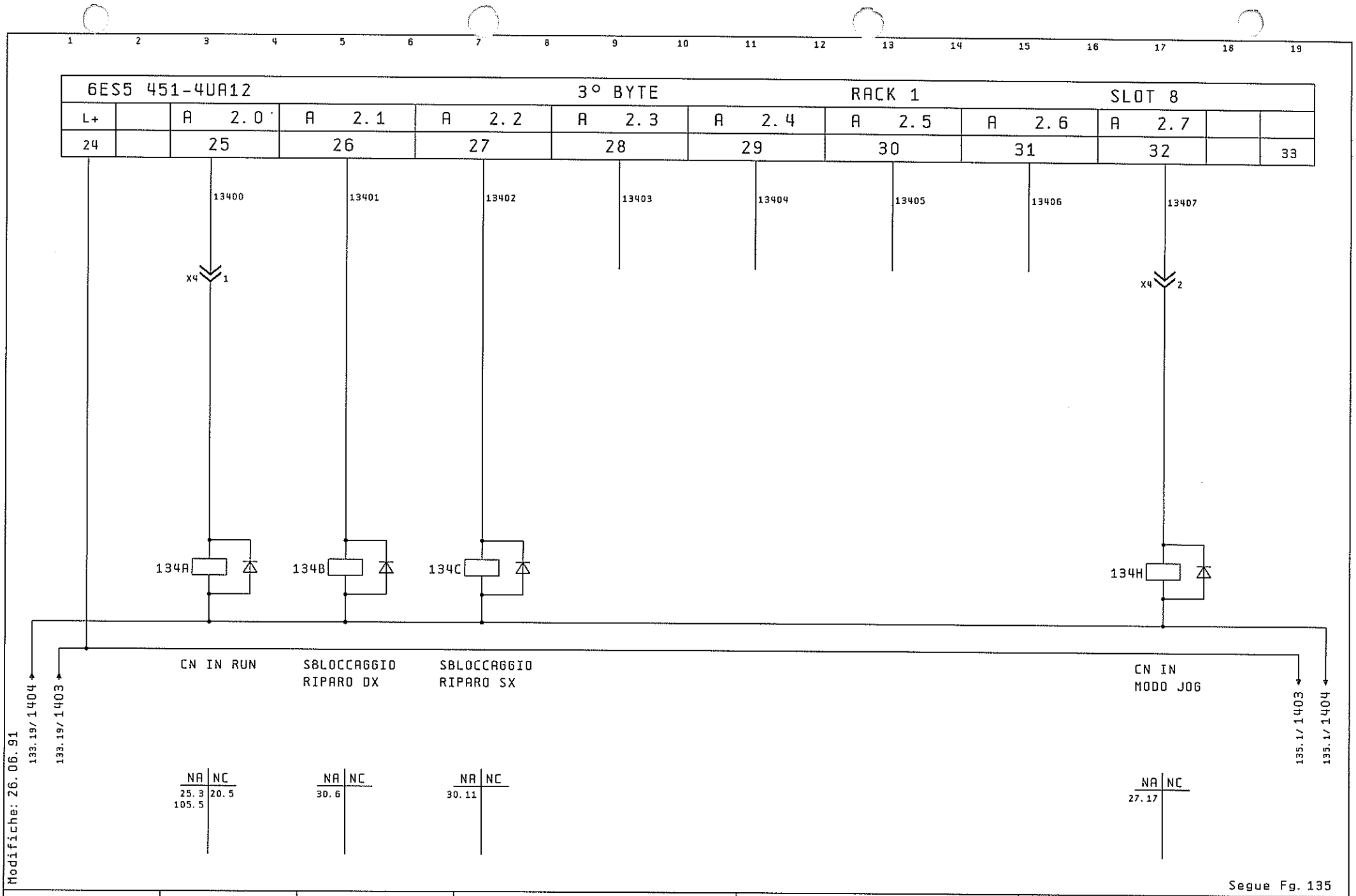

COMAU DIVISIONE SISTEMI DI LAVORAZIONE MECCANICA	Dis. TECMAUT	DISEGNO N. 565616/04	MACCHINA LINEA LAVORAZIONE	USCITE 24V.	COMMESSA N. 56561	Fg. n. 134
	DATA 07/Giu/2002	STD. 140121/00	BASAMENTO MOTORE		CLIENTE FMA	di 184
			FAM. B OP. 30	UNITA' 10.1		

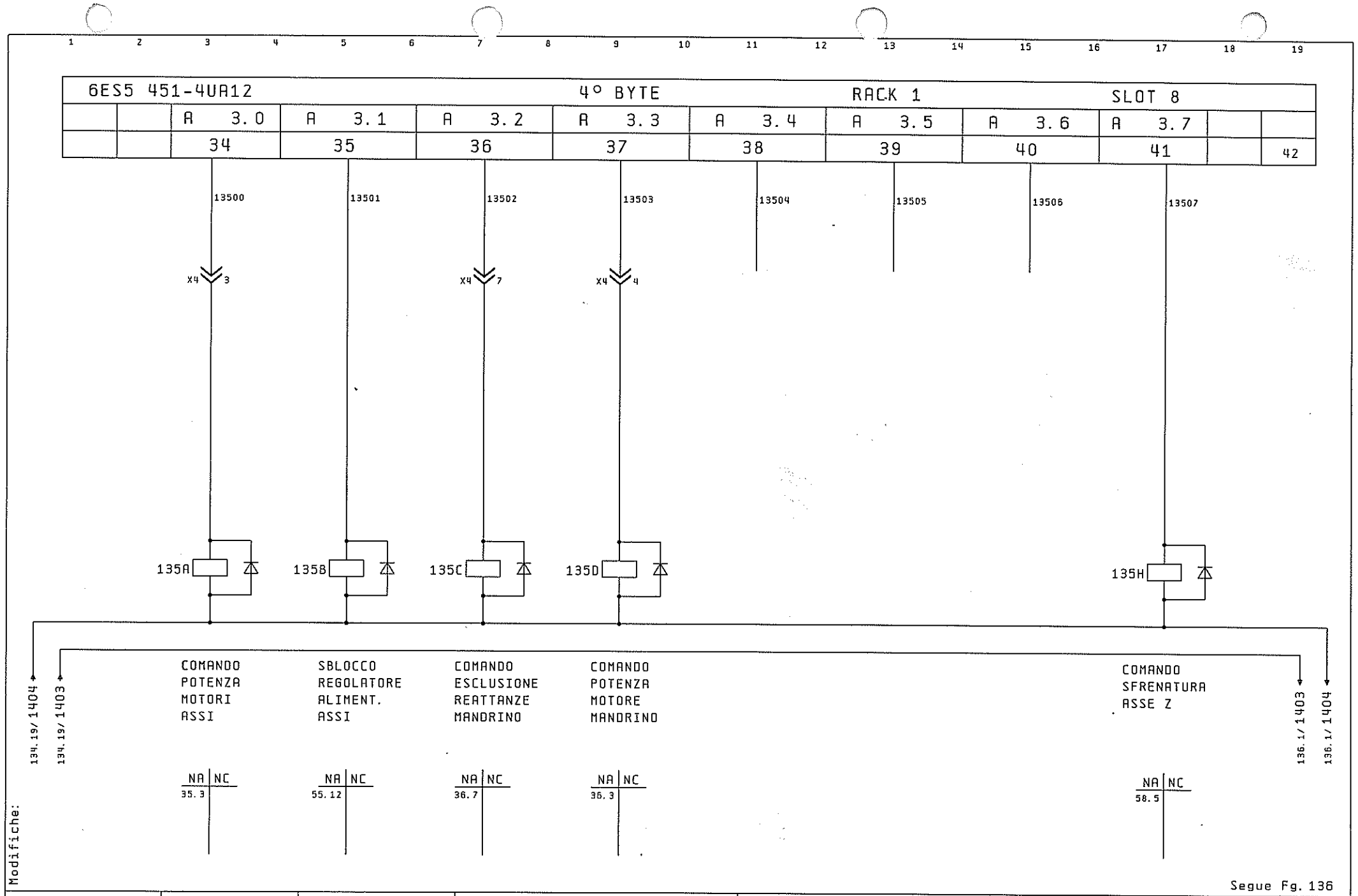

COMAU DIVISIONE SISTEMI DI LAVORAZIONE MECCANICA	Dis. TECMAUT	DISEGNO N. 565616/04	MACCHINA LINEA LAVORAZIONE	USCITE 24V.	COMMESSA N. 56561
	DATA 07/Giu/2002	STD. 140121/00	BASAMENTO MOTORE		CLIENTE FMA
			FAM. B OP.30	UNITA`10.1	

Fg. n. 135 di 184

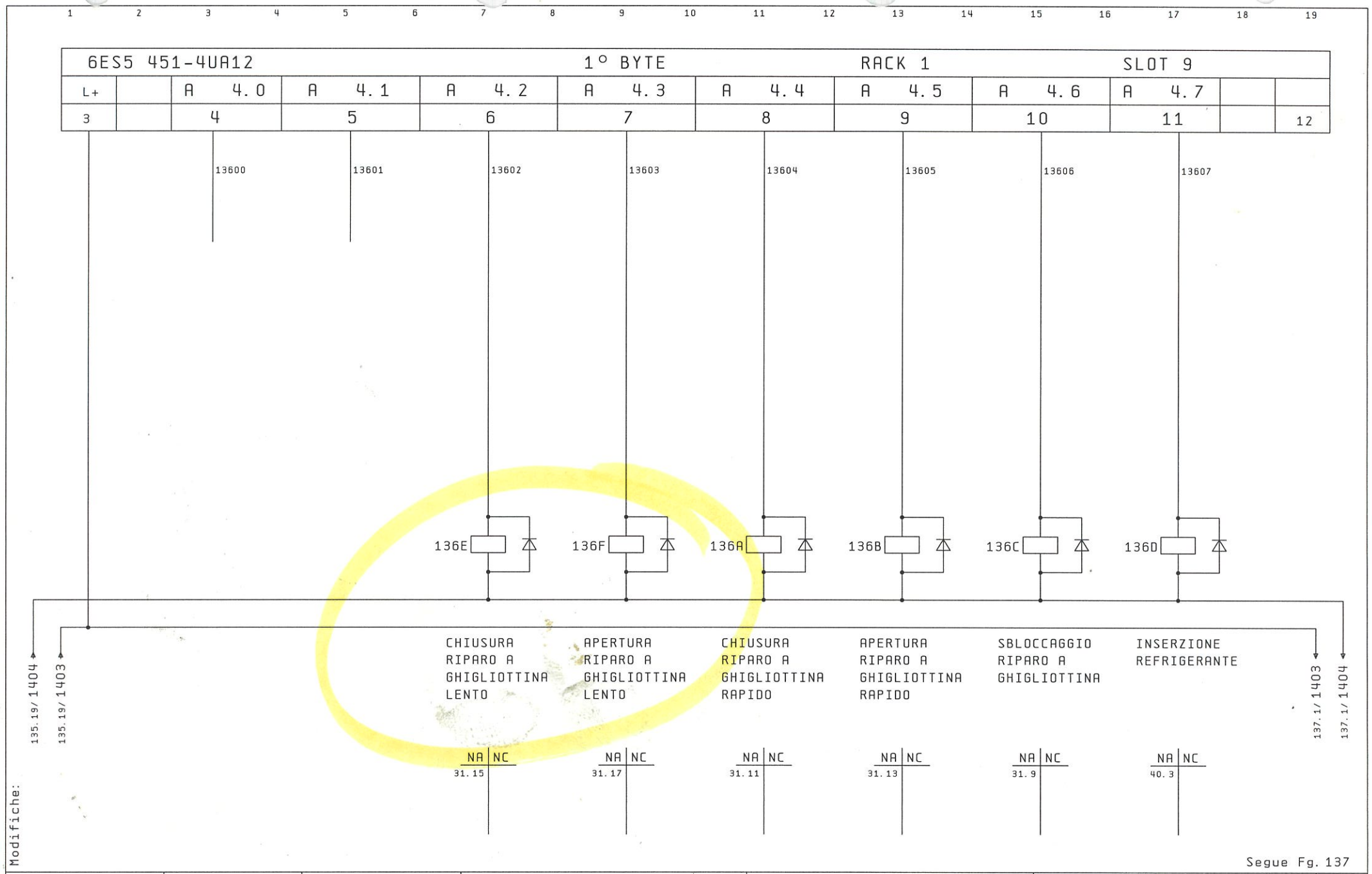

Modifiche:

Segue Fg. 137

COMAU DIVISIONE SISTEMI DI LAVORAZIONE MECCANICA	Dis. TECMAUT	DISEGNO N. 565616/04	MACCHINA LINEA LAVORAZIONE	USCITE 24V.	COMMESSA N. 56561	Fg. n. 136
	DATA 07/Giu/2002	STD. 140121/00	BASAMENTO MOTORE		CLIENTE FMA	di 184
			FAM. B OP. 30	UNITA`10.1		

6ES5 451-4UA12				2° BYTE		RACK 1		SLOT 9		
		A 5.0	A 5.1	A 5.2	A 5.3	A 5.4	A 5.5	A 5.6	A 5.7		L-
		13	14	15	16	17	18	19	20		21
		13700	13701	13702	13703	13704	13705	13706	13707		

136.19/1404

136.19/1403

138.1/1403

138.1/1404

Modifiche:

Segue Fg. 138

COMAU DIVISIONE SISTEMI DI LAVORAZIONE MECCANICA	Dis. TECMAUT	DISEGNO N. 565616/04	MACCHINA LINEA LAVORAZIONE	USCITE 24V.	COMMESSA N. 56561
	DATA 07/Giu/2002	STD. 140121/00	BASAMENTO MOTORE		CLIENTE FMA
			FAM. B OP. 30	UNITA`10.1	

6ES5 451-4UA12					3° BYTE		RACK 1		SLOT 9		
L+		A 6.0	A 6.1	A 6.2	A 6.3	A 6.4	A 6.5	A 6.6	A 6.7		
24		25	26	27	28	29	30	31	32		33
		13800	13801	13802	13803	13804	13805	13806	13807		

137.19/1404

137.19/1403

139.1/1403

139.1/1404

Modifiche:

Segue Fg. 139

COMAU DIVISIONE SISTEMI DI LAVORAZIONE MECCANICA	Dis. TECMAUT	DISEGNO N. 565616/04	MACCHINA LINEA LAVORAZIONE	USCITE 24V.	COMMESSA N. 56561
	DATA 07/Giu/2002	STD. 140121/00	BASAMENTO MOTORE		CLIENTE FMA
			FAM. B OP. 30	UNITA`10.1	

6ES5 451-4UA12				4° BYTE		RACK 1		SLOT 9			
		A 7.0	A 7.1	A 7.2	A 7.3	A 7.4	A 7.5	A 7.6	A 7.7		
		34	35	36	37	38	39	40	41		42
		13900	13901	13902	13903	13904	13905	13906	13907		

138.19/1404

138.19/1403

1403

1404

Modifiche:

Segue Fg. 148

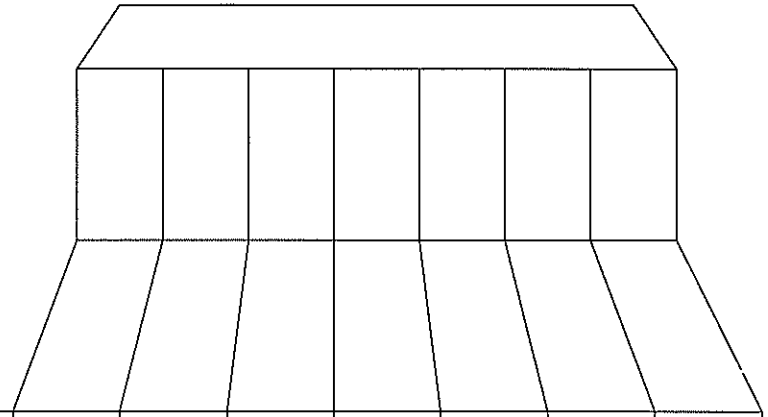

NUMERO POSTI INSERZIONE	1	2	3	4	5	6	7
CIRC. MISURA 1 K30		X					
CIRC. MISURA 2 K20							
BUS COUPLING	X						
MEMORY				X			
INTERFACCIA					X		
CPU						X	
PROCESSORE GRAFICO							X

Modifiche:

Segue Fg. 149

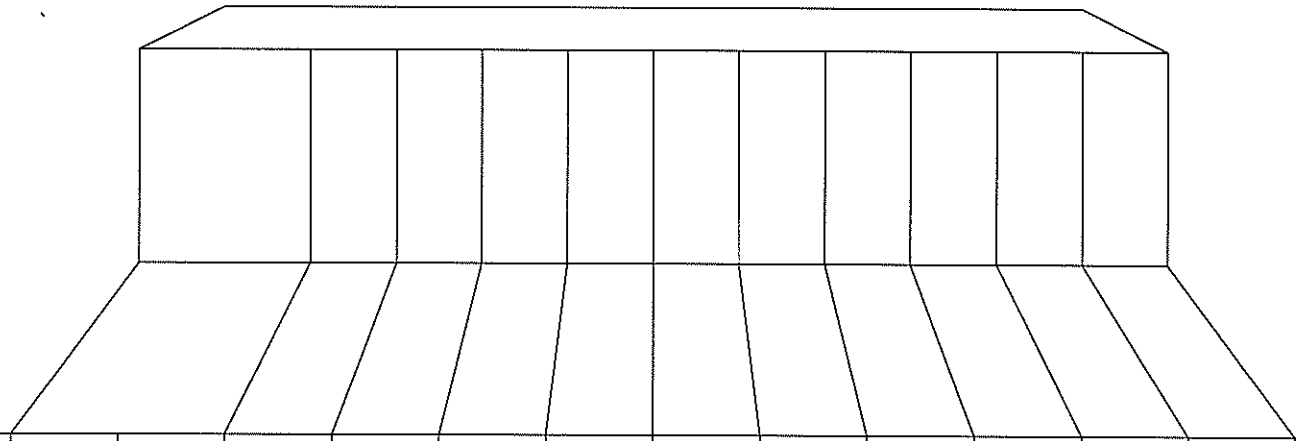

NUMERO POSTI INSERZIONE	1	2	3	4	5	6	7	8	9	10	11	12
POWER SUPPLY 24V.	X	X										
6ES5 430 4UA12			X	X	X							
6ES5 451 4UA12								X	X			

Modifiche:

Segue Fg. 150

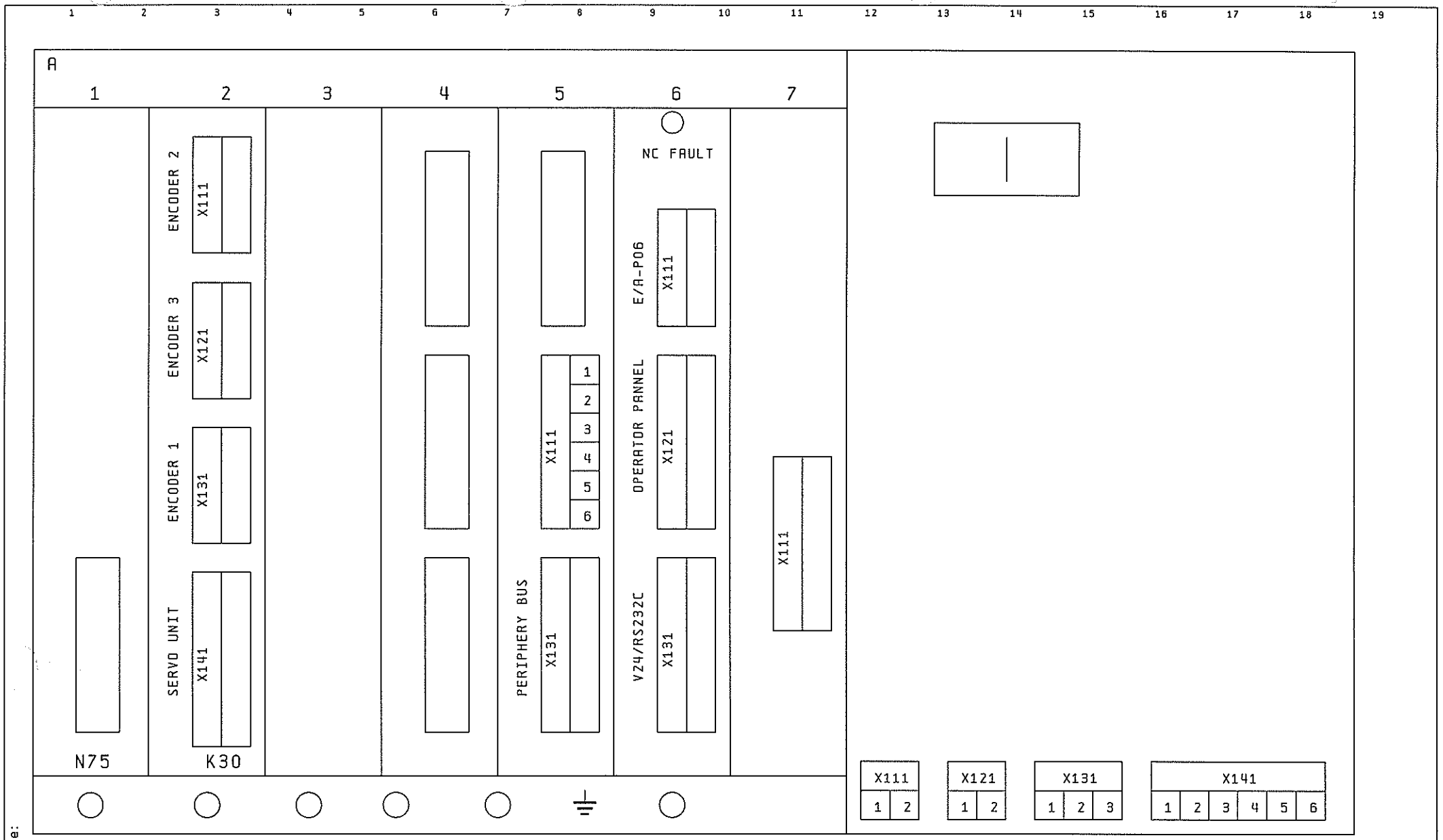

Modifiche:

Segue Fg. 151

COMAU DIVISIONE SISTEMI DI LAVORAZIONE MECCANICA	Dis. TECMAUT	DISEGNO N. 565616/04	MACCHINA LINEA LAVORAZIONE	VISTA POSTERIORE CN	COMMESSA N. 56561	Fg. n. 150
	DATA 07/Giu/2002	STD. 140121/00	BASAMENTO MOTORE		CLIENTE FMA	di 184
			FAM. B OP. 30	UNITA`10.1		

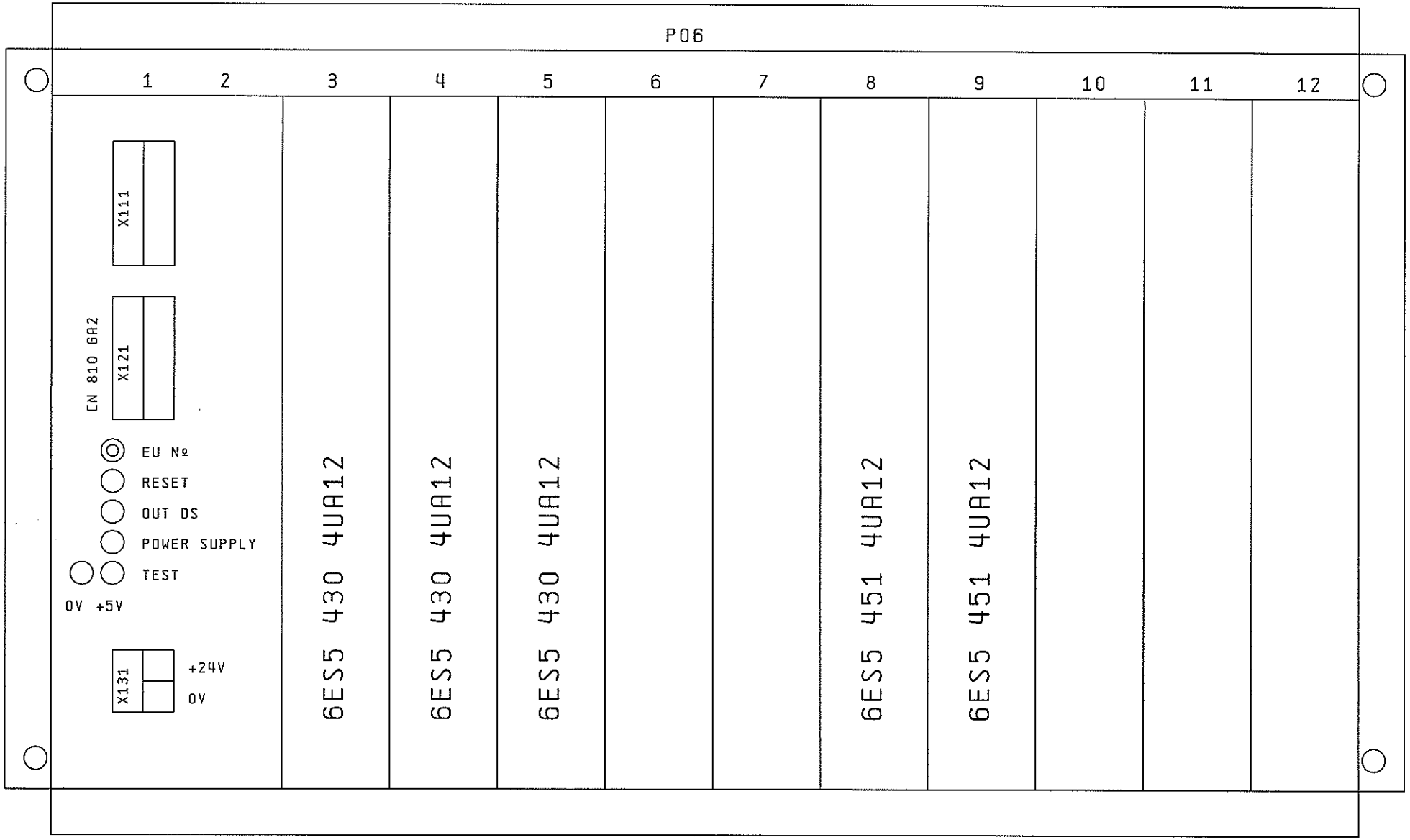

Modifiche:

Segue Fg. 160

COMAU DIVISIONE SISTEMI DI LAVORAZIONE MECCANICA	Dis. TECMAUT	DISEGNO N. 565616/04	MACCHINA LINEA LAVORAZIONE	TELAIO I/O CN	COMMESSA N. 56561	Fg. n. 151
	DATA 07/Giu/2002	STD. 140121/00	BASAMENTO MOTORE		CLIENTE FMA	di 184
			FAM. B OP. 30	UNITA`10.1		

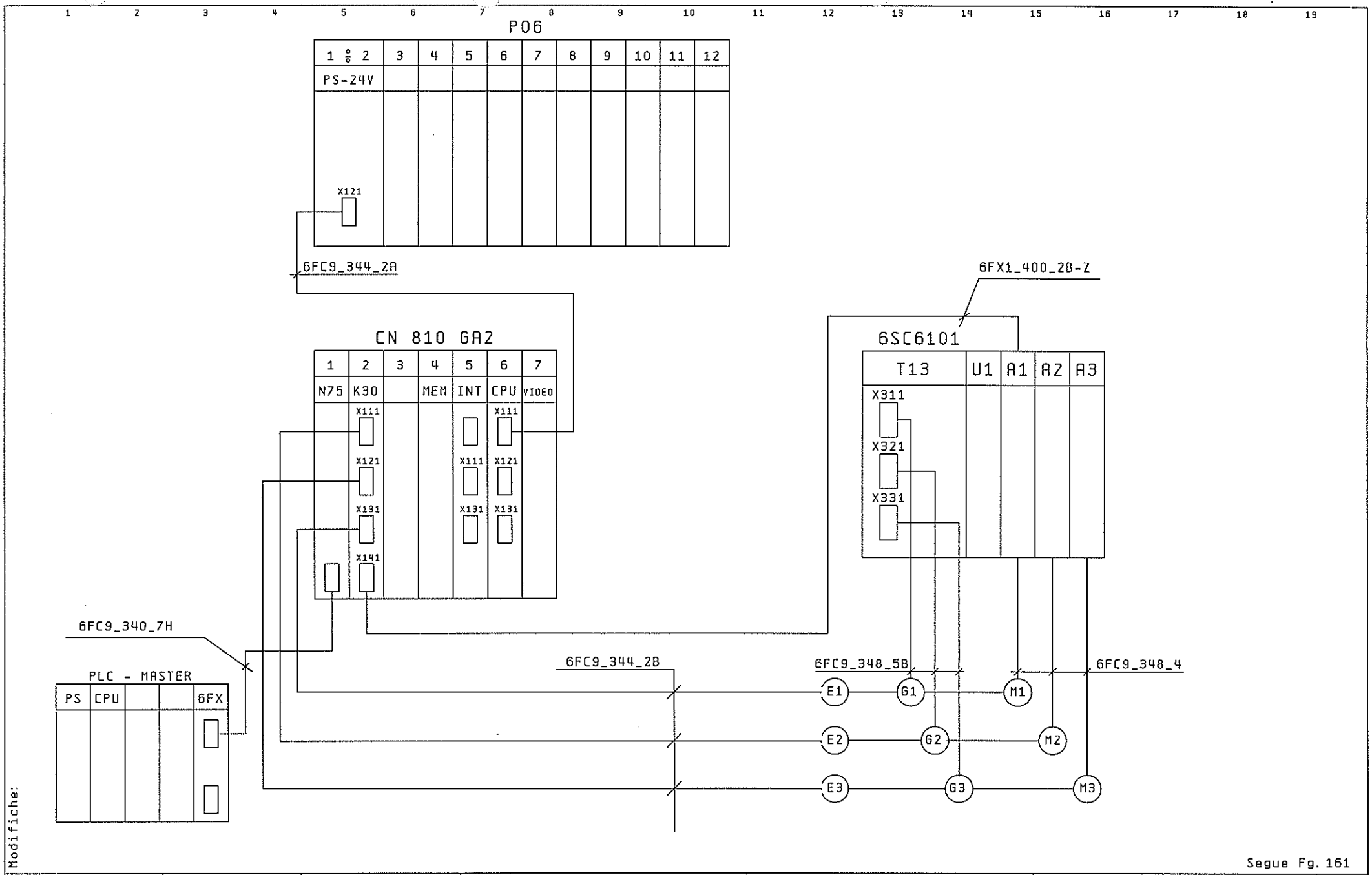

Segue Fg. 161

COMAU DIVISIONE SISTEMI DI LAVORAZIONE MECCANICA	Dis. TECMAUT	DISEGNO N. 565616/04	MACCHINA LINEA LAVORAZIONE	LAYOUT	COMMESSA N. 56561	Fg. n. 160
	DATA 07/Giu/2002	STD. 140121/00	BASAMENTO MOTORE		CLIENTE FMA	di 184
			FAM. B OP. 30	UNITA`10.1		

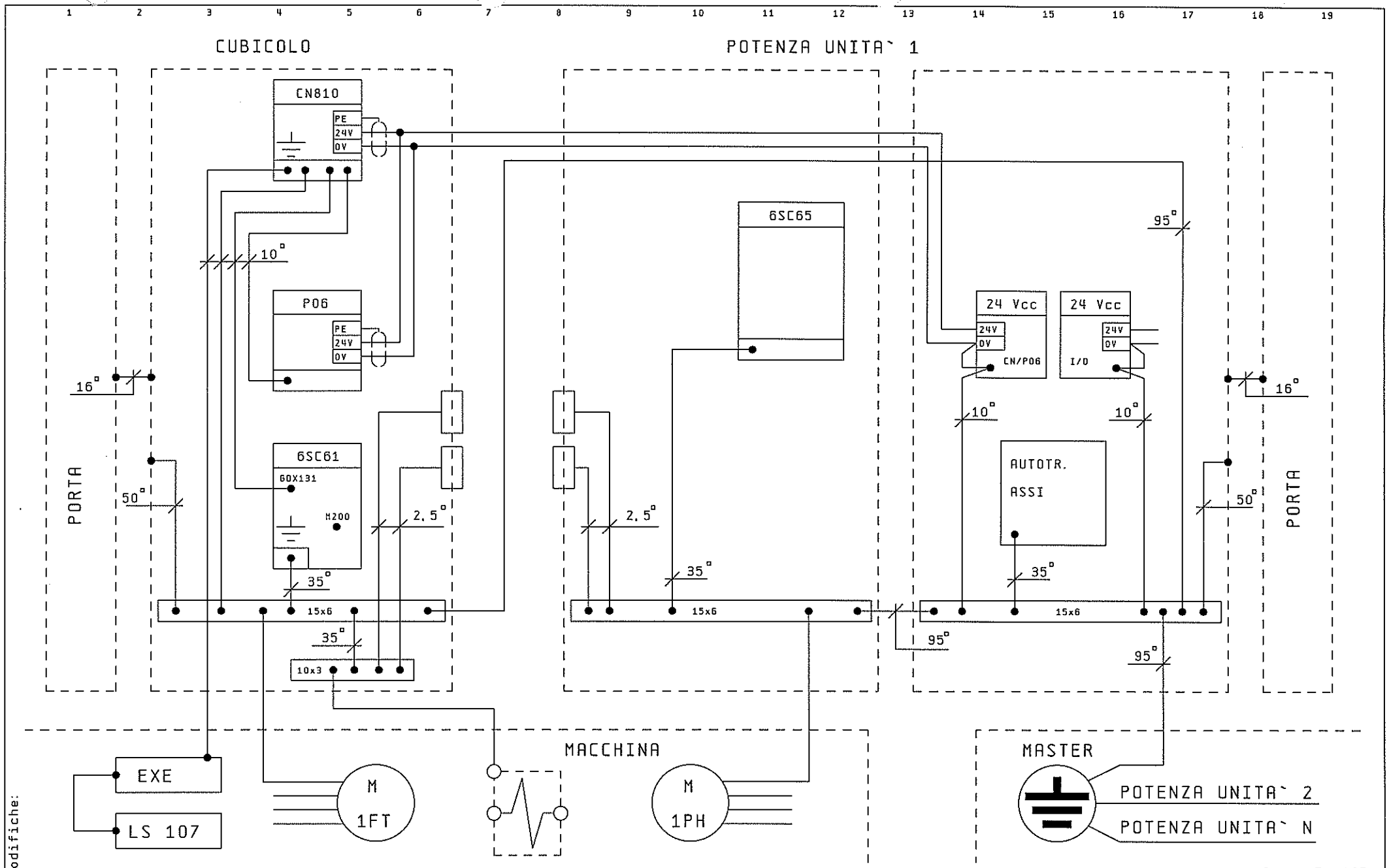

Modifiche:

Segue Fg. 165

COMAU DIVISIONE SISTEMI DI LAVORAZIONE MECCANICA	Dis. TECMAUT	DISEGNO N. 565616/04	MACCHINA LINEA LAVORAZIONE	CIRCUITO MESSA A TERRA	COMMESSA N. 56561	Fg. n. 161
	DATA 07/Giu/2002	STD. 140121/00	BASAMENTO MOTORE		CLIENTE FMA	di 184
			FAM. B OP. 30	UNITA`10.1		

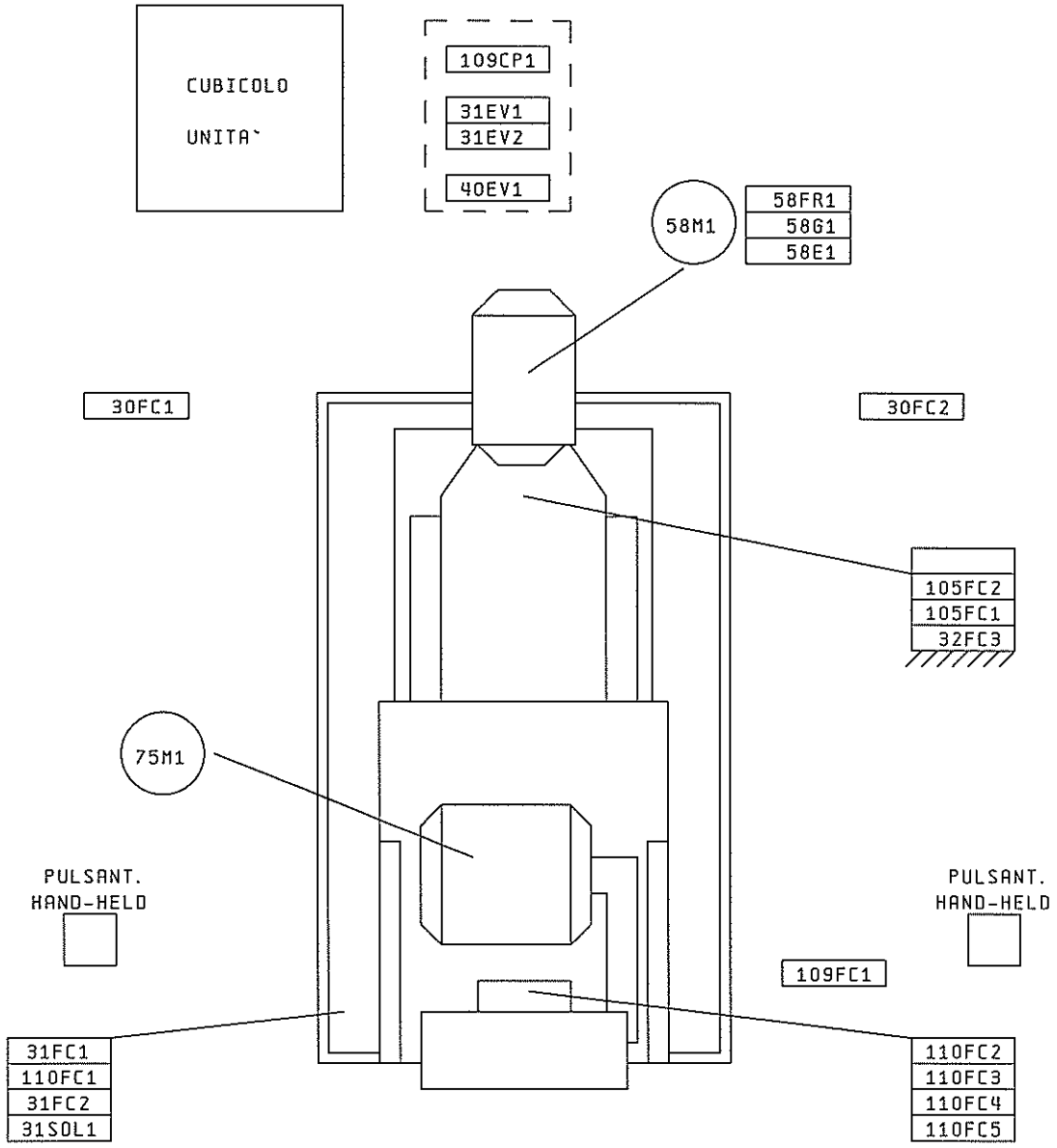

Modifiche: 05.02.92

Segue Fg. 170

COMAU DIVISIONE SISTEMI DI LAVORAZIONE MECCANICA	Dis. TECMAUT	DISEGNO N. 565616/04	MACCHINA LINEA LAVORAZIONE	SISTEMAZIONE COMPONENTI	COMMESSA N. 56561	Fg. n. 165
	DATA 07/Giu/2002	STD. 140121/00	BASAMENTO MOTORE	ELETTRICI B.M.	CLIENTE FMA	di 184
			FAM. B OP. 30	UNITA`10.1		

100SL2

POS. LEVA	CONTATTO		
	A	B	C
↗	X		
↑			X
↖		X	

POS. LEVA	CONTATTO	
	A	B
↗	X	
↑		
↖		X

35SL1

POS. LEVA	CONTATTO	
	A	B
↗	X	X
↑		

9SL1-24SL1

POS. LEVA	CONTATTO
	A
↗	X
↖	

19SL1-2-3

POS. LEVA	CONTATTO
	A
↗	
↑	X

101SL1-110SL1

POS. LEVA	CONTATTO
	A
↗	
↖	X

100SL1-102SL1

POS. LEVA	CONTATTO	
	A	B
↗	X	
↖		X

Modifiche: 26.06.91

Segue Fg. 180

CONNETTORE : X1

ARMADIO POTENZA	SIGLA PARTE FISSA	SIGLA PARTE MOBILE
	P10.1 - X1	P10.1 - X1
CUBICOLO UNITA`	SIGLA PARTE FISSA	SIGLA PARTE MOBILE
	C10.1 - X1	C10.1 - X1

PIN	FILO
1	903
2	904
3	1710
4	1902
5	1901
6	2402
7	2403
8	2404
9	2701
10	3021
11	3101
12	3102
13	3001
14	3002
15	3203
16	3502
17	3505
18	3108
19	5504
20	5503
21	
22	
23	
24	

Modifiche: 26.06.91

Segue Fg. 181

CONNETTORE : X2		
ARMADIO POTENZA	SIGLA PARTE FISSA	SIGLA PARTE MOBILE
	P10.1 - X2	P10.1 - X2
CUBICOLO UNITA`	SIGLA PARTE FISSA	SIGLA PARTE MOBILE
	C10.1 - X2	C10.1 - X2
PIN	FILO	
1	10004	
2	10200	
3	10201	
4	10202	
5		
6		
7	10204	
8	10205	
9	10300	
10	10301	
11	10302	
12	10303	
13	10304	
14		
15	10402	
16	10403	
17	10400	
18	10401	
19	10502	
20		
21	10501	
22		
23		
24	10907	

Modifiche:

Segue Fg. 182

CONNETTORE : X3

ARMADIO POTENZA	SIGLA PARTE FISSA	SIGLA PARTE MOBILE
	P10.1 - X3	P10.1 - X3
CUBICOLO UNITA`	SIGLA PARTE FISSA	SIGLA PARTE MOBILE
	C10.1 - X3	C10.1 - X3

PIN	FILO
1	10600
2	10601
3	
4	10604
5	10606
6	10702
7	10703
8	10704
9	10705
10	10706
11	
12	2706
13	2707
14	2709
15	2710
16	2711
17	2713
18	11001
19	11002
20	
21	2414
22	2415
23	2417
24	2418

Modifiche:

Segue Fg. 183

CONNETTORE : X4

ARMADIO POTENZA	SIGLA PARTE FISSA	SIGLA PARTE MOBILE
	P10.1 - X4	P10.1 - X4
CUBICOLO UNITA`	SIGLA PARTE FISSA	SIGLA PARTE MOBILE
	C10.1 - X4	C10.1 - X4

PIN	FILO
1	13400
2	13407
3	13500
4	13503
5	
6	
7	13502
8	
9	
10	
11	
12	
13	
14	
15	
16	
17	
18	
19	
20	
21	
22	
23	
24	

Modifiche:

Segue Fg. 184

CONNETTORE :	X5	
ARMADIO POTENZA UNITA'	SIGLA PARTE FISSA	SIGLA PARTE MOBILE
	P10.1 - X5	P10.1 - X5
ARM. POTENZA 3 MASTER	SIGLA PARTE FISSA	SIGLA PARTE MOBILE
	P3 - X204	P3 - X204
PIN	FILO	
1	1901	
2	1902	
3	1204	
4	2001	
5	2002	
6	1210	
7	2004	
8	2005	
9	2006	
10	2201	
11	2202	
12	2203	
13	2204	
14	2206	
15	2207	
16		
17		
18		
19		
20		
21		
22		
23		
24	2501	

Modifiche:

Segue Fg.

SIGLA	U. M.	Q.ta`	CODICE	DESCRIZIONE	TIPO	COSTRUTTORE	RIC	NOTE
		1		ARMADIO (DESTRO)	ARC-1070/A	NUOVA CLC		
58TC1		1 *		TRASDUTTORE DI POTENZA TIPO UNIVERSALE	MOD.TUC/1-24Vcc	BOANO		
4CD1		1		CONDIZIONATORE 220V 1000W	CKH 1000-WE	CG RACK		
106CT1		1		TERMOSTATO (15÷65 C)	SK 3112	RITTAL		
17FC2		1		FINECORSA	105CI+077-10A+077PTB10	CEMA		

* MATERIALE GIA` ORDINATO IN PREVENTIVA

Segue Fg. 2

Modifiche:

COMAU DIVISIONE SISTEMI DI LAVORAZIONE MECCANICA	Dis. TECMAUT	DISEGNO N. 565616/54	MACCHINA LINEA LAVORAZIONE	ARMADIO CUBICOLO	COMMESSA N. 56561
	DATA 07/Giu/2002	STD. 140121/12	BASAMENTO MOTORE		CLIENTE FMA
			FAM. B OP.30	UNITA`10.1	

SIGLA	U. M.	Q.ta`	CODICE	DESCRIZIONE	TIPO	COSTRUTTORE	RIC	NOTE
6IA2-8IA1		2	00472724	INTERRUTTORE AUTOMATICO BIPOLARE (2A)	5SX2 202-7	SIEMENS		
6IA2		1	00472796	CALOTTA PER INTERR. AUTOMATICO	5ST1 310	SIEMENS		
134B-134C-135B		3		RELE' INTERFACCIA (2+0) 24V.	EMR020S/24C	EUROGI		
135H-136A-136B		5		RELE' INTERFACCIA (1+0) 24V. (2A)	EMOR1S/24C	EUROGI		
136C-136D								
		1	00461832	GRUPPO LAMPEGGIANTE ASSIEMATO	DL/1P-D	COE		
				COMPOSTO DA:				
19FC5+17FC1		1		FINECORSA SGANCIO I.G. E CONDIZIONATORE				
2FC1-6FC4		2		FINECORSA TRIPOLARE				
2DL1		1		DISPOSITIVO LAMPEGGIANTE				
		1	00480955	TARGA MONITORIA				
		2	00480746	TARGA MONITORIA				
		2	00480951	TARGA MONITORIA				
		2	00480821	TARGA MONITORIA				
		2	00480945	TARGA MONITORIA				
		2	00480820	TARGA MONITORIA				
		2	00480826	TARGA MONITORIA				
		2	00480827	TARGA MONITORIA				
		2	00480828	TARGA MONITORIA				
6LF4		1	00413738	PORTALAMPADA CON TUBO FLUORESCENTE	PK1000-1M/G	COE		

Modifiche: 26.06.91

Segue Fg. 3

SIGLA	U. M.	Q.ta`	CODICE	DESCRIZIONE	TIPO	COSTRUTTORE	RIC	NOTE
		230	00420168	MORSETTO 4 mmq.	WDU 4-10201.0	WEIDMULLER		
		5	00420190	MORSETTO SEZIONATORE	WTR 2,5-10111.0	WEIDMULLER		
		2	00420180	MORSETTO PORTAFUSIBILE	WSI 6-10122.0	WEIDMULLER		
		2	00471222	FUSIBILE 2A.	2A. 5x20	COMMERCIALE		
X1-X2-X3-X4		4	00412373	CONNETTORE MASCHIO 24 POLI	DSTV-K-S24	WEIDMULLER		
X1-X2-X3-X4		4	00412386	BASE PORTA CONNETTORI 24 POLI	HB-24-AG-VS	WEIDMULLER		
		8	00480402	TARGA IDENTIFICAZIONE PRESE - SPINE				
		2	00412358	CALOTTA PER FISSAGGIO CAVI ENCODER	N.CAT.70.060.1628	WIELAND		
		2	00412357	BASE PRESSACAVO	N.CAT.70.320.1628	WIELAND		
		3	00412025	CONNETTORE FISSO 3 POLI				
				COMPLETO DI TARGHE				
		9	00412021	CONNETTORE FISSO 4 POLI				
				COMPLETO DI TARGHE				
		4	00412023	CONNETTORE FISSO 5 POLI				
				COMPLETO DI TARGHE				
		Q.B.	00421703	BINARIO PER TARGHETTE CLIP		MODERNOTECNICA		
		42	00421702	TARGHETTA CLIP		MODERNOTECNICA		
		1pz		PIASTRA DI COPERTURA FORO CONNETTORE	NC/115/PE	NUOVA CLC		(conf. 10 pz.)

Modifiche: 05.12.91

Segue Fg. 4

SIGLA	U. M.	Q.ta`	CODICE	DESCRIZIONE	TIPO	COSTRUTTORE	RIC	NOTE
		1 *		UNITA' SINUMERIK	6FC3-541-0AC-Z	SIEMENS		
		1 *		IMMISSIONE ESTERNA DATI	F72	SIEMENS		
		1 *		PULSANTIERA MACCHINA	J81	SIEMENS		
		1 *		TESTI IN ITALIANO	J24	SIEMENS		
		1 *		SCHEDE ENCODER (DIGITALI)	K30	SIEMENS		
		1 *		SCHEDA COLLEGAMENTO BUS	N75	SIEMENS		
		1 *		ACCOPPIAMENTO DIGITALE	L03	SIEMENS		

* MATERIALE GIA` ORDINATO IN PREVENTIVA

Segue Fg. 5

Modifiche: 26.06.91

SIGLA	U. M.	Q.ta`	CODICE	DESCRIZIONE	TIPO	COSTRUTTORE	RIC	NOTE
		1 *		TELAIO MINIEG	P06	SIEMENS		
		5 *		CONNETTORE FRONTALE	6ES5-497-4UB31	SIEMENS		
		3 *		SCHEDA 32 INPUT 24Vcc	6ES5-430-4UA12	SIEMENS		
		2 *		SCHEDA 32 OUTPUT 24Vcc (0,5A)	6ES5-451-4UA12	SIEMENS		

* MATERIALE GIA` ORDINATO IN PREVENTIVA

Segue Fg. 6

Modifiche:

SIGLA	U. M.	Q.ta`	CODICE	DESCRIZIONE	TIPO	COSTRUTTORE	RIC	NOTE
		1 *		CAVO NC/AZIONAMENTO ASSI	6FX1-400-2BC-Z 2.5 mt.	SIEMENS		
		1 *		CAVO NC/ENCODER ASSE Z	6FC9-344-2BB 5mt.	SIEMENS		
		1 *		CAVO N75/S5 BUS	6FC9-340-7HZ 35mt.	SIEMENS		
		1 *		CAVO NC/P06	6FC9-344-2AM	SIEMENS		

Modifiche:

* MATERIALE GIA` ORDINATO IN PREVENTIVA

Segue Fg. 7

SIGLA	U. M.	Q.ta`	CODICE	DESCRIZIONE	TIPO	COSTRUTTORE	RIC	NOTE
55AL1		1 *		AZIONAMENTO ASSI DIGITALE	6SC6101-2D-Z-A70	SIEMENS		
					G10-T11-V12-B12			
		1 *		CAVO SEGNALI MOTORE ASSE Z	6FC9-348-5BB 5mt.	SIEMENS		
	mt.	1 *	00491558	CAVO MOTORE ASSE Z COMPOSTO DA:	6FC9-348-4LB-2 5mt.	SIEMENS		
		1	00491543	CAVO SCIOLTO				
		1	00491524	CONNETTORE LATO MOTORE				
		1	00426148	PRESSACAVO				
		#		MOTORE ASSE Z	1FT5102-0AC01-1-Z-	SIEMENS		
					K84-K04-K42-K93			

* MATERIALE GIA` ORDINATO IN PREVENTIVA

\# NON ORDINARE: GIA` SU DISTINTE BASI MECCANICHE

Segue Fg. 8

Modifiche:

SIGLA	U. M.	Q.ta`	CODICE	DESCRIZIONE	TIPO	COSTRUTTORE	RIC	NOTE
100SL2		1	00401121	SELETTORE A CHIAVE BLU (3 POSIZIONI)	080SCU20+F038	CEMA		
					080BF20V+080B02V			
9SL1-24SL1		6	00401140	SELETTORE A CHIAVE NERA (2 POSIZIONI)	080SCD09+F034+080BF11V	CEMA		
100SL1-101SL1								
102SL1-110SL1								
19SL3		1	00401111	SELETTORE A CHIAVE GIALLA (2 POSIZIONI)	080SCIDC03+F033+080BF11V	CEMA		
35SL1		1		SELETTORE A CHIAVE GIALLA	080SCIDC03+F033	CEMA		
					080BF20V			
100PS1		1	00400120	PULSANTE NERO CON GUARDIA	080PNG+080BF11V	CEMA		
100PS2		1	00400123	PULSANTE GIALLO CON GUARDIA	080PGG+080BF11V	CEMA		
24PS2-103PS1		2	00400122	PULSANTE VERDE CON GUARDIA	080PVG+080BF11V	CEMA		
24PS1		1		PULSANTE EMERGENZA A FUNGO ROSSO	080RER+080BF11V	CEMA		
100PS3		1	00400124	PULSANTE BLU CON GUARDIA	080PBLG+080BF11V	CEMA		
103PS2		1	00400121	PULSANTE ROSSO CON GUARDIA	080PRG+080BF11V	CEMA		

Modifiche:

Segue Fg. 9

SIGLA	U. M.	Q.ta`	CODICE	DESCRIZIONE	TIPO	COSTRUTTORE	RIC	NOTE
132LS2		1	00402300	LAMPADA SPIA ROSSA SENZA TRASFORMATORE	080LSRD+080ADV	CEMA		
132LS1		1	00402302	LAMPADA SPIA GIALLA SENZA TRASFORMATORE	080LSGD+080ADV	CEMA		
9LS1-24LS1		2	00402303	LAMPADA SPIA BIANCA SENZA TRASFORMATORE	080LSBD+080ADV	CEMA		
8PR1		1		PRESA 110V. 2P+T	471 254	PALAZZOLI		

Modifiche: 26.06.91

Segue Fg. 10

SIGLA	U. M.	Q.ta`	CODICE	DESCRIZIONE	TIPO	COSTRUTTORE	RIC	NOTE
		4		LAMPADINA	BA9S-24V/3W	CEMA		
		12	00402940	TAPPO	080TPF	CEMA		
		19	00480230	TARGHETTE PANTOGRAFATE SEC. DIS. FG.7÷8	080TN	CEMA		
		1		TARGA (EMERGENZA)	080TGR	CEMA		
		2	00480516	TARGA PANTOGRAFATA SEC. DIS. FG.1	90 X 25 mm.			
		2		TARGA FUNZIONI SEC. DIS. FG.9				
		Q.B.	00420500	BARRA RACCOGLITRICE 90 mmq.	SSch 15x6x1	WEIDMULLER		
		Q.B.	00420505	STAFFA PER BARRA	AK95	WEIDMULLER		
		2		SOSTEGNO PER BARRA	SH2SKrG	WEIDMULLER		
		Q.B.	00420326	BARRA RACCOGLITRICE IN RAME	SSch 10x3	WEIDMULLER		
		Q.B.	00420328	STAFFA PER BARRA	ZB4	WEIDMULLER		
		2	00420327	SOSTEGNO PER BARRA	SH1PA	WEIDMULLER		
		1		PRESSACAVO A 2 VIE	2024136	CARPANETO		

Modifiche:

Segue Fg. 11

SIGLA	U. M.	Q.ta`	CODICE	DESCRIZIONE	TIPO	COSTRUTTORE	RIC	NOTE
		23	00480504	TARGA PER BORDO MACCHINA	40 X 10 (FG. 49)			
75RC1		3		SOPPRESSORE TRIFASE 550V. 45KW	RC1/20-550Z Art. 23062	MURRELEKTRONIK		
		1	00402780	PULSANTIERA PORTATILE HAND HELD				
		2	00402781	SCATOLA CONNESSIONE PER HAND HELD				

Modifiche: 26.06.91

Segue Fg.

SIGLA	U. M.	Q.ta`	CODICE	DESCRIZIONE	TIPO	COSTRUTTORE	RIC	NOTE
				ARMADIO COMPOSTO DA:				
		/		MODULO 1200 (1200x2000x500)	PE 1200	NUOVA CLC		
		2		MODULO 800 (800x2000x500)	PE 800	NUOVA CLC		
		/		MODULO 400 (400x2000x500)	PE 400	NUOVA CLC		
		1		PANNELLO INTERMEDIO (95X1606)	NC/101/PE	NUOVA CLC		
		2		INSERTO PER CHIUSURA PORTA	U 69	NUOVA CLC		
		1		CHIAVE	U 69	NUOVA CLC		
		/		PANNELLO SEPARATORE	NC/107/PE-LS	NUOVA CLC		
		2pz.		SQUADRETTE DI SOLLEVAMENTO	SQS/N	NUOVA CLC		(conf. 2 pz.)
		/		PARETE LATERALE	NC/103/PE	NUOVA CLC		
		1		PANNELLO PORTACONNETTORI (7 FORI)	NC/108/PE	NUOVA CLC		
		2pz.		PIASTRA COPERTURA FORO CONNETTORE	NC/115/PE	NUOVA CLC		(conf.10 pz.)

Modifiche:

Segue Fg. 2

SIGLA	U. M.	Q.ta`	CODICE	DESCRIZIONE	TIPO	COSTRUTTORE	RIC	NOTE
		1		SBARRA DI RAME 12x5 mm. L=2m.	3ZB1395	SIEMENS		
		3		MORSETTI DI ALLACCIAMENTO 16-120 mmq.	8SU1921-2AC00	SIEMENS		
		4pz		SUPPORTO PORTASBARRE	3VX4280-2R	SIEMENS		(conf. 2pz)
		1		CALOTTA PROTEZIONE MORSETTI	3VX4280-2S	SIEMENS		
		2		COPERTURA SBARRE 12x5 mm. L=1m.	8GR5010	SIEMENS		
1IA1-50IA1		2		ADATTATORE PER INTERRUTTORI 3V.3	3VE9307-5AA00	SIEMENS		
75IA1		1		ADATTATORE PER INTERRUTTORI 3V.4-3V.5	8US1010-4AA00	SIEMENS		

Modifiche:

Segue Fg. 3

SIGLA	U. M.	Q.ta`	CODICE	DESCRIZIONE	TIPO	COSTRUTTORE	RIC	NOTE
75IA1		1	00420712	INTERR. AUTOMATICO TRIPOLARE (80÷100A)	3VE5201-0CT00	SIEMENS		
55IA1		1	00470206	INTERR. AUTOMATICO TRIPOLARE (28÷40A)	3VE4200-0CR00	SIEMENS		
1IA1-50IA1		2	00470130	INTERR. AUTOMATICO TRIPOLARE (10÷16A)	3VE3000-2MA00	SIEMENS		
4IA1		1	00470128	INTERR. AUTOMATICO TRIPOLARE (4÷6,3A)	3VE3000-2KA00	SIEMENS		
		1conf.		CALOTTE COPRIMORSETTI PER 3V.4	3VZ9 427	SIEMENS		(conf. 2pz)
		1conf.		CALOTTE COPRIMORSETTI PER 3V.5	3VZ7 527	SIEMENS		(conf. 2pz)

Modifiche: 26.06.91

Segue Fg. 4

SIGLA	U. M.	Q.ta`	CODICE	DESCRIZIONE	TIPO	COSTRUTTORE	RIC	NOTE
4IA1-50IA1		2	00470140	CONTATTO AUSILIARIO PER 3V.3	3VE9301-1AA00	SIEMENS		
55IA1		1	00470208	CONTATTO AUSILIARIO PER 3V.4	3VE9421-1AA00	SIEMENS		
75IA1		1	00470213	CONTATTO AUSILIARIO PER 3V.5	3VX7521-1AB00	SIEMENS		
12IA2		1	00472598	INTERR. AUTOMATICO UNIPOLARE (25A)	5SX2 125-7	SIEMENS		
9IA2-12IA4		2	00472595	INTERR. AUTOMATICO UNIPOLARE (10A)	5SX2 110-7	SIEMENS		
12IA5-12IA6		3	00472594	INTERR. AUTOMATICO UNIPOLARE (8A)	5SX2 108-7	SIEMENS		
14IA2								
14IA1-15IA1		2	00472593	INTERR. AUTOMATICO UNIPOLARE (6A)	5SX2 106-7	SIEMENS		
12IA3		1	00472592	INTERR. AUTOMATICO UNIPOLARE (4A)	5SX2 104-7	SIEMENS		

Modifiche:

Segue Fg. 5

SIGLA	U. M.	Q.ta`	CODICE	DESCRIZIONE	TIPO	COSTRUTTORE	RIC	NOTE
6IA1		1	00472724	INTERR. AUTOMATICO BIPOLARE (2A)	5SX2 202-7	SIEMENS		
6IA1		1	00472796	CALOTTA PER INTERR. AUTOMATICO	5ST1 310	SIEMENS		
4IA2		1		INTERR. AUTOMATICO BIPOLARE (6A)	5SX2 206-8	SIEMENS		
4IA2-12IA4		6	00472798	CONTATTO AUSILIARIO PER 5SX	5SX9-100	SIEMENS		
12IA6-14IA1								
14IA2-15IA1								

Modifiche:

Segue Fg. 6

SIGLA	U. M.	Q.ta`	CODICE	DESCRIZIONE	TIPO	COSTRUTTORE	RIC	NOTE
4TR1		1		TRASFORMATORE MONOFASE	POTENZA 2KVA	COMMERCIALE		
				SCHERMO ELETTROSTATICO	PRIMARIO 380V +5% +10%			
					SECONDARIO 220V			
12AL1		1		ALIMENTATORE LIVELLATO 24Vcc (25A)	ABL 24/25/380 +5 +10	BUCCI		
9AL1		1		ALIMENTATORE LIVELLATO 24Vcc (18A)	ABL 24/15/380 +5 +10	BUCCI		

Modifiche:

Segue Fg. 7

SIGLA	U. M.	Q.ta`	CODICE	DESCRIZIONE	TIPO	COSTRUTTORE	RIC	NOTE
9MT1-17MT1		5	00450116	CONTATTORE TRIPOLARE (16A) 24V.	3TB4217-0BB4	SIEMENS		
25MT1-35MT1								
35MT2								
36MT2-36MT5		2		CONTATTORE TRIPOLARE (110A) 24V.	3TB5017-0BB4	SIEMENS		
36MT2-36MT5		2conf.		CALOTTA COPRIMORSETTI	3TX6506-3B	SIEMENS		(conf. 6pz)
25B-27C-27E		4		RELE` A TEMPO RIT. DISECCITAZIONE	7PX1540-1AB30	SIEMENS		
27G								
35A		1		RELE` A TEMPO RIT. ECCITAZIONE	7PX1040-1AB30	SIEMENS		

Modifiche:

Segue Fg. 8

SIGLA	U. M.	Q.ta`	CODICE	DESCRIZIONE	TIPO	COSTRUTTORE	RIC	NOTE
27A		1	00450809	RELE` AUSILIARIO (8+0) 24V	3TH8280-0BB4	SIEMENS		
17A-20A-20B		20		RELE` AUSILIARIO (3+1) 24V.	3TH8031-0BB4	SIEMENS		
20D-20E								
20F-24A-24B								
24C-25B-27C								
27E-27F-27G								
30A-30B								
31A-31B-32C								
35A								
27B-27D		2	00450805	RELE` AUSILIARIO (4+4) 24V.	3TH8244-0BB4	SIEMENS		
134A-134H-135A		5		RELE` INTERFACCIA (2+0) 24V.	EMR020S/24C	EUROGI		
135C-135D								
30E		1		RELE` AUSILIARIO (6+2) 24V.	3TH8262-0BB4	SIEMENS		

Modifiche:

Segue Fg. 9

SIGLA	U. M.	Q.ta`	CODICE	DESCRIZIONE	TIPO	COSTRUTTORE	RIC	NOTE
X1-X2-X3-X4-X5		5	00412375	CONNETTORE FEMMINA 24 POLI	DSTV-K-BZ4	WEIDMULLER		
X1-X2-X3-X4-X5		5	00412386	BASE PORTA CONNETTORI 24 POLI	HB-24-AG-VS	WEIDMULLER		
		10	00480402	TARGA IDENTIFICAZIONE PRESE - SPINE				
		2	00480516	TARGHE PANTOGRAFATE SEC. DIS. FG.1		COMMERCIALE		
		2	00461832	GRUPPO LAMPEGGIANTE ASSIEMATO	DL/1P-D	CDE		
				COMPOSTO DA:				
19FC1-19FC2		2		FINECORSA SGANCIO I.G.				
2FC3-2FC4-6FC1		4		FINECORSA TRIPOLARE				
6FC2								
2DL2-2DL3		2		DISPOSITIVO LAMPEGGIANTE				
		Q.B.	00421703	BINARIO PER TARGHETTE CLIP		MODERNOTECNICA		
		67	00421702	TARGHETTA CLIP		MODERNOTECNICA		
6LF1-6LF2		2	00413736	PORTALAMPADA CON TUBO FLUORESCENTE	PK1000-10/G	CDE		

Modifiche:

Segue Fg. 10

SIGLA	U. M.	Q.ta`	CODICE	DESCRIZIONE	TIPO	COSTRUTTORE	RIC	NOTE
		60	00420168	MORSETTO 4 mmq.	WDU 4-10201.0	WEIDMULLER		
		15	00420190	MORSETTO SEZIONATORE	WTR 2,5-10111.0	WEIDMULLER		
		3	00420170	MORSETTO 16 mmq.	WDU16-10204.0	WEIDMULLER		
		3	00420114	MORSETTO 70 mmq.	SAKG32-KrGII	WEIDMULLER		
VR1		2		SOPPRESSORE	LG-A03 Art. 26004	MURRELEKTRONIK		
VR		29	00473535	SOPPRESSORE VARISTORE 24Vcc	VG-S01/24 Art.26052	MURRELEKTRONIK		
19SL1-19SL2		2	00401111	SELETTORE A CHIAVE GIALLA	080SCIDC03+F033+080BF11V	CEMA		
19SL1-19SL2		2	00480230	TARGA NEUTRA	080TN	CEMA		
		1	00480955	TARGA MONITORIA				
		2	00480746	TARGA MONITORIA				
		2	00480951	TARGA MONITORIA				
		2	00480821	TARGA MONITORIA				
		2	00480945	TARGA MONITORIA				
		2	00480826	TARGA MONITORIA				
		2	00480827	TARGA MONITORIA				
		2	00480828	TARGA MONITORIA				
		Q.B.	00420500	BARRA RACCOGLITRICE 90 mmq.	SSch 15x6x1	WEIDMULLER		
		Q.B.	00420505	STAFFA PER BARRA	AK95	WEIDMULLER		
		2		SOSTEGNO PER BARRA	SH2SKrG	WEIDMULLER		
106CT2		1		TERMOSTATO (15÷65 C)	SK 3112	RITTAL		

Modifiche: 26.06.91

Segue Fg. 11

SIGLA	U. M.	Q.ta`	CODICE	DESCRIZIONE	TIPO	COSTRUTTORE	RIC	NOTE
50ATR1		1 *		AUTOTRASFORMATORE 380/165V 8KVA	4AP4372-7CB	SIEMENS		
50RS1		3 *		RESISTENZE A FILO COMPLETE DI SUPPORTO	22 OHM-150W	COMMERCIALE		
75XL1		1		REATTANZA TRIFASE (55KW)	4LP1-637-1Y	SIEMENS		
		2		SCATOLA DERIVAZIONE	2001586	CARPANETO		
		2		PRESSACAVO A 2 VIE	2024136	CARPANETO		

* MATERIALE GIA` ORDINATO IN PREVENTIVA

Modifiche:

Segue Fg. 12

SIGLA	U. M.	Q.ta`	CODICE	DESCRIZIONE	TIPO	COSTRUTTORE	RIC	NOTE
P10.1 -X1		6	00412380	CONNETTORE MASCHIO 24 POLI VOLANTE	HE-24-Sti-S	WEIDMULLER		
P10.1 -X2								
P10.1 -X3								
P10.1 -X4								
P10.1 -X5								
P3- X204								
P10.1 -X1		4	00412377	CONNETTORE FEMMINA 24 POLI VOLANTE	HE-24-Bu-S	WEIDMULLER		
P10.1 -X2								
P10.1 -X3								
P10.1 -X4								
		10	00412383	GUSCIO 24 POLI	HB-24-Sts-1-21	WEIDMULLER		
		10	00480402	TARGA IDENTIFICAZIONE PRESE-SPINE				

Modifiche:

Segue Fg.

COMAU DIVISIONE SISTEMI DI LAVORAZIONE MECCANICA

Dis. TECMAUT	DISEGNO N. 565616/29	MACCHINA LINEA LAVORAZIONE	ARMADIO POTENZA	COMMESSA N. 56561	Fg. n. 12
DATA 07/Giu/2002	STD. 140121/11	BASAMENTO MOTORE		CLIENTE FMA	di 12
		FAM. B OP.30	UNITA`10.1		

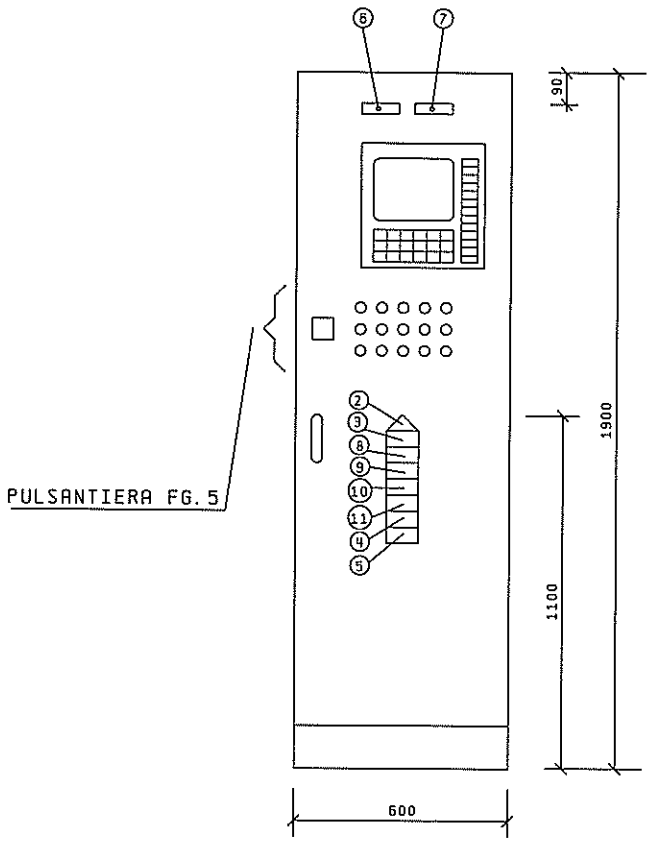

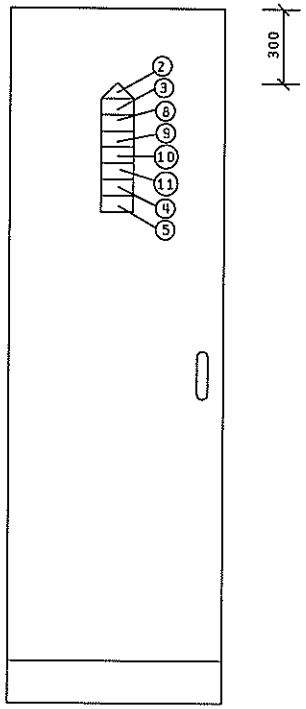

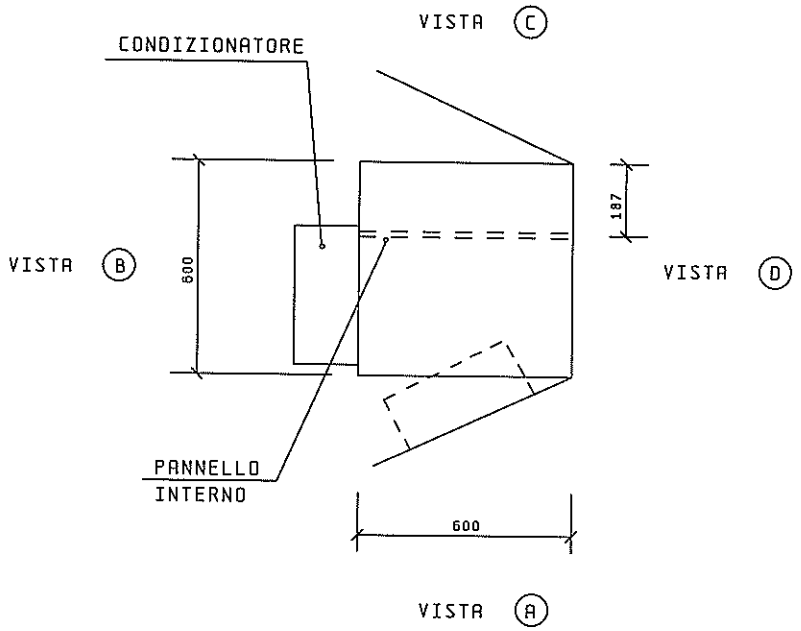

ARMADIO TIPO ARC-107D/A

② TARGA COD. 00480746
③ TARGA COD. 00480821
④ TARGA COD. 00480945
⑤ TARGA COD. 00480951
⑥ TARGA COD. 00480516 PANTOGRAFARE LA DICITURA: 56561 (Altezza caratteri 15 mm)
⑦ TARGA COD. 00480516 PANTOGRAFARE LA DICITURA: UNITA' 10.1 (Altezza caratteri 15 mm)
⑧ TARGA COD. 00480826
⑨ TARGA COD. 00480827
⑩ TARGA COD. 00480820
⑪ TARGA COD. 00480828

Modifiche: 26.06.91

Segue Fg. 2

COMAU DIVISIONE SISTEMI DI LAVORAZIONE MECCANICA	Dis. TECMAUT	DISEGNO N. 565616/54	MACCHINA LINEA LAVORAZIONE	COMPLESSIVO CUBICOLO DESTRO	COMMESSA N. 56561	Fg. n. 1
	DATA 07/Giu/2002	STD. 140121/02	BASAMENTO MOTORE		CLIENTE FMA	di 49
			FAM. B OP.30	UNITA`10.1		

SIGLE CONNETTORI (1)

30FC1-30FC2
31FC1
109CP1
110FC1-110FC2
110FC3-110FC4
110FC5
31EV1-31EV2
31EV3-31EV4
40EV1

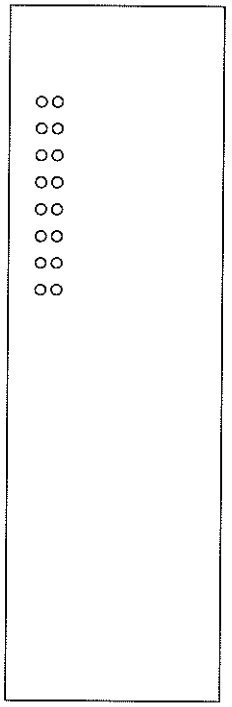

VISTA (D) DALL'INTERNO

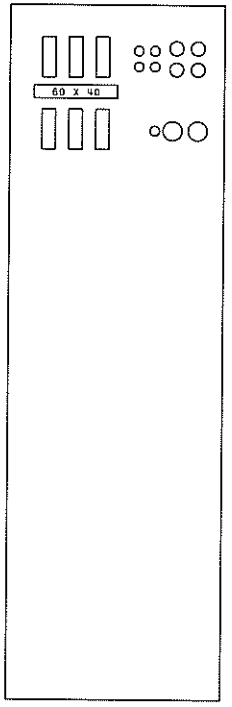

VISTA (B) DALL'INTERNO

SIGLE SPINE FISSE (2)

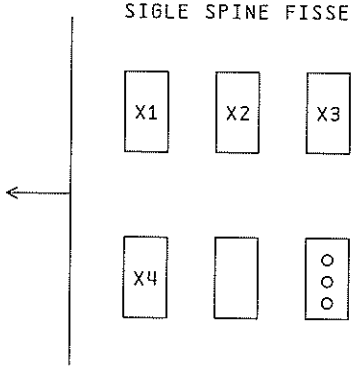

(1) PANTOGRAFARE SU TARGHE INTERNO CUBICOLO FORNITE INSIEME AL CONNETTORE FISSO
NB. ALL'ESTERNO CUBICOLO LE TARGHE CONNETTORI VANNO PANTOGRAFATE ANTEPONENDO ALLA SIGLA DEL CONNETTORE LA SIGLA DELL'UNITA`
(ESEMPIO: UNITA` 03.1 PANTOGRAFARE 03.1-30FC1)

(2) PANTOGRAFARE SU TARGHE COD. 00480402 INTERNO CUBICOLO
NB. ALL'ESTERNO CUBICOLO LE TARGHE 00480402 VANNO PANTOGRAFATE ANTEPONENDO ALLA SIGLA DELLA SPINA FISSA LA SIGLA C SEGUITA DALL'UNITA`
(ESEMPIO: UNITA` 03.1 PANTOGRAFARE C03.1-X1)

Modifiche: 05.12.91

Segue Fg. 3

COMAU DIVISIONE SISTEMI DI LAVORAZIONE MECCANICA	Dis. TECMAUT	DISEGNO N. 565616/54	MACCHINA LINEA LAVORAZIONE	VISTE INTERNE CUBICOLO	COMMESSA N. 56561	Fg. n. 2
	DATA 30/Set/2002	STD. 140121/02	BASAMENTO MOTORE		CLIENTE FMA	di 49
			FAM. B OP. 30	UNITA`10.1		

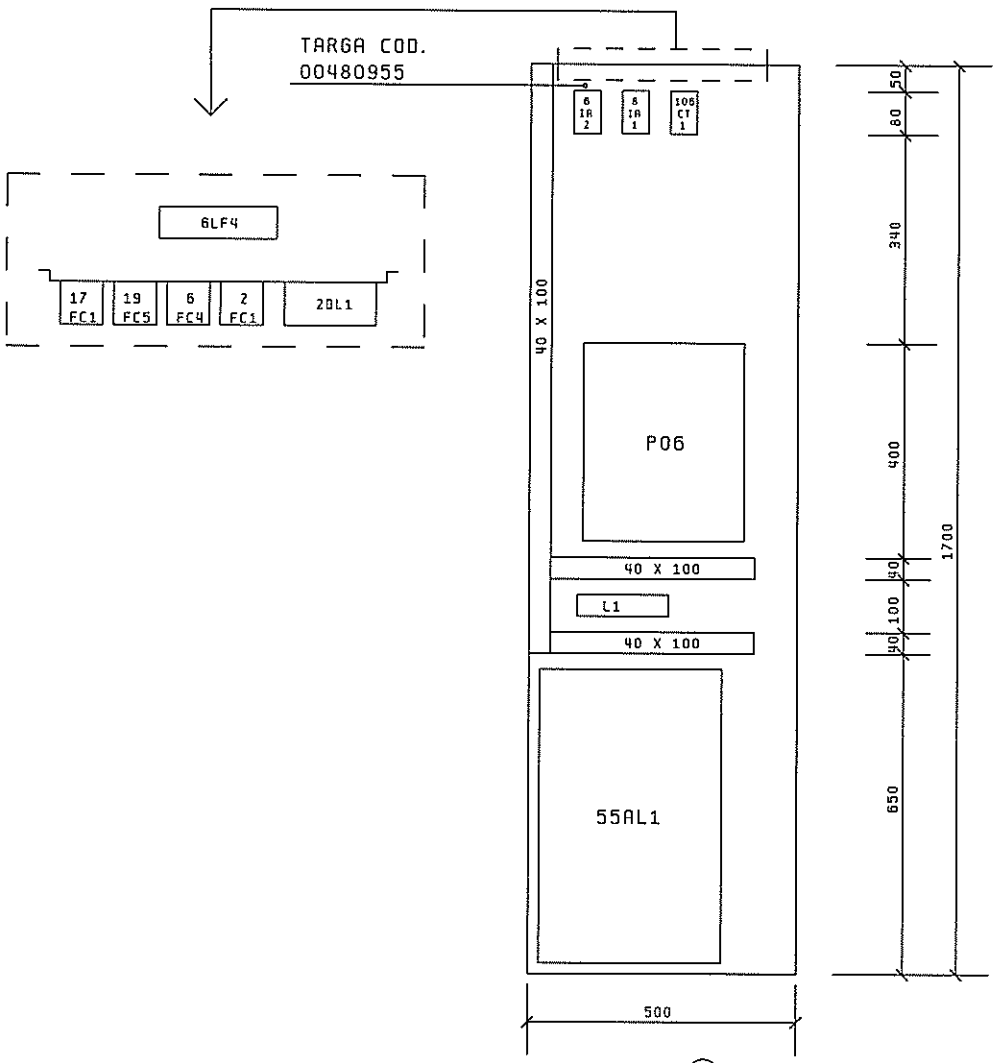

VISTA (A)

PANNELLO INTERNO

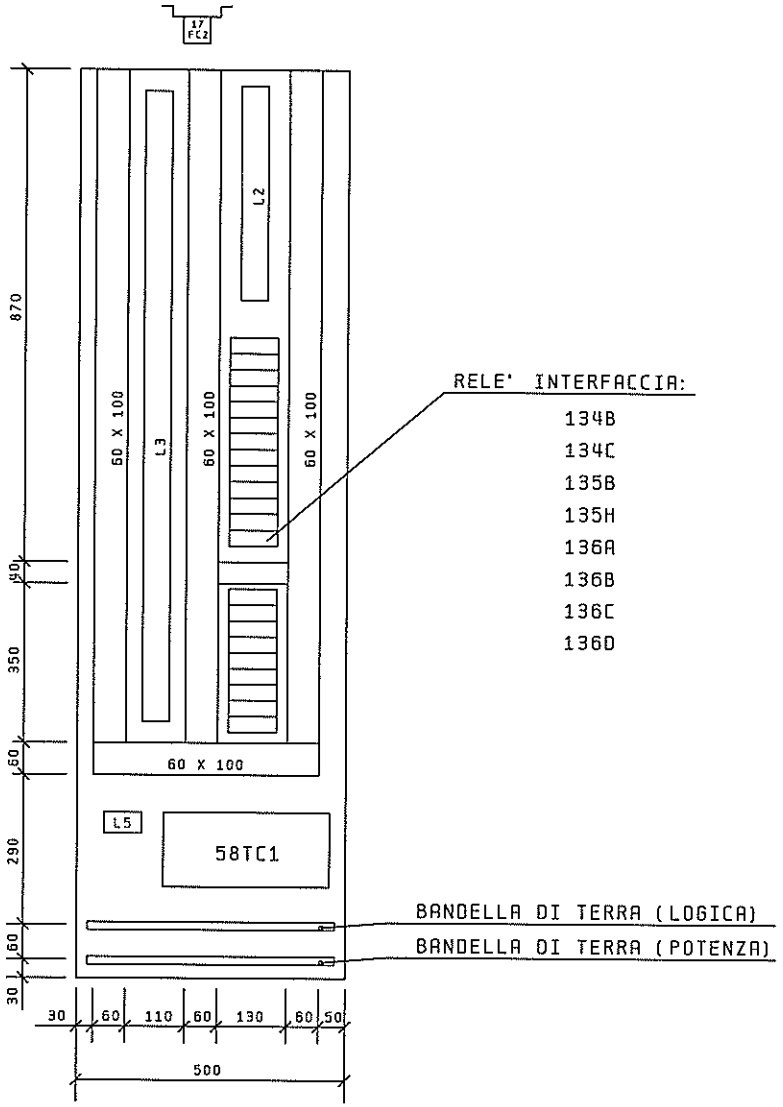

VISTA (C)

PANNELLO INTERNO

Modifiche: 26.06.91

Segue Fg. 4

COMAU DIVISIONE SISTEMI DI LAVORAZIONE MECCANICA	Dis. TECMAUT	DISEGNO N. 565616/54	MACCHINA LINEA LAVORAZIONE	TOPOGRAFICO PANNELLO	COMMESSA N. 56561	Fg. n. 3
	DATA 07/Giu/2002	STD. 140121/02	BASAMENTO MOTORE	INTERNO CUBICOLO	CLIENTE FMA	di 49
			FAM. B OP.30	UNITA`10.1		

L1

1401
1402
1403
1404

L2

2R1M	
2S1M	
2T1M	
✳	
✳	
✳	
2807M	
2808M	
408	
411	
✳	
✳	
✳	
Sch.	
901	
905	
✳	
1210	
1211	
✳	
1401	
1402	
1403	
1404	
1501	
1502	
1503	
✳	
✳	
3005	3006
3015	3007
2402	10904
3022	10905
3023	10906
3101	11100
3105	11101
✳	
✳	
✳	

LEXAN

L3

10000	10801	13301	13900	2402
10001	10802	13302	13901	2405
10002	10803	13303	13902	2406
10003	10804	13304	13903	✳
10005	10805	13305	13904	2706
10006	10806	13306	13905	2707
10007	10807	13307	13906	2709
10100	10900	✳	13907	2710
10101	10901	✳	✳	2711
10102	10902	13403	✳	2713
10103	10903	13404	Sch.	✳
10104	✳	13405	901	3203
10105	✳	13406	905	✳
10106	✳	13504	✳	
10107	✳	13505	1210	
10203	✳	13506		
10206	✳	13600		
10207	11002	13601		
10305	11003	13602		
10306	11004	13603	1211	
10307	11005	13604		
10404	11006	13605		
10405	11007	13606	1401	
10406	✳	13607		
10407	✳	13700		
10500	11102	13701		
10501	11103	13702		
10503	11104	13703	✳	
10504	11105	13704	✳	
10505	11106	13705	✳	
10506	11107	13706	1402	
10507	13200	13707	1403	
10602	13201	13800		
10603	13202	13801	1404	
10605	13203	13802		
10607	13204	13803	✳	
✳	13205	13804	1502	
10700	13206	13805	✳	
10701	13207	13806	1905	
10800	13300	13807	✳	

L5

1502
✳
✳
5801
✳
✳

Modifiche: 26.06.91

Segue Fg. 5

COMAU DIVISIONE SISTEMI DI LAVORAZIONE MECCANICA	Dis. TECMAUT	DISEGNO N. 565616/54	MACCHINA LINEA LAVORAZIONE	MORSETTIERE L1-L2-L3-L5	COMMESSA N. 56561	Fg. n. 4
	DATA 21/Giu/2002	STD. 140121/02	BASAMENTO MOTORE	CUBICOLO	CLIENTE FMA	di 49
			FAM. B OP. 30	UNITA`10.1		

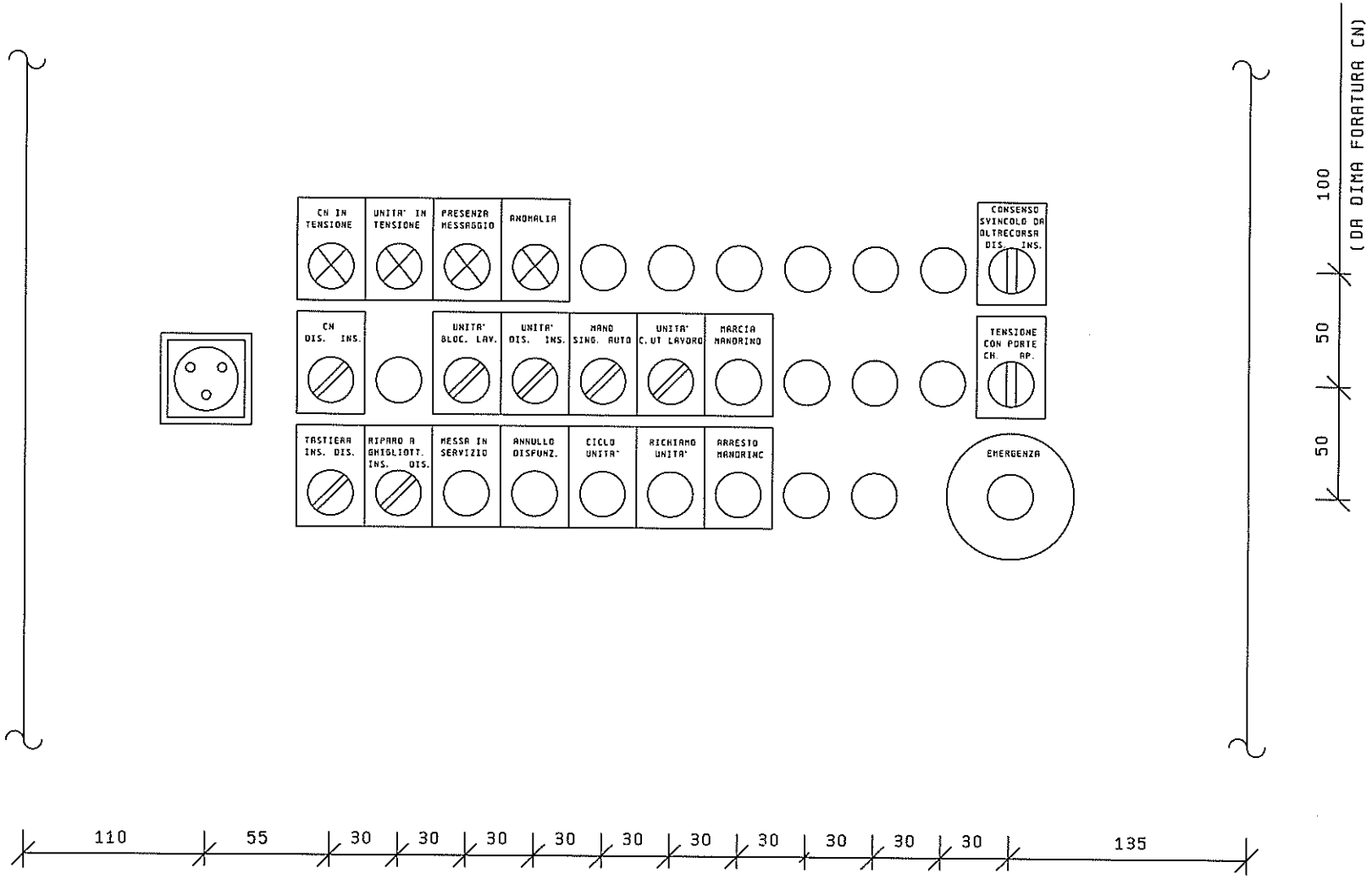

N. 32 FORI Ø 22,3mm.

Modifiche:

Segue Fg. 6

COMAU DIVISIONE SISTEMI DI LAVORAZIONE MECCANICA	Dis. TECMAUT	DISEGNO N. 565616/54	MACCHINA LINEA LAVORAZIONE	PULSANTIERA CUBICOLO	COMMESSA N. 56561	Fg. n. 5
	DATA 07/Giu/2002	STD. 140121/02	BASAMENTO MOTORE		CLIENTE FMA	di 49
			FAM. B OP.30	UNITA`10.1		

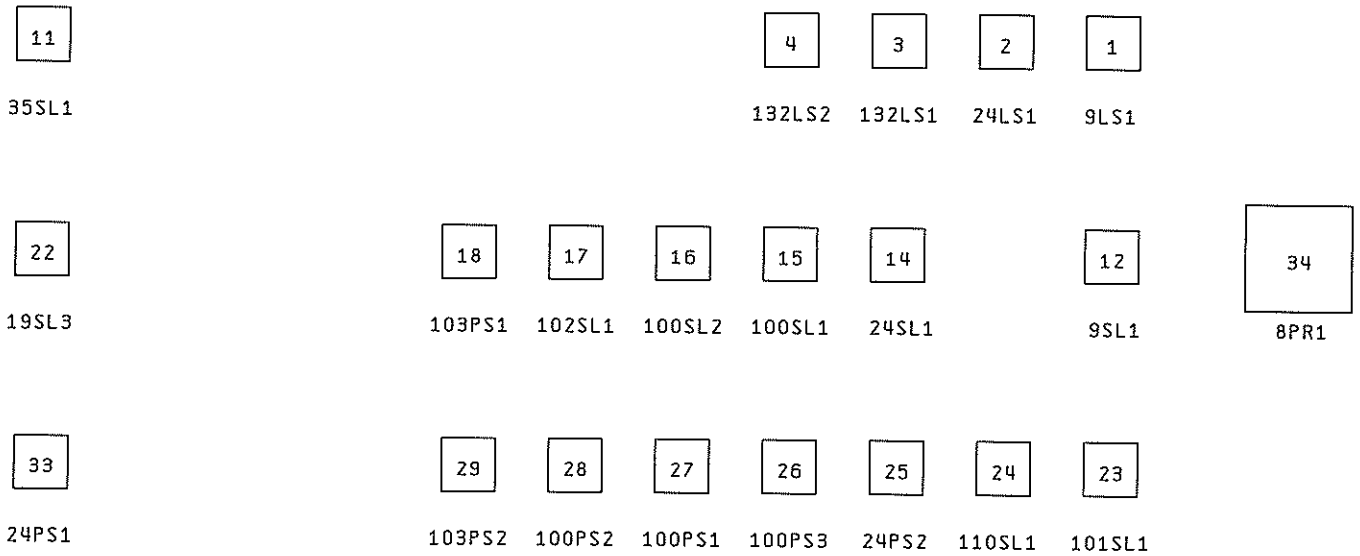

Modifiche:

Segue Fg. 7

COMAU DIVISIONE SISTEMI DI LAVORAZIONE MECCANICA	Dis. TECMAUT	DISEGNO N. 565616/54	MACCHINA LINEA LAVORAZIONE	VISTA POSTERIORE PULSANTIERA	COMMESSA N. 56561	Fg. n. 6
	DATA 07/Giu/2002	STD. 140121/02	BASAMENTO MOTORE	CUBICOLO	CLIENTE FMA	di 49
			FAM. B OP.30	UNITA`10.1		

N°	TIPO	SIGLA	DICITURA
1	080LSBD 080ADV	9LS1	CN IN TENSIONE
2	080LSBD 080ADV	24LS1	UNITA' IN TENSIONE
3	080LSGD 080ADV	132LS1	PRESENZA MESSAGGIO
4	080LSRD 080ADV	132LS2	ANOMALIA
5			
6			
7			
8			
9			
10			
11	080SCIDC03 F033 080BF20V	35SL1	CONSENSO SVINCOLO DA OLTRECORSA DISINSERITO INSERITO
12	080SCD09 F034 080BF11V	9SL1	CONTROLLO NUMERICO DISINSERITO INSERITO

N°	TIPO	SIGLA	DICITURA
13			
14	080SCD09 F034 080BF11V	24SL1	UNITA' BLOCCO LAVORO
15	080SCD09 F034 080BF11V	100SL1	UNITA' DISINSERITA INSERITA
16	080SCU20 F038 080BF20V 080B02V	100SL2	UNITA' SINGOLO MANO AUTO
17	080SCD09 F034 080BF11V	102SL1	UNITA' C.UTENSILE LAVORO
18	080PVG 080BF11V	103PS1	MARCIA MANDRINO
19			
20			
21			
22	080SCIDC03 F033 080BF11V	19SL3	TENSIONE CON PORTE CHIUSE APERTE
23	080SCD09 F034 080BF11V	101SL1	TASTIERA INSERITA DISINSERITA
24	080SCD09 F034 080BF11V	110SL1	RIPARO A GHIGLIOTTINA INSERITO DISINSERITO

Segue Fg. 8

Modifiche: 26.06.91

N°	TIPO	SIGLA	DICITURA
25	080PVG 080BF11V	24PS2	MESSA IN SERVIZIO
26	080PBLG 080BF11V	100PS3	ANNULLO DISFUNZIONI
27	080PNG 080BF11V	100PS1	CICLO UNITA`
28	080PGG 080BF11V	100PS2	RICHIAMO UNITA`
29	080PRG 080BF11V	103PS2	ARRESTO MANDRINO
30			
31			
32			
33	080RER 080BF11V	24PS1	EMERGENZA
34	471 254	8PR1	
35			
36			

N°	TIPO	SIGLA	DICITURA
37			
38			
39			
40			
41			
42			
43			
44			
45			
46			
47			
48			

Modifiche:

Segue Fg. 9

COMMESSA : 56561		OPERAZIONE : 30		UNITA' : 10.1	
NO.	SELEZIONE FUNZIONE	NO.	SELEZIONE FUNZIONE	NO.	SELEZIONE FUNZIONE
0	PROVA LAMPADE				
1	SBLOCCAGGIO RIPARI	31		61	
2	BLOCCAGGIO RIPARI	32		62	
3	LAVORO UNITA'	33		63	
4	RITORNO UNITA'	34		64	
5		35		65	
6		36		66	
7		37		67	
8	POSIZ. CAMBIO UTENSILI	38		68	
9		39		69	
10		40		70	
11	POSIZ. INIZIO CICLO	41		71	
12		42		72	
13		43		73	
14		44		74	
15		45	AP. RIPARO A GHIGLIOTT.	75	
16		46	CH. RIPARO A GHIGLIOTT.	76	
17		47		77	
18		48		78	
19		49	ARRESTO PER CAMBIO UT.	79	
20	ESECUZ. BLOCCO SINGOLO	50	CAMBIO UT. ESEGUITO	80	
21		51	AVANZAM. CARRELLO	81	
22		52	INS. BLOCC. LATO DISTRIB.	82	
23		53	INS. BLOCC. LATO CAMBIO	83	
24		54	AVANZAM. CONTRASTO	84	
25		55	RITORNO CONTRASTO	85	
26	JOG+ ASSE Z	56	DIS. BLOCC. LATO CAMBIO	86	
27	JOG- ASSE Z	57	DIS. BLOCC. LATO DISTRIB.	87	
28		58	RITORNO CARRELLO	88	
29		59	INS. BLOCCAGGIO ST. 09	89	
30	ESECUZI. BLOCCO IN MDI	60	DIS. BLOCCAGGIO ST. 09	90	

Modifiche:

Segue Fg. 10

SIGLA	CONT. O TERM.	POSIZIONE LEVA SELETTORE ↖	POSIZIONE LEVA SELETTORE ↑	POSIZIONE LEVA SELETTORE ↗	NUMERO FILO	DESTINAZIONE MORS	DESTINAZIONE SPINA	COL. FILO	SEZ. FILO	TIPO FILO
9SL1	N. C.			X	903		X1-1	BLU	1	UNIPOL.
					904		X1-2			
19SL3	N. C.		X		1902		X1-4	"	"	"
					1905	L3				
								"	"	"
24PS1	N. C.				1210	L3		"	"	"
					2405	L3				
24SL1	N. C.			X				"	"	"
					2403		X1-7			
24PS2	N. A.							"	"	"
					2404		X1-8			
								"	"	"
								"	"	"
100SL1	N. C.			X	1401	L3		"	"	"
					10000	L3				
	N. C.	X						"	"	"
					10001	L3				
100SL2	N. C.			X				"	"	"
					10002	L3				
	N. C.	X						"	"	"
					10003	L3				
	N. C.		X					"	"	"
					2701		X1-9			
100PS1	N. A.							"	"	"
					10005	L3				
100PS2	N. A.							"	"	"
					10006	L3				
100PS3	N. A.							"	"	"
					10007	L3				
101SL1	N. C.	X						"	"	"
					10100	L3				
103PS1	N. A.							"	"	"
					10306	L3				
103PS2	N. C.							"	"	"
					10307	L3				
8PR1					801	8IA1		ROSSO	1,5	"
					802					

SIGLA	CONT. O TERM.	POSIZIONE LEVA SELETTORE ↖	POSIZIONE LEVA SELETTORE ↑	POSIZIONE LEVA SELETTORE ↗	NUMERO FILO	DESTINAZIONE MORS	DESTINAZIONE SPINA	COL. FILO	SEZ. FILO	TIPO FILO
								BLU	1	UNIPOL.
								"	"	"
102SL1	N. C.			X	1401	L3		"	"	"
					10206	L3				
	N. C.	X						"	"	"
					10207	L3				
35SL1	N. C.			X	3502		X1-16	"	"	"
					3505		X1-17			
	N. C.			X				"	"	"
					10101	L3				
110SL1	N. C.	X						"	"	"
					11000	L3				
								"	"	"
								"	"	"
								"	"	"
								"	"	"
								"	"	"
								"	"	"
								"	"	"
								"	"	"
								"	"	"
								"	"	"
								"	"	"
								"	"	"

PANTOGRAFARE QUANTO RIPORTATO ALLA VOCE "SIGLA" SU TARGHE COD.00421702

Modifiche:

Segue Fg. 11

SIGLA	CONT. O TERM.	POSIZIONE LEVA SELETTORE ↖	↑	↗	NUMERO FILO	DESTINAZIONE MORS	SPINA	COL. FILO	SEZ. FILO	TIPO FILO
9LS1	–				901 905	L3 L3		BLU	1	UNIPOL.
24LS1	–				1210 1211	L3 L3		"	"	"
132LS1	–				1404 13200	L3 L3		"	"	"
132LS2	–				13201	L3		"	"	"
								"	"	"
								"	"	"
								"	"	"
								"	"	"
								"	"	"
								"	"	"
								"	"	"
								"	"	"
								"	"	"
								"	"	"
								"	"	"
								"	"	"
								"	"	"
								"	"	"
								"	"	"

SIGLA	CONT. O TERM.	POSIZIONE LEVA SELETTORE ↖	↑	↗	NUMERO FILO	DESTINAZIONE MORS	SPINA	COL. FILO	SEZ. FILO	TIPO FILO
								BLU	1	UNIPOL.
								"	"	"
								"	"	"
								"	"	"
								"	"	"
								"	"	"
								"	"	"
								"	"	"
								"	"	"
								"	"	"
								"	"	"
								"	"	"
								"	"	"
								"	"	"
								"	"	"
								"	"	"
								"	"	"
								"	"	"
								"	"	"
								"	"	"

PANTOGRAFARE QUANTO RIPORTATO ALLA VOCE "SIGLA" SU TARGHE COD.00421702

Modifiche:

Segue Fg. 12

COMAU DIVISIONE SISTEMI DI LAVORAZIONE MECCANICA	Dis. TECMAUT	DISEGNO N. 565616/54	MACCHINA LINEA LAVORAZIONE BASAMENTO MOTORE	CABLAGGIO PULSANTIERA CUBICOLO	COMMESSA N. 56561	Fg. n. 11
	DATA 07/Giu/2002	STD. 140121/02	FAM. B OP. 30	UNITA`10.1	CLIENTE FMA	di 49

ORIGINE	SEZIONE	CODICE	CONDUTTORI	LUNGHEZZA CAVO (mt.)		SIGLA CAVO (1)	DESTINAZIONE
CUBICOLO UNITA`	1,5	00420837	ALIMENT. PRESA (2807M-2808M)			C10.1-P2	ARMADIO POTENZA 2 MASTER

ORIGINE	SEZIONE	CODICE	CONDUTTORI	LUNGHEZZA CAVO (mt.)		SIGLA CAVO (1)	DESTINAZIONE
CUBICOLO UNITA` (58TC1)	0,75	00420893	16401M-16402M-Sch.			C10.1-CB	CONCENTRATORE BOANO SU B.M. TRASFERTA

ORIGINE	SEZIONE	CODICE	CONDUTTORI	LUNGHEZZA CAVO (mt.)		SIGLA CAVO (1)	DESTINAZIONE
CUBICOLO UNITA`			BUS.S56FC9-340-7H (SIEMENS) *			C10.1-C1	ARMADIO PLC1 MASTER

(1) MARCARE I CAVI FASCETTE MARCACAVO BRADY PWC PK3-PK6

* ORDINATO SU DISTINTA BASE

Modifiche: 26.06.91

Segue Fg. 13

SIGLA CONNETTORE	COLORE FILO	NUMERO FILO	MORSETTIERA O CONNETTORE APPOGGIO	
109CP1	M	1401	L3	
	BL	1402	L3	
	N/1			
	N/2	10900	L3	
	G/V		BAND. TERRA	
31FC1	M	1210	L3	
	BL	1211	L3	
	N	3101	L2	
110FC1	M	1401	L3	
	BL	1402	L3	
	N	11003	L3	
110FC2	M	1401	L3	
	BL	1402	L3	
	N	11004	L3	
110FC3	M	1401	L3	
	BL	1402	L3	
	N	11005	L3	
110FC4	M	1401	L3	
	BL	1402	L3	
	N	11006	L3	
110FC5	M	1401	L3	
	BL	1402	L3	
	N	11007	L3	

SIGLA CONNETTORE	COLORE FILO	NUMERO FILO	MORSETTIERA O CONNETTORE APPOGGIO	RELE` INTERFACCIA
31EV1	M	3103		136A
	BL	1211	L3	
	G/V		BAND. TERRA	
31EV2	M	3104		136B
	BL	1211	L3	
	G/V		BAND. TERRA	
31EV3	M	3106		136E
	BL	1211	L3	
	G/V		BAND. TERRA	
31EV4	M	3107		136F
	BL	1211	L3	
	G/V		BAND. TERRA	
40EV1	M	4001		136D
	BL	1502	L3	
	G/V		BAND. TERRA	

M=MARRONE BL=BLU N=NERO G/V=GIALLO-VERDE

Modifiche: 05.12.91

Segue Fg. 14

SIGLA COMPONENTE (1)	FUNZIONE	DESTINAZ.	SEZIONE mmq.	LUNGHEZZA	CODICE COMAU	TIPO CAVO			
10.1-31FC1	RIPARO A GHIGLIOTTINA CHIUSO	CUBICOLO	0,35			360,35			
* 10.1-31EV1	CHIUSURA RIPARO A GHIGLIOTTINA RAPIDO	//	1			361			
* 10.1-31EV2	APERTURA RIPARO A GHIGLIOTTINA RAPIDO	//	1			//			
* 10.1-31EV3	CHIUSURA RIPARO A GHIGLIOTTINA LENTO	//	1			361			
* 10.1-31EV4	APERTURA RIPARO A GHIGLIOTTINA LENTO	//	1			//			
10.1-31FC2	RIPARO A GHIGLIOTTINA BLOCCATO	//	0,75			560,75			
* 10.1-40EV1	INSERZIONE REFRIGERANTE	//	1			361			
10.1-110FC1	RIPARO A GHIGLIOTTINA APERTO	//	0,35			360,35			
10.1-110FC2	IDENTIFICATORE UTENSILE A	//	0,35			//			
10.1-110FC3	IDENTIFICATORE UTENSILE B	//	0,35			//			
10.1-110FC4	IDENTIFICATORE UTENSILE C	//	0,35			//			
10.1-110FC5	IDENTIFICATORE UTENSILE D	//	0,35			//			

(1) PANTOGRAFARE SU TARGHE 40 X 10 mm. SECONDO FG.49

* NON PANTOGRAFARE

COD. COLORI: N = NERO BL = BLU

M = MARRONE G/V = GIALLO/VERDE

Modifiche: 05.12.91

Segue Fg. 15

SIGLA COMPONENTE (1)	FUNZIONE	DESTINAZ.	SEZIONE mmq.	LUNGHEZZA	CODICE COMAU	TIPO CAVO			
10.1-30FC1	FINECORSA DI SICUREZZA RIPARO DX	CUBICOLO	1			7G1			
10.1-30FC2	FINECORSA DI SICUREZZA RIPARO SX	//	1			//			
10.1-31FC2	FINECORSA DI SICUREZZA RIPARO GHIGLIOTTINA BLOCCATO	//	1			//			
10.1-109CP1	RIPRESA GIOCO INSERITA LARDONE CENTRALE ASSE Z	//	0,75			5G0,75			

(1) PANTOGRAFARE SU TARGHE 40 X 10 mm. SECONDO FG.49

CCD. COLORI: N = NERO BL = BLU

M = MARRONE G/V = GIALLO/VERDE

Modifiche:

Segue Fg. 16

COMAU DIVISIONE SISTEMI DI LAVORAZIONE MECCANICA	Dis. TECMAUT	DISEGNO N. 565616/54	MACCHINA LINEA LAVORAZIONE	CABLAGGIO BORDO MACCHINA	COMMESSA N. 56561	Fg. n. 15
	DATA 30/Set/2002	STD. 140121/02	BASAMENTO MOTORE		CLIENTE FMA	di 49
			FAM. B OP.30	UNITA`10.1		

SIGLA COMPONENTE (1)	FUNZIONE		CONTATTO	FILO N.	MORSETT. CUBICOLO		COLORE FILO	CAVO	SEZ. mmq.
								10x1 NERO N FILO 1 1210 2 1401 3 3203 4 10506 5 10507 6 7 8 9 10	1
10.1-105FC2	ASSE Z FUORI INGOMBRO	BATTERIA FC	N. A.	1401 10507	L3 L3		N N		
10.1-105FC1	ASSE Z FINECORSA ZERO		N. A.	1401 10506	 L3		N N		
10.1-32FC3	ASSE Z NON IN OLTRECORSA		N. C.	1210 3203	L3 L3		N N		
10.1-30FC1	RIPARO DX CHIUSO E BLOCC.			1210 1211 3006 3001 3022	L3 L3 L2 L2 L2			7x1 NERO N FILO 1 1210 2 1211 3 3006 4 3001 5 3022 6	
10.1-30FC2	RIPARO SX CHIUSO E BLOCC.			1210 1211 3007 3002 3023	 L2 L2 L2			7x1 NERO N FILO 1 1210 2 1211 3 3007 4 3002 5 3023 6	
10.1-31FC2	RIPARO GHIGLIOTTINA BLOCCATO			1210 1211 3109 3102 3105	 L2 L2 L2			7x1 NERO N FILO 1 1210 2 1211 3 3109 4 3102 5 3105 6	
10.1-109FC1	PARANCO FUORI INGOMBRO		N. A.	1401 10901	L3 L3		M BL G/V	3G1	1

(1) PANTOGRAFARE SU TARGHE 40 X 10 mm. SECONDO FG.49

COD. COLORI: N = NERO BL = BLU

M = MARRONE G/V = GIALLO/VERDE

Modifiche: 05.12.91

Segue Fg. 17

SIGLA COMPONENTE (1)	FUNZIONE	CONTATTO	FILO N.	MORSETTIERA CUBICOLO	MORSETTIERA POTENZA	COLORE FILO	CAVO	SEZ. mmq.
10.1-58M1	MOTORE ASSE Z		58R2	DIRETTO A BOANO 58TC1			CODICE COMAU 00491558	35
			58S2					
			58T2					
			TERRA					
10.1-58FR1	FRENO MOTORE ASSE Z		1502	L5		BIANCO		
			5801	L5		NERO		
10.1-58G1	DATORE D'IMPULSI ASSE Z			DIRETTO A 55AL1			SIEMENS 6FC9348-5B	
10.1-58E1	ENCODER ASSE Z			DIRETTO A CNC SCHEDA K30			SIEMENS 6FC9344-2B	

(1) PANTOGRAFARE SU TARGHE 40 X 10 mm. SECONDO F6.49

COD. COLORI: N = NERO BL = BLU

M = MARRONE G/V = GIALLO/VERDE

Modifiche:

Segue Fg. 18

COMAU DIVISIONE SISTEMI DI LAVORAZIONE MECCANICA	Dis. TECMAUT	DISEGNO N. 565616/54	MACCHINA LINEA LAVORAZIONE	CABLAGGIO BORDO MACCHINA	COMMESSA N. 56561	Fg. n. 17
	DATA 07/Giu/2002	STD. 140121/02	BASAMENTO MOTORE		CLIENTE FMA	di 49
			FAM. B OP.30	UNITA`10.1		

SIGLA COMPONENTE (1)	FUNZIONE	CONTATTO	FILO N.	MORSETTIERA		COLORE FILO	CAVO	SEZ. mmq.
				CUBICOLO	POTENZA			
10.1-75RC1	SOPPRESSORE MOTORE MANDRINO		75R2					
			75S2					
			75T2					
10.1-75M1	MOTORE MANDRINO		75R2		L2		CODICE COMAU 00491544	50
			75S2		L2			
			75T2		L2			

(1) PANTOGRAFARE SU TARGHE 40 X 10 mm. SECONDO FG.49

COD. COLORI: N = NERO BL = BLU

B = BIANCO M = MARRONE G/V = GIALLO/VERDE

Modifiche:

Segue Fg. 43

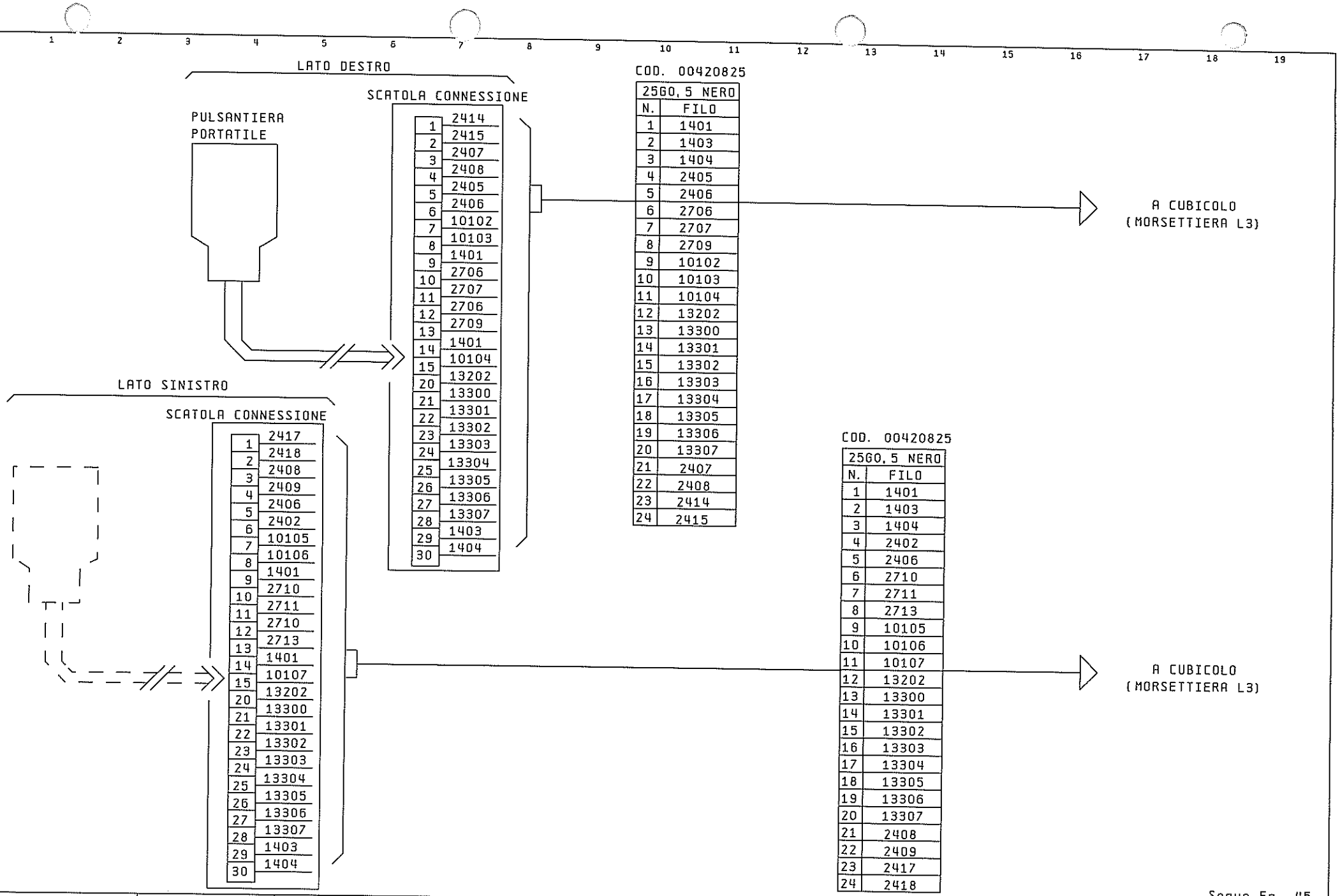

N.	FILO
1	2414
2	2415
3	2407
4	2408
5	2405
6	2406
7	10102
8	10103
9	1401
10	2706
11	2707
12	2706
13	2709
14	1401
15	10104
20	13202
21	13300
22	13301
23	13302
24	13303
25	13304
26	13305
27	13306
28	13307
29	1403
30	1404

N.	FILO
1	1401
2	1403
3	1404
4	2405
5	2406
6	2706
7	2707
8	2709
9	10102
10	10103
11	10104
12	13202
13	13300
14	13301
15	13302
16	13303
17	13304
18	13305
19	13306
20	13307
21	2407
22	2408
23	2414
24	2415

N.	FILO
1	2417
2	2418
3	2408
4	2409
5	2406
6	2402
7	10105
8	10106
9	1401
10	2710
11	2711
12	2710
13	2713
14	1401
15	10107
20	13202
21	13300
22	13301
23	13302
24	13303
25	13304
26	13305
27	13306
28	13307
29	1403
30	1404

N.	FILO
1	1401
2	1403
3	1404
4	2402
5	2406
6	2710
7	2711
8	2713
9	10105
10	10106
11	10107
12	13202
13	13300
14	13301
15	13302
16	13303
17	13304
18	13305
19	13306
20	13307
21	2408
22	2409
23	2417
24	2418

Modifiche: 26.06.91

Segue Fg. 45

COMAU DIVISIONE SISTEMI DI LAVORAZIONE MECCANICA	Dis. TECMAUT	DISEGNO N. 565616/54	MACCHINA LINEA LAVORAZIONE	PULSANTIERA PORTATILE	COMMESSA N. 56561	Fg. n. 43
	DATA 07/Giu/2002	STD. 140121/02	BASAMENTO MOTORE	SCATOLE CONNESSIONI	CLIENTE FMA	di 49
			FAM. B OP. 30	UNITA' 10.1		

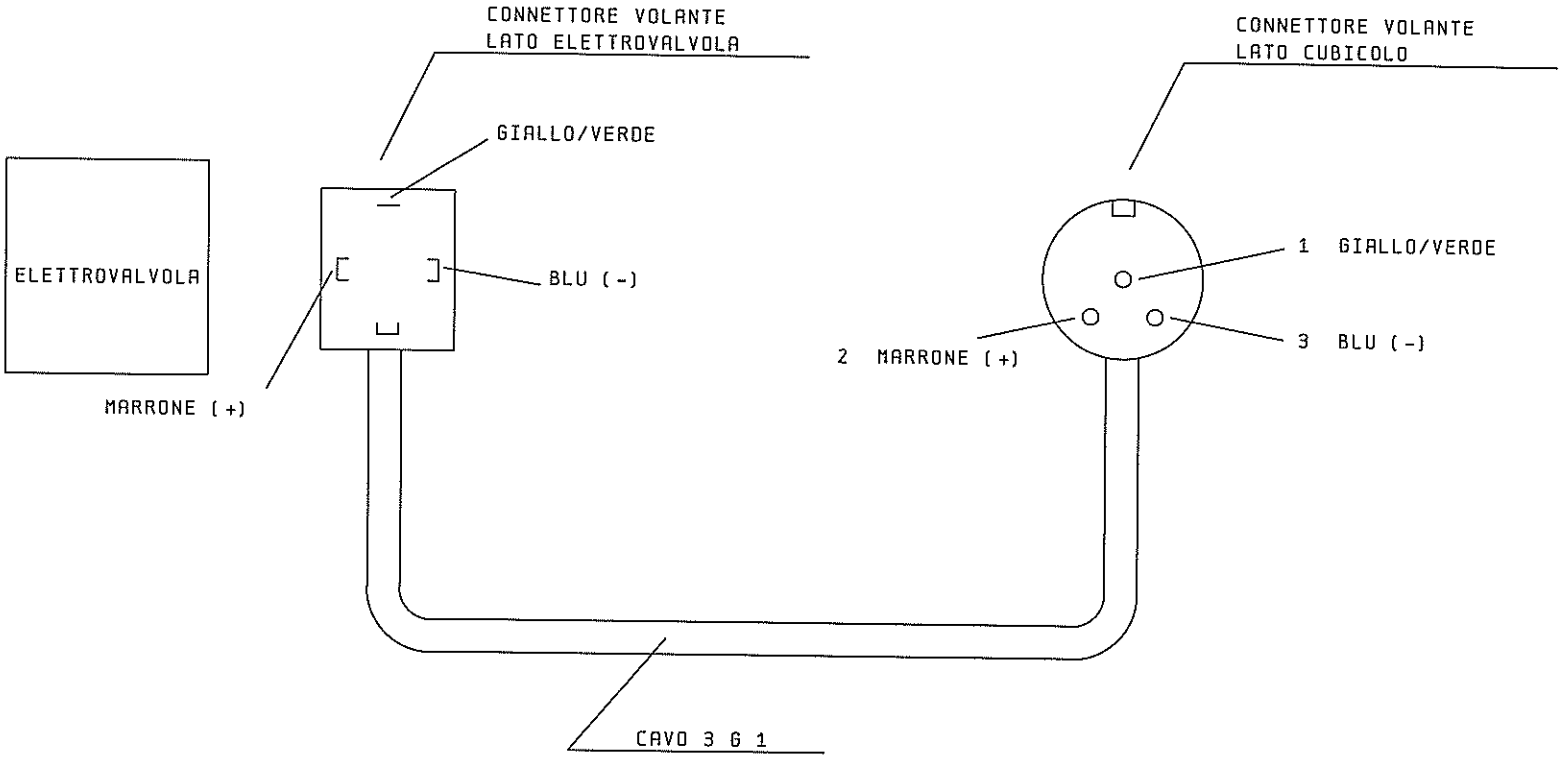

CODICE COMAU

Modifiche:

Segue Fg. 46

COMAU DIVISIONE SISTEMI DI LAVORAZIONE MECCANICA	Dis. TECMAUT	DISEGNO N. 565616/54	MACCHINA LINEA LAVORAZIONE	CAVO CABLAGGIO ELETTROVALVOLE	COMMESSA N. 56561	Fg. n. 45
	DATA 07/Giu/2002	STD. 140121/02	BASAMENTO MOTORE		CLIENTE FMA	di 49
			FAM. B OP. 30	UNITA' 10.1		

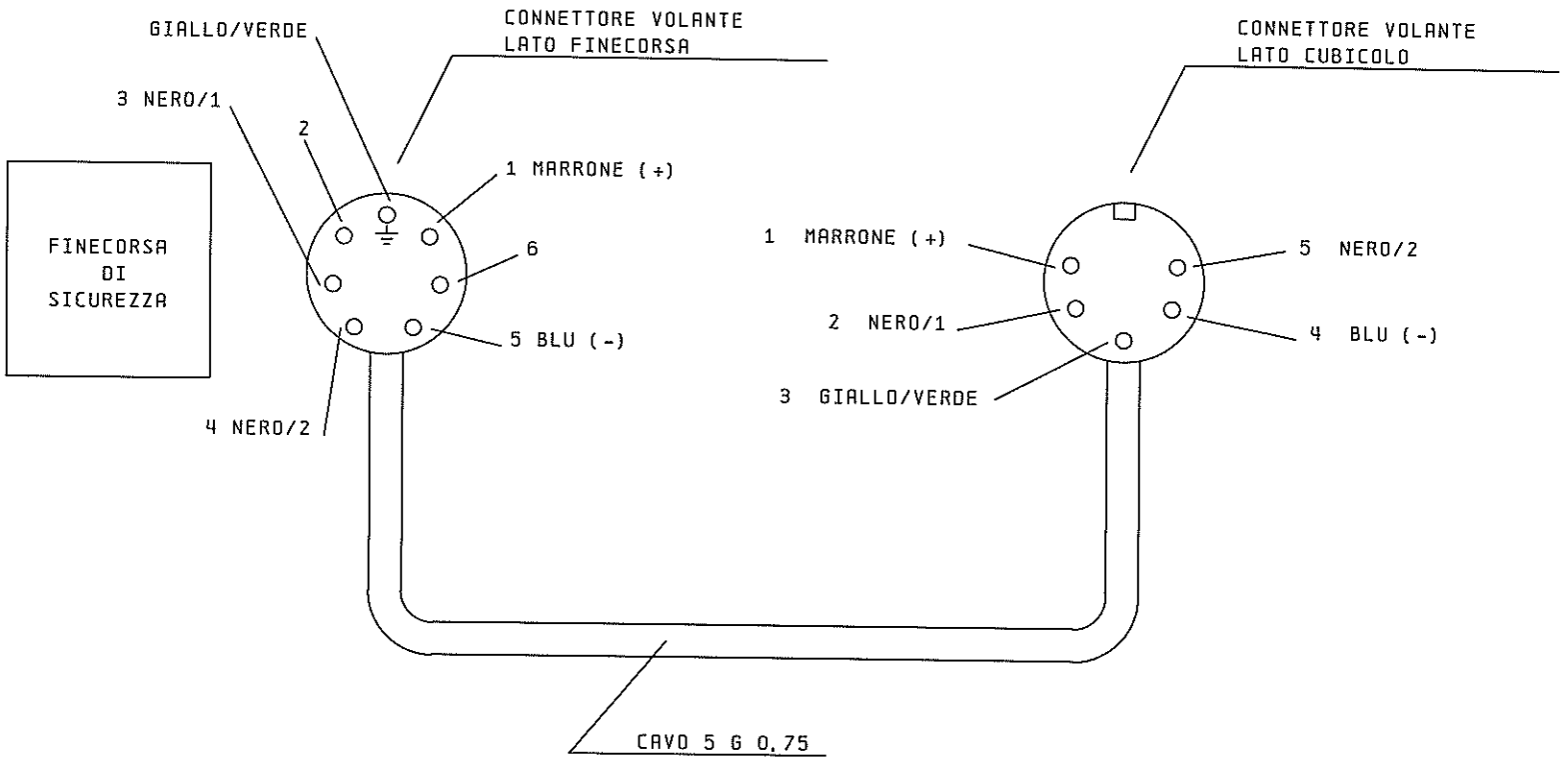

CODICE COMAU

Modifiche:

Segue Fg. 47

COMAU DIVISIONE SISTEMI DI LAVORAZIONE MECCANICA	Dis. TECMAUT	DISEGNO N. 565616/54	MACCHINA LINEA LAVORAZIONE	CAVO CABLAGGIO FC DI SICUREZZA	COMMESSA N. 56561	Fg. n. 46
	DATA 07/Giu/2002	STD. 140121/02	BASAMENTO MOTORE		CLIENTE FMA	di 49
			FAM. B OP. 30	UNITA`10.1		

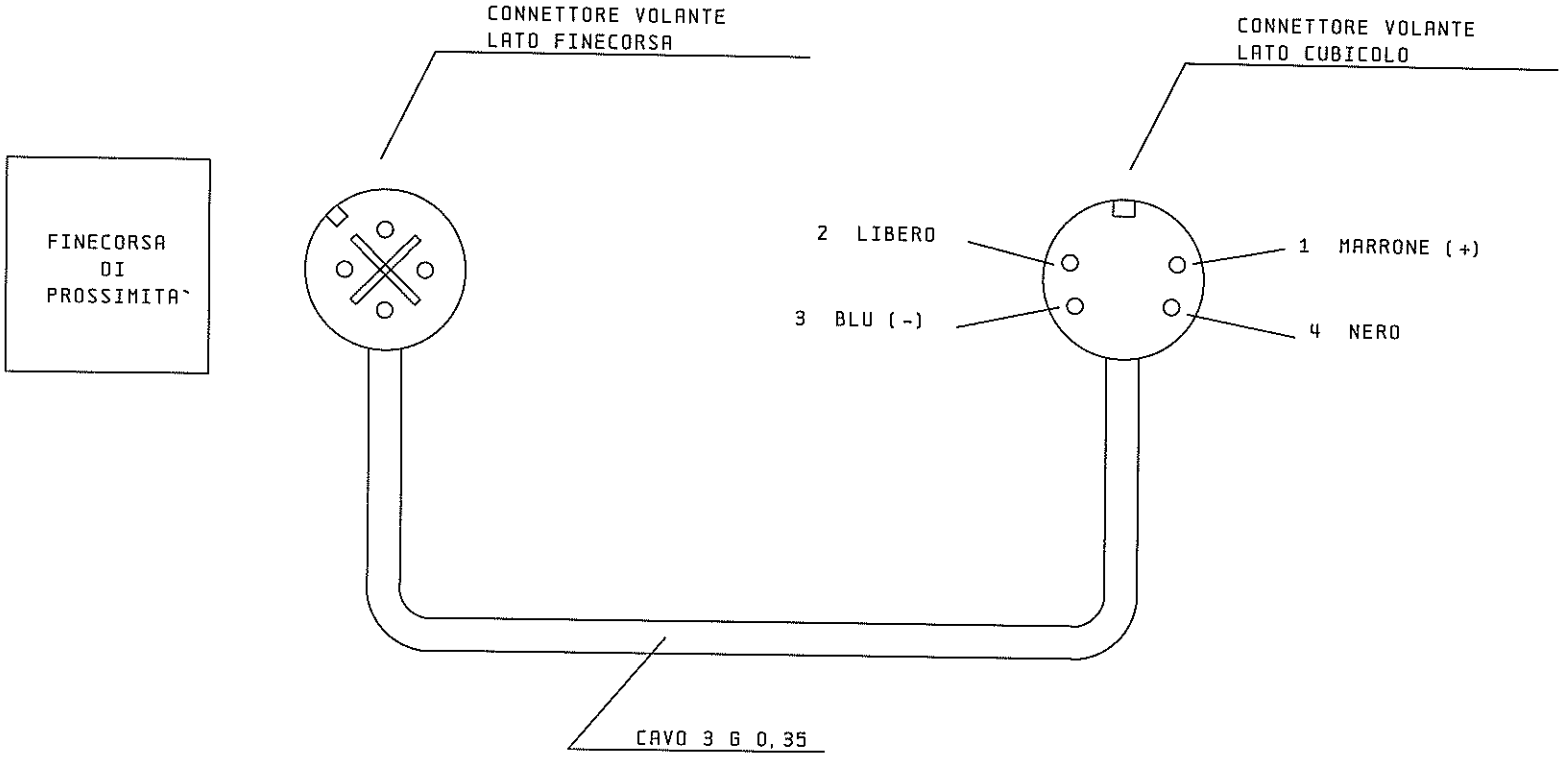

CODICE COMAU

Modifiche:

Segue Fg. 48

COMAU DIVISIONE SISTEMI DI LAVORAZIONE MECCANICA	Dis. TECMAUT	DISEGNO N. 565616/54	MACCHINA LINEA LAVORAZIONE	CAVO CABLAGGIO	COMMESSA N. 56561	Fg. n. 47
	DATA 07/Giu/2002	STD. 140121/02	BASAMENTO MOTORE	FINECORSA DI PROSSIMITA`	CLIENTE FMA	di 49
			FAM. B OP. 30	UNITA`10.1		

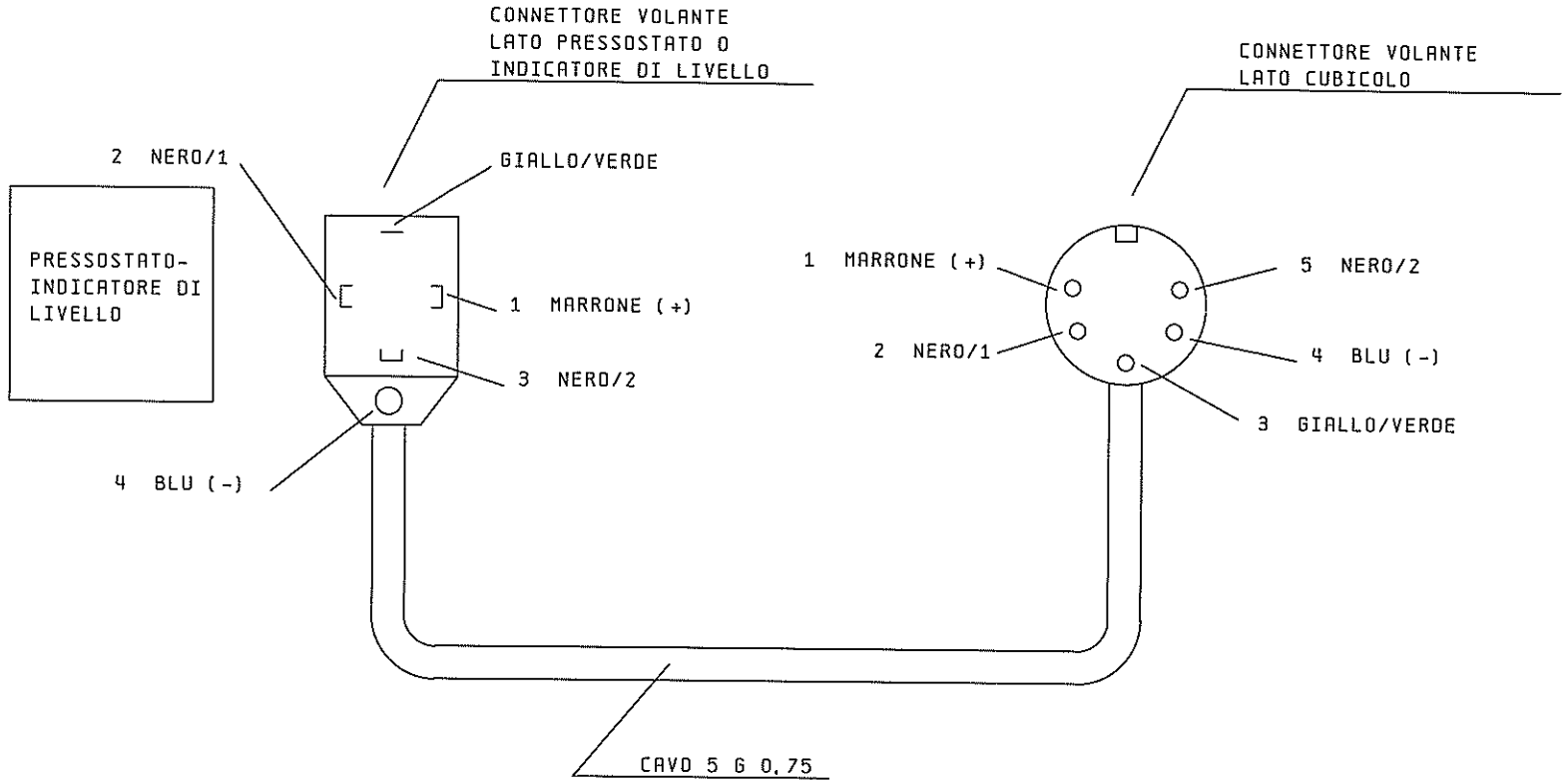

CODICE COMAU

Modifiche:

Segue Fg. 49

COMAU DIVISIONE SISTEMI DI LAVORAZIONE MECCANICA	Dis. TECMAUT	DISEGNO N. 565616/54	MACCHINA LINEA LAVORAZIONE	CAVO CABLAGGIO PRESSOSTATO	COMMESSA N. 56561	Fg. n. 48
	DATA 07/Giu/2002	STD. 140121/02	BASAMENTO MOTORE	E INDICATORE LIVELLO	CLIENTE FMA	di 49
			FAM. B OP. 30	UNITA`10.1		

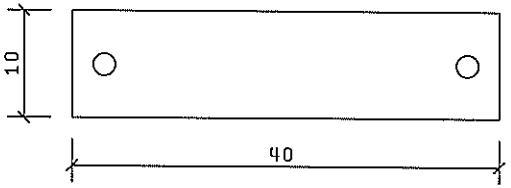

MATERIALE: ALLUMINIO ANODIZZATO NERO

SCRITTURA: BIANCA

SPESSORE: 1mm

Modifiche:

Segue Fg.

COMAU DIVISIONE SISTEMI DI LAVORAZIONE MECCANICA	Dis. TECMAUT	DISEGNO N. 565616/54	MACCHINA LINEA LAVORAZIONE	TARGA PER BORDO MACCHINA	COMMESSA N. 56561	Fg. n. 49
	DATA 07/Giu/2002	STD. 140121/02	BASAMENTO MOTORE		CLIENTE FMA	di 49
			FAM. B OP. 30	UNITA`10.1		

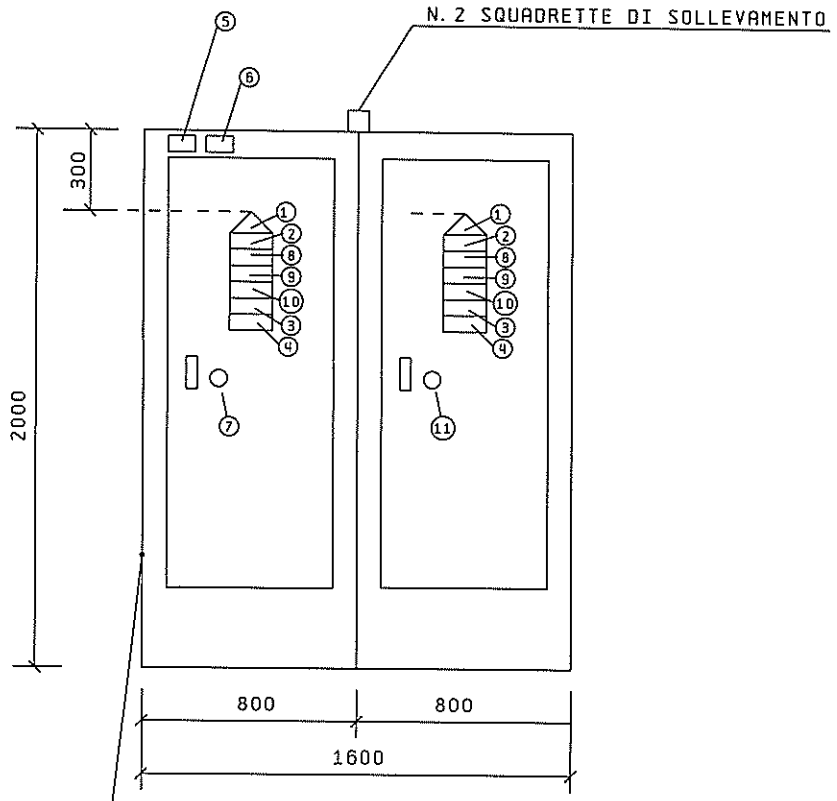

N. 2 FORI Ø 22,3
TARGHE CEMA 080TN

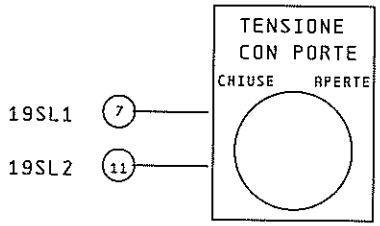

① TARGA COD. 00480746
② TARGA COD. 00480821
③ TARGA COD. 00480945
④ TARGA COD. 00480951
⑤ TARGA COD. 00480516 PANTOGRAFARE LA DICITURA: 56561 (Altezza caratteri 15 mm)
⑥ TARGA COD. 00480516 PANTOGRAFARE LA DICITURA: UNITA' 10.1 (Altezza caratteri 15 mm)
⑧ TARGA COD. 00480826
⑨ TARGA COD. 00480827
⑩ TARGA COD. 00480828

Modifiche: 26.06.91

Segue Fg. 2

COMAU DIVISIONE SISTEMI DI LAVORAZIONE MECCANICA	Dis. TECMAUT	DISEGNO N. 565616/29	MACCHINA LINEA LAVORAZIONE	COMPLESSIVO ARMADIO	COMMESSA N. 56561	Fg. n. 1
	DATA 07/Giu/2002	STD. 140121/01	BASAMENTO MOTORE	POTENZA	CLIENTE FMA	di 7
			FAM. 8 OP. 30	UNITA`10.1		

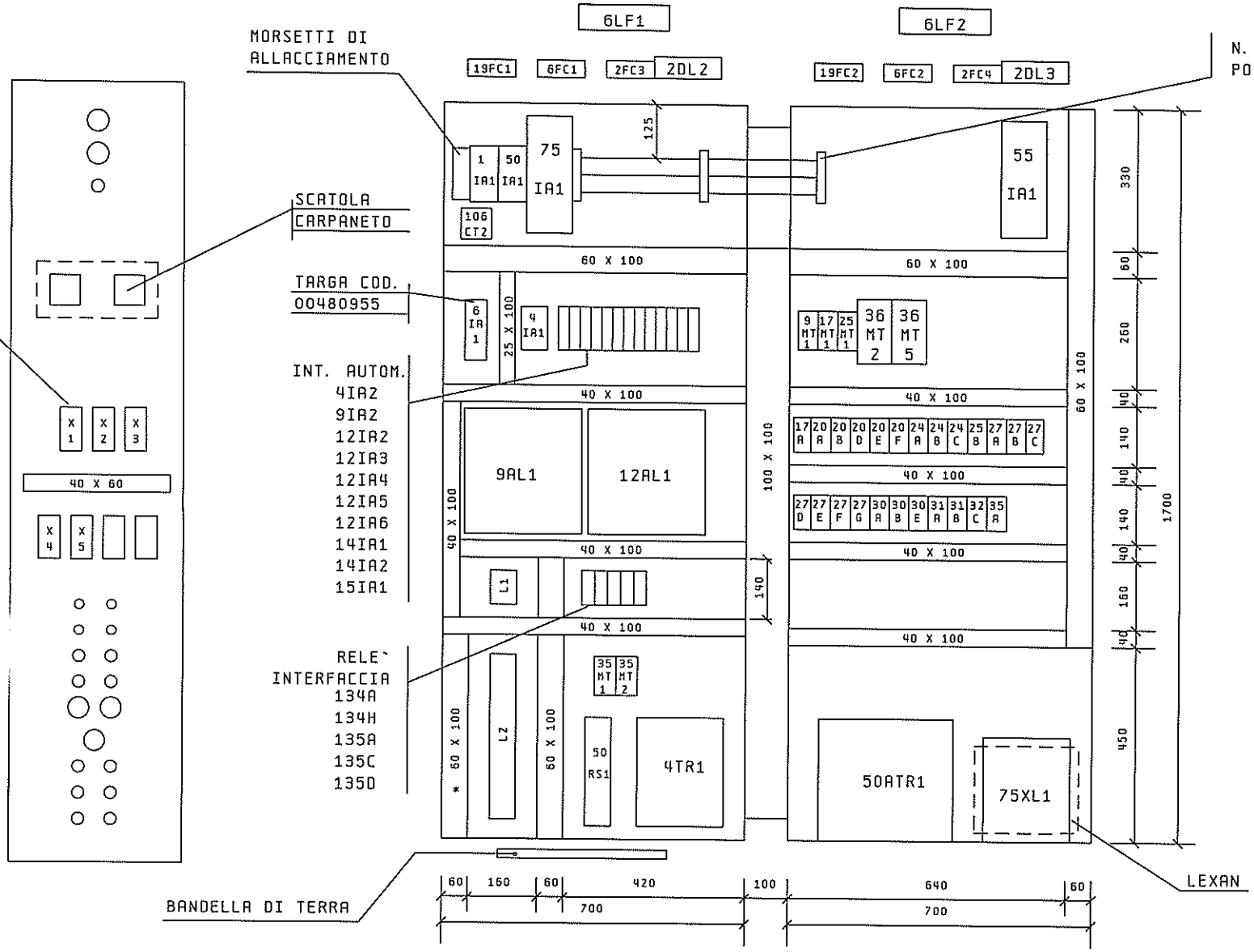

* CANALINA DA LASCIARE LIBERA PER INTERCONNESSIONI

(1) PANTOGRAFARE SU TARGHE COD.00480402 INTERNO ARMADIO.
NB. ALL'ESTERNO ARMADIO LE TARGHE VANNO PANTOGRAFATE ANTEPONENDO ALLA SIGLA DELLA PRESA FISSA LA SIGLA P SEGUITA DALL'UNITA`. ( ESEMPIO: UNITA` 03.1 PANTOGRAFARE P03.1-X1)

Modifiche:

Segue Fg. 3

COMAU DIVISIONE SISTEMI DI LAVORAZIONE MECCANICA	Dis. TECMAUT	DISEGNO N. 565616/29	MACCHINA LINEA LAVORAZIONE	TOPOGRAFICO ARMADIO	COMMESSA N. 56561
	DATA 07/Giu/2002	STD. 140121/01	BASAMENTO MOTORE	POTENZA	CLIENTE FMA
			FAM. B OP. 30	UNITA`10.1	

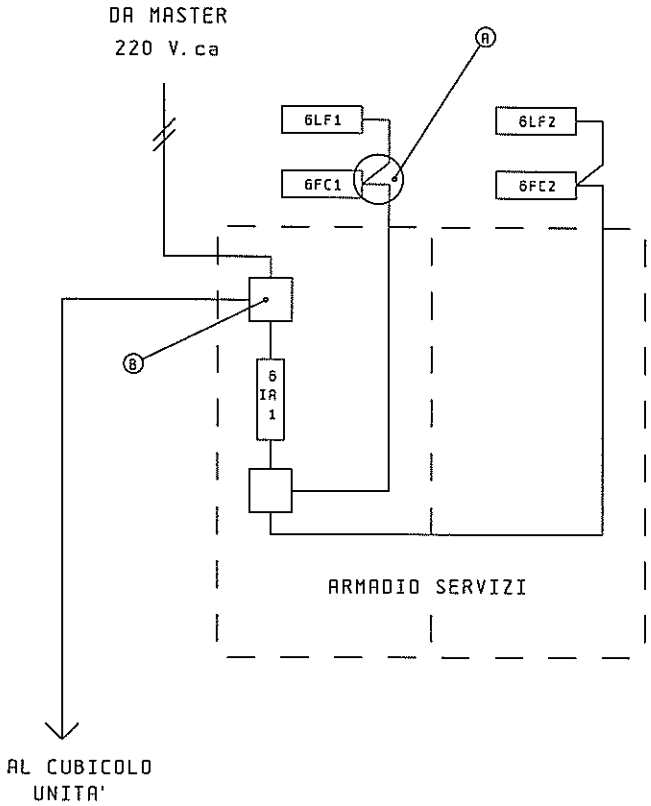

A = PRESSACAVO A 2 VIE
TIPO 2024136 - CARPANETO

B = SCATOLA DI DERIVAZIONE
TIPO 2001586 - CARPANETO

N.B. PRESSACAVI - RACCORDI
ECC. DEVONO ESSERE IN
MATERIALE PLASTICO GRIGIO

IMPIEGARE CAVI ARMATI

Modifiche:

Segue Fg. 4

COMAU DIVISIONE SISTEMI DI LAVORAZIONE MECCANICA	Dis. TECMAUT	DISEGNO N. 565616/29	MACCHINA LINEA LAVORAZIONE	ILLUMINAZIONE ARMADI	COMMESSA N. 56561	Fg. n. 3
	DATA 07/Giu/2002	STD. 140121/01	BASAMENTO MOTORE	POTENZA	CLIENTE FMA	di 7
			FAM. B OP.30	UNITA`10.1		

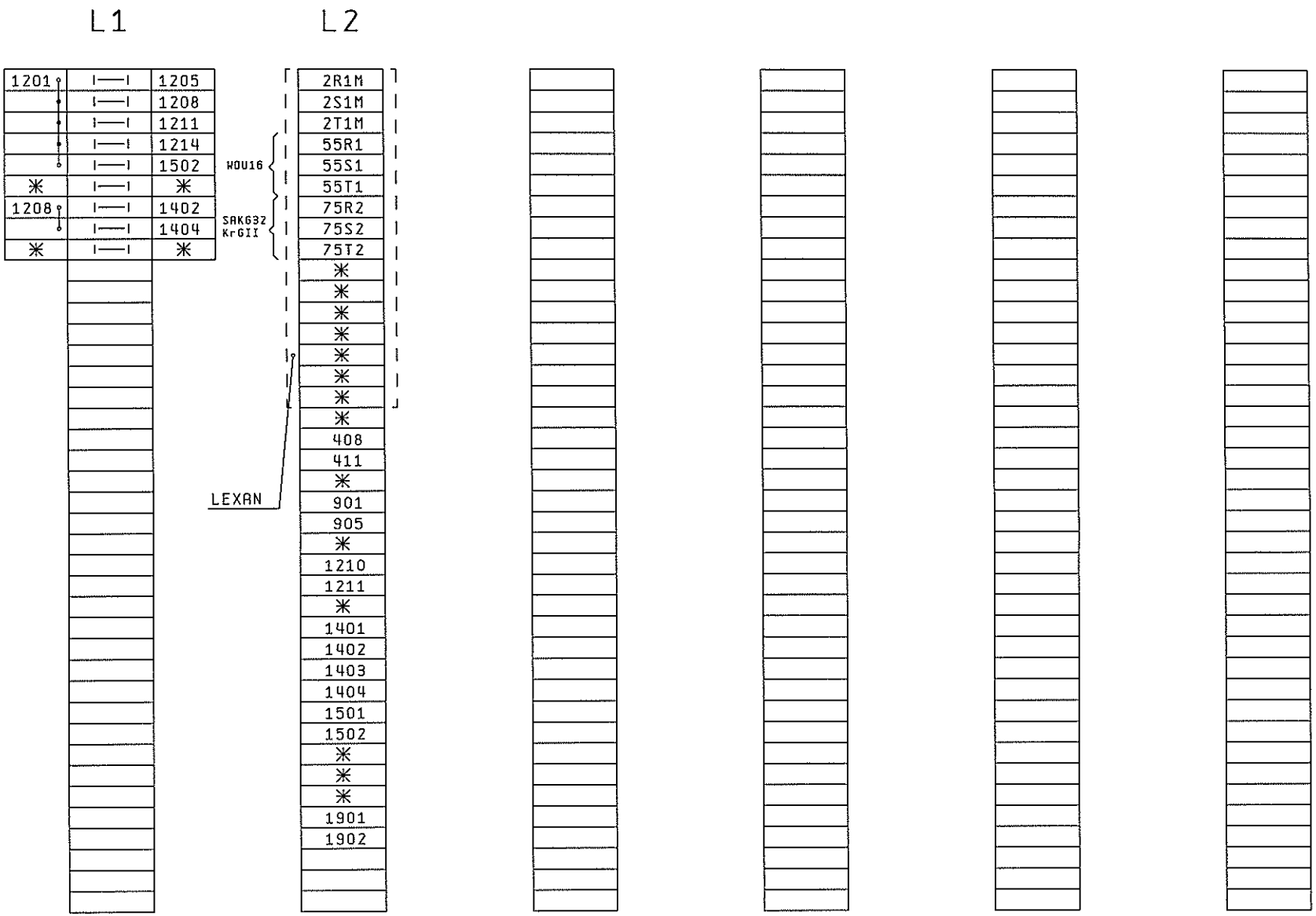

Modifiche:

Segue Fg. 5

COMAU DIVISIONE SISTEMI DI LAVORAZIONE MECCANICA	Dis. TECMAUT	DISEGNO N. 565616/29	MACCHINA LINEA LAVORAZIONE	MORSETTIERE L1-L2	COMMESSA N. 56561	Fg. n. 4
	DATA 07/Giu/2002	STD. 140121/01	BASAMENTO MOTORE	ARMADIO POTENZA	CLIENTE FMA	di 7
			FAM. B OP. 30	UNITA`10.1		

ORIGINE	SEZIONE	CODICE	CONDUTTORI	LUNGHEZZA CAVO (mt.)		SIGLA CAVO (3)	DESTINAZIONE
ARMADIO POTENZA UNITA`	2,5	00420840	408-411			P10.1-C10.1	CUBICO_0 UNITA`
	4	00420843	901-905				
	4	00420844	1401-1402-1403-1404				
	4	00420844	1210-1211-1501-1502				
	10	00420847	55R1-55S1-55T1				
	1,5	00420837	2R1M-2S1M-2T1M				
	3X1,5 ARMATO	00420869	ILLUMINAZIONE (1101M-1102M)				
	95 GIALLO/VERDE	00420462	TERRA				

(3) MARCARE I CAVI CON FASCETTE MARCACAVO BRADY PWC PK3-PK6

Modifiche:

Segue Fg. 6

ORIGINE	SIGLA SPINA SU CAVO (2)	CODICE	CONDUTTORI	LUNGHEZZA CAVO (mt.)	SIGLA PRESA SU CAVO (2)	SIGLA CAVO (3)	DESTINAZIONE
ARMADIO POTENZA UNITA`	P10.1 -X1		(1) MULTIPOLARE 24 X 1 NERO + G/V		C10.1 -X1	P10.1-C10.1	CUBICOLO UNITA`
	P10.1 -X2		(1) MULTIPOLARE 24 X 1 NERO + G/V		C10.1 -X2	P10.1-C10.1	
	P10.1 -X3		(1) MULTIPOLARE 24 X 1 NERO + G/V		C10.1 -X3	P10.1-C10.1	
	P10.1 -X4		(1) MULTIPOLARE 24 X 1 NERO + G/V		C10.1 -X4	P10.1-C10.1	
ARMADIO POTENZA UNITA` (L2)		00491544	PRECONFEZIONATO 50 mmq.			P10.1-BM10.1	MANDRINO UNITA`-MOTORE

(1) CONNETTERE I NUMERI STAMPIGLIATI SUI CAVI PRECONFEZIONATI CON I CORRISPONDENTI NUMERI DI TERMINALE SU PRESA O SU SPINA

(2) PANTOGRAFARE SU TARGA COD.00480402

(3) MARCARE I CAVI CON FASCETTE MARCACAVO BRADY PWC PK3-PK6

Modifiche:

Segue Fg. 7

ORIGINE	SEZIONE	CODICE	CONDUTTORI	LUNGHEZZA CAVO (mt.)		SIGLA CAVO (3)	DESTINAZIONE
ARMADIO POTENZA UNITA`	50	00420851	3R4M-3S4M-3T4M			P10.1-P1	ARMADIO POTENZA 1 MASTER
	1,5	00420837	2R1M-2S1M-2T1M				
	3X1,5 ARMATO	00420869	ILLUMINAZIONE (1101M-1102M)				
	95 GIALLO/VERDE	00420462	TERRA				

ORIGINE	SIGLA SPINA SU CAVO (2)	CODICE	TIPO CAVO	LUNGHEZZA CAVO (mt.)	SIGLA SPINA SU CAVO (2)	SIGLA CAVO (3)	DESTINAZIONE
ARMADIO POTENZA UNITA`	P10.1 -X5		(1) MULTIPOLARE 24 X 1 NERO + G/V		P3- X204	P10.1-P3	ARMADIO POTENZA 3 MASTER

(1) CONNETTERE I NUMERI STAMPIGLIATI SUI CAVI PRECONFEZIONATI CON I CORRISPONDENTI NUMERI DI TERMINALE SU PRESA O SU SPINA

(2) PANTOGRAFARE SU TARGA COD.00480402

(3) MARCARE I CAVI CON FASCETTE MARCACAVO BRADY PWC PK3-PK6

Modifiche:

Segue Fg.

COMAU DIVISIONE SISTEMI DI LAVORAZIONE MECCANICA	Dis. TECMAUT	DISEGNO N. 565616/29	MACCHINA LINEA LAVORAZIONE	INTERCONNESSIONI TRA ARMADI	COMMESSA N. 56561	Fg. n. 7
			BASAMENTO MOTORE		CLIENTE FMA	di 7
	DATA 07/Giu/2002	STD. 140121/01	FAM. B OP.30	UNITA`10.1		