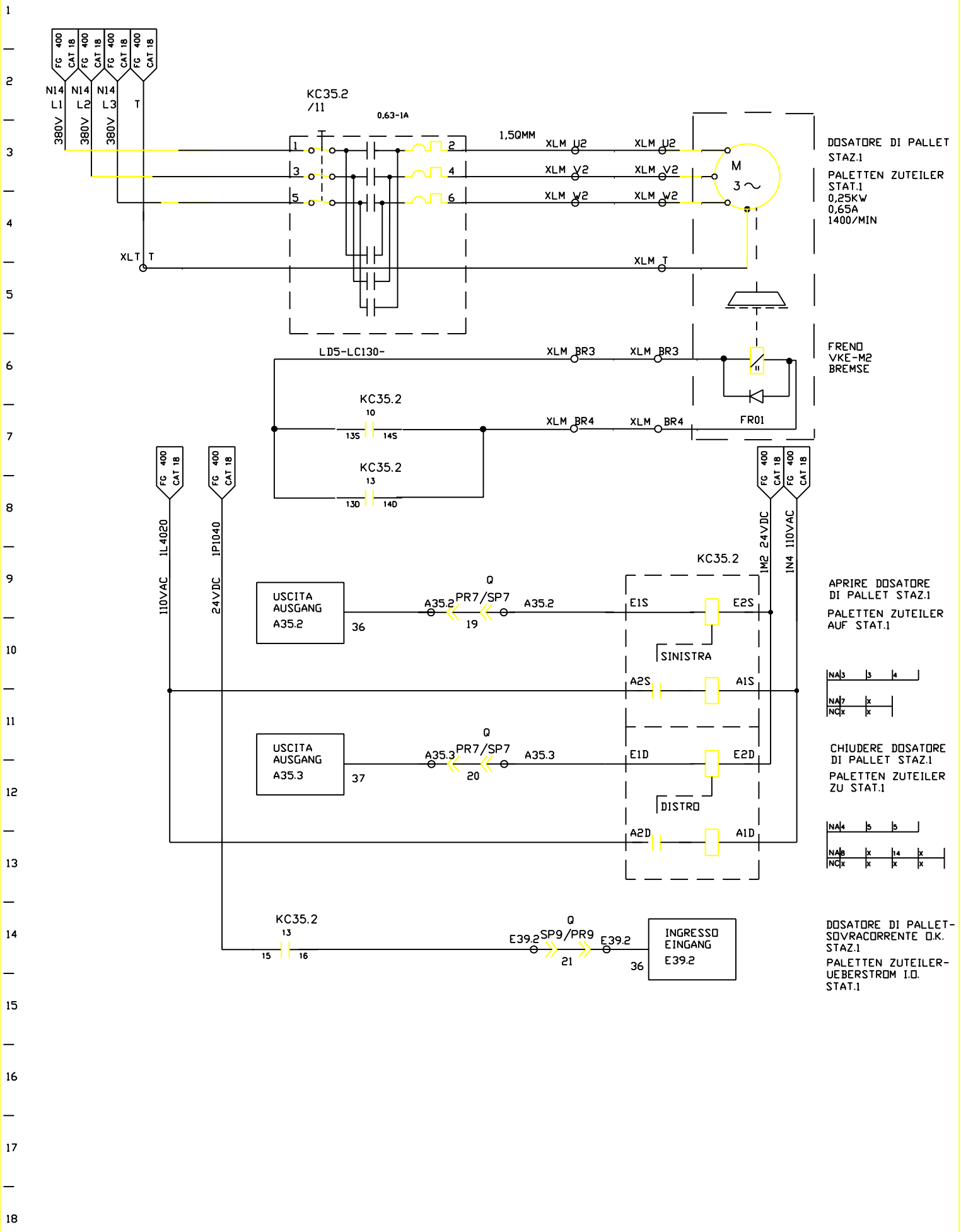

FMA	DIS. N. : 31239.80017	MACCHINA/IMPIANTO : FMA 453	ORDINE : 30.007629	VERKETTUNG-EINGANG	VKE	FOGLIO 401
	CAD : AUTOCAD 10	LAVORAZIONE : ALBERO MOTORE	COMMESSA :	GRUPPO DI CARICO	ARMADIO 5	SEGUE
	N. FILE : F453_401	DENOMINAZIONE : TRASFERTA	ESECUTORE :			
	POS. ARCH. :	DATA : 25.07.1994	AGG. : a b			