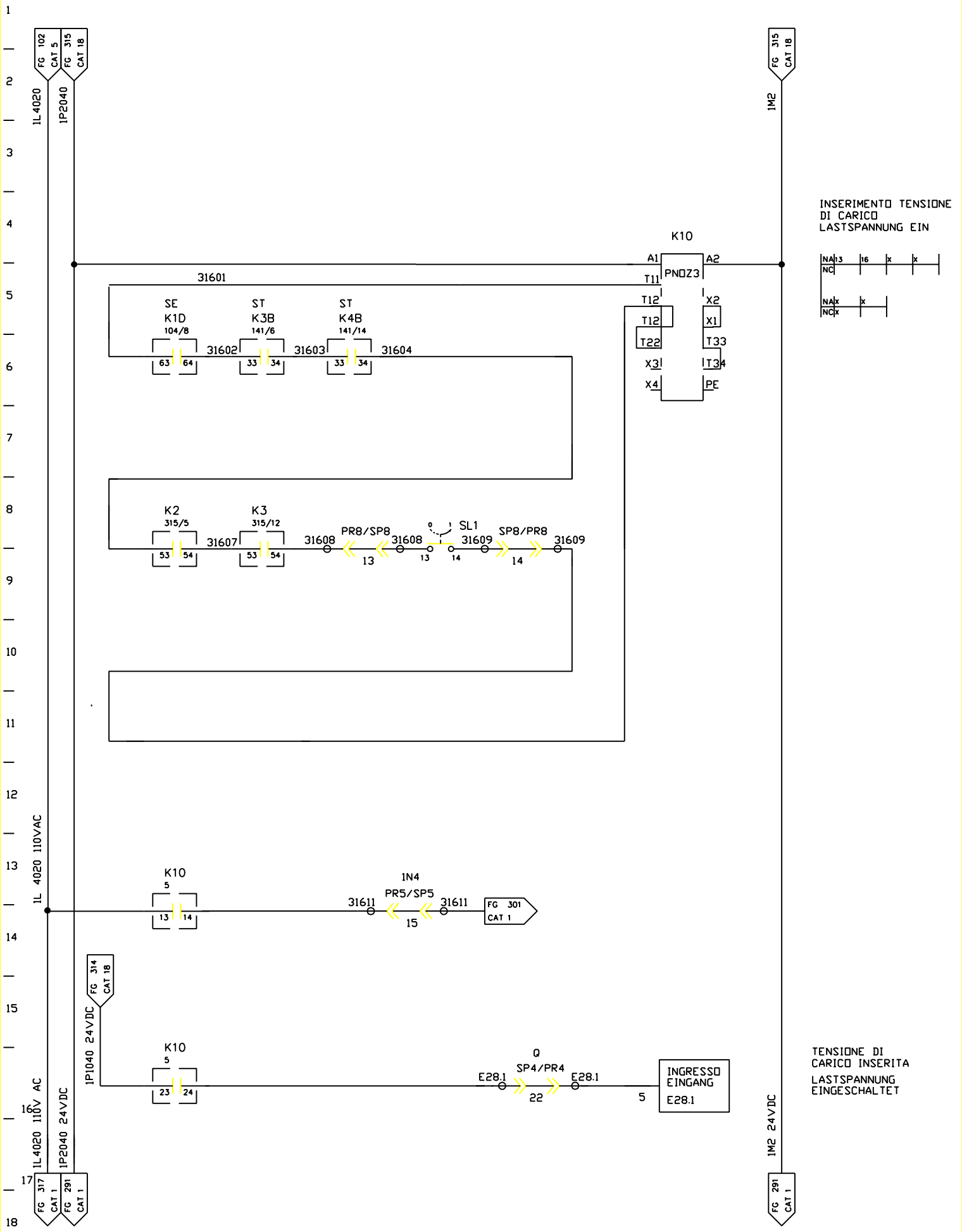

FMA	DIS. N. : 31239.80017	MACCHINA/IMPIANTO : FMA 453	ORDINE : 30.007629	WERKSTUECK-TYPENKONTROLLE	TK	FOGLIO 316
	CAD : AUTOCAD 10	LAVORAZIONE : ALBERO MOTORE	COMMESSA :	IDENT.TIPO	ARMADIO 3	SEGUE
	N. FILE : F453_316	DENOMINAZIONE : TRASFERTA	ESECUTORE :			
	POS. ARCH. :	DATA : 25.07.1994	AGG. : a b			