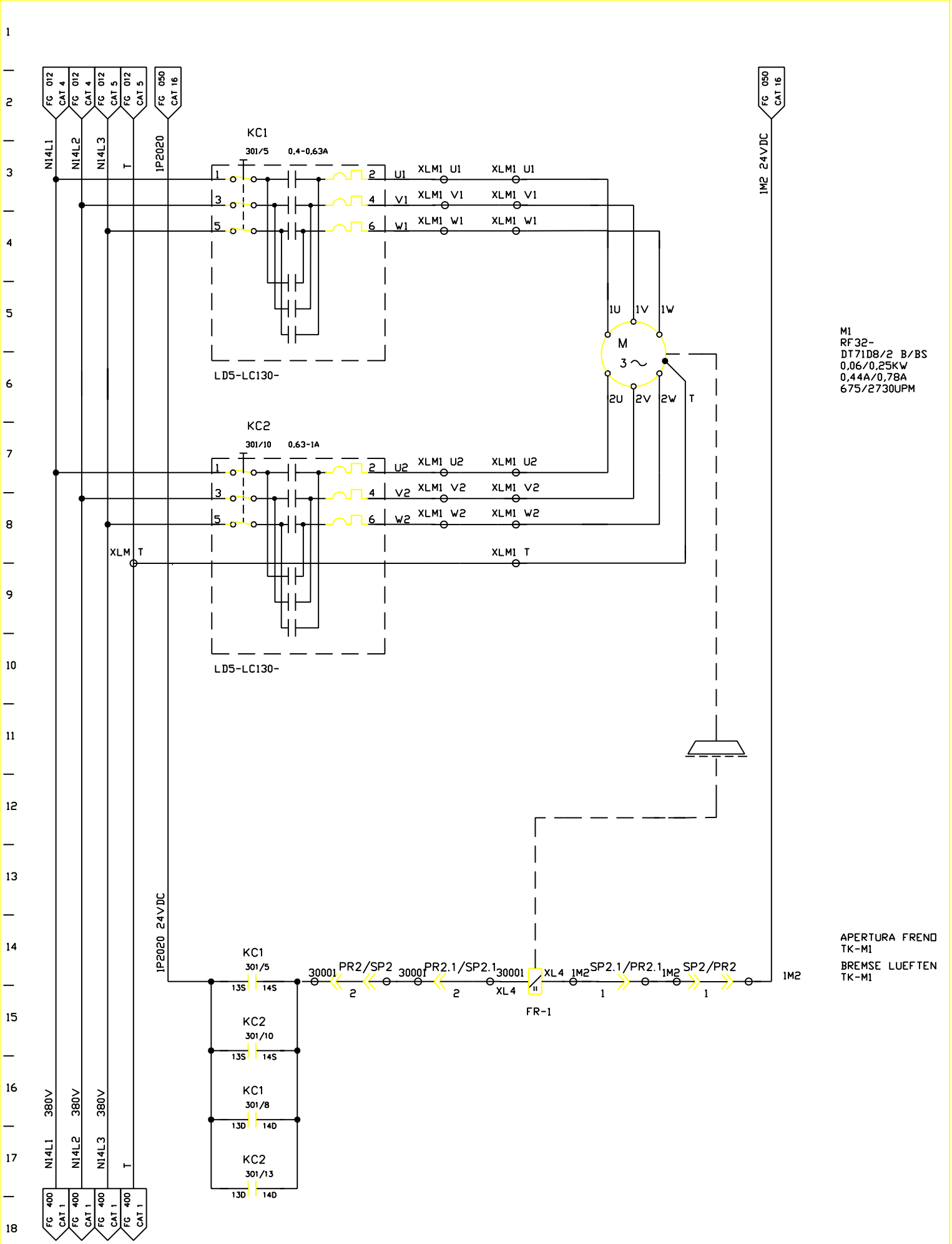

FMA	DIS. N. : 31239.80017	MACCHINA/IMPIANTO : FMA 453	ORDINE : 30.007629	WERKSTUECK-TYPENKONTROLLE	TK	FOGLIO 300
	CAD : AUTOCAD 10	LAVORAZIONE : ALBERO MOTORE	COMMESSA :	IDENT.TIPO	ARMADIO 5	SEGUE
	N. FILE : F453_300	DENOMINAZIONE : TRASFERTA	ESECUTORE :			
	POS. ARCH. :	DATA : 02.04.1993	AGG. : a b			