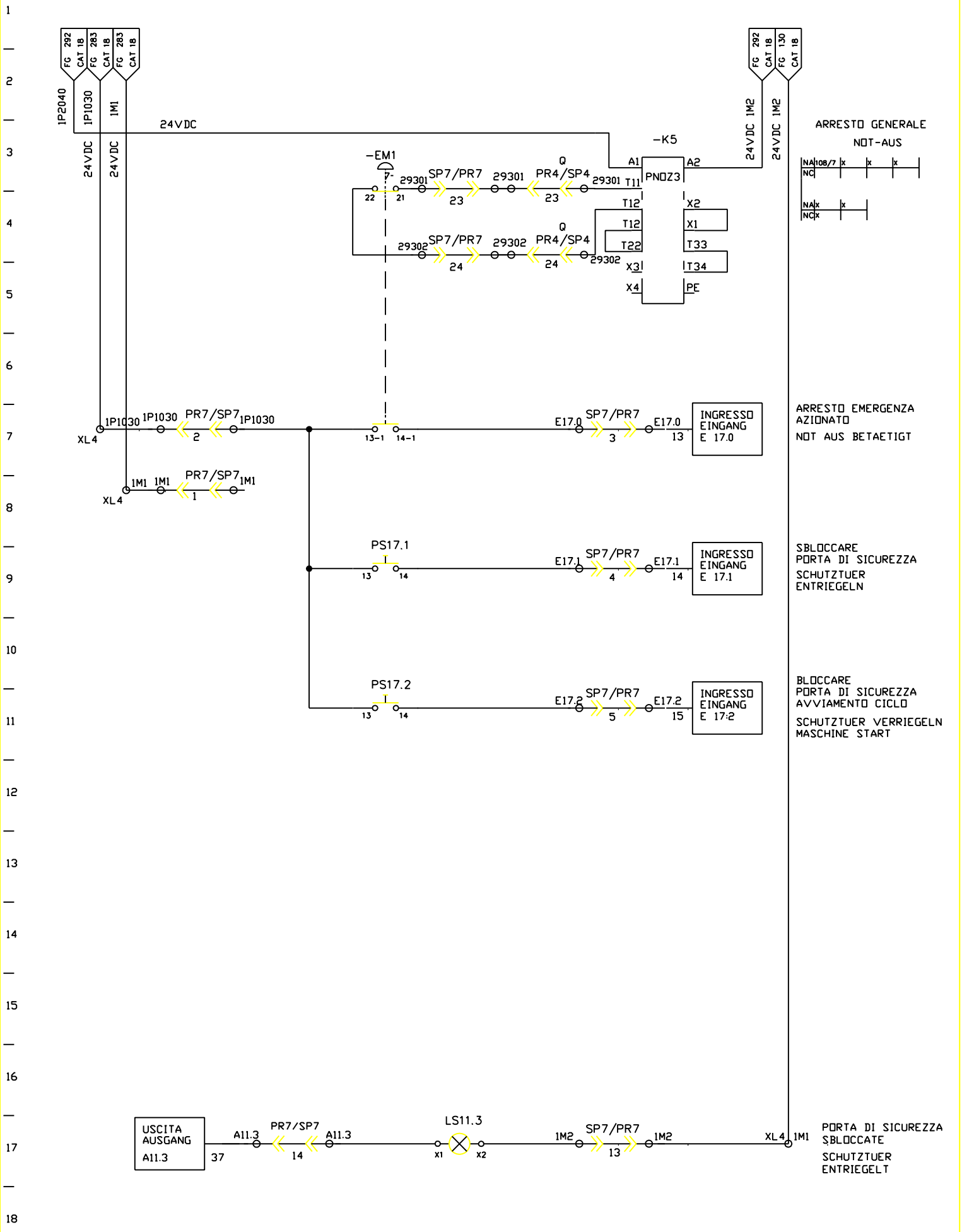

FMA	DIS. N. : 31239.80017	MACCHINA/IMPIANTO : FMA 453		ORDINE : 30.007629	TRANSPORT-SCHUTZTUEREN	T	FOGLIO 293
	CAD : AUTOCAD 10	LAVORAZIONE : ALBERO MOTORE		COMMESSA :	TRASPORTO-PORTA DI SICUREZZA	ARMADIO 3/7	SEGUE
	N. FILE : F453_293	DENOMINAZIONE : TRASFERTA		ESECUTORE :			
	POS. ARCH. :	DATA : 14.06.1995	AGG. : a b				