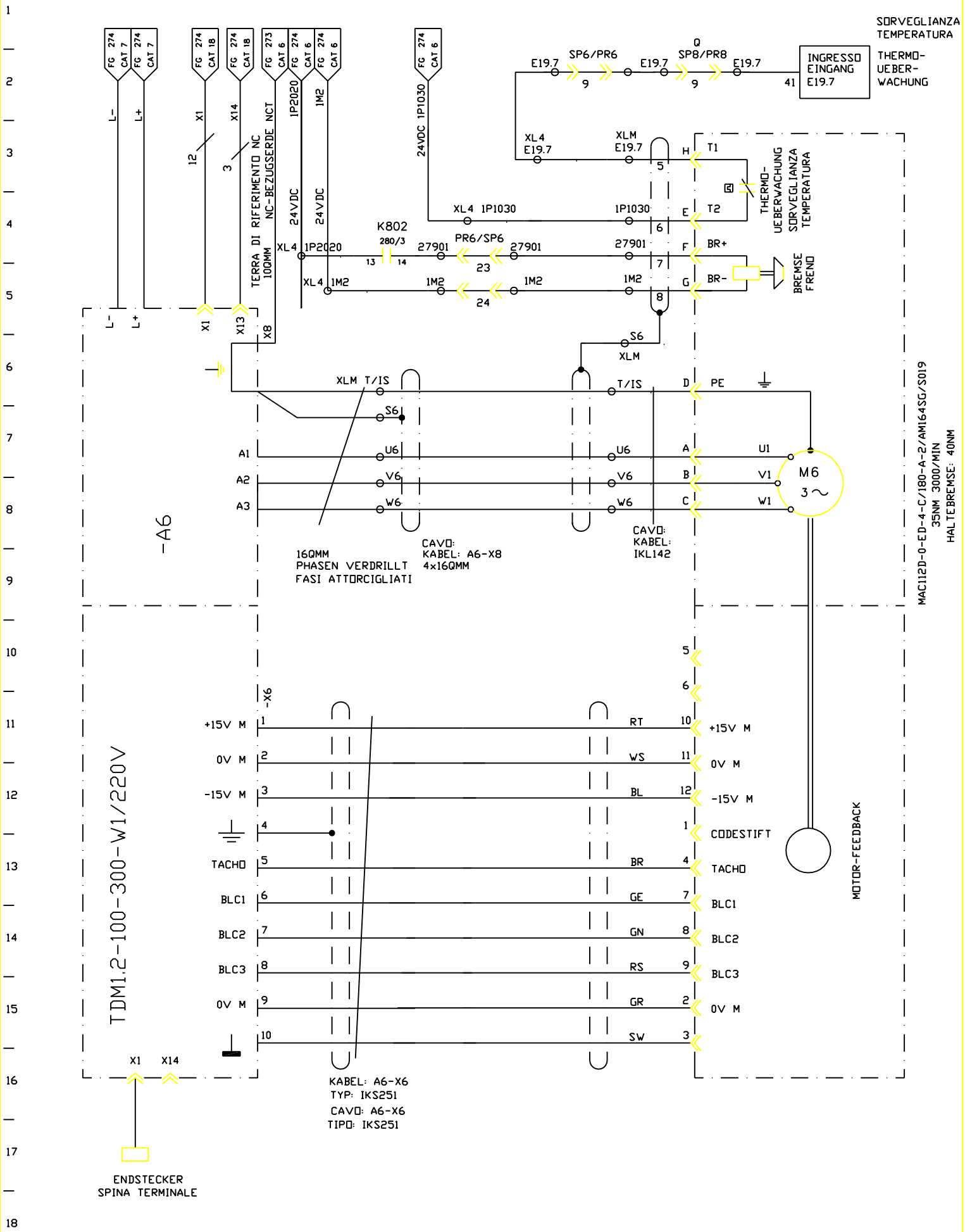

FMA	DIS. N. : 31239.80017	MACCHINA/IMPIANTO : FMA 453		ORDINE : 30.007629	TRANSPORT-B-ACHSE HEBEN-SENKEN	T/MB	FOGLIO 279
	CAD : AUTOCAD 10	LAVORAZIONE : ALBERO MOTORE		COMMESSA :	TRASPORTO-ASSE B SOLLEV./ABBASS.	ARMADIO 9	SEGUE
	N. FILE : F453_279	DENOMINAZIONE : TRASFERTA		ESECUTORE :			
	POS. ARCH. :	DATA : 31.03.1993	AGG. : a b				